Товарищество с ограниченной ответственностью “MM Project"

РАБОЧИЙ ПРОЕКТ

«Разработка ПСД по реконструкции КНС-Дом Быта по адресу: г. Атырау, по ул. Владимирского»

Раздел: ОВ
Отопление и вентиляция

Директор ТОО «MM PROJECT»_____Амангелді М.

Заказчик ГУ "Управление энергетики и жилищно-коммунального хозяйства Атырауской области _____Кенжебеков А.Ж

Ведомость рабочих чертежей основного комплекта

Лист	Наименование	Примечание
1	Общие данные	
2	План отопления на отметки 0.000	
3	План вытяжной вентиляции на отметки +2.800	
4	План приточной вентиляции на отметки +3.000	
5	Аксонометрическая схема систем вентиляции В1;В2;В3;В4;В5	
6	Аксонометрическая схема систем вентиляции П1	

Общие указания.

Рабочий проект отопления разработан на основании задания на проектирование, СП РК 4.02-101-2012 "Отопление, вентиляция и кондиционирование воздуха"
Рабочий проект разработан на расчетную температуру наружного воздуха -26°С.
Категория здания по взрывопожарной и пожарной опасности – Д.
Степень огнестойкости – II.
Уровень ответственности – III

ОТОПЛЕНИЕ

Теплоснабжение КНС осуществляется от электрических конвекторов Р=1,5кВт.

ВЕНТИЛЯЦИЯ.

Вентиляция КНС запроектирована приточно-вытяжная с механическим побуждением.

В помещениях предусматривается механическая вентиляция, с искусственным побуждением Проектом предусмотрены самостоятельные приточно-вытяжные системы с механическим побуждением. Количество приточных и вытяжных систем принято с учетом функционального назначения и режима работы обслуживаемых помещений, а также архитектурно-планировочных решений, требований санитарных и противопожарных норм согласно СП РК 4.01-103-2013 «Наружные сети и сооружения водоснабжения и канализации»,

Приточный воздух, подаваемый в помещения, очищается в фильтрах до требуемой степени чистоты, нагревается (в зимний период).

Монтаж системы отопления и вентиляции вести согласно СН РК 1.03-00-2011.

Основные показатели по чертежам отопления и вентиляции

Наименование помещения	Объем м3	Периоды года при tн, °С	Расход тепла, ккал/ч (кВт)				Расход холода ккал/ч	Установленная мощность эл.двиг. кВт
			на отопление ккал/ч (кВт)	на вентиляцию ккал/ч (кВт)	на горячее водоснабжение ккал/ч (кВт)	Общий		
Здание КНС	437,4	-26	12897.67 (15,0)	8856.40 (10,3)		21754,07 (25,3)	--	--

План-схема

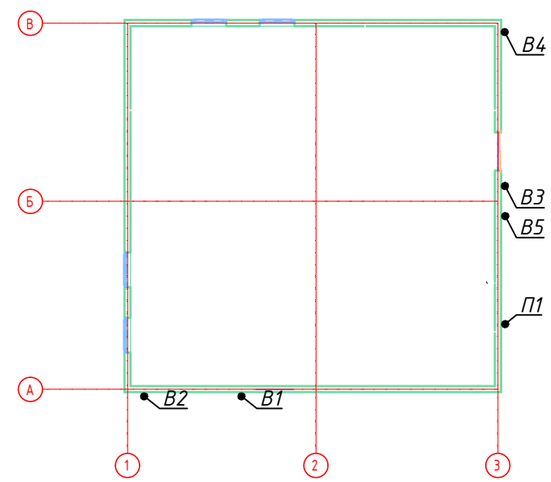

Условные обозначения:

- Конвектор электрический Р=1,5кВт
- Бойлер электрический V=120л.
- Воздуховоды вытяжной вентиляции
- Вентилятор вытяжной
- Решетка вентиляционная
- Зонт вытяжной вентиляции
- Воздуховоды приточной вентиляции
- Установка приточной вентиляции
- Решетка вентиляционная

Технические решения, принятые в рабочих чертежах, соответствуют требованиям экологических, санитарно-гигиенических, противопожарных и других норм, действующих на территории Республики Казахстан и обеспечивают безопасную для жизни и здоровья людей эксплуатацию объекта при соблюдении мероприятий, предусмотренных рабочими чертежами.

Главный инженер проекта Смагулов

СОГЛАСОВАНО:

Взам. инв. N

Подпись и дата

Инв. N док.

Изм.	Кол.уч.	Лист	N док.	Подпись	Дата
Разработал	Есенаманов Т				
Проверил					
Рук. группы					
Нормоконтр					
ГИП	Смагулов				

ОВ

Разработка ПСД по реконструкции КНС-Дом Быта по адресу: г. Атырау, по ул. Владимирского

Отопление и вентитляция	Стадия	Лист	Листов
	РП	1	
Общие данные	ТОО "MM Project"		

Формат А3

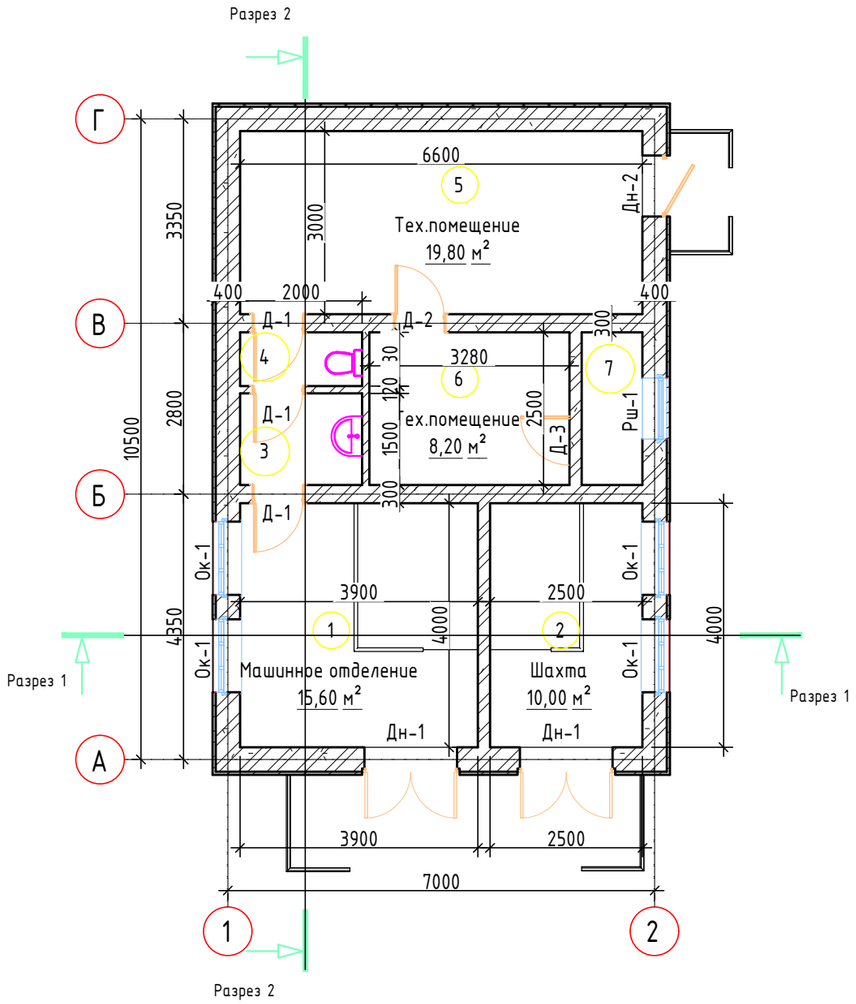

Экспликация помещений

Номер помещения	Наименование	Площадь, м²	Кат. помещения
1	Машинное отделение	15,60	
2	Шахта	10,00	
3	Умывальная	3,00	
4	С/у	1,76	
5	Тех.помещение	19,80	
6	Тех.помещение	8,20	
7	Венткамера	2,50	
	Всего	60,86	

Условные обозначения:

Конвектор электрический P=1,5кВт

Бойлер электрический V=120л.

СОГЛАСОВАНО:

Взам. инв. N

Подпись и дата

Инв. N док.

Изм.	Кол.уч.	Лист	N док.	Подпись	Дата
Разработал		Есенаманов			
Проверил					
Рук. группы					
Нормоконтр					
ГИП		Смагулов			

ОВ

Разработка ПСД по реконструкции КНС-Дом Быта по адресу: г. Атырау, по ул. Владимирского

Отопление и вентиляция

Стадия	Лист	Листов
РП	2	

План отопления на отметки 0.000

ТОО "MM Project"

Формат А3

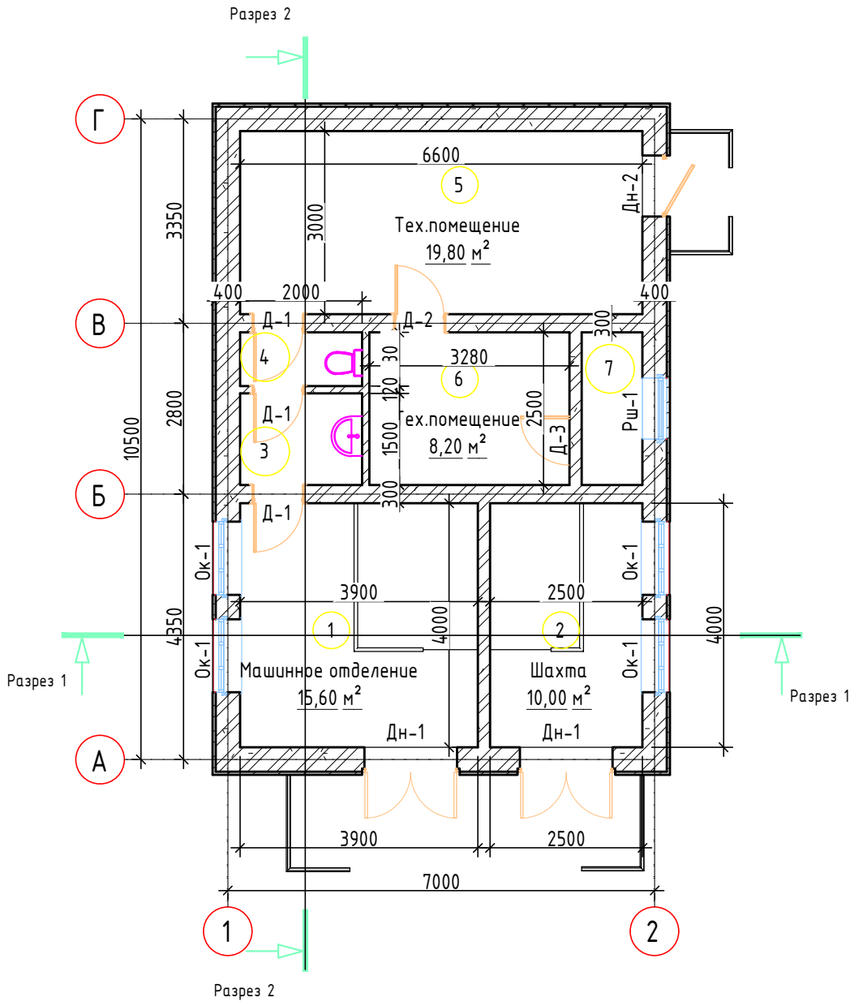

Экспликация помещений

Номер помещения	Наименование	Площадь, м²	Кат. помещения
1	Машинное отделение	15,60	
2	Шахта	10,00	
3	Умывальная	3,00	
4	С/у	1,76	
5	Тех.помещение	19,80	
6	Тех.помещение	8,20	
7	Венткамера	2,50	
	Всего	60,86	

Условные обозначения:

- Воздуховоды вытяжной вентиляции
- Вентилятор вытяжной
- Решетка вентиляционная
- Зонт вытяжной вентиляции

СОГЛАСОВАНО:

Взам. инв. N

Подпись и дата

Инв. N док.

Изм.	Кол.уч.	Лист	N док.	Подпись	Дата
Разработал		Есенаманов			
Проверил					
Рук. группы					
Нормоконтр					
ГИП		Смагулов			

ОВ

Разработка ПСД по реконструкции КНС-Дом Быта по адресу: г. Атырау, по ул. Владимирского

Отопление и вентиляция

Стадия	Лист	Листов
РП	3	

План вытяжной вентиляции на отметки +2.800

ТОО "MM Project"

Формат А3

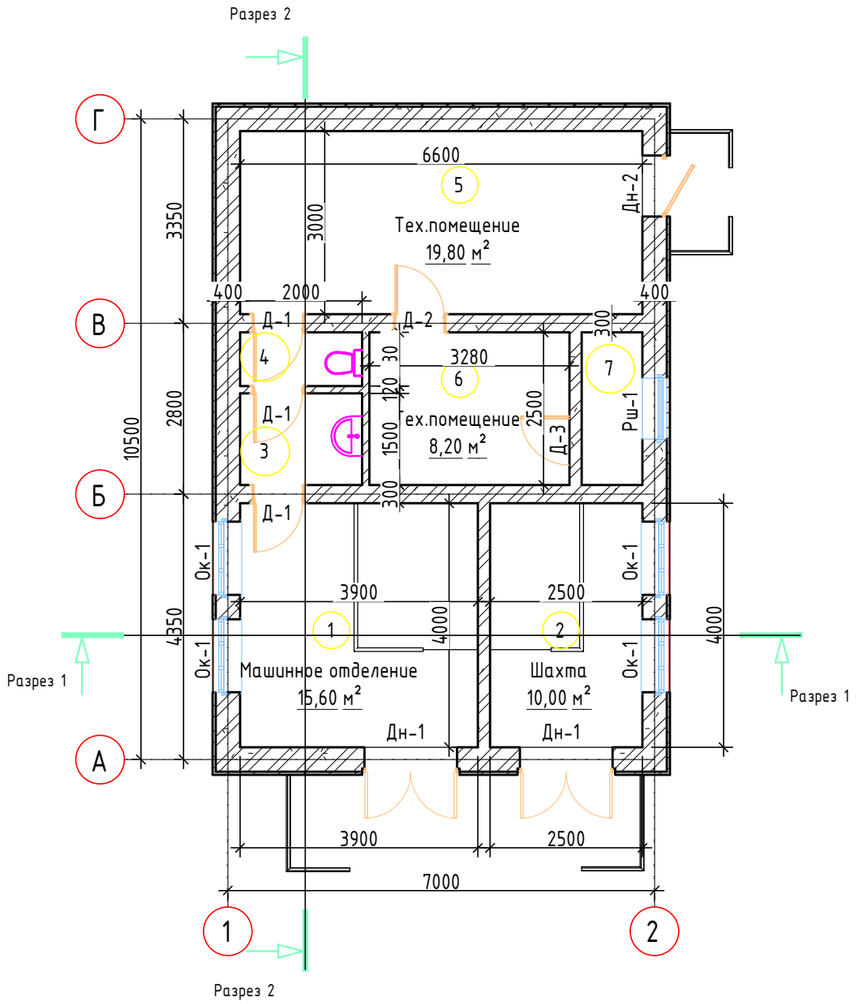

Экспликация помещений

Номер помещения	Наименование	Площадь, м²	Кат. помещения
1	Машинное отделение	15,60	
2	Шахта	10,00	
3	Умывальная	3,00	
4	С/у	1,76	
5	Тех.помещение	19,80	
6	Тех.помещение	8,20	
7	Венткамера	2,50	
	Всего	60,86	

Условные обозначения:

Воздуховоды приточной вентиляции

Установка приточной вентиляции

Решетка вентиляционная

СОГЛАСОВАНО:

Взам. инв. N

Подпись и дата

Инв. N док.

Изм.	Кол.уч.	Лист	N док.	Подпись	Дата
Разработал		Есенаманов			
Проверил					
Рук. группы					
Нормоконтр					
ГИП		Смагулов			

ОВ

Разработка ПСД по реконструкции КНС-Дом Быта по адресу: г. Атырау, по ул. Владимирского

Отопление и вентиляция

Стадия	Лист	Листов
РП	4	

План приточной вентиляции на отметки +3.000

ТОО "MM Project"

Формат А3

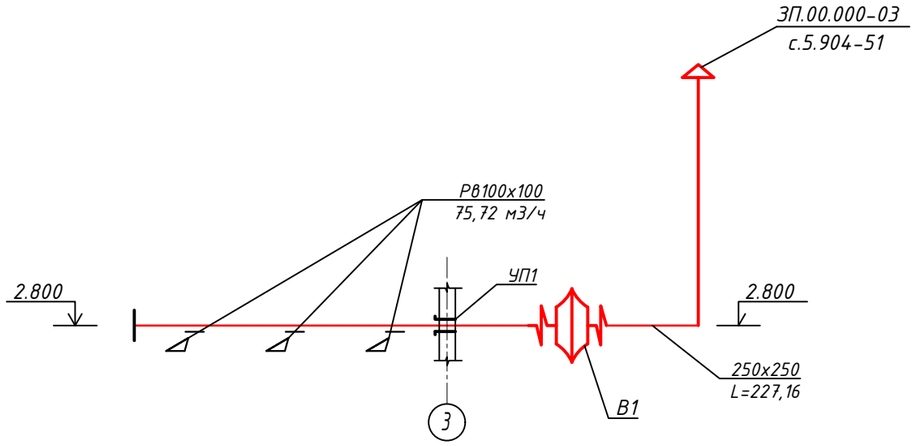

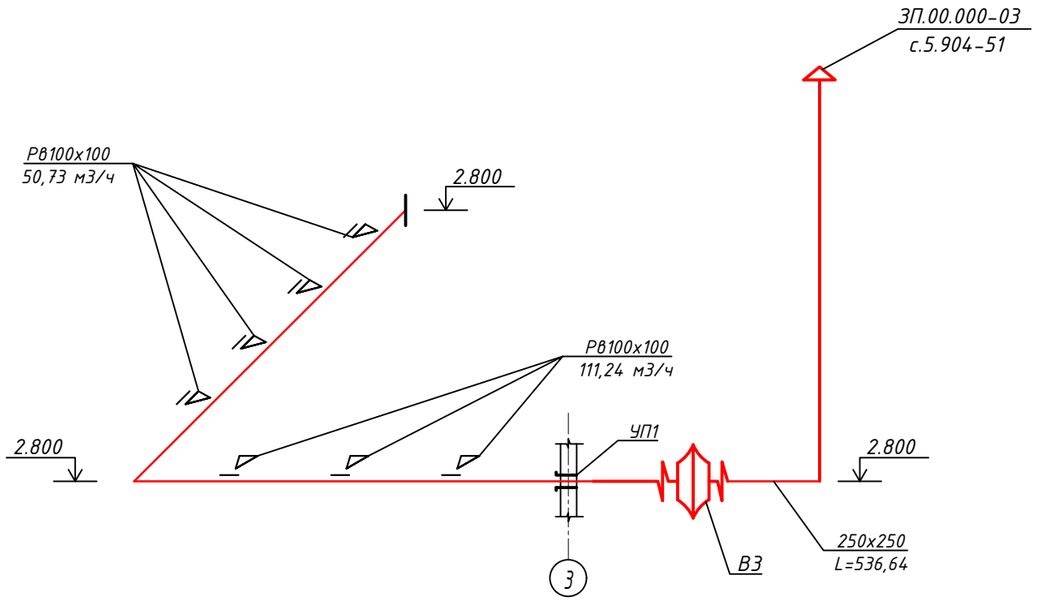

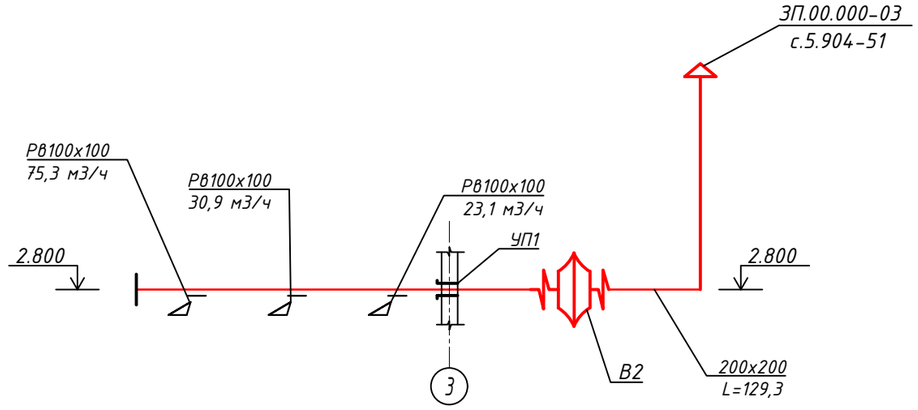

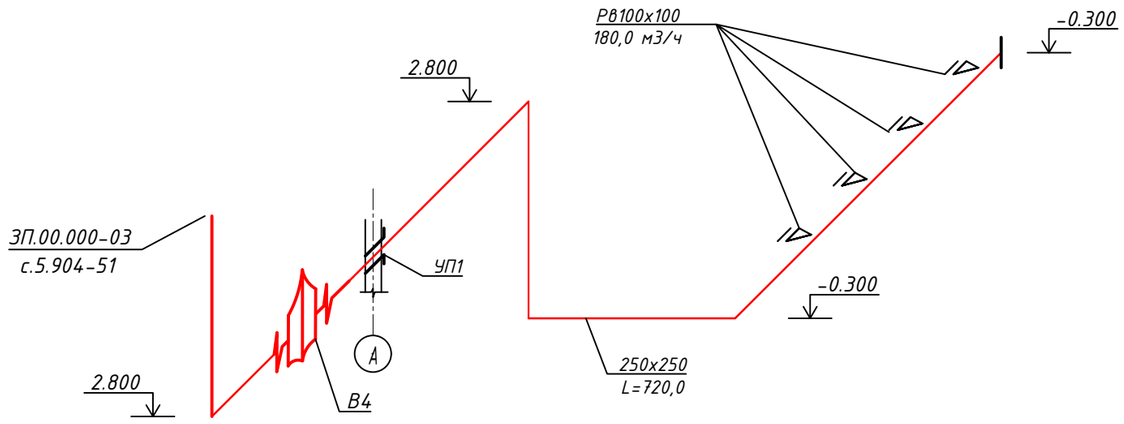

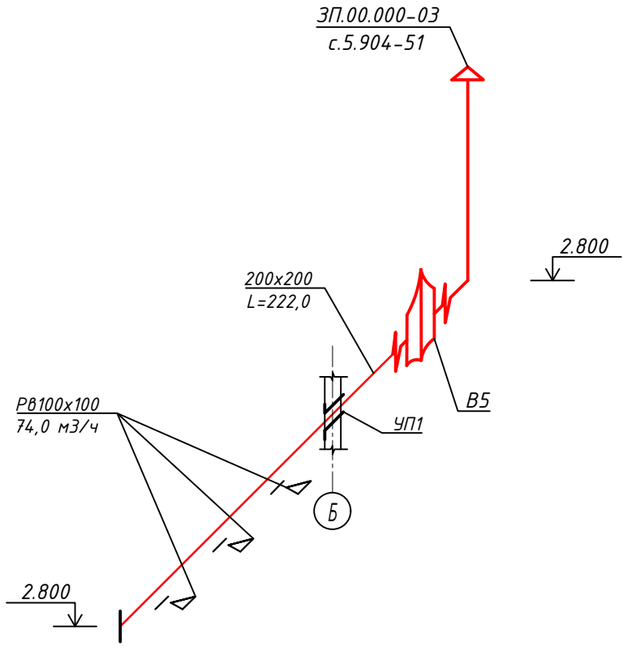

						ОВ		
						Разработка ПСД по реконструкции КНС-Дом Быта по адресу: г. Атырау, по ул. Владимирского		
Изм.	Кол.уч.	Лист	N док.	Подпись	Дата			
Разработал		Есенаманов		Т		Отопление и вентиляция	Стадия	Лист	Листов
Проверил							РП	5	
Рук. группы									
Нормоконтр						Аксонометрическая схема систем вентиляции В1;В2;В3;В4;В5	ТОО "MM Project"		
ГИП		Смагулов							

СОГЛАСОВАНО:

Взам. инв. N

Подпись и дата

Инв. N док.

Формат А3

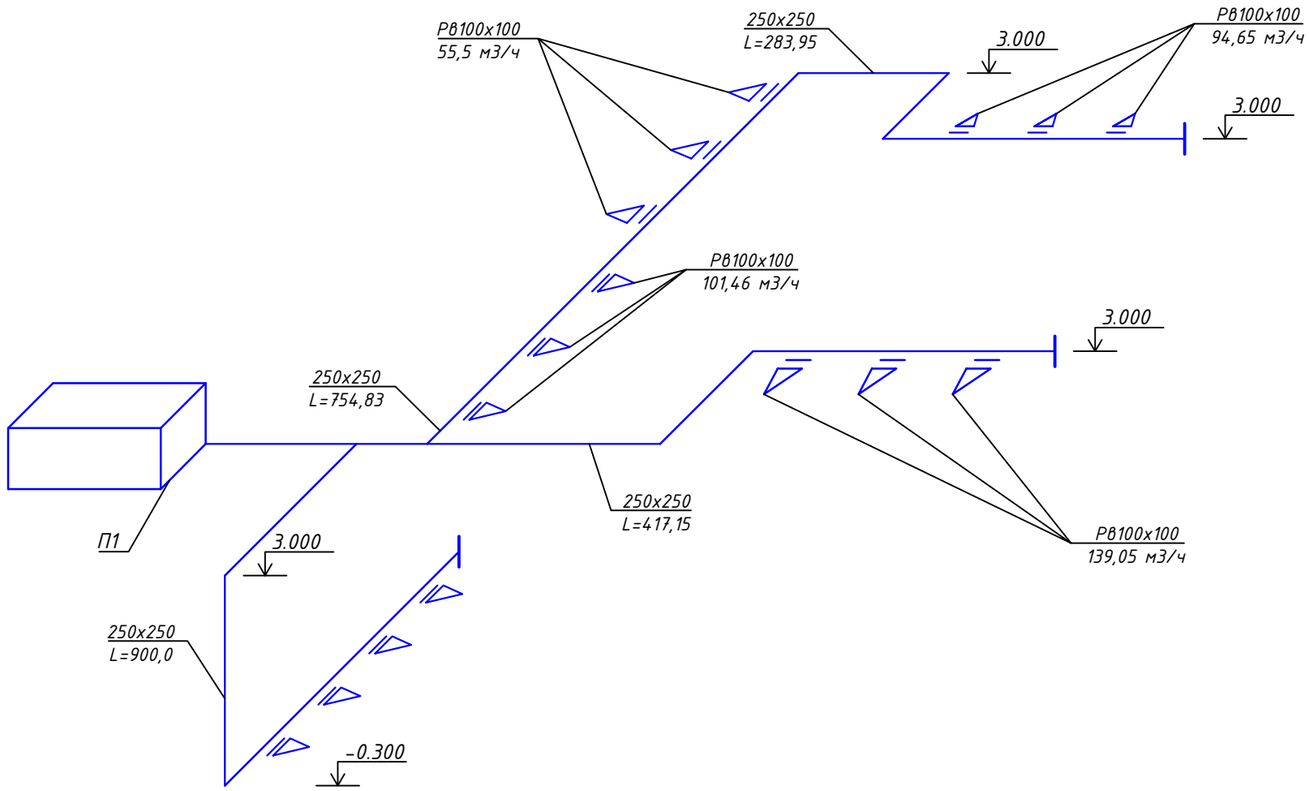

СОГЛАСОВАНО:

Взам. инв. N

Подпись и дата

Инв. N док.

Изм.	Кол.уч.	Лист	N док.	Подпись	Дата
Разработал		Есенаманов		Т	
Проверил					
Рук. группы					
Нормоконтр					
ГИП		Смагулов			

ОВ

Разработка ПСД по реконструкции КНС-Дом Быта по адресу:
г. Атырау, по ул. Владимирского

Отопление и вентиляция

Стадия	Лист	Листов
РП	6	

Аксонометрическая схема систем вентиляции П1

ТОО "MM Project"

Формат А3