Товарищество с ограниченной ответственностью “MM Project"

РАБОЧИЙ ПРОЕКТ

«Разработка ПСД по реконструкции КНС-Дом Быта по адресу: г. Атырау, по ул. Владимирского»

Раздел: ТХ
Технологические решения

Директор ТОО «MM PROJECT»_____Амангелді М.

Заказчик ГУ "Управление энергетики и жилищно-коммунального хозяйства Атырауской области _____Кенжебеков А.Ж

Ведомость рабочих чертежей основного комплекта

Лист	Наименование	Примечание
1	Общие данные	
2	Технологическая схема	
3	План демонтажа технологического оборудования на отметке -8,000	
4	План монтажа технологического оборудования на отметке -8,000	
5	Аксонометрическая схема трубной обвязки насоной	
6	План монтажа электрической тали на отметке +3,000	

Ведомость ссылочных и прилагаемых документов

Обозначение	Наименование	Примечание
СП РК 3.05-103-2014	Технологическое оборудование и технологические трубопроводы	
СН РК 1.03-00-2011	Строительное производство. Организация строительства предприятий, зданий и сооружений	
СН РК 2.01-01-2013	Защита строительных конструкций от коррозии	
СН РК 1.03-05-2011	Охрана труда и техника безопасности в строительстве	

Технические решение, принятые в проекте соответствуют требованием экологических, санитарно-технических, противопожарных и других норм, действующих на территории Республики Казахстан, и обеспечивают безопасную для жизни и здоровья людей эксплуатацию объекта при соблюдении предусмотренных в проекте мероприятий.

Главный инженер проекта Смагулов

ОБЩИЕ ДАННЫЕ

Исходными данными для проектирования объекта Разработка ПСД по реконструкции КНС-дом Быта по адресу: г. Атырау, по ул. Владимирской являются следующие материалы :

- Задания на проектирование, выданного заказчиком,
- Технический проект

Уровень отвественности- III (пониженный) технически не сложный
Район- не сейсмичный
Климатический район строительства по СП РК 2.04-01-2017 - IVГ;
Расчетная темперература минус 24,9с ;
Нормативная снеговая нагрузка - 50 кгс/м^2;
Нормативная ветровая нагрузка - 38 кгс/м^2;

ТЕХНОЛОГИЧЕСКИЕ РЕШЕНИЯ

Данный раздел проекта разработан на основании архитектурной части проекта. Проектом предусмотрено реконструкция КНС-дом Быта расположенного по адресу г. Атырау, по ул. Владимирской .
Насосная станция относится к III категории надежности действия. Производительность и напор насосов соотвествует существующим насосам.
Насосная канализационная станция состоит из одного функционального блока: надземной части (надземный павильон). КНС также имеет приемную шахту хоз.бытовых стоков , насосного и вспомогательного оборудования .
Надземный павильон - прямоугольной формы, размерами в плане 7,0х10,50 м, высотой 3,85м. В надземном павильоне размещены: шкаф управления насосами , вентиляционное и напорные насосы хоз.бытовых стоков.
Подводящий трубопровод существующий, данным проектом не рассматривается. Глубина заложения подводящего коллектора -1,7 м.
Напорный трубопровод от насосной станции предусмотрены из полиэтиленовых труб PE100 SDR11 - 200х20,5 мм. Глубина заложения напорных трубопроводов -2,80 м. Проектом предусмотренно подключение выхода от насосов к существующим напорным линиям КНС.
Данным проектом предусмотренна полная замена технологического оборудования и запорной арматуры без изменения существующего положения и технологического режима объекта.

Условные обозначения:

Насосы канализационные

Обратный клапан

Клиновая задвижка

Сливной вентиль

Напрвление потока

Условный диаметр ф150

Манометр с трехходовым краном

Изм.	Кол.уч.	Лист	N док.	Подпись	Дата
Разработал	Есенаманов				
Проверил					
Рук. группы					
Нормоконтр					
ГИП	Смагулов				

ТХ

Разработка ПСД по реконструкции КНС-Дом Быта по адресу: г. Атырау, по ул. Владимирского

Технологические решения

Стадия	Лист	Листов
РП	1	6

Общие данные

ТОО "MM project" г.Атырау 2024г.

СОГЛАСОВАНО:

Взам. инв. N

Подпись и дата

Инв. N док.

Формат А3

Перечень технологического оборудования

Поз.	Обозначение	Наименование	Кол. стел. шт.	Кол. короб. шт.	Масса ед.кг.	Примечание
1	Насосы канализационные 55кВт технические характеристики аналогичны существующим		2			
2	Задвижка клиновая Ф150мм Рп=16		2			
3	Задвижка клиновая Ф150мм Рп=16		2			
4	Обратный клапан Ф100мм Рп=16		2			
5	Обратный клапан Ф100мм Рп=16		2			
6	Сливной вентиль Ф50мм Рп=16		4			
7	Манометр в комплекте с запорной арматурой		2			

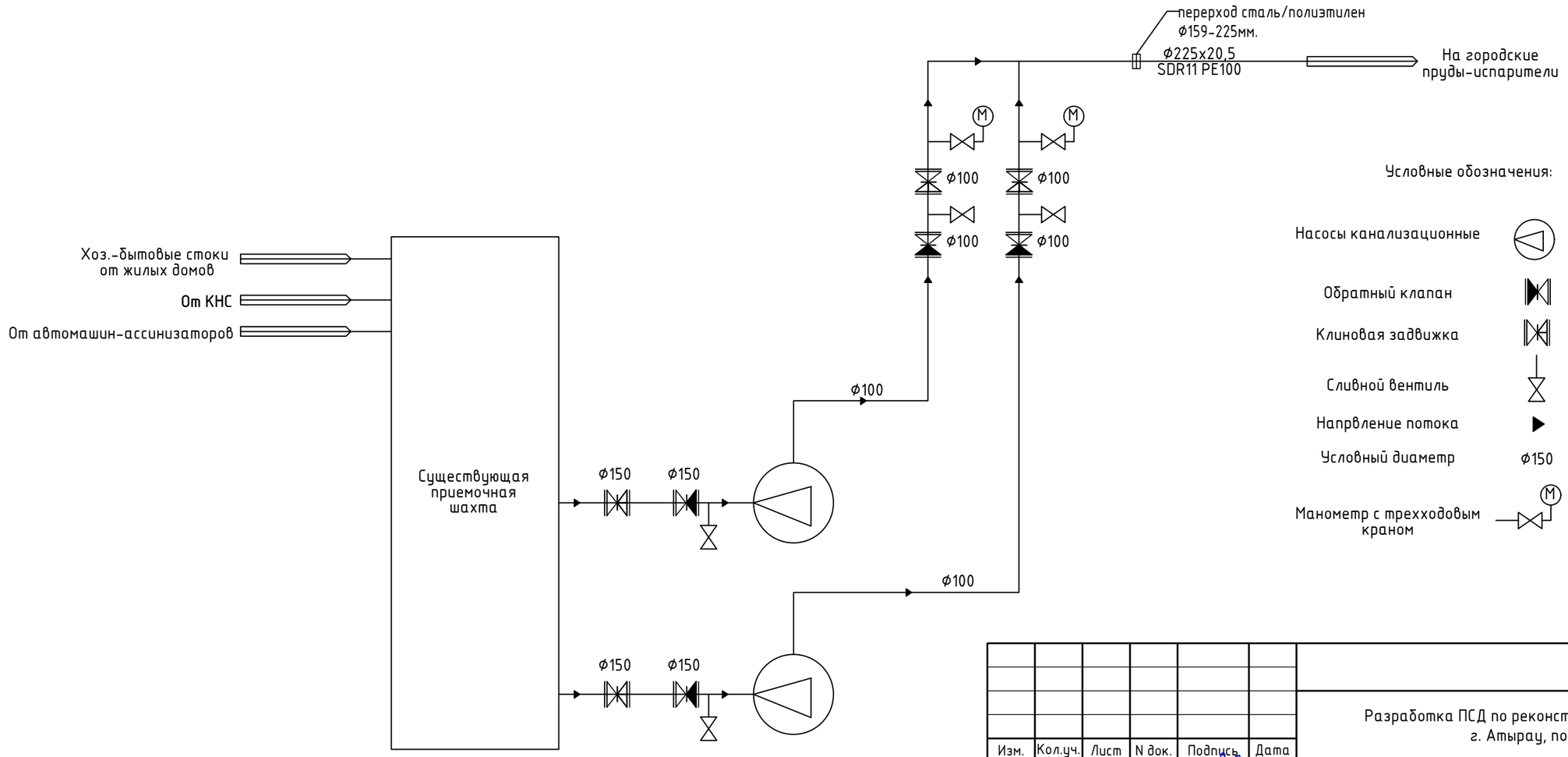

СОГЛАСОВАНО:

Взам. инв. N

Подпись и дата

Инв. N док.

Изм.	Кол.уч.	Лист	N док.	Подпись	Дата
Разработал		Есенаманов			
Проверил					
Рук. группы					
Нормоконтр					
ГИП		Смагулов			

ТХ

Разработка ПСД по реконструкции КНС-Дом Быта по адресу: г. Атырау, по ул. Владимирского

Технологические решения	Стадия	Лист	Листов
	РП	2	

Технологическая схема

ТОО "MM project" г.Атырау 2024г.

Формат А3

План на отм. -8.000

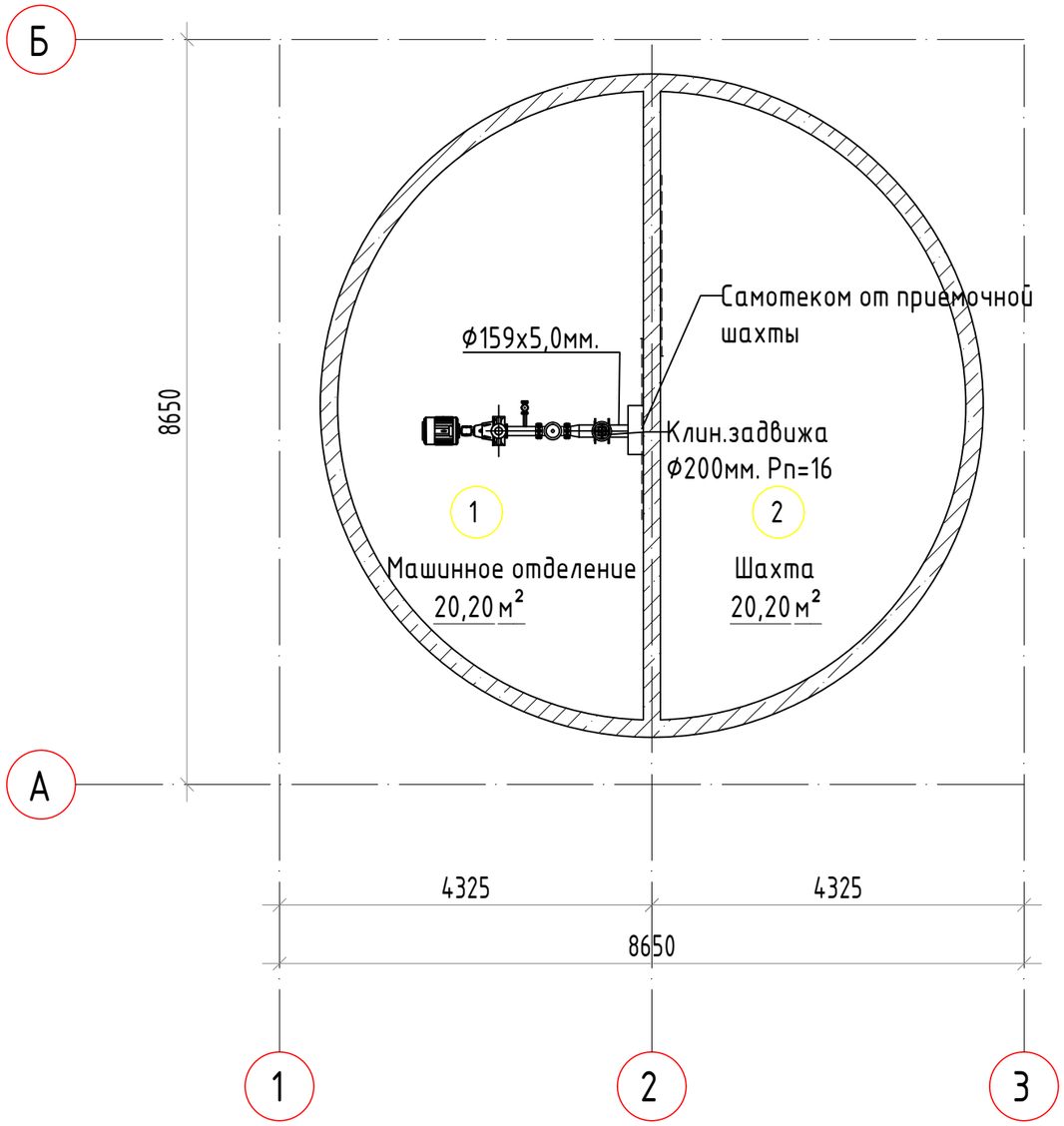

Экспликация помещений

Номер помещения	Наименование	Площадь, м²	Кат. помещения
1	Машинное отделение	20,20	
2	Шахта	20,20	
	Всего:	40,40	

СОГЛАСОВАНО:

Взам. инв. N

Подпись и дата

Инв. N док.

Изм.	Кол.уч.	Лист	N док.	Подпись	Дата
Разработал		Есенаманов			
Проверил					
Рук. группы					
Нормоконтр					
ГИП		Смагулов			

ТХ

Разработка ПСД по реконструкции КНС-Дом Быта по адресу: г. Атырау, по ул. Владимирского

Технологические решения

Стадия	Лист	Листов
РП	3	

План демонтажа технологического оборудования на отметке -8,000

ТОО "MM project" г.Атырау 2024г.

Формат А4

План на отм. -8.000

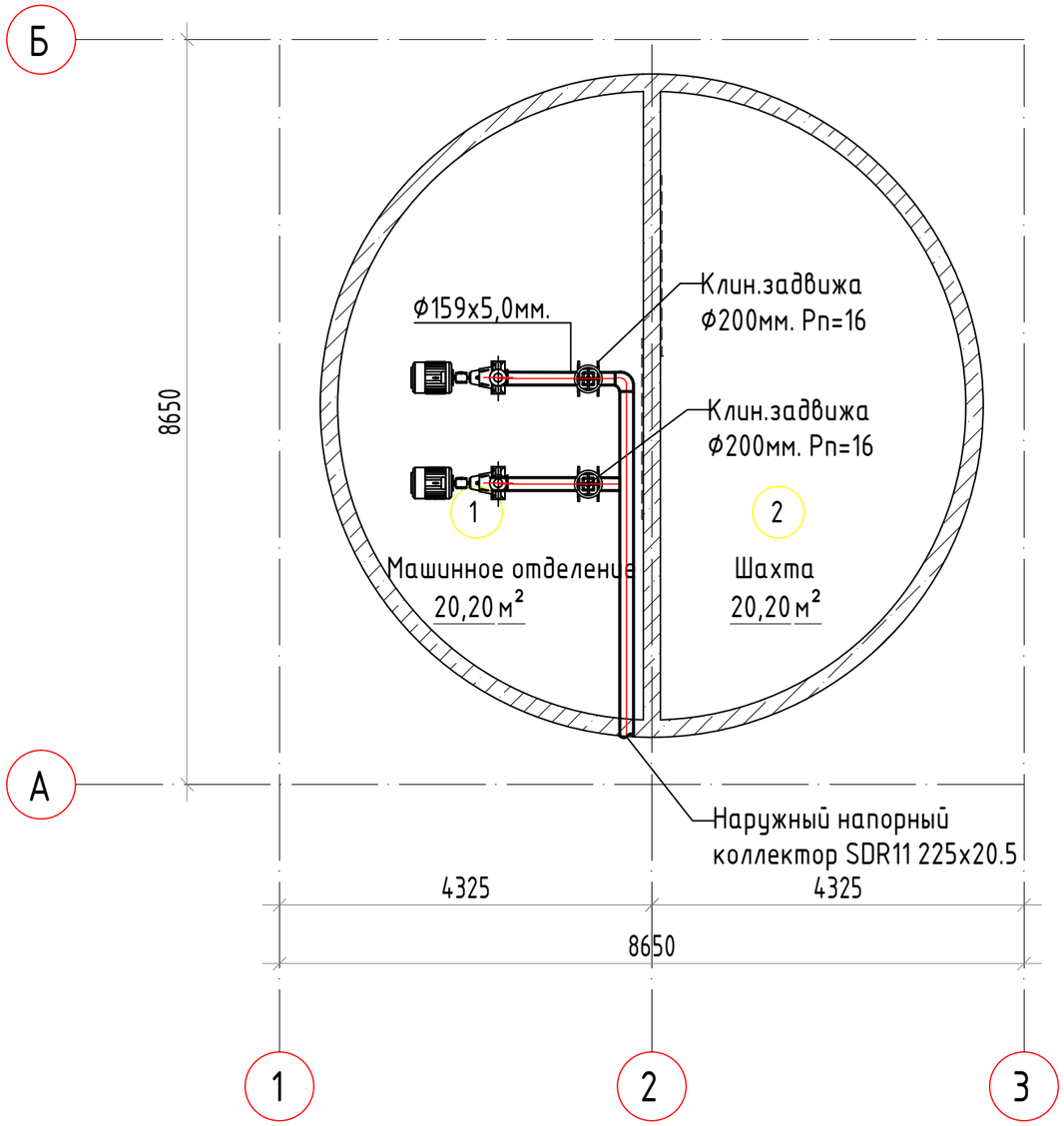

Экспликация помещений

Номер помещения	Наименование	Площадь, м²	Кат. помещения
1	Машинное отделение	20,20	
2	Шахта	20,20	
	Всего:	40,40	

СОГЛАСОВАНО:

Взам. инв. N

Подпись и дата

Инв. N док.

Изм.	Кол.уч.	Лист	N док.	Подпись	Дата
Разработал		Есенаманов			
Проверил					
Рук. группы					
Нормоконтр					
ГИП		Смагулов			

ТХ

Разработка ПСД по реконструкции КНС-Дом Быта по адресу:
г. Атырау, по ул. Владимирского

Технологические решения

Стадия	Лист	Листов
РП	4	

План монтажа технологического оборудования на отметке -8,000

ТОО "MM project"
г.Атырау 2024г.

Формат А4

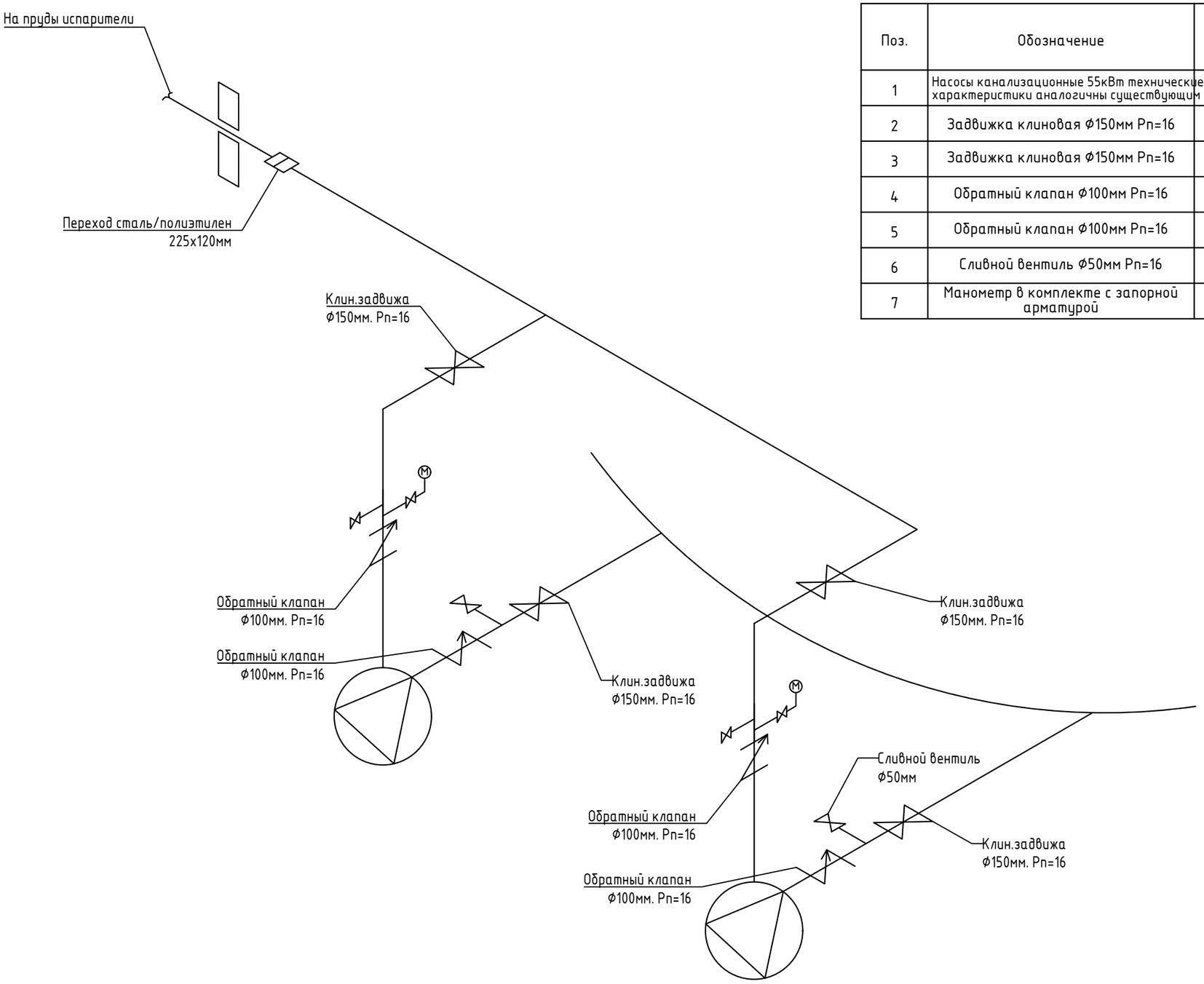

Перечень технологического оборудования

Поз.	Обозначение	Наименование	Кол. стел. шт.	Кол. короб. шт.	Масса ед.кг.	Примечание
1	Насосы канализационные 55кВт технические характеристики аналогичны существующим		2			
2	Задвижка клиновая Ф150мм Рп=16		2			
3	Задвижка клиновая Ф150мм Рп=16		2			
4	Обратный клапан Ф100мм Рп=16		2			
5	Обратный клапан Ф100мм Рп=16		2			
6	Сливной вентиль Ф50мм Рп=16		4			
7	Манометр в комплекте с запорной арматурой		2			

СОГЛАСОВАНО:

Взам. инв. N

Подпись и дата

Инв. N док.

Изм.	Кол.уч.	Лист	N док.	Подпись	Дата
Разработал		Есенаманов			
Проверил					
Рук. группы					
Нормоконтр					
ГИП		Смагулов			

ТХ

Разработка ПСД по реконструкции КНС-Дом Быта по адресу: г. Атырау, по ул. Владимирского

Технологические решения

Стадия	Лист	Листов
РП	5	

Аксонометрическая схема трубной обвязки насоной

ТОО "MM project" г.Атырау 2024г.

Формат А3

План на отм. 0.000

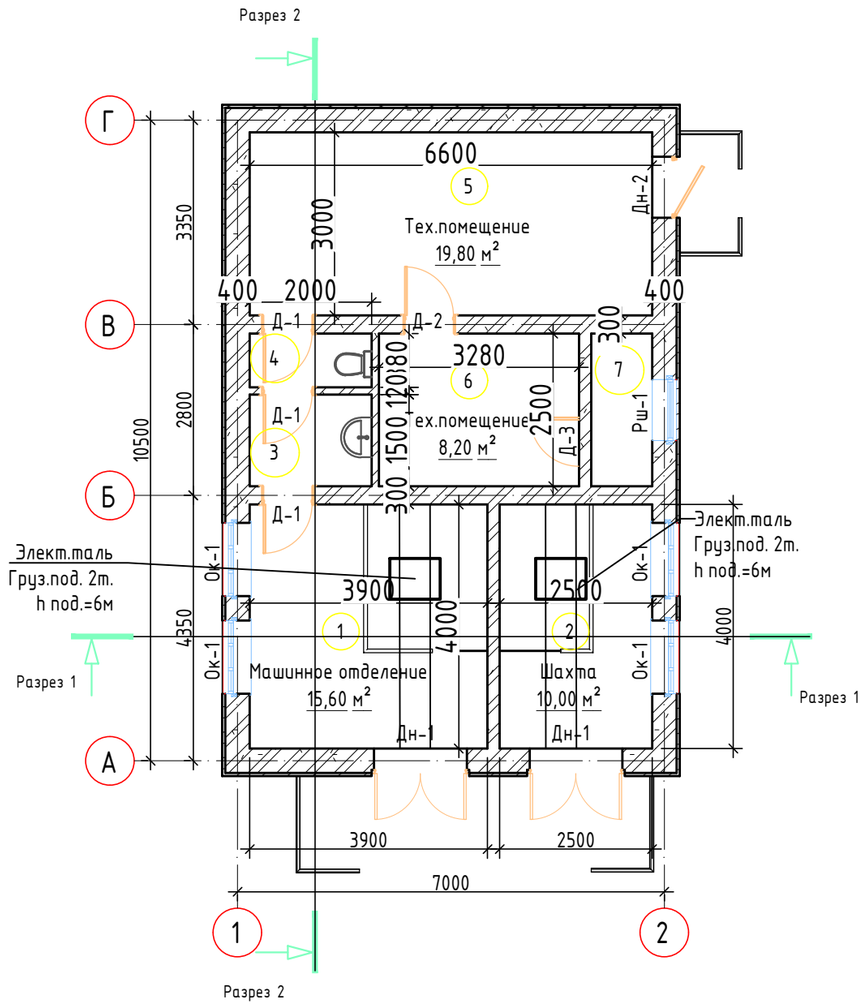

Экспликация помещений

Номер помещения	Наименование	Площадь, м²	Кат. помещения
1	Машинное отделение	15,60	
2	Шахта	10,00	
3	Умывальная	3,00	
4	С/у	1,76	
5	Тех.помещение	19,80	
6	Тех.помещение	8,20	
7	Венткамера	2,50	
	Всего	60,86	

СОГЛАСОВАНО:

Взам. инв. N

Подпись и дата

Инв. N док.

Изм.	Кол.уч.	Лист	N док.	Подпись	Дата
Разработал		Есенаманов			
Проверил					
Рук. группы					
Нормоконтр					
ГИП		Смагулов			

ТХ

Разработка ПСД по реконструкции КНС-Дом Быта по адресу: г. Атырау, по ул. Владимирского

Технологические решения

Стадия	Лист	Листов
РП	6	

План расположения технологического оборудования на отметке 0,100

ТОО "MM project" г.Атырау 2024г.

Формат А3