ЗАКАЗЧИК :ГУ "Управление энергетики и жилищно-коммунального хозяйства Атырауской области"

ПРОЕКТИРОВЩИК : ТОО «KazDevSolution» ГСЛ № 09273

Автоматизация производственных процессов водоснабжения и водоотведения г. Атырау

Рабочий проект

ТОМ 3. АЛЬБОМ 1

ОПУ ВК

Общедомовые приборы учета

Директор ТОО "KazDevSolution" Тургумбаев Б.Ж.

Главный инженер проекта ТОО "KazDevSolution" Дихамбаев Н.А.

ВЕДОМОСТЬ РАЗДЕЛОВ ПРОЕКТА

Обозначение	Наименование	Примечание
ВК	Внутренний водопровод и канализация	
АК	Автоматика	

Ведомость рабочих чертежей основного комплекта

Лист	Наименование	Примечание
1	Общие данные	
2-27	Исходные данные	
28	Водомерный узел. колодец	
29	Водомерный узел. подвальное помещение	

Ведомость ссылочных и прилагаемых документов

Обозначение	Наименование	Примечание
Ссылочные документы		
СП РК 4.01-101-2012	Внутренний водопровод и канализация зданий и сооружений	
Прилагаемые документы		
ВК.СО	Спецификации	3 листа

"Рабочий проект соответствует государственным нормативным требованиям, действующих в Республике Казахстан , техническим условиям и согласован с государственными органами в области санитарно-эпидимиологического благополучия населения, противопожарной службы и охраны окружающей среды"

Главный инженер проекта Диханбаев Н.

Общие данные

Проект установки общедомовых приборов учета расхода холодной воды разработан на основании задания на проектирования от Заказчика.

Общедомовые приборы учета (ОПУ) воды устанавливаются в подвале существующих зданий на существующие вертикальные, горизонтальные и наклонные водоводы на восходящих потоках. 964шт.

При отсутствии подвальных помещений предусмотреть строительство нового колодца для установки прибора учета воды (ОПУ), без использования байпас. 276шт.

Для того, чтобы погрешность измерений находилось в установленных пределах, рекомендуется в местах установки ОПУ выдержать прямые участки трубопровода до ОПУ не менее 3 диаметров трубы, после ОПУ не менее 3 диаметров трубы.

Общее количество многоквартирных жилых домов - 1240

Согласовано:

ГИП	Дихамбаев Н.
Н.контроль	Калиева Д

Взам. инв. №

Подп. и дата

Инв. № подп.

Изм.	Кол.уч.	Лист	№ док.	Подп.	Дата	3221123.ВК		
						Автоматизация производственных процессов водоснабжения и водоотведения г. Атырау		
ГИП		Дихамбаев Н.			11.23	Общедомовые приборы учета	Стадия	Лист	Листов
							РП	1	29
Разработал		Каздаев Н			11.23	Общие данные	ТОО "KazDevSolution" г. Алматы		
Н. контр.		Калиева Д.			11.23				

Формат А3

№	Адрес	диаметр ввода,мм	Примечание	наличие водомерного узла	место установки водомерного узла
1	САРЫ-АРКА, д.40	150		нет	подвальное помещение
2	БЕРЕКЕ, д.20	110		нет	подвальное помещение
3	БЕРЕКЕ, д.21	110		нет	подвальное помещение
4	БЕРЕКЕ, д.22	110		нет	подвальное помещение
5	БЕРЕКЕ, д.48	110		нет	подвальное помещение
6	БЕРЕКЕ, д.50	110		нет	подвальное помещение
7	БЕРЕКЕ, д.51	110		нет	подвальное помещение
8	БЕРЕКЕ, д.52	110		нет	подвальное помещение
9	БЕРЕКЕ, д.53	110		нет	подвальное помещение
10	БЕРЕКЕ, д.55	110		нет	подвальное помещение
11	БЕРЕКЕ, д.1	100		нет	подвальное помещение
12	БЕРЕКЕ, д.10	100		нет	подвальное помещение
13	БЕРЕКЕ, д.11	100		нет	подвальное помещение
14	БЕРЕКЕ, д.12	100		нет	подвальное помещение
15	БЕРЕКЕ, д 13	100		нет	подвальное помещение
16	БЕРЕКЕ, д.14	100		нет	подвальное помещение
17	БЕРЕКЕ, д.15	100		нет	подвальное помещение
18	БЕРЕКЕ, д.18	100		нет	подвальное помещение
19	БЕРЕКЕ, д. 2	100		нет	подвальное помещение
20	БЕРЕКЕ, д.4	100		нет	подвальное помещение
21	БЕРЕКЕ, д.7	100		нет	подвальное помещение
22	БЕРЕКЕ, д.9	100		нет	подвальное помещение
23	А.Байтурсынова, д.39	100		нет	подвальное помещение
24	Авангард-2, д.1	100		нет	подвальное помещение
25	Авангард-2, д.10	100		нет	подвальное помещение
26	Авангард-2, д.11	100		нет	подвальное помещение
27	Авангард-2, д.11Б БЛ-1	100		нет	подвальное помещение
28	Авангард-2, д.11Б БЛ-3	100		нет	подвальное помещение
29	Авангард-2, д.11Б БЛ-4	100		нет	подвальное помещение
30	Авангард-2, д.11Б БЛ-5	100		нет	подвальное помещение
31	Авангард-2, д.11Б БЛ-6	100		нет	подвальное помещение
32	Авангард-2, д.12	100		нет	подвальное помещение
33	Авангард-2, д.13	100		нет	подвальное помещение
34	Авангард-2, д.14	100		нет	подвальное помещение
35	Авангард-2, д.15	100		нет	подвальное помещение
36	Авангард-2, д.16	100		нет	подвальное помещение
37	Авангард-2, д.17	100		нет	подвальное помещение
38	Авангард-2, д.18	100		нет	подвальное помещение
39	Авангард-2, д.19	100		нет	подвальное помещение
40	Авангард-2, д.21	100		нет	подвальное помещение
41	Авангард-2, д.22	100		нет	подвальное помещение
42	Авангард-2, д.23	100		нет	подвальное помещение
43	Авангард-2, д.23А	100		нет	подвальное помещение
44	Авангард-2, д.23Б	100		нет	подвальное помещение
45	Авангард-2, д.3	100		нет	подвальное помещение
46	Авангард-2, д.4	100		нет	подвальное помещение

Взам. инв. №

Подп. и дата

Инв. № подл.

Изм.	Кол.уч.	Лист	№ док.	Подп.	Дата	3221123.ВК		
						Автоматизация производственных процессов водоснабжения и водоотведения г. Атырау		
ГИП		Дихамбаев Н.			11.23	Общедомовые приборы учета	Стадия	Лист	Листов
							РП	2	29
Разработал		Каздаев Н			11.23	Исходные данные (начало)	ТОО "KazDevSolution" г. Алматы		
Н. контр.		Калиева Д.			11.23				

Формат А3

47	Авангард-2, д.5	100		нет	подвальное помещение
48	Авангард-2, д.6	100		нет	подвальное помещение
49	Авангард-2, д.6В	100		нет	подвальное помещение
50	Авангард-2, д.7	100		нет	подвальное помещение
51	Авангард-2, д.8	100		нет	подвальное помещение
52	Авангард-2, д.9	100		нет	подвальное помещение
53	Авангард-3, д.24	100		нет	подвальное помещение
54	Авангард-3, д.31	100		нет	подвальное помещение
55	Авангард-3, д.32	100		нет	подвальное помещение
56	Авангард-3, д.33	100		нет	подвальное помещение
57	Авангард-3, д.34	100		нет	подвальное помещение
58	Авангард-3, д.35	100		нет	подвальное помещение
59	Авангард-3, д.36	100		нет	подвальное помещение
60	Авангард-3, д.37	100		нет	подвальное помещение
61	Авангард-3, д.38	100		нет	подвальное помещение
62	Авангард-3, д.39	100		нет	подвальное помещение
63	Авангард-3, д.39А	100		нет	подвальное помещение
64	Авангард-3, д.39Б	100		нет	подвальное помещение
65	Авангард-3, д.39В	100		нет	подвальное помещение
66	Авангард-3, д.40	100		нет	подвальное помещение
67	Авангард-3, д.41	100		нет	подвальное помещение
68	Авангард-3, д.42	100		нет	подвальное помещение
69	Авангард-3, д.43	100		нет	подвальное помещение
70	Авангард-3, д.44	100		нет	подвальное помещение
71	Авангард-3, д.45	100		нет	подвальное помещение
72	Авангард-3, д.46	100		нет	подвальное помещение
73	Авангард-3, д.47	100		нет	подвальное помещение
74	Авангард-3, д.48	100		нет	подвальное помещение
75	Авангард-3, д.49	100		нет	подвальное помещение
76	Авангард-3, д.53	100		нет	подвальное помещение
77	Авангард-3, д.6	100		нет	подвальное помещение
78	Авангард-3, д.7	100		нет	подвальное помещение
79	Авангард-3, д.73	100		нет	подвальное помещение
80	Авангард-3, д.74	100		нет	подвальное помещение
81	Авангард-3, д.75	100		нет	подвальное помещение
82	Авангард-3, д.76	100		нет	подвальное помещение
83	Авангард-3, д.8	100		нет	подвальное помещение
84	Авангард-3, д.9	100		нет	подвальное помещение
85	Авангард-4, д.1	100		нет	подвальное помещение
86	Авангард-4, д.10	100		нет	подвальное помещение
87	Авангард-4, д.10А	100		нет	подвальное помещение
88	Авангард-4, д.11	100		нет	подвальное помещение
89	Авангард-4, д.12	100		нет	подвальное помещение
90	Авангард-4, д.12Б	100		нет	подвальное помещение
91	Авангард-4, д.13	100		нет	подвальное помещение
92	Авангард-4, д.13А	100		нет	подвальное помещение
93	Авангард-4, д.14	100		нет	подвальное помещение
94	Авангард-4, д.14А	100		нет	подвальное помещение
95	Авангард-4, д.14Б	100		нет	подвальное помещение

Взам. инв. №

Подп. и дата

Инв. № подл.

						3221123.ВК
Изм.	Кол. уч.	Лист	№ док.	Подп.	Дата	Автоматизация производственных процессов водоснабжения и водоотведения г. Атырау
ГИП		Дихамбаев Н.			11.23	Общедомовые приборы учета — Стадия: РП; Лист: 3; Листов: 29
Разработал		Каздаев Н			11.23	Исходные данные (начало) — ТОО "KazDevSolution" г. Алматы
Н. контр.		Калиева Д.			11.23	

Формат А3

96	Авангард-4, д.15	100		нет	подвальное помещение
97	Авангард-4, д.15А	100		нет	подвальное помещение
98	Авангард-4, д.16	100		нет	подвальное помещение
99	Авангард-4, д.17	100		нет	подвальное помещение
100	Авангард-4, д.18	100		нет	подвальное помещение
101	Авангард-4, д.19	100		нет	подвальное помещение
102	Авангард-4, д.2	100		нет	подвальное помещение
103	Авангард-4, д.2А	100		нет	подвальное помещение
104	Авангард-4, д.21	100		нет	подвальное помещение
105	Авангард-4, д.21А	100		нет	подвальное помещение
106	Авангард-4, д.3	100		нет	подвальное помещение
107	Авангард-4, д.3А	100		нет	подвальное помещение
108	Авангард-4, д.3Б	100		нет	подвальное помещение
109	Авангард-4, д.4	100		нет	подвальное помещение
110	Авангард-4, д.4А	100		нет	подвальное помещение
111	Авангард-4, д.5	100		нет	подвальное помещение
112	Авангард-4, д.6	100		нет	подвальное помещение
113	Авангард-4, д.7	100		нет	подвальное помещение
114	Авангард-4, д.8	100		нет	подвальное помещение
115	Авангард-4, д.9	100		нет	подвальное помещение
116	Авангард-4, д.9А	100		нет	подвальное помещение
117	Айтеке-Би, д.113	100		нет	подвальное помещение
118	Айтеке-Би, д.30А	100		нет	подвальное помещение
119	Ақ-шагала, д.7\2	100		нет	подвальное помещение
120	Ақ-шагала, д.7\3	100		нет	подвальное помещение
121	Ақ-шагала, д.7\4	100		нет	подвальное помещение
122	Ақ-шагала, д.7\5	100		нет	подвальное помещение
123	Ақ-шагала, д.7\6	100		нет	подвальное помещение
124	Ақ-шагала, д.7\7	100		нет	подвальное помещение
125	Ақ-шагала, д.7\8	100		нет	подвальное помещение
126	Ақ-шагала, д.7\9	100		нет	подвальное помещение
127	Ақ-шагала, д.84	100		нет	подвальное помещение
128	Ақ-шагала, д.9\А	100		нет	подвальное помещение
129	Ақ-шагала, д.9\Б	100		нет	подвальное помещение
130	Ақ-шагала, д.9\В	100		нет	подвальное помещение
131	Ақ-шагала, д.9\Г	100		нет	подвальное помещение
132	Ақ-шагала, д.9\Д	100		нет	подвальное помещение
133	Б.Кулманова, д.1А	100		нет	подвальное помещение
134	Б.Кулманова, д.1Б	100		нет	подвальное помещение
135	Б.Кулманова, д.1В	100		нет	подвальное помещение
136	Б.Кулманова, д.107	100		нет	подвальное помещение
137	Б.Кулманова, д.135	100		нет	подвальное помещение
138	Б.Кулманова, д.139	100		нет	подвальное помещение
139	Б.Кулманова, д.147	100		нет	подвальное помещение
140	Б.Кулманова, д.154	100		нет	подвальное помещение
141	Б.Кулманова, д.154А	100		нет	подвальное помещение
142	Владимирского, д.7А Блок А	100		нет	подвальное помещение
143	Владимирского, д.7А Блок Б	100		нет	подвальное помещение
144	ГУМАРОВА, д.88	100		нет	подвальное помещение

Взам. инв. №

Подп. и дата

Инв. № подл.

						3221123.ВК		
Изм.	Кол.уч.	Лист	№ док.	Подп.	Дата	Автоматизация производственных процессов водоснабжения и водоотведения г. Атырау		
ГИП		Дихамбаев Н.			11.23	Общедомовые приборы учета	Стадия	Лист	Листов
							РП	4	29
Разработал		Каздаев Н			11.23	Исходные данные (начало)	ТОО "KazDevSolution" г. Алматы		
Н. контр.		Калиева Д.			11.23				

Формат А3

145	ГУМАРОВА, д.90	100		нет	подвальное помещение
146	ЖАРБОСЫНОВА, д.62	100		нет	подвальное помещение
147	ЖАРБОСЫНОВА, д.71	100		нет	подвальное помещение
148	Исатай даңғылы, д.58	100		нет	подвальное помещение
149	К.ЕРНИЯЗОВА, д.13/1	100		нет	подвальное помещение
150	К.ЕРНИЯЗОВА, д.13/2	100		нет	подвальное помещение
151	К.ЕРНИЯЗОВА, д.13/3	100		нет	подвальное помещение
152	К.ЕРНИЯЗОВА, д.16	100		нет	подвальное помещение
153	К.ЕРНИЯЗОВА, д.18	100		нет	подвальное помещение
154	К.МЕДЕУБАЕВ, д.22Б	100		нет	подвальное помещение
155	КРУПСКАЯ, д.24А	100		нет	подвальное помещение
156	КРУПСКАЯ, д.24Б	100		нет	подвальное помещение
157	КРУПСКАЯ, д.24В	100		нет	подвальное помещение
158	КРУПСКАЯ, д.24Д	100		нет	подвальное помещение
159	КРУПСКАЯ, д.26	100		нет	подвальное помещение
160	КРУПСКАЯ, д.44	100		нет	подвальное помещение
161	КРУПСКАЯ, д.71	100		нет	подвальное помещение
162	ЛЕСХОЗ, д.10	100		нет	подвальное помещение
163	ЛЕСХОЗ, д.11	100		нет	подвальное помещение
164	ЛЕСХОЭ, д.12	100		нет	подвальное помещение
165	ЛЕСХОЗ, д.13	100		нет	подвальное помещение
166	ЛЕСХОЗ, д.14	100		нет	подвальное помещение
167	ЛЕСХОЗ, д.15	100		нет	подвальное помещение
168	ЛЕСХОЗ, д.17	100		нет	подвальное помещение
169	ЛЕСХОЗ, д.18	100		нет	подвальное помещение
170	ЛЕСХОЗ, д.19	100		нет	подвальное помещение
171	ЛЕСХОЗ, д.21А	100		нет	подвальное помещение
172	ЛЕСХОЗ, д.22	100		нет	подвальное помещение
173	ЛЕСХОЗ, д.22А	100		нет	подвальное помещение
174	ЛЕСХОЗ, д.23	100		нет	подвальное помещение
175	ЛЕСХОЗ, д.23А	100		нет	подвальное помещение
176	ЛЕСХОЗ, д.24	100		нет	подвальное помещение
177	ЛЕСХОЗ, д.26	100		нет	подвальное помещение
178	ЛЕСХОЗ, д.28	100		нет	подвальное помещение
179	ЛЕСХОЗ, д.29А	100		нет	подвальное помещение
180	ЛЕСХОЗ, д.30	100		нет	подвальное помещение
181	ЛЕСХОЗ, д.31	100		нет	подвальное помещение
182	ЛЕСХОЗ, д.32	100		нет	подвальное помещение
183	ЛЕСХОЗ, д.33	100		нет	подвальное помещение
184	ЛЕСХОЗ, д.34	100		нет	подвальное помещение
185	ЛЕСХОЗ, д.35	100		нет	подвальное помещение
186	ЛЕСХОЗ, д.37	100		нет	подвальное помещение
187	ЛЕСХОЗ, д.38	100		нет	подвальное помещение
188	ЛЕСХОЗ, д.39	100		нет	подвальное помещение
189	ЛЕСХОЗ, д.4	100		нет	подвальное помещение
190	ЛЕСХОЗ, д.40	100		нет	подвальное помещение
191	ЛЕСХОЗ, д.43	100		нет	подвальное помещение
192	ЛЕСХОЗ, д.44	100		нет	подвальное помещение
193	ЛЕСХОЗ, д.47	100		нет	подвальное помещение

Взам. инв. №

Подп. и дата

Инв. № подл.

Изм.	Кол.уч.	Лист	№ док.	Подп.	Дата	3221123.ВК			
						Автоматизация производственных процессов водоснабжения и водоотведения г. Атырау			
ГИП		Дихамбаев Н.			11.23	Общедомовые приборы учета	Стадия	Лист	Листов
							РП	5	29
Разработал		Каздаев Н			11.23	Исходные данные (начало)	ТОО "KazDevSolution" г. Алматы		
Н. контр.		Калиева Д.			11.23				

Формат А3

194	ЛЕСХОЗ, д.48	100		нет	подвальное помещение
195	ЛЕСХОЗ, д.49	100		нет	подвальное помещение
196	ЛЕСХОЗ, д.54	100		нет	подвальное помещение
197	ЛЕСХОЗ, д.55	100		нет	подвальное помещение
198	ЛЕСХОЗ, д.63	100		нет	подвальное помещение
199	ЛЕСХОЗ, д.9	100		нет	подвальное помещение
200	пр-т К.Сатпаев, д.10	100		нет	подвальное помещение
201	пр-т К.Сатпаев, д.12	100		нет	подвальное помещение
202	пр-т К.Сатпаев, д.13	100		нет	подвальное помещение
203	пр-т К.Сатпаев, д.14	100		нет	подвальное помещение
204	пр-т К.Сатпаев, д.15А	100		нет	подвальное помещение
205	пр-т К.Сатпаев, д.16	100		нет	подвальное помещение
206	пр-т К.Сатпаев, д.18	100		нет	подвальное помещение
207	пр-т К.Сатпаев, д.19	100		нет	подвальное помещение
208	пр-т К.Сатпаев, д.19А/Б	100		нет	подвальное помещение
209	пр-т К.Сатпаев, д.19А/В	100		нет	подвальное помещение
210	пр-т К.Сатпаев, д.2Б	100		нет	подвальное помещение
211	пр-т К.Сатпаев, д.2В	100		нет	подвальное помещение
212	пр-т К.Сатпаев, д.2Г	100		нет	подвальное помещение
213	пр-т К.Сатпаев, д.21А	100		нет	подвальное помещение
214	пр-т К.Сатпаев, д.22	100		нет	подвальное помещение
215	пр-т К.Сатпаев, д.23	100		нет	подвальное помещение
216	пр-т К.Сатпаев, д.24	100		нет	подвальное помещение
217	пр-т К.Сатпаев, д.25	100		нет	подвальное помещение
218	пр-т К.Сатпаев, д.26	100		нет	подвальное помещение
219	пр-т К.Сатпаев, д.27	100		нет	подвальное помещение
220	пр-т К.Сатпаев, д.28	100		нет	подвальное помещение
221	пр-т К.Сатпаев, д.29	100		нет	подвальное помещение
222	пр-т К.Сатпаев, д.3А	100		нет	подвальное помещение
223	пр-т К.Сатпаев, д.30	100		нет	подвальное помещение
224	пр-т К.Сатпаев, д.32	100		нет	подвальное помещение
225	пр-т К.Сатпаев, д.32А	100		нет	подвальное помещение
226	пр-т К.Сатпаев, д.34	100		нет	подвальное помещение
227	пр-т К.Сатпаев, д.36	100		нет	подвальное помещение
228	пр-т К.Сатпаев, д.4А	100		нет	подвальное помещение
229	пр-т К.Сатпаев, д.42	100		нет	подвальное помещение
230	пр-т К.Сатпаев, д.5А	100		нет	подвальное помещение
231	пр-т К.Сатпаев, д.5Б	100		нет	подвальное помещение
232	пр-т К.Сатпаев, д.5Г	100		нет	подвальное помещение
233	пр-т К.Сатпаев, д.5Д	100		нет	подвальное помещение
234	пр-т К.Сатпаев, д.52	100		нет	подвальное помещение
235	пр-т К.Сатпаев, д.54	100		нет	подвальное помещение
236	пр-т К.Сатпаев, д.56	100		нет	подвальное помещение
237	пр-т К.Сатпаев, д.58	100		нет	подвальное помещение
238	пр-т К.Сатпаев, д.60	100		нет	подвальное помещение
239	пр-т К.Сатпаев, д.66	100		нет	подвальное помещение
240	пр-т К.Сатпаев, д.8	100		нет	подвальное помещение
241	САРЫ-АРКА, д.28	100		нет	подвальное помещение
242	САРЫ-АРКА, д.29	100		нет	подвальное помещение

Взам. инв. №

Подп. и дата

Инв. № подл.

Изм.	Кол.уч.	Лист	№ док.	Подп.	Дата	3221123.ВК			
						Автоматизация производственных процессов водоснабжения и водоотведения г. Атырау			
ГИП		Дихамбаев Н.			11.23	Общедомовые приборы учета	Стадия	Лист	Листов
							РП	6	29
Разработал		Каздаев Н			11.23	Исходные данные (начало)	ТОО "KazDevSolution" г. Алматы		
Н. контр.		Калиева Д.			11.23				

Формат А3

243	САРЫ-АРКА, д.30	100		нет	подвальное помещение
244	САРЫ-АРКА, д.31	100		нет	подвальное помещение
245	САРЫ-АРКА, д.32	100		нет	подвальное помещение
246	САРЫ-АРКА, д.33	100		нет	подвальное помещение
247	САРЫ-АРКА, д.35	100		нет	подвальное помещение
248	САРЫ-АРКА, д.37	100		нет	подвальное помещение
249	САРЫ-АРКА, д.38	100		нет	подвальное помещение
250	САРЫ-АРКА, д.39	100		нет	подвальное помещение
251	С.СЕЙФУЛЛИНА, д.20	100		нет	подвальное помещение
252	С.СЕЙФУЛЛИНА, д.5В	100		нет	подвальное помещение
253	ЧЕРНАЯ-РЕЧКА, д.1	100		нет	подвальное помещение
254	Азаттық даңғылы 46А	100		нет	подвальное помещение
255	Азаттық даңғылы 49	100		нет	подвальное помещение
256	Азаттық даңғылы 49А	100		нет	подвальное помещение
257	Азаттық даңғылы 51А	100		нет	подвальное помещение
258	Азаттық даңғылы 51Б	100		нет	подвальное помещение
259	Азаттық даңғылы 57	100		нет	подвальное помещение
260	Азаттық даңғылы 59	100		нет	подвальное помещение
261	Азаттық даңғылы 60	100		нет	подвальное помещение
262	Азаттық даңғылы 60А	100		нет	подвальное помещение
263	Азаттық даңғылы 62	100		нет	подвальное помещение
264	Азаттық даңғылы 67	100		нет	подвальное помещение
265	Азаттық даңғылы 67А	100		нет	подвальное помещение
266	Азаттық даңғылы 68	100		нет	подвальное помещение
267	Азаттық даңғылы 68Б	100		нет	подвальное помещение
268	Азаттық даңғылы 68В	100		нет	подвальное помещение
269	Азаттық даңғылы 71	100		нет	подвальное помещение
270	Азаттық даңғылы 72Б	100		нет	подвальное помещение
271	Азаттық даңғылы 77	100		нет	подвальное помещение
272	Азаттық даңғылы 90	100		нет	подвальное помещение
273	Азаттық даңғылы 92	100		нет	подвальное помещение
274	Азаттық даңғылы 94	100		нет	подвальное помещение
275	Азаттық даңғылы 99А	100		нет	подвальное помещение
276	Центральный 3	100		нет	подвальное помещение
277	Центральный 4	100		нет	подвальное помещение
278	Центральный 5	100		нет	подвальное помещение
279	Центральный 6	100		нет	подвальное помещение
280	Центральный 7	100		нет	подвальное помещение
281	Центральный 8	100		нет	подвальное помещение
282	Центральный 9	100		нет	подвальное помещение
283	Центральный 10	100		нет	подвальное помещение
284	Центральный 11	100		нет	подвальное помещение
285	ул.Махамбета 87Б	100		нет	подвальное помещение
286	ул.Махамбета 99	100		нет	подвальное помещение
287	ул.Махамбета 103	100		нет	подвальное помещение
288	ул.Махамбета 107	100		нет	подвальное помещение
289	ул.Махамбета 109	100		нет	подвальное помещение
290	ул.Махамбета 112	100		нет	подвальное помещение
291	ул.Махамбета 114	100		нет	подвальное помещение

Взам. инв. №

Подп. и дата

Инв. № подл.

Изм.	Кол.уч.	Лист	№ док.	Подп.	Дата	3221123.ВК			
						Автоматизация производственных процессов водоснабжения и водоотведения г. Атырау			
ГИП		Дихамбаев Н.			11.23	Общедомовые приборы учета	Стадия	Лист	Листов
							РП	7	29
Разработал		Каздаев Н			11.23	Исходные данные (начало)	ТОО "KazDevSolution" г. Алматы		
Н. контр.		Калиева Д.			11.23				

Формат А3

292	ул.Махамбета 114А	100		нет	подвальное помещение
293	ул.Махамбета 114Б	100		нет	подвальное помещение
294	ул.Махамбета 116	100		нет	подвальное помещение
295	ул.Махамбета 116А	100		нет	подвальное помещение
296	ул.Махамбета 116В	100		нет	подвальное помещение
297	ул.Махамбета 116Г	100		нет	подвальное помещение
298	ул.Махамбета 118А	100		нет	подвальное помещение
299	ул.Махамбета 118Б	100		нет	подвальное помещение
300	ул.Махамбета 118В	100		нет	подвальное помещение
301	ул.Махамбета 118Г	100		нет	подвальное помещение
302	ул.Махамбета 119	100		нет	подвальное помещение
303	ул.Махамбета 121	100		нет	подвальное помещение
304	ул.Махамбета 123	100		нет	подвальное помещение
305	ул.Махамбета 125	100		нет	подвальное помещение
306	ул.Махамбета 125Б	100		нет	подвальное помещение
307	ул.Махамбета 127	100		нет	подвальное помещение
308	ул.Махамбета 128	100		нет	подвальное помещение
309	ул.Махамбета 128А	100		нет	подвальное помещение
310	ул.Махамбета 128Б	100		нет	подвальное помещение
311	ул.Махамбета 130	100		нет	подвальное помещение
312	ул.Махамбета 130А	100		нет	подвальное помещение
313	ул.Махамбета 132	100		нет	подвальное помещение
314	ул.Махамбета 134	100		нет	подвальное помещение
315	ул.Абая 13А	100		нет	подвальное помещение
316	ул.Абая 15	100		нет	подвальное помещение
317	ул.Абая 16А	100		нет	подвальное помещение
318	ул.Абая 18А	100		нет	подвальное помещение
319	ул.Абая 19	100		нет	подвальное помещение
320	ул.Абая 21	100		нет	подвальное помещение
321	ул.Абая 25	100		нет	подвальное помещение
322	ул.Абая 26	100		нет	подвальное помещение
323	ул.Абая 28А	100		нет	подвальное помещение
324	ул.Абая 30	100		нет	подвальное помещение
325	ул.С.Датов 27	100		нет	подвальное помещение
326	ул.С.Датов 29	100		нет	подвальное помещение
327	ул.С.Датов 31	100		нет	подвальное помещение
328	ул.С.Датов 33	100		нет	подвальное помещение
329	ул.С.Датов 35А	100		нет	подвальное помещение
330	ул.С.Датов 35Б	100		нет	подвальное помещение
331	ул.С.Датов 35В	100		нет	подвальное помещение
332	ул.С.Датов 35Г	100		нет	подвальное помещение
333	СМП-1361	100		нет	подвальное помещение
334	СМП-1362	100		нет	подвальное помещение
335	СМП-1363	100		нет	подвальное помещение
336	СМП-1364	100		нет	подвальное помещение
337	СМП-1365	100		нет	подвальное помещение
338	СМП-1366	100		нет	подвальное помещение
339	СМП-1367	100		нет	подвальное помещение

Взам. инв. №

Подп. и дата

Инв. № подл.

						3221123.ВК
Изм.	Кол.уч.	Лист	№ док.	Подп.	Дата	Автоматизация производственных процессов водоснабжения и водоотведения г. Атырау
ГИП		Дихамбаев Н.			11.23	Общедомовые приборы учета
Разработал		Каздаев Н			11.23	Исходные данные (начало)
Н. контр.		Калиева Д.			11.23	

Стадия	Лист	Листов
РП	8	29

ТОО "KazDevSolution" г. Алматы

Формат А3

340	СМП-1367А	100		нет	подвальное помещение
341	ул.М.Баймуканова1	100		нет	подвальное помещение
342	ул.М.Баймуканова2	100		нет	подвальное помещение
343	ул.М.Баймуканова3	100		нет	подвальное помещение
344	ул.М.Баймуканова33	100		нет	подвальное помещение
345	ул.М.Баймуканова33А	100		нет	подвальное помещение
346	ул.М.Баймуканова35	100		нет	подвальное помещение
347	ул.М.Баймуканова37	100		нет	подвальное помещение
348	ул.М.Баймуканова39А	100		нет	подвальное помещение
349	ул.М.Баймуканова39Е	100		нет	подвальное помещение
350	ул.М.Баймуканова39К	100		нет	подвальное помещение
351	ул.М.Баймуканова41	100		нет	подвальное помещение
352	ул.М.Баймуканова41А	100		нет	подвальное помещение
353	ул.М.Баймуканова43	100		нет	подвальное помещение
354	ул.М.Баймуканова45А	100		нет	подвальное помещение
355	ул.М.Баймуканова47	100		нет	подвальное помещение
356	ул.М.Баймуканова47А	100		нет	подвальное помещение
357	ул.М.Баймуканова48	100		нет	подвальное помещение
358	ул.М.Баймуканова51	100		нет	подвальное помещение
359	ул.М.Баймуканова53	100		нет	подвальное помещение
360	мкр. Алмагуль18	100		нет	подвальное помещение
361	мкр. Алмагуль19	100		нет	подвальное помещение
362	мкр. Алмагуль20	100		нет	подвальное помещение
363	мкр. Алмагуль21	100		нет	подвальное помещение
364	мкр. Алмагуль22	100		нет	подвальное помещение
365	мкр. Алмагуль23	100		нет	подвальное помещение
366	мкр. Алмагуль24	100		нет	подвальное помещение
367	мкр. Алмагуль27	100		нет	подвальное помещение
368	мкр. Алмагуль28	100		нет	подвальное помещение
369	мкр. Алмагуль29	100		нет	подвальное помещение
370	мкр. Алмагуль30	100		нет	подвальное помещение
371	мкр. Алмагуль31	100		нет	подвальное помещение
372	мкр. Алмагуль32	100		нет	подвальное помещение
373	мкр. Алмагуль33	100		нет	подвальное помещение
374	ул.Г.Канцева1	100		нет	подвальное помещение
375	ул.Г.Канцева3А	100		нет	подвальное помещение
376	ул.Г.Канцева4	100		нет	подвальное помещение
377	ул.Г.Канцева5	100		нет	подвальное помещение
378	ул.Г.Канцева6А	100		нет	подвальное помещение
379	ул.Г.Канцева11	100		нет	подвальное помещение
380	А.БАЙЖИГИТОВА, а.66	100		нет	подвальное помещение
381	А.БАЙЖИГИТОВА, д.74	100		нет	подвальное помещение
382	БЕЙБІТШІЛІК ДАҢ-ЛЫ, д.70	100		нет	подвальное помещение
383	БЕЙБІТШІЛІК ДАҢ-ЛЫ, д.78	100		нет	подвальное помещение
384	Ғ.ҚОЖАҚАЕВ, д.25	100		нет	подвальное помещение
385	Ғ.ҚОЖАҚАЕВ, д.27	100		нет	подвальное помещение
386	Ғ.ҚОЖАҚАЕВ, д.29	100		нет	подвальное помещение
387	Ғ.ҚОЖАҚАЕВ, д.44	100		нет	подвальное помещение

Взам. инв. №

Подп. и дата

Инв. № подп.

						3221123.ВК
Изм.	Кол.уч.	Лист	№ док.	Подп.	Дата	Автоматизация производственных процессов водоснабжения и водоотведения г. Атырау
ГИП		Дихамбаев Н.			11.23	Общедомовые приборы учета — Стадия: РП; Лист: 9; Листов: 29
Разработал		Каздаев Н			11.23	Исходные данные (начало) — ТОО "KazDevSolution" г. Алматы
Н. контр.		Калиева Д.			11.23	

Формат А3

388	М.ӘШЕНОВ К-СІ, д.2	100		нет	подвальное помещение
389	Қ.Ахмедияров, д.1	100		нет	подвальное помещение
390	Қ.Ахмедияров, д.10	100		нет	подвальное помещение
391	Қ.Ахмедияров, д.14	100		нет	подвальное помещение
392	Қ.Ахмедияров, д.15	100		нет	подвальное помещение
393	Қ.Ахмедияров, д.15А	100		нет	подвальное помещение
394	Қ.Ахмедияров, д.16	100		нет	подвальное помещение
395	Қ.Ахмедияров, д.17	100		нет	подвальное помещение
396	Қ.Ахмедияров, д.17А	100		нет	подвальное помещение
397	Қ.Ахмедияров, д.19	100		нет	подвальное помещение
398	Қ.Ахмедияров, д.2	100		нет	подвальное помещение
399	Қ.Ахмедияров, д.20	100		нет	подвальное помещение
400	Қ.Ахмедияров, д.21	100		нет	подвальное помещение
401	Қ.Ахмедияров, д.22	100		нет	подвальное помещение
402	Қ.Ахмедияров, д.23	100		нет	подвальное помещение
403	Қ.Ахмедияров, д.23А	100		нет	подвальное помещение
404	Қ.Ахмедияров, д.24	100		нет	подвальное помещение
405	Қ.Ахмедияров, д.26	100		нет	подвальное помещение
406	Қ.Ахмедияров, д.26А	100		нет	подвальное помещение
407	Қ.Ахмедияров, д.28	100		нет	подвальное помещение
408	Қ.Ахмедияров, д.28А	100		нет	подвальное помещение
409	Қ.Ахмедияров, д.3	100		нет	подвальное помещение
410	Қ.Ахмедияров, д.30	100		нет	подвальное помещение
411	Қ.Рысқұлбеков, д.25	100		нет	подвальное помещение
412	Нурсая 34	100		нет	подвальное помещение
413	Нурсая 36	100		нет	подвальное помещение
414	Нурсая 38	100		нет	подвальное помещение
415	Нурсая 40	100		нет	подвальное помещение
416	Нурсая 55	100		нет	подвальное помещение
417	Нурсая 56	100		нет	подвальное помещение
418	Нурсая 57	100		нет	подвальное помещение
419	Нурсая 58	100		нет	подвальное помещение
420	Нурсая 59	100		нет	подвальное помещение
421	Нурсая 60	100		нет	подвальное помещение
422	Нурсая 61	100		нет	подвальное помещение
423	Нурсая 62	100		нет	подвальное помещение
424	Нурсая 63	100		нет	подвальное помещение
425	Нурсая 64	100		нет	подвальное помещение
426	Нурсая 65	100		нет	подвальное помещение
427	Нурсая 66	100		нет	подвальное помещение
428	Нурсая 67	100		нет	подвальное помещение
429	Нурсая 68	100		нет	подвальное помещение
430	Нурсая 69	100		нет	подвальное помещение
431	Нурсая 70	100		нет	подвальное помещение
432	Нурсая 77/1	100		нет	подвальное помещение
433	Нурсая 77/2	100		нет	подвальное помещение
434	Нурсая 78/1	100		нет	подвальное помещение
435	Нурсая 84	100		нет	подвальное помещение
436	Нурсая 85	100		нет	подвальное помещение

Взам. инв. №

Подп. и дата

Инв. № подл.

						3221123.ВК		
Изм.	Кол.уч.	Лист	№ док.	Подп.	Дата	Автоматизация производственных процессов водоснабжения и водоотведения г. Атырау		
ГИП		Дихамбаев Н.			11.23	Общедомовые приборы учета	Стадия	Лист	Листов
							РП	10	29
Разработал		Каздаев Н			11.23	Исходные данные (начало)	ТОО "KazDevSolution" г. Алматы		
Н. контр.		Калиева Д.			11.23				

Формат А3

437	Нурсая 86	100		нет	подвальное помещение
438	Нурсая 88	100		нет	подвальное помещение
439	Нурсая ул.17, 10Бл-(1,8)	100		нет	подвальное помещение
440	Нурсая ул.17, 23	100		нет	подвальное помещение
441	Нурсая ул.К.Нарембаев 17Бл- (1,5)	100		нет	подвальное помещение
442	Нурсая ул.Т.Жумагалиев 10Бл-2	100		нет	подвальное помещение
443	Нурсая ул.Т.Жумагалиев 10Бл-3	100		нет	подвальное помещение
444	Нурсая ул.Т.Жумагалиев 10Бл-4	100		нет	подвальное помещение
445	Нурсая ул.Т.Жумагалиев 10Бл-5	100		нет	подвальное помещение
446	Нурсая ул.Т.Жумагалиев 10Бл-6	100		нет	подвальное помещение
447	Нурсая ул.Т.Жумагалиев 10Бл-7	100		нет	подвальное помещение
448	Нурсая ул.Т.Жумагалиев 10Бл-8	100		нет	подвальное помещение
449	Нурсая ул.Т.Жумагалиев 10Бл-9	100		нет	подвальное помещение
450	Нурсая ул.Т.Жумагалиев 10Бл-11	100		нет	подвальное помещение
451	Нурсая ул.Т.Жумагалиев 10Бл-12	100		нет	подвальное помещение
452	Нурсая ул.Т.Жумагалиев 14	100		нет	подвальное помещение
453	Нурсая ул.Т.Жумагалиев 14А	100		нет	подвальное помещение
454	Нурсая ул.Т.Жумагалиев 15	100		нет	подвальное помещение
455	Нурсая ул.Т.Жумагалиев 15Б	100		нет	подвальное помещение
456	Нурсая ул.Т.Жумагалиев 15В	100		нет	подвальное помещение
457	Нурсая ул.Т.Жумагалиев 15Г	100		нет	подвальное помещение
458	Нурсая ул.Т.Жумагалиев 15Д	100		нет	подвальное помещение
459	Нурсая ул.Т.Жумагалиев 15Е	100		нет	подвальное помещение
460	Нурсая ул.Т.Жумагалиев 15К	100		нет	подвальное помещение
461	Нурсая ул.Т.Жумагалиев 17А Бл(1-4)	100		нет	подвальное помещение
462	Нурсая ул.Т.Жумагалиев 21	100		нет	подвальное помещение
463	Нурсая ул.Т.Жумагалиев 25	100		нет	подвальное помещение
464	Нурсая ул.Т.Жумагалиев 25А	100		нет	подвальное помещение
465	Самал ул.31, 22	100		нет	подвальное помещение
466	Самал ул.А.Каримова 117Бл-1	100		нет	подвальное помещение
467	Нурсая ул.Р.Габдиева 47Бл-А	100		нет	подвальное помещение
468	Нурсая ул.Р.Габдиева 47Бл-Б	100		нет	подвальное помещение
469	Жети Казына 1Бл	100		нет	подвальное помещение
470	Жети Казына 2Бл	100		нет	подвальное помещение
471	Жети Казына 3Бл	100		нет	подвальное помещение
472	Жети Казына 4Бл	100		нет	подвальное помещение
473	Жети Казына 5Бл	100		нет	подвальное помещение
474	Жети Казына 6Бл	100		нет	подвальное помещение
475	Жети Казына 7Бл	100		нет	подвальное помещение
476	Жети Казына 8Бл	100		нет	подвальное помещение
477	Жети Казына 9	100		нет	подвальное помещение
478	Елорда д-лы 9А	100		нет	подвальное помещение
479	Абилхайырхан д-лы 41А	100		нет	подвальное помещение
480	Абилхайырхан д-лы 41Б	100		нет	подвальное помещение
481	пр.К.Сатпаева 39Бл-А	100		нет	подвальное помещение
482	пр.К.Сатпаева 39Бл-Б	100		нет	подвальное помещение
483	пр.К.Сатпаева 39Бл-В	100		нет	подвальное помещение
484	пр.К.Сатпаева 41Бл-Б	100		нет	подвальное помещение
485	пр.К.Сатпаева 41Бл-В	100		нет	подвальное помещение

Взам. инв. №

Подп. и дата

Инв. № подл.

						3221123.ВК			
Изм.	Кол. уч.	Лист	№ док.	Подп.	Дата	Автоматизация производственных процессов водоснабжения и водоотведения г. Атырау			
ГИП		Дихамбаев Н.			11.23	Общедомовые приборы учета	Стадия	Лист	Листов
							РП	11	29
Разработал		Каздаев Н			11.23	Исходные данные (начало)	ТОО "KazDevSolution" г. Алматы		
Н. контр.		Калиева Д.			11.23				

Формат А3

486	пр.К.Сатпаева 41Бл-Д	100		нет	подвальное помещение
487	ул.Аманшина 72	100		нет	подвальное помещение
488	ул.Аманшина 74	100		нет	подвальное помещение
489	ул.Г.Бергалиев 71	100		нет	подвальное помещение
490	ул.Г.Бергалиев 73	100		нет	подвальное помещение
491	ул.Г.Бергалиев 75	100		нет	подвальное помещение
492	ул.С.Бейбарс 17	100		нет	подвальное помещение
493	ул.С.Бейбарс 19	100		нет	подвальное помещение
494	ул.С.Бейбарс 19А	100		нет	подвальное помещение
495	ул.С.Бейбарс 21	100		нет	подвальное помещение
496	ул.С.Бейбарс 21А	100		нет	подвальное помещение
497	ул.С.Бейбарс 25	100		нет	подвальное помещение
498	ул.С.Бейбарс 38	100		нет	подвальное помещение
499	ул.С.Бейбарс 40	100		нет	подвальное помещение
500	ул.С.Бейбарс 42	100		нет	подвальное помещение
501	ул.Т.Амандосов 42	100		нет	подвальное помещение
502	ул.Т.Амандосов 42/2	100		нет	подвальное помещение
503	ул.Б.Момышулы 15	100		нет	подвальное помещение
504	ул.Б.Момышулы 17	100		нет	подвальное помещение
505	ул.Б.Момышулы 19	100		нет	подвальное помещение
506	ул.Б.Момышулы 21	100		нет	подвальное помещение
507	ул.Б.Момышулы 23	100		нет	подвальное помещение
508	ул.Б.Момышулы 25	100		нет	подвальное помещение
509	ул.Б.Момышулы 27	100		нет	подвальное помещение
510	ул.Ж.Молдагалиева 5	100		нет	подвальное помещение
511	ул.Ж.Молдагалиева 7	100		нет	подвальное помещение
512	ул.Ж.Молдагалиева 26	100		нет	подвальное помещение
513	ул.Ж.Молдагалиева 28	100		нет	подвальное помещение
514	ул.Ж.Молдагалиева 29	100		нет	подвальное помещение
515	ул.Ж.Молдагалиева 31	100		нет	подвальное помещение
516	ул.Ж.Молдагалиева 32	100		нет	подвальное помещение
517	ул.К.Смагулов 52А	100		нет	подвальное помещение
518	ул.К.Смагулов 56	100		нет	подвальное помещение
519	ул.К.Смагулов 56А	100		нет	подвальное помещение
520	ул.К.Смагулов 56Б	100		нет	подвальное помещение
521	ул.Каженбаева 1	100		нет	подвальное помещение
522	ул.Каженбаева 2	100		нет	подвальное помещение
523	ул.Каженбаева 3	100		нет	подвальное помещение
524	МЖК 1	100		нет	подвальное помещение
525	ул.О.Атамбаева 20	100		нет	подвальное помещение
526	ул.Сауыргалиева 21	100		нет	подвальное помещение
527	ул.Сауыргалиева 21А	100		нет	подвальное помещение
528	ул.Ш.Уалиханов 6А	100		нет	подвальное помещение
529	ул.Ш.Уалиханов 9А	100		нет	подвальное помещение
530	ул.Алипова 2	100		нет	подвальное помещение
531	ул.Алипова 2А	100		нет	подвальное помещение
532	ул.Алипова 3	100		нет	подвальное помещение
533	ул.Алипова 5а	100		нет	подвальное помещение
534	Досмухамбетова 2А	100	без подвала	нет	колодец

Взам. инв. №

Подп. и дата

Инв. № подл.

						3221123.ВК		
Изм.	Кол.уч.	Лист	№ док.	Подп.	Дата	Автоматизация производственных процессов водоснабжения и водоотведения г. Атырау		
ГИП		Дихамбаев Н.			11.23	Общедомовые приборы учета	Стадия	Лист	Листов
							РП	12	29
Разработал		Каздаев Н			11.23	Исходные данные (начало)	ТОО "KazDevSolution" г. Алматы		
Н. контр.		Калиева Д.			11.23				

Формат А3

535	Досмухамбетова 4	100	без подвала	нет	колодец
536	Досмухамбетова 5	100	без подвала	нет	колодец
537	Досмухамбетова 6	100	без подвала	нет	колодец
538	Досмухамбетова 8	100	без подвала	нет	колодец
539	Досмухамбетова 12	100	без подвала	нет	колодец
540	Досмухамбетова 13	100	без подвала	нет	колодец
541	Досмухамбетова 14	100	без подвала	нет	колодец
542	Досмухамбетова 14А	100	без подвала	нет	колодец
543	Досмухамбетова 15А	100	без подвала	нет	колодец
544	Досмухамбетова 16А/1	100	без подвала	нет	колодец
545	Досмухамбетова 16А/2	100	без подвала	нет	колодец
546	Досмухамбетова 17	100	без подвала	нет	колодец
547	Досмухамбетова 19	100	без подвала	нет	колодец
548	Яблочная 5	100	без подвала	нет	колодец
549	С.Датова 11	100	без подвала	нет	колодец
550	С.Датова 11А	100	без подвала	нет	колодец
551	С.Датова 12	100	без подвала	нет	колодец
552	С.Датова 13	100	без подвала	нет	колодец
553	С.Датова 14	100	без подвала	нет	колодец
554	С.Датова 15	100	без подвала	нет	колодец
555	С.Датова 21	100	без подвала	нет	колодец
556	С.Датова 23	100	без подвала	нет	колодец
557	С.Датова 25	100	без подвала	нет	колодец
558	Азаттык д-лы 2Г	100	без подвала	нет	колодец
559	Азаттык д-лы 12	100	без подвала	нет	колодец
560	Азаттык д-лы 13	100	без подвала	нет	колодец
561	Азаттык д-лы 15	100	без подвала	нет	колодец
562	Азаттык д-лы 20	100	без подвала	нет	колодец
563	Азаттык д-лы 21	100	без подвала	нет	колодец
564	Азаттык д-лы 21А	100	без подвала	нет	колодец
565	Азаттык д-лы 22	100	без подвала	нет	колодец
566	Азаттык д-лы 23	100	без подвала	нет	колодец
567	Азаттык д-лы 23А	100	без подвала	нет	колодец
568	Азаттык д-лы 24	100	без подвала	нет	колодец
569	Азаттык д-лы 25	100	без подвала	нет	колодец
570	Азаттык д-лы 26	100	без подвала	нет	колодец
571	Азаттык д-лы 26А	100	без подвала	нет	колодец
572	Азаттык д-лы 27	100	без подвала	нет	колодец
573	Азаттык д-лы 28	100	без подвала	нет	колодец
574	Азаттык д-лы 29	100	без подвала	нет	колодец
575	Азаттык д-лы 30	100	без подвала	нет	колодец
576	Азаттык д-лы 32А	100	без подвала	нет	колодец
577	Азаттык д-лы 33	100	без подвала	нет	колодец
578	Азаттык д-лы 34	100	без подвала	нет	колодец
579	Азаттык д-лы 35	100	без подвала	нет	колодец
580	Азаттык д-лы 36	100	без подвала	нет	колодец
581	Азаттык д-лы 40	100	без подвала	нет	колодец
582	Азаттык д-лы 42	100	без подвала	нет	колодец
583	Азаттык д-лы 42А	100	без подвала	нет	колодец

Взам. инв. №

Подп. и дата

Инв. № подп.

						3221123.ВК
Изм.	Кол.уч.	Лист	№ док.	Подп.	Дата	Автоматизация производственных процессов водоснабжения и водоотведения г. Атырау
ГИП		Дихамбаев Н.			11.23	Общедомовые приборы учета
Разработал		Каздаев Н			11.23	Исходные данные (начало)
Н. контр.		Калиева Д.			11.23	

Стадия	Лист	Листов
РП	13	29

ТОО "KazDevSolution" г. Алматы

Формат А3

584	Азаттык д-лы 72	100	без подвала	нет	колодец
585	Азаттык д-лы 74	100	без подвала	нет	колодец
586	Ауэзова 56А	100	без подвала	нет	колодец
587	Ауэзова 57	100	без подвала	нет	колодец
588	Ауэзова 58	100	без подвала	нет	колодец
589	Ауэзова 59	100	без подвала	нет	колодец
590	Ауэзова 60	100	без подвала	нет	колодец
591	Ауэзова 60А	100	без подвала	нет	колодец
592	БЕРЕКЕ, д.49	100		нет	подвальное помещение
593	БЕРЕКЕ, д.54	100		нет	подвальное помещение
594	БЕРЕКЕ, д.56	100		нет	подвальное помещение
595	БЕРЕКЕ, д.23	90		нет	подвальное помещение
596	БЕРЕКЕ, д.24	90		нет	подвальное помещение
597	БЕРЕКЕ, д.25	90		нет	подвальное помещение
598	БЕРЕКЕ, д.27	90		нет	подвальное помещение
599	БЕРЕКЕ, д.28	90		нет	подвальное помещение
600	БЕРЕКЕ, д.29	90		нет	подвальное помещение
601	БЕРЕКЕ, д.30	90		нет	подвальное помещение
602	БЕРЕКЕ, д.31	90		нет	подвальное помещение
603	БЕРЕКЕ, д.32	90		нет	подвальное помещение
604	БЕРЕКЕ, д.33	90		нет	подвальное помещение
605	БЕРЕКЕ, д.34	90		нет	подвальное помещение
606	БЕРЕКЕ, д.35	90		нет	подвальное помещение
607	БЕРЕКЕ, д.36	90		нет	подвальное помещение
608	БЕРЕКЕ, д.37	90		нет	подвальное помещение
609	БЕРЕКЕ, д.38	90		нет	подвальное помещение
610	БЕРЕКЕ, д.41	90		нет	подвальное помещение
611	БЕРЕКЕ, д,42	90		нет	подвальное помещение
612	БЕРЕКЕ, д.44	90		нет	подвальное помещение
613	БЕРЕКЕ, д.45	90		нет	подвальное помещение
614	БЕРЕКЕ, д.46	90		нет	подвальное помещение
615	БЕРЕКЕ, д.47	90		нет	подвальное помещение
616	Нурсая 112	90		нет	подвальное помещение
617	Нурсая 113	90		нет	подвальное помещение
618	Нурсая 114	90		нет	подвальное помещение
619	Нурсая 115	90		нет	подвальное помещение
620	Нурсая 116	90		нет	подвальное помещение
621	Нурсая 117	90		нет	подвальное помещение
622	Нурсая 118	90		нет	подвальное помещение
623	Нурсая 119	90		нет	подвальное помещение
624	Нурсая 120	90		нет	подвальное помещение
625	Нурсая 121	90		нет	подвальное помещение
626	Гурьевская 66	75	без подвала	нет	колодец
627	Алтайская 1	75	без подвала	нет	колодец
628	Алтайская 3	75	без подвала	нет	колодец
629	Алтайская 5	75	без подвала	нет	колодец
630	Алтайская 7	75	без подвала	нет	колодец
631	Алтайская 9	75	без подвала	нет	колодец
632	Азаттык д-лы 80	75	без подвала	нет	колодец

Взам. инв. №

Подп. и дата

Инв. № подп.

633	Азаттык д-лы 82	75	без подвала	нет	колодец
634	Азаттык д-лы 84	75	без подвала	нет	колодец
635	Азаттык д-лы 86	75	без подвала	нет	колодец
636	Азаттык д-лы 87	75	без подвала	нет	колодец
637	Азаттык д-лы 88	75	без подвала	нет	колодец
638	Азаттык д-лы 89	75	без подвала	нет	колодец
639	Азаттык д-лы 91	75	без подвала	нет	колодец
640	Азаттык д-лы 93	75	без подвала	нет	колодец
641	Азаттык д-лы 95	75	без подвала	нет	колодец
642	Азаттык д-лы 102	75	без подвала	нет	колодец
643	Азаттык д-лы 104	75	без подвала	нет	колодец
644	Азаттык д-лы 106	75	без подвала	нет	колодец
645	Азаттык д-лы 108	75	без подвала	нет	колодец
646	Азаттык д-лы 110	75	без подвала	нет	колодец
647	Азаттык д-лы 112А	75	без подвала	нет	колодец
648	Азаттык д-лы 114	75	без подвала	нет	колодец
649	Азаттык д-лы 116	75	без подвала	нет	колодец
650	Азаттык д-лы 117	75	без подвала	нет	колодец
651	Азаттык д-лы 118	75	без подвала	нет	колодец
652	Азаттык д-лы 119	75	без подвала	нет	колодец
653	Азаттык д-лы 120	75	без подвала	нет	колодец
654	Азаттык д-лы 121	75	без подвала	нет	колодец
655	Азаттык д-лы 122	75	без подвала	нет	колодец
656	Азаттык д-лы 124	75	без подвала	нет	колодец
657	Азаттык д-лы 126	75	без подвала	нет	колодец
658	Азаттык д-лы 127	75	без подвала	нет	колодец
659	Азаттык д-лы 129	75	без подвала	нет	колодец
660	Азаттык д-лы 130	75	без подвала	нет	колодец
661	Азаттык д-лы 131	75	без подвала	нет	колодец
662	Азаттык д-лы 131А	75	без подвала	нет	колодец
663	Азаттык д-лы 131Б	75	без подвала	нет	колодец
664	Азаттык д-лы 132	75	без подвала	нет	колодец
665	Азаттык д-лы 133	75	без подвала	нет	колодец
666	Азаттык д-лы 133Б	75	без подвала	нет	колодец
667	Азаттык д-лы 134	75	без подвала	нет	колодец
668	Азаттык д-лы 135	75	без подвала	нет	колодец
669	Азаттык д-лы 136	75	без подвала	нет	колодец
670	Азаттык д-лы 137	75	без подвала	нет	колодец
671	Азаттык д-лы 138	75	без подвала	нет	колодец
672	Азаттык д-лы 139	75	без подвала	нет	колодец
673	Азаттык д-лы 141	75	без подвала	нет	колодец
674	Азаттык д-лы 141А	75	без подвала	нет	колодец
675	Азаттык д-лы 143	75	без подвала	нет	колодец
676	Азаттык д-лы 143А	75	без подвала	нет	колодец
677	Азаттык д-лы 145	75	без подвала	нет	колодец
678	Азаттык д-лы 147	75	без подвала	нет	колодец
679	Азаттык д-лы 147А	75	без подвала	нет	колодец
680	Азаттык д-лы 149	75	без подвала	нет	колодец
681	Азаттык д-лы 149А	75	без подвала	нет	колодец

Взам. инв. №

Подп. и дата

Инв. № подп.

						3221123.ВК
Изм.	Кол. уч.	Лист	№ док.	Подп.	Дата	Автоматизация производственных процессов водоснабжения и водоотведения г. Атырау
ГИП		Дихамбаев Н.			11.23	Общедомовые приборы учета
Разработал		Каздаев Н			11.23	Исходные данные (начало)
Н. контр.		Калиева Д.			11.23	

Стадия	Лист	Листов
РП	15	29

ТОО "KazDevSolution"
г. Алматы

Формат А3

682	Азаттык д-лы 151	75	без подвала	нет	колодец
683	Азаттык д-лы 153	75	без подвала	нет	колодец
684	Азаттык д-лы 153А	75	без подвала	нет	колодец
685	Азаттык д-лы 155	75	без подвала	нет	колодец
686	Азаттык д-лы 155А	75	без подвала	нет	колодец
687	Азаттык д-лы 157	75	без подвала	нет	колодец
688	Азаттык д-лы 159	75	без подвала	нет	колодец
689	Азаттык д-лы 161	75	без подвала	нет	колодец
690	Азаттык д-лы 161А	75	без подвала	нет	колодец
691	Азаттык д-лы 163	75	без подвала	нет	колодец
692	Азаттык д-лы 163А	75	без подвала	нет	колодец
693	Азаттык д-лы 165	75	без подвала	нет	колодец
694	Азаттык д-лы 167	75	без подвала	нет	колодец
695	Азаттык д-лы 169	75	без подвала	нет	колодец
696	Азаттык д-лы 171	75	без подвала	нет	колодец
697	Азаттык д-лы 173	75	без подвала	нет	колодец
698	Азаттык д-лы 175	75	без подвала	нет	колодец
699	Азаттык д-лы 177	75	без подвала	нет	колодец
700	Азаттык д-лы 179	75	без подвала	нет	колодец
701	Азаттык д-лы 179А	75	без подвала	нет	колодец
702	БЕРЕКЕ, д.16	63	Два ввода диаметром 63	нет	подвальное помещение
703	БЕРЕКЕ, д 17	63	Два ввода диаметром 63	нет	подвальное помещение
704	БЕРЕКЕ, д.3	63	Два ввода диаметром 63	нет	подвальное помещение
705	ГЕОЛОГ, д.42	63		нет	подвальное помещение
706	ГЕОЛОГ, д.43	63		нет	подвальное помещение
707	ГЕОЛОГ, д 44	63		нет	подвальное помещение
708	ГЕОЛОГ, д 45	63		нет	подвальное помещение
709	ГЕОЛОГ, д.46	63		нет	подвальное помещение
710	ГЕОЛОГ, д.47	63		нет	подвальное помещение
711	ГЕОЛОГ, д.48	63		нет	подвальное помещение
712	ГЕОЛОГ, д.49	63		нет	подвальное помещение
713	ГЕОЛОГ, д.5	63		нет	подвальное помещение
714	ГЕОЛОГ, д 50	63		нет	подвальное помещение
715	ГЕОЛОГ, д.51	63		нет	подвальное помещение
716	ГЕОЛDГ, д.52	63		нет	подвальное помещение
717	ГЕОЛОГ, д.53	63		нет	подвальное помещение
718	ГЕОЛОГ, д.54	63		нет	подвальное помещение
719	ГЕОЛОГ, д.55	63		нет	подвальное помещение
720	ГЕОЛОГ, д.55А	63		нет	подвальное помещение
721	ГЕОЛОГ, д.56	63		нет	подвальное помещение
722	ГЕОЛОГ, д,57	63		нет	подвальное помещение
723	ГЕОЛОГ, д 58	63		нет	подвальное помещение
724	ГЕОЛОГ, д.59	63		нет	подвальное помещение
725	ГЕОЛОГ, д.6	63		нет	подвальное помещение
726	ГЕОЛОГ, д.60	63		нет	подвальное помещение
727	ГЕОЛОГ, д.61	63		нет	подвальное помещение
728	ГЕОЛОГ, д.62	63		нет	подвальное помещение
729	ГЕОЛОГ, д.63	63		нет	подвальное помещение
730	ГЕОJОГ, д.64	63		нет	подвальное помещение

Взам. инв. №

Подп. и дата

Инв. № подл.

						3221123.ВК
Изм.	Кол. уч.	Лист	№ док.	Подп.	Дата	Автоматизация производственных процессов водоснабжения и водоотведения г. Атырау
ГИП		Дихамбаев Н.			11.23	Общедомовые приборы учета
Разработал		Каздаев Н			11.23	Исходные данные (начало)
Н. контр.		Калиева Д.			11.23	

Стадия	Лист	Листов
РП	16	29

ТОО "KazDevSolution" г. Алматы

Формат А3

731	БЕРЕКЕ, д.5	63	Два ввода диаметром 63	нет	подвальное помещение
732	БЕРЕКЕ, д,6	63	Два ввода диаметром 63	нет	подвальное помещение
733	БЕРЕКЕ, д.8	63	Два ввода диаметром 63	нет	подвальное помещение
734	Жулдыз ул 2, д.64 БЛ-А	63		нет	подвальное помещение
735	Жулдыз ул 2, д.64 БЛ-Б	63		нет	подвальное помещение
736	Айтеке-Би, д.57	63		нет	подвальное помещение
737	Ақ-шагала, д.12\Б	63		нет	подвальное помещение
738	Ақ-шагала, д.1\7	63		нет	подвальное помещение
739	Ақ-шагала, д.4	63		нет	подвальное помещение
740	Ақ-шагала, д.7	63		нет	подвальное помещение
741	Ақ-шагала, д.7\1	63		нет	подвальное помещение
742	Ақ-шагала, д.7-10	63		нет	подвальное помещение
743	Ақ-шагала, д.9\Е	63		нет	подвальное помещение
744	Ақ-шагала, д.9\3	63		нет	подвальное помещение
745	Б.Кулманова, д.152	63		нет	подвальное помещение
746	Владимирского, д.100	63		нет	подвальное помещение
747	Владимирского, д.2В	63		нет	подвальное помещение
748	ЖАРБОСЫНОВА, д.83В	63		нет	подвальное помещение
749	ЖАРБОСЫНОВА, д.84/1	63		нет	подвальное помещение
750	ЖАРБОСЫНОВА, д.84/2	63		нет	подвальное помещение
751	ЖАРБОСЫНОВА, д.84/3	63		нет	подвальное помещение
752	ЖАРБОСЫНОВА, д.85	63		нет	подвальное помещение
753	ЖАРБОСЫНОВА, д.87Б	63		нет	подвальное помещение
754	Исатай даңғылы, д.48	63		нет	подвальное помещение
755	ИСЕНОВ, д.83	63		нет	подвальное помещение
756	ИСЕНОВ, д.85	63		нет	подвальное помещение
757	ИСЕНОВ, д.87	63		нет	подвальное помещение
758	КУРМАНГАЗЫ, д.1/1БЛ	63		нет	подвальное помещение
759	КУРМАНГАЗЫ, д.1/2БЛ	63		нет	подвальное помещение
760	КУРМАНГАЗЫ, д.1/3БЛ	63		нет	подвальное помещение
761	КУРМАНГАЗЫ, д,1/4ЬЛ	63		нет	подвальное помещение
762	КУРМАНГАЗЫ, д.1/5БЛ	63		нет	подвальное помещение
763	КУРМАНГАЗЫ, д.1/6БЛ	63		нет	подвальное помещение
764	КУРМАНГАЗЫ, д.1/7БЛ	63		нет	подвальное помещение
765	КУРМАНГАЗЫ, д.1/8БЛ	63		нет	подвальное помещение
766	КУРМАНГАЗЫ, д.1/9БЛ	63		нет	подвальное помещение
767	КУРМАНГАЗЫ, д.3	63		нет	подвальное помещение
768	КУРМАНГАЗЫ, д.5	63		нет	подвальное помещение
769	пр-т К.Сатпаев, д.33	63		нет	подвальное помещение
770	пр-т К.Сатпаев, д.35	63		нет	подвальное помещение
771	пр-т К.Сатпаев, д.48А	63		нет	подвальное помещение
772	пр-т К.Сатпаев, д.48Б	63		нет	подвальное помещение
773	пр-т К.Сатпаев, д.48В	63		нет	подвальное помещение
774	пр-т К.Сатпаев, д.48Г	63		нет	подвальное помещение
775	пр-т К.Сатпаев, д.48Д	63		нет	подвальное помещение
776	пр-т К.Сатпаев, д.50	63		нет	подвальное помещение
777	пр-т К.Сатпаев, д.50А	63		нет	подвальное помещение
778	пр-т К.Сатпаев, д.50Б	63		нет	подвальное помещение

Взам. инв. №

Подп. и дата

Инв. № подл.

						3221123.ВК		
Изм.	Кол.уч.	Лист	№ док.	Подп.	Дата	Автоматизация производственных процессов водоснабжения и водоотведения г. Атырау		
ГИП		Дихамбаев Н.			11.23	Общедомовые приборы учета	Стадия	Лист	Листов
							РП	17	29
Разработал		Каздаев Н			11.23	Исходные данные (начало)	ТОО "KazDevSolution" г. Алматы		
Н. контр.		Калиева Д.			11.23				

Формат А3

779	СТУДЕНЧЕСКИЙ, д.190Б	63		нет	подвальное помещение
780	СТУДЕНЧЕСКИЙ, д.40А	63		нет	подвальное помещение
781	Х.ДОСМУХАМЕДОВА, д.93	63		нет	подвальное помещение
782	Азаттық даңғылы 5А	63		нет	подвальное помещение
783	Азаттық даңғылы 5Б	63		нет	подвальное помещение
784	Азаттық даңғылы 63	63		нет	подвальное помещение
785	Азаттық даңғылы 64	63		нет	подвальное помещение
786	Азаттық даңғылы 64А	63		нет	подвальное помещение
787	Азаттық даңғылы 65	63		нет	подвальное помещение
788	Азаттық даңғылы 75	63		нет	подвальное помещение
789	ул.Абая 15А	63		нет	подвальное помещение
790	СМП-1633	63		нет	подвальное помещение
791	СМП-1655бл(1-5)	63		нет	подвальное помещение
792	СМП-1679	63		нет	подвальное помещение
793	мкр. Алмагуль1	63		нет	подвальное помещение
794	мкр. Алмагуль2	63		нет	подвальное помещение
795	мкр. Алмагуль3	63		нет	подвальное помещение
796	мкр. Алмагуль4	63		нет	подвальное помещение
797	мкр. Алмагуль5	63		нет	подвальное помещение
798	мкр. Алмагуль6	63		нет	подвальное помещение
799	мкр. Алмагуль7	63		нет	подвальное помещение
800	мкр. Алмагуль8	63		нет	подвальное помещение
801	мкр. Алмагуль9	63		нет	подвальное помещение
802	мкр. Алмагуль10	63		нет	подвальное помещение
803	мкр. Алмагуль11	63		нет	подвальное помещение
804	мкр. Алмагуль12	63		нет	подвальное помещение
805	мкр. Алмагуль13	63		нет	подвальное помещение
806	мкр. Алмагуль14	63		нет	подвальное помещение
807	мкр. Алмагуль15	63		нет	подвальное помещение
808	мкр. Алмагуль16	63		нет	подвальное помещение
809	мкр. Алмагуль17	63		нет	подвальное помещение
810	ул.Г.Канцева3	63		нет	подвальное помещение
811	А.БАЙЖИГИТОВА, д.62	63		нет	подвальное помещение
812	А.БАЙЖИГИТОВА, д.84	63		нет	подвальное помещение
813	БЕЙБІТШІЛІК ДАҢ-ЛЫ, д.62	63		нет	подвальное помещение
814	Ғ.ҚОЖАҚАЕВ, д.21	63		нет	подвальное помещение
815	Нурсая 3	63		нет	подвальное помещение
816	Нурсая 4	63		нет	подвальное помещение
817	Нурсая 6	63		нет	подвальное помещение
818	Нурсая 7	63		нет	подвальное помещение
819	Нурсая 8	63		нет	подвальное помещение
820	Нурсая 9	63		нет	подвальное помещение
821	Нурсая 10	63		нет	подвальное помещение
822	Нурсая 11	63		нет	подвальное помещение
823	Нурсая 12	63		нет	подвальное помещение
824	Нурсая 13	63		нет	подвальное помещение
825	Нурсая 15	63		нет	подвальное помещение
826	Нурсая 16	63		нет	подвальное помещение

Взам. инв. №

Подп. и дата

Инв. № подл.

						3221123.ВК
Изм.	Кол.уч.	Лист	№ док.	Подп.	Дата	Автоматизация производственных процессов водоснабжения и водоотведения г. Атырау
ГИП		Дихамбаев Н.			11.23	Общедомовые приборы учета — Стадия: РП; Лист: 18; Листов: 29
Разработал		Каздаев Н			11.23	Исходные данные (начало) — ТОО "KazDevSolution" г. Алматы
Н. контр.		Калиева Д.			11.23	

Формат А3

827	Нурсая 17	63		нет	подвальное помещение
828	Нурсая 18	63		нет	подвальное помещение
829	Нурсая 19	63		нет	подвальное помещение
830	Нурсая 20	63		нет	подвальное помещение
831	Нурсая 21	63		нет	подвальное помещение
832	Нурсая 22	63		нет	подвальное помещение
833	Нурсая 23	63		нет	подвальное помещение
834	Нурсая 24	63		нет	подвальное помещение
835	Нурсая 25	63		нет	подвальное помещение
836	Нурсая 26	63		нет	подвальное помещение
837	Нурсая 27	63		нет	подвальное помещение
838	Нурсая 28	63		нет	подвальное помещение
839	Нурсая 29	63		нет	подвальное помещение
840	Нурсая 71	63		нет	подвальное помещение
841	Нурсая 71/1	63		нет	подвальное помещение
842	Нурсая 72	63		нет	подвальное помещение
843	Нурсая 73	63		нет	подвальное помещение
844	Нурсая 73/1	63		нет	подвальное помещение
845	Нурсая 73/2	63		нет	подвальное помещение
846	Нурсая 74	63		нет	подвальное помещение
847	Нурсая 75	63		нет	подвальное помещение
848	Нурсая 76	63		нет	подвальное помещение
849	Нурсая 77	63		нет	подвальное помещение
850	Нурсая 80	63		нет	подвальное помещение
851	Нурсая 81	63		нет	подвальное помещение
852	Нурсая 82	63		нет	подвальное помещение
853	Нурсая 83	63		нет	подвальное помещение
854	Нурсая 87	63		нет	подвальное помещение
855	Нурсая 89	63		нет	подвальное помещение
856	Нурсая 90	63		нет	подвальное помещение
857	Нурсая 91	63		нет	подвальное помещение
858	Нурсая 92	63		нет	подвальное помещение
859	Нурсая 93	63		нет	подвальное помещение
860	Нурсая 94	63		нет	подвальное помещение
861	Нурсая 95	63		нет	подвальное помещение
862	Нурсая 96	63		нет	подвальное помещение
863	Нурсая 102	63		нет	подвальное помещение
864	Нурсая 103	63		нет	подвальное помещение
865	Нурсая 104	63		нет	подвальное помещение
866	Нурсая 105	63		нет	подвальное помещение
867	Нурсая 106	63		нет	подвальное помещение
868	Нурсая 107	63		нет	подвальное помещение
869	Нурсая 108	63		нет	подвальное помещение
870	Нурсая 109	63		нет	подвальное помещение
871	Нурсая 110	63		нет	подвальное помещение
872	Нурсая 111	63		нет	подвальное помещение
873	Нурсая ПР-1, 4Бл-(Б,В,Г,Д)	63		нет	подвальное помещение
874	Нурсая ПР-2 Жеруйык 1/1	63		нет	подвальное помещение
875	Нурсая ПР-2 Жеруйык 1/2	63		нет	подвальное помещение

Взам. инв. №

Подп. и дата

Инв. № подл.

Изм.	Кол.уч.	Лист	№ док.	Подп.	Дата	3221123.ВК			
						Автоматизация производственных процессов водоснабжения и водоотведения г. Атырау			
ГИП		Дихамбаев Н.			11.23	Общедомовые приборы учета	Стадия	Лист	Листов
							РП	19	29
Разработал		Каздаев Н			11.23	Исходные данные (начало)	ТОО "KazDevSolution" г. Алматы		
Н. контр.		Калиева Д.			11.23				

Формат А3

876	Нурсая ПР-2 Жеруйык 1/3	63		нет	подвальное помещение
877	Нурсая ПР-2 Жеруйык 1/4	63		нет	подвальное помещение
878	Нурсая ПР-2 Жеруйык 1/5	63		нет	подвальное помещение
879	Нурсая ПР-2 Жеруйык 1/6	63		нет	подвальное помещение
880	Нурсая ПР-2 Жеруйык 1/7	63		нет	подвальное помещение
881	Нурсая ПР-2 Жеруйык 1/8	63		нет	подвальное помещение
882	Нурсая ПР-2 Жеруйык 1/9	63		нет	подвальное помещение
883	Нурсая ПР-2 Жеруйык 7	63		нет	подвальное помещение
884	Нурсая ПР-2 Жеруйык 7А	63		нет	подвальное помещение
885	ул.Абдрахманова 39	63		нет	подвальное помещение
886	ул.Г.Бергалиев 14	63		нет	подвальное помещение
887	ул.Г.Бергалиев 43	63		нет	подвальное помещение
888	ул.Медеубаева 22Б	63		нет	подвальное помещение
889	Муканова 1	63	без подвала	нет	колодец
890	Муканова 12	63	без подвала	нет	колодец
891	Ауэзова 27	63	без подвала	нет	колодец
892	Ауэзова 28	63	без подвала	нет	колодец
893	ГЕОЛОГ, д.31	50		нет	подвальное помещение
894	ГЕОЛОГ, д.32	50		нет	подвальное помещение
895	ГЕОЛОГ, д.33	50		нет	подвальное помещение
896	ГЕОЛОГ, д.34	50		нет	подвальное помещение
897	ГЕОЛОГ, д.35	50		нет	подвальное помещение
898	ГЕОЛОГ, д,36	50		нет	подвальное помещение
899	ГЕОЛОГ, д.37	50		нет	подвальное помещение
900	ГЕОЛОF, д,38	50		нет	подвальное помещение
901	ГЕОЛОГ, д.39	50		нет	подвальное помещение
902	ГЕОЛОГ, д.4	50		нет	подвальное помещение
903	ГЕОЛОГ, д.40	50		нет	подвальное помещение
904	ГЕОЛОГ, д.41	50		нет	подвальное помещение
905	ГЕОЛОГ, д.7	50		нет	подвальное помещение
906	ГЕОЛОГ, д.10	50		нет	подвальное помещение
907	ГЕОЛОГ, д.11	50		нет	подвальное помещение
908	ГЕОЛОГ, д.12	50		нет	подвальное помещение
909	ГЕОЛОГ, д.13	50		нет	подвальное помещение
910	ГЕОЛОГ, д.14	50		нет	подвальное помещение
911	ГЕОЛОГ, д.15	50		нет	подвальное помещение
912	ГЕОЛОГ, д.16	50		нет	подвальное помещение
913	ГЕОЛОГ, д.17	50		нет	подвальное помещение
914	ГЕОЛОГ, д.18	50		нет	подвальное помещение
915	ГЕОЛОГ, д.19	50		нет	подвальное помещение
916	ГЕОЛОГ, д.2	50		нет	подвальное помещение
917	ГЕОЛОГ, Д.22	50		нет	подвальное помещение
918	ГЕОЛОГ, д,23	50		нет	подвальное помещение
919	ГЕОЛОГ, д.24	50		нет	подвальное помещение
920	ГЕОЛОГ, д.25	50		нет	подвальное помещение
921	ГЕОЛОГ, д.26	50		нет	подвальное помещение
922	ГЕОЛОГ, д.27	50		нет	подвальное помещение
923	ГЕОЛОГ, д.27А	50		нет	подвальное помещение
924	ГЕОЛОГ, д.28	50		нет	подвальное помещение

Взам. инв. №

Подп. и дата

Инв. № подл.

						3221123.ВК		
Изм.	Кол.уч.	Лист	№ док.	Подп.	Дата	Автоматизация производственных процессов водоснабжения и водоотведения г. Атырау		
ГИП		Дихамбаев Н.			11.23	Общедомовые приборы учета	Стадия	Лист	Листов
							РП	20	29
Разработал		Каздаев Н			11.23	Исходные данные (начало)	ТОО "KazDevSolution" г. Алматы		
Н. контр.		Калиева Д.			11.23				

Формат А3

925	ГЕОЛОГ, д.29	50		нет	подвальное помещение
926	ГЕОЛОГ, д.3	50		нет	подвальное помещение
927	ГЕОЛОГ, д.30	50		нет	подвальное помещение
928	ГЕОЛОГ, д.8	50		нет	подвальное помещение
929	ГЕОЛОГ, д.9	50		нет	подвальное помещение
930	Ақ-шагала, д.1А\1	50		нет	подвальное помещение
931	Ақ-шагала, д.1А\2	50		нет	подвальное помещение
932	Ақ-шагала, д.1А\3	50		нет	подвальное помещение
933	Ақ-шагала, д.10	50		нет	подвальное помещение
934	Ақ-шагала, д.12	50		нет	подвальное помещение
935	Ақ-шагала, д.12\А	50		нет	подвальное помещение
936	Ақ-шагала, д.12А\А	50		нет	подвальное помещение
937	Ақ-шагала, д.12А\Б	50		нет	подвальное помещение
938	Ақ-шагала, д.52	50		нет	подвальное помещение
939	Ақ-шагала, д.6	50		нет	подвальное помещение
940	Владимирского, д.99	50		нет	подвальное помещение
941	пр-т К.Сатпаев, д.48	50		нет	подвальное помещение
942	ШМАНОВА, д.87/1/1	50		нет	подвальное помещение
943	ШМАНОВА, д.87/1/2	50		нет	подвальное помещение
944	Азаттық даңғылы 5	50		нет	подвальное помещение
945	Азаттық даңғылы 46	50		нет	подвальное помещение
946	ул.Абая 6	50		нет	подвальное помещение
947	ул.Абая 6А	50		нет	подвальное помещение
948	ул.Абая 9	50		нет	подвальное помещение
949	ул.Абая 11	50		нет	подвальное помещение
950	ул.Абая 11А	50		нет	подвальное помещение
951	ул.Абая 13	50		нет	подвальное помещение
952	ул.Абая 14А	50		нет	подвальное помещение
953	ул.Абая 17	50		нет	подвальное помещение
954	ул.Абая 17А	50		нет	подвальное помещение
955	СМП-1368	50		нет	подвальное помещение
956	СМП-1645	50		нет	подвальное помещение
957	СМП-1667	50		нет	подвальное помещение
958	Привокзальный 3мкр.12	50		нет	подвальное помещение
959	Привокзальный 3мкр.14	50		нет	подвальное помещение
960	Привокзальный 3мкр.15	50		нет	подвальное помещение
961	Привокзальный 3мкр.16	50		нет	подвальное помещение
962	Привокзальный 3мкр.17	50		нет	подвальное помещение
963	Привокзальный 3мкр.19	50		нет	подвальное помещение
964	Привокзальный 3мкр.20	50		нет	подвальное помещение
965	Привокзальный 3мкр.22	50		нет	подвальное помещение
966	Привокзальный 3мкр.23	50		нет	подвальное помещение
967	Привокзальный 3Амкр.1А	50		нет	подвальное помещение
968	Привокзальный 3Амкр.2А	50		нет	подвальное помещение
969	Привокзальный 3Амкр.4А	50		нет	подвальное помещение
970	Привокзальный 3Амкр.5А	50		нет	подвальное помещение
971	Привокзальный 3Амкр.6А	50		нет	подвальное помещение
972	Привокзальный 3Амкр.7А	50		нет	подвальное помещение
973	Привокзальный 3Амкр.8А	50		нет	подвальное помещение

Взам. инв. №

Подп. и дата

Инв. № подп.

						3221123.ВК
Изм.	Кол.уч.	Лист	№ док.	Подп.	Дата	Автоматизация производственных процессов водоснабжения и водоотведения г. Атырау
ГИП		Дихамбаев Н.			11.23	Общедомовые приборы учета — Стадия: РП; Лист: 21; Листов: 29
Разработал		Каздаев Н			11.23	Исходные данные (начало) — ТОО "KazDevSolution" г. Алматы
Н. контр.		Калиева Д.			11.23	

Формат А3

974	Привокзальный 3Амкр.10А	50		нет	подвальное помещение
975	Привокзальный 3Амкр.11А	50		нет	подвальное помещение
976	Привокзальный 3Амкр.14бл	50		нет	подвальное помещение
977	Привокзальный 3Амкр.14А	50		нет	подвальное помещение
978	Привокзальный 3Амкр.15А	50		нет	подвальное помещение
979	Привокзальный 3Амкр.16А	50		нет	подвальное помещение
980	Привокзальный 3Амкр.17А	50		нет	подвальное помещение
981	Привокзальный 3Амкр.18А	50		нет	подвальное помещение
982	Привокзальный 3Амкр.19А	50		нет	подвальное помещение
983	Привокзальный 3Амкр.20А	50		нет	подвальное помещение
984	Привокзальный 3Амкр.21А	50		нет	подвальное помещение
985	Привокзальный 3Амкр.22А	50		нет	подвальное помещение
986	Привокзальный 3Амкр.25А	50		нет	подвальное помещение
987	Привокзальный 3Амкр.26А	50		нет	подвальное помещение
988	Привокзальный 3Амкр.27А	50		нет	подвальное помещение
989	Привокзальный 3Амкр.51А	50		нет	подвальное помещение
990	Привокзальный 3Амкр.52А	50		нет	подвальное помещение
991	Привокзальный 3Амкр.53А	50		нет	подвальное помещение
992	Привокзальный 5 мкр.7	50		нет	подвальное помещение
993	Привокзальный 5 мкр.8	50		нет	подвальное помещение
994	Привокзальный 5 мкр.9	50		нет	подвальное помещение
995	Привокзальный 5 мкр.10	50		нет	подвальное помещение
996	Привокзальный 5 мкр.11	50		нет	подвальное помещение
997	Привокзальный 5 мкр.12	50		нет	подвальное помещение
998	Привокзальный 5 мкр.13	50		нет	подвальное помещение
999	Привокзальный 5 мкр.14	50		нет	подвальное помещение
1000	Привокзальный 5 мкр.15	50		нет	подвальное помещение
1001	Привокзальный 5 мкр.16	50		нет	подвальное помещение
1002	Привокзальный 5 мкр.17	50		нет	подвальное помещение
1003	Привокзальный 5 мкр.18	50		нет	подвальное помещение
1004	Привокзальный 5 мкр.19	50		нет	подвальное помещение
1005	Привокзальный 5 мкр.20	50		нет	подвальное помещение
1006	Привокзальный 5 мкр.21	50		нет	подвальное помещение
1007	Привокзальный 5 мкр.22	50		нет	подвальное помещение
1008	Привокзальный 5 мкр.23	50		нет	подвальное помещение
1009	Привокзальный 5 мкр.24	50		нет	подвальное помещение
1010	Привокзальный 5 мкр.25	50		нет	подвальное помещение
1011	Привокзальный 5 мкр.26	50		нет	подвальное помещение
1012	Привокзальный 5 мкр.27	50		нет	подвальное помещение
1013	Привокзальный 5 мкр.28	50		нет	подвальное помещение
1014	Привокзальный 5 мкр.29	50		нет	подвальное помещение
1015	Привокзальный 5 мкр.30	50		нет	подвальное помещение
1016	Привокзальный 5 мкр.31	50		нет	подвальное помещение
1017	Привокзальный 5 мкр.32	50		нет	подвальное помещение
1018	Привокзальный 5 мкр.33	50		нет	подвальное помещение
1019	Привокзальный 5 мкр.34	50		нет	подвальное помещение
1020	Привокзальный 5 мкр.35	50		нет	подвальное помещение
1021	А.БАЙЖИГИТОВА, д.41	50		нет	подвальное помещение

Взам. инв. №

Подп. и дата

Инв. № подл.

						3221123.ВК			
Изм.	Кол.уч.	Лист	№ док.	Подп.	Дата	Автоматизация производственных процессов водоснабжения и водоотведения г. Атырау			
ГИП		Дихамбаев Н.			11.23	Общедомовые приборы учета	Стадия	Лист	Листов
							РП	22	29
Разработал		Каздаев Н			11.23	Исходные данные (начало)	ТОО "KazDevSolution" г. Алматы		
Н. контр.		Калиева Д.			11.23				

Формат А3

1022	А.БАЙЖИГИТОВА, д.43	50		нет	подвальное помещение
1023	А.БАИЖИГИТОВА, д.60	50		нет	подвальное помещение
1024	БЕЙБІТШІЛІК ДАҢ-ЛЫ, д.64	50		нет	подвальное помещение
1025	БЕЙБІТШІЛІК ДАҢ-ЛЫ, д.66	50		нет	подвальное помещение
1026	Ғ.ҚОЖАҚАЕВ, д.1	50		нет	подвальное помещение
1027	Ғ.ҚОЖАҚАЕВ, д.11	50		нет	подвальное помещение
1028	Ғ.ҚОЖАҚАЕВ, д.13	50		нет	подвальное помещение
1029	Ғ.ҚОЖАҚАЕВ, д.15	50		нет	подвальное помещение
1030	Ғ.ҚОЖАҚАЕВ, д.17	50		нет	подвальное помещение
1031	Ғ.ҚОЖАҚАЕВ, д.3	50		нет	подвальное помещение
1032	Ғ.ҚОЖАҚАЕВ, д.5	50		нет	подвальное помещение
1033	Ғ.ҚОЖАҚАЕВ, д.7	50		нет	подвальное помещение
1034	Ғ.ҚОЖАҚАЕВ, д.9	50		нет	подвальное помещение
1035	Н.ХАБИЕВ К-СІ, д.11	50		нет	подвальное помещение
1036	Н.ХАБИЕВ К-СІ, д.3	50		нет	подвальное помещение
1037	Н.ХАБИЕВ К-СІ, д.5	50		нет	подвальное помещение
1038	Н.ХАБИЕВ К-СІ, д.7	50		нет	подвальное помещение
1039	Н.ХАБИЕВ К-СІ, д.9	50		нет	подвальное помещение
1040	Қ.Ахмедияров, д.10А	50		нет	подвальное помещение
1041	Қ.Жүнісов к-сі, д.2	50		нет	подвальное помещение
1042	Нурсая 1	50		нет	подвальное помещение
1043	Нурсая 2	50		нет	подвальное помещение
1044	Нурсая 46	50		нет	подвальное помещение
1045	Нурсая 47	50		нет	подвальное помещение
1046	Нурсая 48	50		нет	подвальное помещение
1047	Нурсая 49	50		нет	подвальное помещение
1048	Нурсая 50	50		нет	подвальное помещение
1049	Нурсая 51	50		нет	подвальное помещение
1050	Нурсая 52	50		нет	подвальное помещение
1051	Нурсая 53	50		нет	подвальное помещение
1052	Нурсая 54	50		нет	подвальное помещение
1053	ул.Мунайшы-огородная 1	50		нет	подвальное помещение
1054	ул.Мунайшы-огородная 2	50		нет	подвальное помещение
1055	ул.Мунайшы-огородная 2А	50		нет	подвальное помещение
1056	ул.Мунайшы-огородная 3	50		нет	подвальное помещение
1057	ул.Мунайшы-огородная 4	50		нет	подвальное помещение
1058	ул.Мунайшы-огородная 4А	50		нет	подвальное помещение
1059	ул.Мунайшы-огородная 5	50		нет	подвальное помещение
1060	ул.Мунайшы-огородная 5А	50		нет	подвальное помещение
1061	ул.Мунайшы-огородная 36	50		нет	подвальное помещение
1062	ул.Мунайшы-огородная 36А	50		нет	подвальное помещение
1063	ул.Мунайшы-огородная 37	50		нет	подвальное помещение
1064	ул.Мунайшы-огородная 37А	50		нет	подвальное помещение
1065	ул.Мунайшы-огородная 50	50		нет	подвальное помещение
1066	ул.Мунайшы-огородная 50А	50		нет	подвальное помещение
1067	ул.Мунайшы-огородная 52	50		нет	подвальное помещение
1068	ул.Мунайшы-огородная 53	50		нет	подвальное помещение
1069	1 строение 19	50		нет	подвальное помещение

Взам. инв. №

Подп. и дата

Инв. № подл.

						3221123.ВК
Изм.	Кол.уч.	Лист	№ док.	Подп.	Дата	Автоматизация производственных процессов водоснабжения и водоотведения г. Атырау
ГИП		Дихамбаев Н.			11.23	Общедомовые приборы учета — Стадия: РП; Лист: 23; Листов: 29
Разработал		Каздаев Н			11.23	Исходные данные (начало) — ТОО "KazDevSolution" г. Алматы
Н. контр.		Калиева Д.			11.23	

Формат А3

1070	ул.Аманкелды 9	50		нет	подвальное помещение
1071	ул.Бимаганова 16	50		нет	подвальное помещение
1072	ул.Маметова 29	50		нет	подвальное помещение
1073	ул.Манаш-Суворов 3	50		нет	подвальное помещение
1074	ул.Манаш-Суворов 5	50		нет	подвальное помещение
1075	ул.О.Атамбаева 19	50		нет	подвальное помещение
1076	ул.Шарипов 26А/1	50		нет	подвальное помещение
1077	ул.Шарипов 26А/2	50		нет	подвальное помещение
1078	ул.Шарипов 28/1	50		нет	подвальное помещение
1079	ул.Шарипов 34А	50		нет	подвальное помещение
1080	Карымсаков 1А	50	без подвала	нет	колодец
1081	Карымсаков 2А	50	без подвала	нет	колодец
1082	Карымсаков 4	50	без подвала	нет	колодец
1083	Смагулова 10	50	без подвала	нет	колодец
1084	Смагулова 20	50	без подвала	нет	колодец
1085	5-квартал 1	50	без подвала	нет	колодец
1086	5-квартал 2	50	без подвала	нет	колодец
1087	5-квартал 3	50	без подвала	нет	колодец
1088	5-квартал 4	50	без подвала	нет	колодец
1089	Лазо 1	50	без подвала	нет	колодец
1090	Лазо 3	50	без подвала	нет	колодец
1091	Лазо 3А	50	без подвала	нет	колодец
1092	Лазо 5	50	без подвала	нет	колодец
1093	ул.Махамбета 85	50	без подвала	нет	колодец
1094	ул.Махамбета 97	50	без подвала	нет	колодец
1095	ул.Махамбета 101	50	без подвала	нет	колодец
1096	Шарипова 34	50	без подвала	нет	колодец
1097	Абая 3	50	без подвала	нет	колодец
1098	Абая 32	50	без подвала	нет	колодец
1099	Стахановцева 1А	50	без подвала	нет	колодец
1100	Стахановцева 2Б	50	без подвала	нет	колодец
1101	Стахановцева 3А	50	без подвала	нет	колодец
1102	Стахановцева 4	50	без подвала	нет	колодец
1103	Гурьевская 1	50	без подвала	нет	колодец
1104	Гурьевская 4	50	без подвала	нет	колодец
1105	Гурьевская 5	50	без подвала	нет	колодец
1106	Гурьевская 6	50	без подвала	нет	колодец
1107	Гурьевская 56	50	без подвала	нет	колодец
1108	Хакимова 1	50	без подвала	нет	колодец
1109	Хакимова 3	50	без подвала	нет	колодец
1110	Хакимова 16	50	без подвала	нет	колодец
1111	Азаттык д-лы 70	50	без подвала	нет	колодец
1112	Азаттык д-лы 169А	50	без подвала	нет	колодец
1113	Азаттык д-лы 169Б	50	без подвала	нет	колодец
1114	Муканова 1А	50	без подвала	нет	колодец
1115	Дружба 1А	50	без подвала	нет	колодец
1116	Дружба 2	50	без подвала	нет	колодец
1117	Дружба 3	50	без подвала	нет	колодец
1118	Дружба 4	50	без подвала	нет	колодец

Взам. инв. №

Подп. и дата

Инв. № подл.

						3221123.ВК			
Изм.	Кол. уч.	Лист	№ док.	Подп.	Дата	Автоматизация производственных процессов водоснабжения и водоотведения г. Атырау			
ГИП		Дихамбаев Н.			11.23	Общедомовые приборы учета	Стадия	Лист	Листов
							РП	24	29
Разработал		Каздаев Н			11.23	Исходные данные (начало)	ТОО "KazDevSolution" г. Алматы		
Н. контр.		Калиева Д.			11.23				

Формат А3

1119	Дружба 5	50	без подвала	нет	колодец
1120	Дружба 6	50	без подвала	нет	колодец
1121	Дружба 7	50	без подвала	нет	колодец
1122	Дружба 8	50	без подвала	нет	колодец
1123	Дружба 9	50	без подвала	нет	колодец
1124	Дружба 10	50	без подвала	нет	колодец
1125	Дружба 11	50	без подвала	нет	колодец
1126	Дружба 12	50	без подвала	нет	колодец
1127	Дружба 13	50	без подвала	нет	колодец
1128	Дружба 14	50	без подвала	нет	колодец
1129	Дружба 15	50	без подвала	нет	колодец
1130	СМП 1А	50	без подвала	нет	колодец
1131	СМП 2Б	50	без подвала	нет	колодец
1132	Еркинова 2	50	без подвала	нет	колодец
1133	Еркинова 4	50	без подвала	нет	колодец
1134	Еркинова 4А	50	без подвала	нет	колодец
1135	Баймуханова 17	50	без подвала	нет	колодец
1136	Баймуханова 19	50	без подвала	нет	колодец
1137	Баймуханова 21	50	без подвала	нет	колодец
1138	Баймуханова 23	50	без подвала	нет	колодец
1139	Баймуханова 23А	50	без подвала	нет	колодец
1140	Баймуханова 26А	50	без подвала	нет	колодец
1141	Баймуханова 28	50	без подвала	нет	колодец
1142	Баймуханова 28А	50	без подвала	нет	колодец
1143	Баймуханова 30	50	без подвала	нет	колодец
1144	Баймуханова 32	50	без подвала	нет	колодец
1145	ул.Волгоград 8	40		нет	подвальное помещение
1146	ул.Волгоград 10	40		нет	подвальное помещение
1147	ул.Шамина 1	40		нет	подвальное помещение
1148	ул.Шамина 3	40		нет	подвальное помещение
1149	ул.Шамина 5	40		нет	подвальное помещение
1150	ул.Шамина 7	40		нет	подвальное помещение
1151	ул.Маметова 1	40		нет	подвальное помещение
1152	ул.Маметова 2	40		нет	подвальное помещение
1153	ул.Шарипов 5А	40		нет	подвальное помещение
1154	Волгоградская 14	40	без подвала	нет	колодец
1155	Волгоградская 14А	40	без подвала	нет	колодец
1156	Маметова 2А	40	без подвала	нет	колодец
1157	Владимирского, д.101	32		нет	подвальное помещение
1158	ЖАНСУГУРОВА, д.6	32		нет	подвальное помещение
1159	МОСКОВСКИЙ, д.2Б	32		нет	подвальное помещение
1160	МОСКОВСКИЙ, д.2В	32		нет	подвальное помещение
1161	МОСКОВСКИЙ, д.2Г	32		нет	подвальное помещение
1162	ТАЙМАНОВА, д.7	32		нет	подвальное помещение
1163	ТАЙМАНОВА, д.9	32		нет	подвальное помещение
1164	А.БАЙЖИГИТОВА, д,72	32		нет	подвальное помещение
1165	А.БАЙЖИГИТОВА, д.76	32		нет	подвальное помещение
1166	ВОДНИКОВА, д.31	32		нет	подвальное помещение

Взам. инв. №

Подп. и дата

Инв. № подл.

						3221123.ВК
Изм.	Кол.уч.	Лист	№ док.	Подп.	Дата	Автоматизация производственных процессов водоснабжения и водоотведения г. Атырау
ГИП		Дихамбаев Н.			11.23	Общедомовые приборы учета — Стадия: РП; Лист: 25; Листов: 29
Разработал		Каздаев Н			11.23	Исходные данные (начало) — ТОО "KazDevSolution" г. Алматы
Н. контр.		Калиева Д.			11.23	

Формат А3

1167	ВОДНИКОВА, д.33	32		нет	подвальное помещение
1168	ВОДНИКОВА, д.35	32		нет	подвальное помещение
1169	ул.Волгоград 16	32		нет	подвальное помещение
1170	ул.Шамина 5А	32		нет	подвальное помещение
1171	Ширина 5	32	без подвала	нет	колодец
1172	Ширина 7	32	без подвала	нет	колодец
1173	Свободный 1Б	32	без подвала	нет	колодец
1174	Шамина 2А	32	без подвала	нет	колодец
1175	Шамина 3А	32	без подвала	нет	колодец
1176	Шамина 4А	32	без подвала	нет	колодец
1177	Шарипова 11	32	без подвала	нет	колодец
1178	Шарипова 13	32	без подвала	нет	колодец
1179	Шарипова 15	32	без подвала	нет	колодец
1180	Шарипова 30	32	без подвала	нет	колодец
1181	Шарипова 30А	32	без подвала	нет	колодец
1182	Шарипова 32	32	без подвала	нет	колодец
1183	Муканова 2	32	без подвала	нет	колодец
1184	Муканова 4	32	без подвала	нет	колодец
1185	Муканова 6	32	без подвала	нет	колодец
1186	Муканова 8	32	без подвала	нет	колодец
1187	Муканова 10	32	без подвала	нет	колодец
1188	Ватутина 3	32	без подвала	нет	колодец
1189	Ватутина 5	32	без подвала	нет	колодец
1190	Ватутина 7	32	без подвала	нет	колодец
1191	Ватутина 9	32	без подвала	нет	колодец
1192	Ватутина 11	32	без подвала	нет	колодец
1193	Ватутина 1А	32	без подвала	нет	колодец
1194	Ватутина 13	32	без подвала	нет	колодец
1195	Ватутина 15	32	без подвала	нет	колодец
1196	Волгоградская 3	32	без подвала	нет	колодец
1197	Волгоградская 5	32	без подвала	нет	колодец
1198	Ондасынова 7	32	без подвала	нет	колодец
1199	Ондасынова 9	32	без подвала	нет	колодец
1200	Ондасынова 11	32	без подвала	нет	колодец
1201	Одесская 1	32	без подвала	нет	колодец
1202	Одесская 2	32	без подвала	нет	колодец
1203	Одесская 3	32	без подвала	нет	колодец
1204	Одесская 4	32	без подвала	нет	колодец
1205	Одесская 5	32	без подвала	нет	колодец
1206	Одесская 6	32	без подвала	нет	колодец
1207	Суворова 1	32	без подвала	нет	колодец
1208	Суворова 2	32	без подвала	нет	колодец
1209	Маметова 4А	32	без подвала	нет	колодец
1210	Севастопольская 1	32	без подвала	нет	колодец
1211	Севастопольская 8	32	без подвала	нет	колодец
1212	Черняховская 2	32	без подвала	нет	колодец
1213	Черняховская 4	32	без подвала	нет	колодец
1214	Черняховская 6	32	без подвала	нет	колодец
1215	Черняховская 8	32	без подвала	нет	колодец

Взам. инв. №

Подп. и дата

Инв. № подл.

1216	Ауэзова 1	32	без подвала	нет	колодец
1217	Ауэзова 2	32	без подвала	нет	колодец
1218	Ауэзова 3	32	без подвала	нет	колодец
1219	Ауэзова 4	32	без подвала	нет	колодец
1220	Ауэзова 5	32	без подвала	нет	колодец
1221	Ауэзова 6	32	без подвала	нет	колодец
1222	Ауэзова 7	32	без подвала	нет	колодец
1223	Ауэзова 8	32	без подвала	нет	колодец
1224	Ауэзова 9	32	без подвала	нет	колодец
1225	Ауэзова 10	32	без подвала	нет	колодец
1226	Ауэзова 13	32	без подвала	нет	колодец
1227	Ауэзова 14	32	без подвала	нет	колодец
1228	Ауэзова 17	32	без подвала	нет	колодец
1229	Ауэзова 18	32	без подвала	нет	колодец
1230	Ауэзова 19	32	без подвала	нет	колодец
1231	Ауэзова 21	32	без подвала	нет	колодец
1232	Ауэзова 23	32	без подвала	нет	колодец
1233	Ауэзова 25	32	без подвала	нет	колодец
1234	Ауэзова 26	32	без подвала	нет	колодец
1235	Ауэзова 43	32	без подвала	нет	колодец
1236	Ауэзова 45	32	без подвала	нет	колодец
1237	Ауэзова 47	32	без подвала	нет	колодец
1238	Ауэзова 47А	32	без подвала	нет	колодец
1239	Ауэзова 49	32	без подвала	нет	колодец
1240	Ауэзова 51	32	без подвала	нет	колодец

Взам. инв. №

Подп. и дата

Инв. № подл.

						3221123.ВК			
Изм.	Кол. уч.	Лист	№ док.	Подп.	Дата	Автоматизация производственных процессов водоснабжения и водоотведения г. Атырау			
ГИП		Дихамбаев Н.			11.23	Общедомовые приборы учета	Стадия	Лист	Листов
							РП	27	29
Разработал		Каздаев Н			11.23	Исходные данные (окончание)	ТОО "KazDevSolution" г. Алматы		
Н. контр.		Калиева Д.			11.23				

Формат А3

Водомеры устанавливаемые в колодцах			
	Диаметр трубы	диаметр водомера	кол-во
1	32	40	70
2	40	40	3
3	50	50	65
4	63	65	4
5	75	80	76
6	90	80	-
7	100	100	58
8	110	100	-
9	150	150	-

примечание
на каждый водомерный узел в колодце необходимо установить комплект состоящий из:
Задвижка фланцевая - 2шт.
Фильтр сетчатый - 1шт.
Труба металлическая - 1,5 метра
Счетчик - 1 шт.
Фланец - 8 шт.
Болт м-16 -48 шт.

для установки водомеров Ø40 в количестве 73 шт. необходимо
Задвижка фланцевая - 146 шт.
Фильтр сетчатый - 73 шт.
Труба металлическая - 109,5 шт.
Счетчик - 73 шт.
Фланец -584 шт.
Болт м-16 - 3504 шт.
Фильтр сетчатый - 73 шт.

для установки водомеров Ø50 в количестве 65 шт. необходимо
Задвижка фланцевая - 130 шт.
Фильтр сетчатый - 65 шт.
Труба металлическая - 97,5 шт.
Счетчик - 65 шт.
Фланец -520 шт.
Болт м-16 - 3120 шт.
Фильтр сетчатый - 65 шт.

для установки водомеров Ø65 в количестве 4 шт. необходимо
Задвижка фланцевая - 8 шт.
Фильтр сетчатый - 4 шт.
Труба металлическая - 6 шт.
Счетчик - 4 шт.
Фланец -32 шт.
Болт м-16 - 192 шт.
Фильтр сетчатый - 4 шт.

для установки водомеров Ø80 в количестве 76 шт. необходимо
Задвижка фланцевая - 152 шт.
Фильтр сетчатый - 76 шт.
Труба металлическая - 114 шт.
Счетчик - 76 шт.
Фланец -608 шт.
Болт м-16 - 3648 шт.
Фильтр сетчатый - 76 шт.

для установки водомеров Ø100 в количестве 58 шт. необходимо
Задвижка фланцевая - 116 шт.
Фильтр сетчатый - 58 шт.
Труба металлическая - 87 шт.
Счетчик - 58 шт.
Фланец -464 шт.
Болт м-16 - 2784 шт.
Фильтр сетчатый - 58 шт.

Схема водомерного узла в колодце

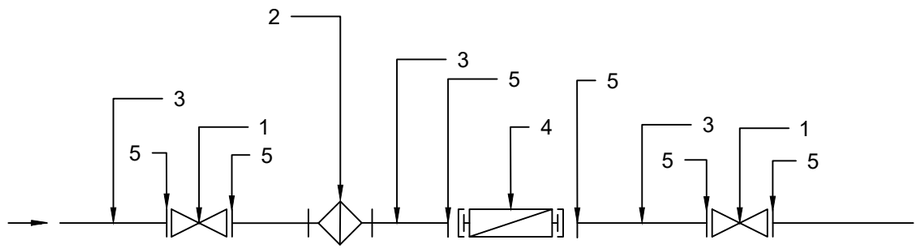

Поз.	Наименование	Кол. на 1 ед.	Ø40 73 шт.	Ø50 65 шт.	Ø65 4 шт.	Ø80 76 шт.	Ø100 58шт.	Ø150 0 шт.
1	Задвижка фланцевая	2 шт.	146	130	8	152	116	0
2	Фильтр сетчатый	1 шт.	73	65	4	76	58	0
3	Труба металлическая для патрубков	L=1500 мм.	109,5 м	97,5 м	6 м	114 м	87 м	0
4	Счетчик холодной воды с импульсным выходом	1 шт.	73	65	4	76	58	0
5	Фланец	8 шт.	584	520	32	608	464	0
6	Болт М-16	48 шт.	3504	3120	192	3648	2784	0

Взам. инв. №
Подп. и дата
Инв. № подл.

Изм.	Кол.уч.	Лист	№ док.	Подп.	Дата	3221123.ВК		
						Автоматизация производственных процессов водоснабжения и водоотведения г. Атырау		
ГИП		Дихамбаев Н.			11.23	Общедомовые приборы учета	Стадия: РП	Лист: 28 / Листов: 29
Разработал		Каздаев Н			11.23	Водомерный узел. колодец	ТОО "KazDevSolution" г. Алматы	
Н. контр.		Калиева Д.			11.23			

Формат А3

Водомеры устанавливаемые в подвальном помещении			
	Диаметр трубы	диаметр водомера	кол-во
1	32	40	14
2	40	40	9
3	50	50	187
4	63	65	187
5	75	80	0
6	90	80	31
7	100	100	526
8	110	100	9
9	150	150	1

примечание
на каждый водомерный узел в подвальном помещении необходимо установить комплект состоящий из:
Задвижка фланцевая - 4шт.
Колено гнутое - 2шт.
Труба металлическая - 2,5 метра
Счетчик - 1 шт.
Фланец -14 шт.
Болт м-16 -84 шт.
Фильтр сетчатый - 1шт.

для установки водомеров Ø40 в количестве 73 шт. необходимо
Задвижка фланцевая - 92 шт.
Колено гнутое - 46 шт.
Труба металлическая - 57,5 шт.
Счетчик - 23 шт.
Фланец -322 шт.
Болт м-16 - 1932 шт.
Фильтр сетчатый - 23 шт.

для установки водомеров Ø50 в количестве 65 шт. необходимо
Задвижка фланцевая - 748 шт.
Колено гнутое - 374 шт.
Труба металлическая - 467,5 шт.
Счетчик - 187 шт.
Фланец -2618 шт.
Болт м-16 - 15708 шт.
Фильтр сетчатый - 187 шт.

для установки водомеров Ø65 в количестве 4 шт. необходимо
Задвижка фланцевая - 748 шт.
Колено гнутое - 374 шт.
Труба металлическая - 467,5 шт.
Счетчик - 187 шт.
Фланец -2618 шт.
Болт м-16 - 15708 шт.
Фильтр сетчатый - 187 шт.

для установки водомеров Ø80 в количестве 76 шт. необходимо
Задвижка фланцевая - 124 шт.
Колено гнутое - 62 шт.
Труба металлическая - 77,5 шт.
Счетчик - 31 шт.
Фланец -434 шт.
Болт м-16 - 2604 шт.
Фильтр сетчатый - 31 шт.

для установки водомеров Ø100 в количестве 58 шт. необходимо
Задвижка фланцевая - 2140 шт.
Колено гнутое - 1070 шт.
Труба металлическая - 1337,5 шт.
Счетчик - 535 шт.
Фланец -7490 шт.
Болт м-16 - 44940 шт.
Фильтр сетчатый - 535 шт.

для установки водомеров Ø150 в количестве 58 шт. необходимо
Задвижка фланцевая - 4 шт.
Колено гнутое - 2 шт.
Труба металлическая - 2,5 шт.
Счетчик - 1 шт.
Фланец -14 шт.
Болт м-16 - 84 шт.
Фильтр сетчатый - 1 шт.

Схема водомерного узла в подвальном помещении

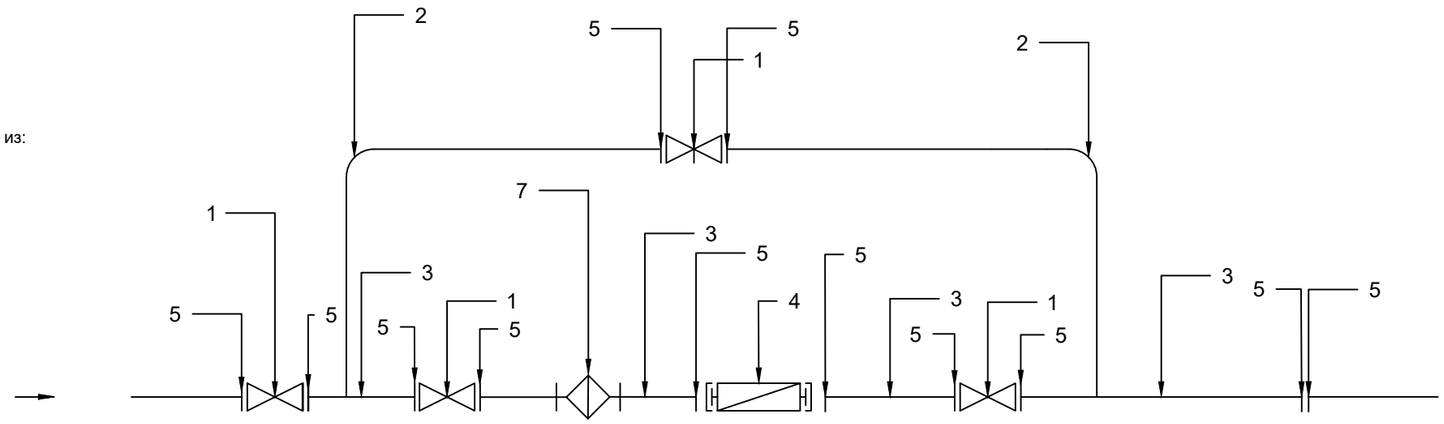

Поз.	Наименование	Кол. на 1 ед.	Ø40 23 шт.	Ø50 187 шт.	Ø65 187 шт.	Ø80 31 шт.	Ø100 535 шт.	Ø150 1 шт.
1	Задвижка фланцевая	4 шт.	92	748	748	124	2140	4
2	Колено гнутое из труб стальных водогазопроводных	2 шт.	46	374	374	62	1070	2
3	Труба металлическая для патрубков	L=2500 мм.	57,5 м	467,5 м	467,5 м	77,5 м	1337,5 м	2,5 м
4	Счетчик холодной воды с импульсным выходом	1 шт.	23	187	187	31	535	1
5	Фланец	14 шт.	322	2618	2618	434	7490	14
6	Болт М-16	84 шт.	1932	15708	15708	2604	44940	84
7	Фильтр сетчатый	1 шт.	23	187	187	31	535	1

Взам. инв. №
Подп. и дата
Инв. № подл.

Изм.	Кол.уч.	Лист	№ док.	Подп.	Дата	3221123.ВК			
						Автоматизация производственных процессов водоснабжения и водоотведения г. Атырау			
ГИП		Дихамбаев Н.			11.23	Общедомовые приборы учета	Стадия	Лист	Листов
							РП	29	29
Разработал		Каздаев Н			11.23	Водомерный узел. подвальное помещение	ТОО "KazDevSolution" г. Алматы		
Н. контр.		Калиева Д.			11.23				

Формат А3

Позиция	Наименование и техническая характеристика	Тип, марка, обозначение документа, опросного листа	Код оборудования, изделия и материала	Завод-изготовитель	Единица измерения	Количество	Масса единицы, кг	Примечание
Водомерный узел Ø40								
1	Водомерный узел Ø40 в составе:				компл.	96		общее количество лист 28-29
1.1	Задвижка фланцевая Ø40				шт.	238		общее количество лист 28-29
1.2	Колено гнутое из труб стальных водогазопроводных Ø40				шт.	46		общее количество лист 28-29
1.3	Труба металлическая для патрубков Ø40				м.	167.0		общее количество лист 28-29
1.4	счетчик холодной воды турбинный класса С, DN40	elster	H4000		шт.	96		общее количество лист 28-29
1.5	Фланец Ø40				шт.	906		общее количество лист 28-29
1.6	Болт М-16				шт.	5436		общее количество лист 28-29
1.7	Фильтр сетчатый Ø40				шт.	96		общее количество лист 28-29
Водомерный узел Ø50								
2	Водомерный узел Ø50 в составе:				компл.	252		общее количество лист 28-29
2.1	Задвижка фланцевая Ø50				шт.	878		общее количество лист 28-29
2.2	Колено гнутое из труб стальных водогазопроводных Ø50				шт.	374		общее количество лист 28-29
2.3	Труба металлическая для патрубков Ø50				м.	565.0		общее количество лист 28-29
2.4	счетчик холодной воды турбинный класса С, DN50	elster	H4000		шт.	252		общее количество лист 28-29
2.5	Фланец Ø50				шт.	3138		общее количество лист 28-29
2.6	Болт М-16				шт.	18828		общее количество лист 28-29
2.7	Фильтр сетчатый Ø50				шт.	252		общее количество лист 28-29

Взам. инв. №

Подп. и дата

Инв. № подл.

Изм.	Кол. уч.	Лист	№ док.	Подп.	Дата	3221123.ВК.СО			
						Автоматизация производственных процессов водоснабжения и водоотведения г. Атырау			
ГИП		Дихамбаев Н.			11.23	Общедомовые приборы учета	Стадия	Лист	Листов
							РП	1	3
Разработал		Каздаев Н			11.23	Спецификация оборудования	ТОО "KazDevSolution" г. Алматы		
Н. контр.		Калиева Д.			11.23				

Формат А3

Позиция	Наименование и техническая характеристика	Тип, марка, обозначение документа, опросного листа	Код оборудования, изделия и материала	Завод-изготовитель	Единица измерения	Количество	Масса единицы, кг	Примечание
			Водомерный узел Ø65					
3	Водомерный узел Ø65 в составе:				компл.	191		общее количество лист 28-29
3.1	Задвижка фланцевая Ø65				шт.	756		общее количество лист 28-29
3.2	Колено гнутое из труб стальных водогазопроводных Ø65				шт.	374		общее количество лист 28-29
3.3	Труба металлическая для патрубков Ø65				м.	473.5		общее количество лист 28-29
3.4	счетчик холодной воды турбинный класса С, DN65	elster	H4000		шт.	191		общее количество лист 28-29
3.5	Фланец Ø65				шт.	2650		общее количество лист 28-29
3.6	Болт М-16				шт.	15900		общее количество лист 28-29
3.7	Фильтр сетчатый Ø65				шт.	191		общее количество лист 28-29
			Водомерный узел Ø80					
4	Водомерный узел Ø80 в составе:				компл.	107		общее количество лист 28-29
4.1	Задвижка фланцевая Ø80				шт.	276		общее количество лист 28-29
4.2	Колено гнутое из труб стальных водогазопроводных Ø80				шт.	62		общее количество лист 28-29
4.3	Труба металлическая для патрубков Ø80				м.	191.5		общее количество лист 28-29
4.4	счетчик холодной воды турбинный класса С, DN80	elster	H4000		шт.	107		общее количество лист 28-29
4.5	Фланец Ø80				шт.	1042		общее количество лист 28-29
4.6	Болт М-16				шт.	6252		общее количество лист 28-29
4.7	Фильтр сетчатый Ø80				шт.	107		общее количество лист 28-29

Взам. инв. №

Подп. и дата

Инв. № подл.

Изм.	Кол. уч.	Лист	№ док.	Подп.	Дата	3221123.ВК.СО			
						Автоматизация производственных процессов водоснабжения и водоотведения г. Атырау			
ГИП		Дихамбаев Н.			11.23	Общедомовые приборы учета	Стадия	Лист	Листов
							РП	2	3
Разработал		Каздаев Н			11.23	Спецификация оборудования	ТОО "KazDevSolution" г. Алматы		
Н. контр.		Калиева Д.			11.23				

Формат А3

Позиция	Наименование и техническая характеристика	Тип, марка, обозначение документа, опросного листа	Код оборудования, изделия и материала	Завод-изготовитель	Единица измерения	Количество	Масса единицы, кг	Примечание
Водомерный узел Ø100								
5	Водомерный узел Ø100в составе:				компл.	593		общее количество лист 28-29
5.1	Задвижка фланцевая Ø100				шт.	2256		общее количество лист 28-29
5.2	Колено гнутое из труб стальных водогазопроводных Ø100				шт.	1070		общее количество лист 28-29
5.3	Труба металлическая для патрубков Ø100				м.	1424.5		общее количество лист 28-29
5.4	Счетчик холодной воды турбинный класса С, DN100	elster	H4000		шт.	593		общее количество лист 28-29
5.5	Фланец Ø100				шт.	7954		общее количество лист 28-29
5.6	Болт М-16				шт.	47724		общее количество лист 28-29
5.7	Фильтр сетчатый Ø100				шт.	593		общее количество лист 28-29
Водомерный узел Ø150								
6	Водомерный узел Ø150 в составе:				компл.	1		общее количество лист 28-29
6.1	Задвижка фланцевая Ø150				шт.	4		общее количество лист 28-29
6.2	Колено гнутое из труб стальных водогазопроводных Ø150				шт.	2		общее количество лист 28-29
6.3	Труба металлическая для патрубков Ø150				м.	2.5		общее количество лист 28-29
6.4	счетчик холодной воды турбинный класса С, DN150	elster	H4000		шт.	1		общее количество лист 28-29
6.5	Фланец Ø150				шт.	14		общее количество лист 28-29
6.6	Болт М-16				шт.	84		общее количество лист 28-29
6.7	Фильтр сетчатый Ø150				шт.	1		общее количество лист 28-29

Взам. инв. №

Подп. и дата

Инв. № подл.

Изм.	Кол. уч.	Лист	№ док.	Подп.	Дата	3221123.ВК.СО			
						Автоматизация производственных процессов водоснабжения и водоотведения г. Атырау			
ГИП		Дихамбаев Н.			11.23	Общедомовые приборы учета	Стадия	Лист	Листов
							РП	3	3
Разработал		Каздаев Н			11.23	Спецификация оборудования	ТОО "KazDevSolution" г. Алматы		
Н. контр.		Калиева Д.			11.23				

Формат А3