Товарищество с ограниченной ответственностью “MM Project"

РАБОЧИЙ ПРОЕКТ

«Разработка ПСД по реконструкции КНС-18 по адресу: г. Атырау, Авангард 4 мкр.»

Раздел: ГП
Генеральный план

Директор ТОО «MM PROJECT»_____Амангелді М.

Заказчик ГУ "Управление энергетики и жилищно-коммунального хозяйства Атырауской области _____Кенжебеков А.Ж

ВЕДОМОСТЬ ССЫЛОЧНЫХ И ПРИЛАГАЕМЫХ ДОКУМЕНТОВ

Обозначение	Наименование
СН РК 3.01-01-2013, СП РК 3.01-101-2013*	Градостроительство. Планировка и застройка городских и сельских поселений.
ГОСТ 21.508-20	Межгосударственный стандарт система проектной документации для строительства. Правила выполнения рабочей документации генеральных планов предприятий, сооружений и жилищного-гражданских объектов
СН РК 3.01-03-2011, СП РК 3.01-103-2012	Генеральные планы промышленных предприятий
СН РК 3.03-04.2014 СП РК 3.03-104-2014	Проектирование дорожных одежд нежесткого типа

ВЕДОМОСТЬ ЧЕРТЕЖЕЙ ОСНОВНОГО КОМПЛЕКТА МАРКИ ГП

Лист	Наименование	
ГП-1	Общие данные по рабочим чертежам.	1
ГП-2	План демонтажных работ на участке	
ГП-3	Разбивочный план.	1
ГП-4	План организации рельефа.	1
ГП-5	План благоустройства территорий.	1
ГП-6	Ограждение для мусоросборника	1
ГП-7	Ограждение территории	1

ТЕХНИКО - ЭКОНОМИЧЕСКИЕ ПОКАЗАТЕЛИ

Наименование территории	Площадь ($м^2$)	% к общей площади
Площадь проездов , тротуаров и отмостки	159.2	22.4
Площадь озеленения, инженерные сети и прочие покрытия.	435.98	61.4
Площадь застройки	114.82	16.2
Площадь участка по факту	3297.0	100
Коэффициент застройки	0.162	

Рабочие чертежи выполнены в соответствии с действующими нормами, правилами, инструкциями и государственными стандартами Республики Казахстан, обеспечивающими безопасную эксплуатацию при соблюдении предусмотренных проектом мероприятий.

Главный инженер проекта: Смагулов

ВЕДОМОСТЬ ДОКУМЕНТОВ ОСНОВНОГО КОМПЛЕКТА РАБОЧИХ ЧЕРТЕЖЕЙ

Обозначение	Наименование	Примеч.
ОПЗ	Общая пояснительная записка	
ГП	Генеральный план	
АС	Архитектурно-строительные решения	
ТХ	Технологические решения	
ВК	Водоснабжение и канализация	
ОВ	Отопление и вентиляция	
ЭОМ	Электроснабжение	
ПС	Пожарная сигнализация	

Общие указания.

1.Исходные данные:

Раздел проекта "Генеральный план" разработан на основании технического задания, выданного заказчиком и инженерно-геодезических материалов. проект выполнен в соответствии с требованиями действующих нормативно-технических документов Республики Казахстан, обеспечивающих безопасную эксплуатацию запроектированных объектов.

2.Харахтеристика района строительства:

Проектируемая территория Разработка ПСД по реконструкции КНС-18 входит в состав г. Атырау, Атырауской области, Республики Казахстан.

Объект расположен в по адресу: г. Атырау, Авангард 4 мкр.

Площадь участка под строительство по гос-акту составляет 3297.0м2.

Кадастровый номер земельного участка 04-066-002-1623.

Климат проектируемого участка резко континентальный, отличающийся большими колебаниями температуры наружного воздуха зимой и летом, днем и ночью, общей сухостью воздуха, обилием солнечного света и относительно небольшим количеством осадков.

Нормативная глубина промерзания грунтов от 0.99 до 1.47м. Место строительства относится к IV Г климатическому подрайону.

Дорожно-климатическая зона: V

Средняя месячная и годовая температура воздуха, С. Самый холодный месяц - январь - 7.5 С, самый теплый - июль 26.8 С.

Данный чертеж разработан на основании топо и инженерно- геодезических изысканий, выполненных - 2024год.

Система высот- Балтийская, система координат-Местная. Рельеф участка относительно ровный. Высотная отметка поверхности земли изменяется от -22.24м до -23.09м.

3.Планировочные решение

Система вертикальной планировки принята без изменением существующего рельефа.

Проектные отметки зданий, сооружений и дорог определены в результате вариантных проработок организации рельефа.

Озеленение участка производится посадкой деревьев, кустарников, газонов. Дороги асфальтобетон, брусчатка. Данный проект разработан на основании топо и инженерно -геодезических съемки.

Согласовано

Взам.инв.№

Подп. и дата

Инв. # подл.

Изм.	Кол.уч.	Лист	Nдок.	Подпись	Дата				
						ГП			
						Разработка ПСД по реконструкции КНС-18 по адресу: г. Атырау, Авангард 4 мкр.			
Разраб.		Даутбаева			14.24г	ГЕНПЛАН	стадия	лист	листов
Проверил					14.24г		РП	1	7
ГИП		Смагулов			14.24г	Общие данные по рабочим чертежам	ТОО "MM project" г.Атырау 2024г.		

Формат А3

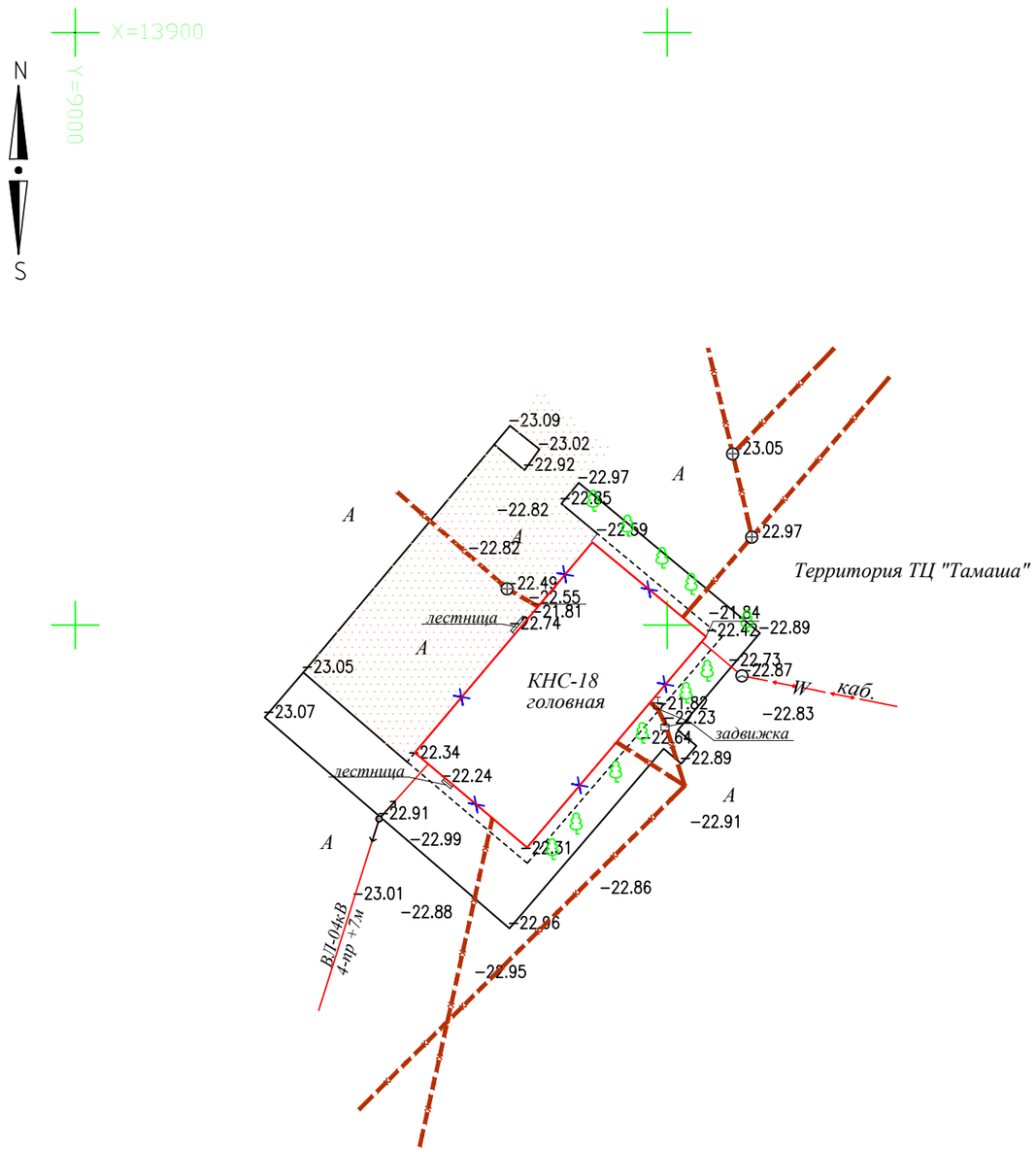

ВЕДОМОСТЬ ДЕМОНТАЖНЫХ РАБОТ

N п/п	Наименование работ	Ед. изм.	Кол-во	Примечание
1	Демонтаж существующего КНС	м2	289.5	
2	Разборка отмостки	м2	47.5	
3	Разборка асфальтобетонного покрытия	шт	327.0	
4	Разборка лестницы	м2	1.0	

УСЛОВНЫЕ ОБОЗНАЧЕНИЯ

Демонтаж существующего КНС

Граница участка

Условные обозначения

-Деревья	КЖ -Каменно жилое
- Ворота	КН -Каменно не жилое
	ЛЭП низкого напряжения
	канализация подземная
каб.	кабель низкого напряжения

Согласовано

Взам.инв.№

Подп. и дата

Инв. # подл.

Изм.	Кол.уч.	Лист	Nдок.	Подпись	Дата
Разраб.		Даутбаева			14.24г
Проверил					14.24г
ГИП		Смагулов			14.24г

ГП

Разработка ПСД по реконструкции КНС-18 по адресу: г. Атырау, Авангард 4 мкр.

КНС №18

стадия	лист	листов
РП	2	7

План демонтажных работ на участке М1:500

ТОО "MM project" г.Атырау 2024г.

Формат А3

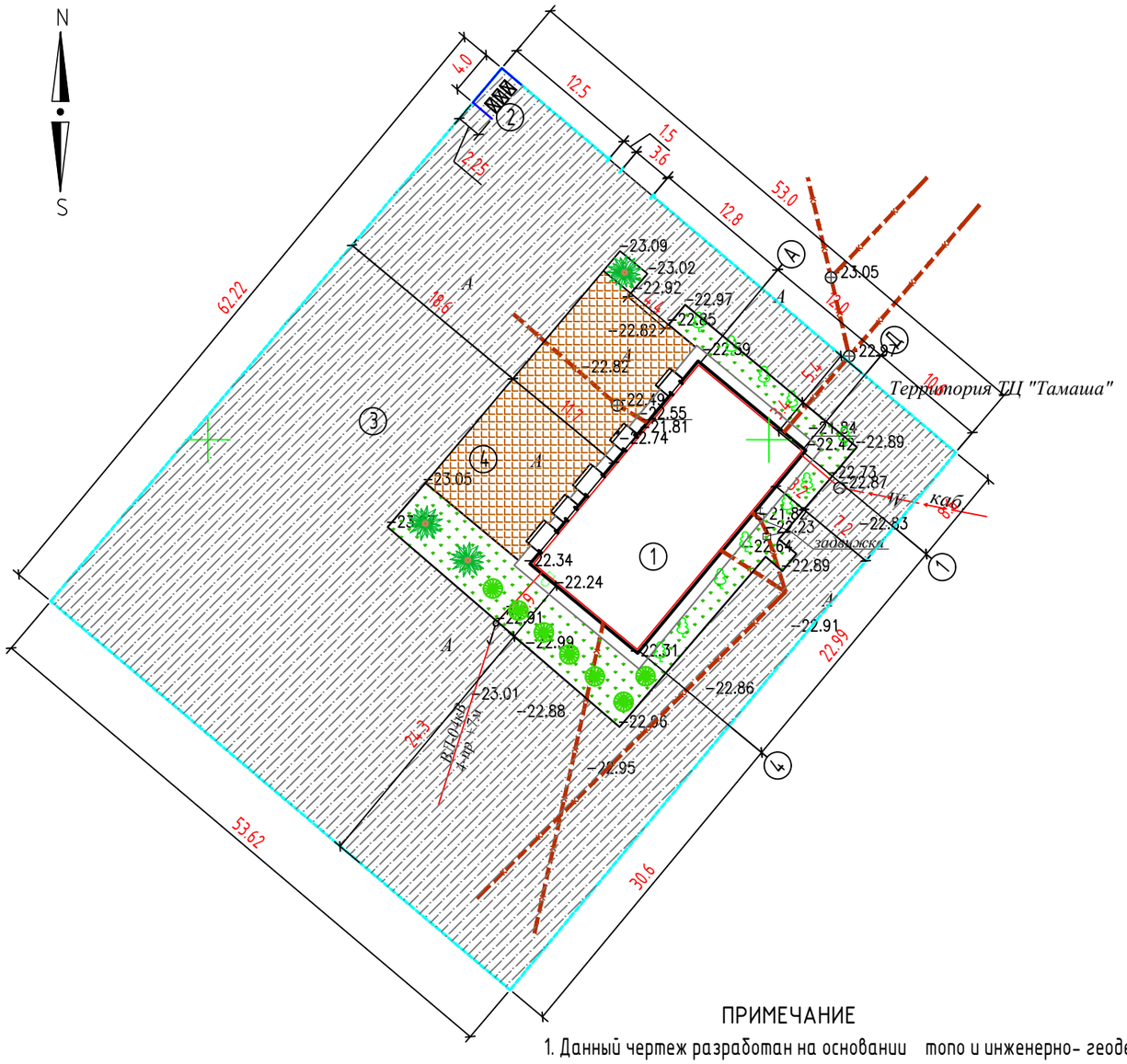

Ведомость жилых и общественных зданий и сооружений

Номер на плане	Наименование и обозначение	Этажность	Количество		Площадь, м2		Строительный Объем, м3
			Зданий	Здания	Застройки	общая	Здания
1	КНС №18	1	1	-	310.13	235.22	-
2	Контейнеры ТБО	=	1	=	9.00	=	=
3	Асфальтобетон	-	1	-	2436.00	-	-
4	Брусчатка		1	-	260.00	-	-

УСЛОВНЫЕ ОБОЗНАЧЕНИЯ

- Проектируемый КНС
- Асфальтобетонное покрытие
- Плиточное покрытие
- Рядовая посадка кустарников (Туя)
- Рядовая посадка деревьев
- Граница участка

ПРИМЕЧАНИЕ

1. Данный чертеж разработан на основании топо и инженерно- геодезических изысканий, выполненных - 2024год
   Система координат Местная, Система высот Балтийская, Отметки отрицательные.
2. Привязку проектируемого здании производить от границы участка (см.данный лист, точки А-А1)
4. Все размеры на чертеже даны в метрах.

Условные обозначения

- *-Деревья*
- *- Ворота*
- *КЖ* -Каменно жилое
- *КН* -Каменно не жилое
- ЛЭП низкого напряжения
- канализация подземная
- *каб.* кабель низкого напряжения

Изм.	Кол.уч.	Лист	Nдок.	Подпись	Дата
Разраб.		Даутбаева			14.24г
Проверил					14.24г
ГИП		Смагулов			14.24г

ГП

Разработка ПСД по реконструкции КНС-18 по адресу: г. Атырау, Авангард 4 мкр.

КНС №18

стадия	лист	листов
РП	3	7

Разбивочный план М1:500

ТОО "MM project"
г.Атырау 2024г.

Согласовано

Взам.инв.№

Подп. и дата

Инв. # подл.

Формат А3

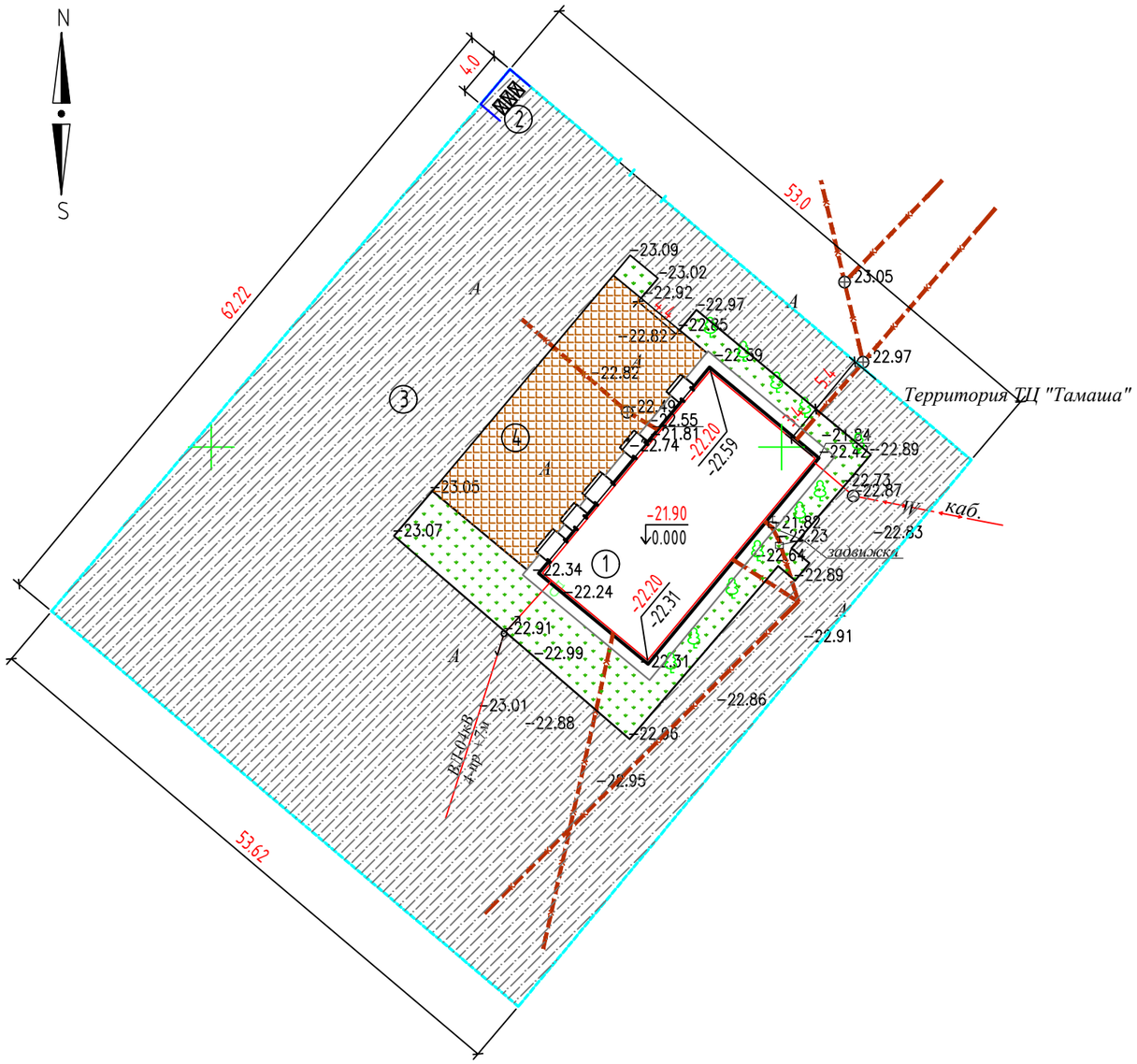

Ведомость жилых и общественных зданий и сооружений

Номер на плане	Наименование и обозначение	Этажность	Количество		Площадь, м2		Строительный Объем, м3
			Зданий	Здания	Застройки	общая	Здания
1	КНС №18	1	1	-	310.13	235.22	-
2	Контейнеры ТБО	=	1	=	9.00	=	=
3	Асфальтобетон	-	1	-	2436.00	-	-
4	Брусчатка		1	-	260.00	-	-

Проектируемый КНС

-22.20 Проектная отметка
-22.59 Натурная отметка
Рабочая отметка

-22.34 Существующие отметка земли

Граница участка

ПРИМЕЧАНИЕ

1.Данный лист составлен на основании чертежа генплана (см.ГП-3).
Система координат Местная, Система высот Балтийская, Отметки отрицательные
2.Система вертикальной планировки принята сплошная с частичным изменением существующего рельефа.
Водоотвод проезжей части запроектирован открытым способом, путем придания уклонов на проезжей части.
Отвод атмосферных и талых вод осуществляется по спланированной территории в пониженные части рельефа, а далее за пределы проектируемого участка.
3.При проведении вертикальной планировки отметки назначены исходя из условий максимального сохранения естественного рельефа.

Условные обозначения

-Деревья
- Ворота
КЖ -Каменно жилое
КН -Каменно не жилое
ЛЭП низкого напряжения
канализация подземная
каб. кабель низкого напряжения

Согласовано

Взам.инв.№

Подп. и дата

Инв. # подл.

Изм.	Кол.уч.	Лист	Nдок.	Подпись	Дата
Разраб.		Даутбаева			14.24г
Проверил					14.24г
ГИП		Смагулов			14.24г

ГП

Разработка ПСД по реконструкции КНС-18 по адресу: г. Атырау, Авангард 4 мкр.

КНС №18

стадия	лист	листов
РП	4	7

План организаций рельефа М 1:500

ТОО "MM project"
г.Атырау 2024г.

Формат А3

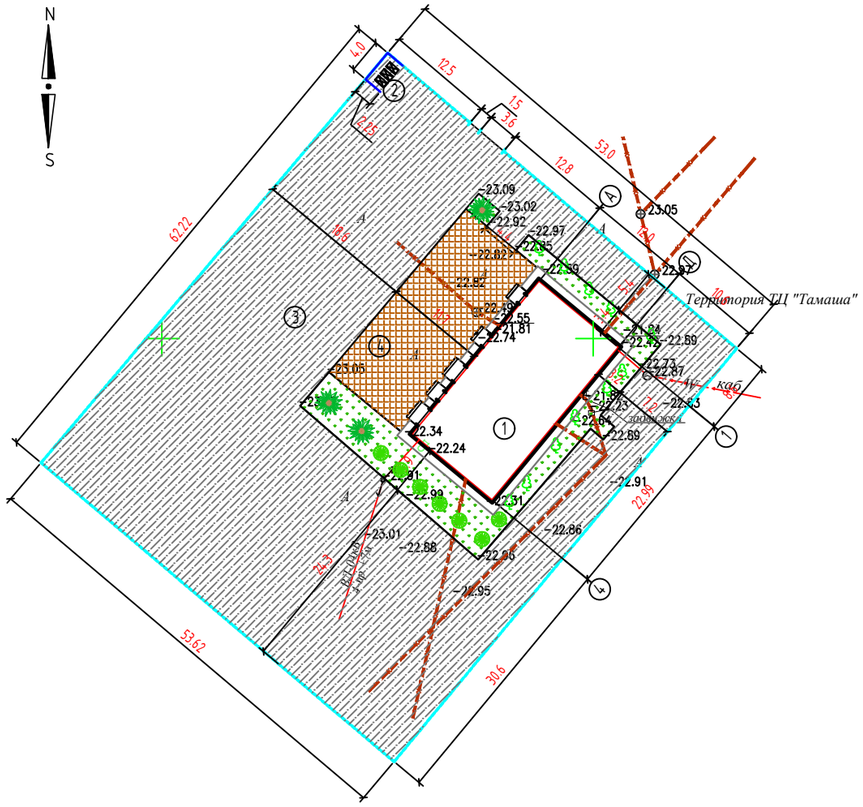

Сечение проездов ТИП I

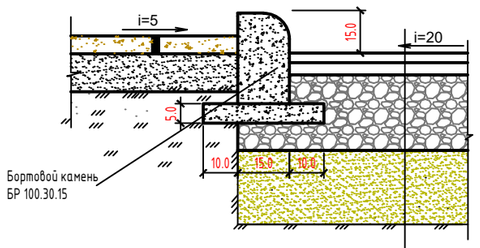

Горячий мелкозернистой плотный асфальтобетон, тип А, Марки II, по СТ РК 1225-2019, -h= 0,04м.
Горячий крупнозернистый плотный асфальтобетон,тип А, Марки II, по СТ РК 1225-2019, -h=0,06м.
Смеси щебеночные С4(по способу заклинки) фракц. 20-40 мм, по СТ РК 1549-2006, -h= 0.15м
Песчано-гравийные смеси I класса прочности по ГОСТ 23735-2014, -h=0.15м
Грунт уплотненный до коэф. плотн. -0,98

Сечение тротуаров ТИП II

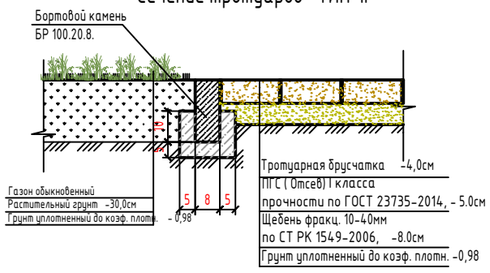

Деревья-саженцы

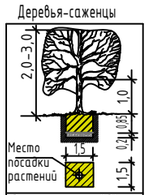

Выемка грунта - 2.36мз
Устройство дренажного слоя из щебня - 0,45 мз
Засыпка растительной земли - 1,91 мз
Посадка саженцев с комом 0,8х0,8х0,5 м

Туя (кустарник)-саженцы

Выемка грунта - 0.125мз
Засыпка растительной земли - 0,125 мз
Посадка саженцев с комом 0,5х0,5х0,5 м

ПРИМЕЧАНИЕ

1.Привязку дорожного покрытия производит от проектируемого здания.
2.Разбивочная сетка для посадки деревьев принята с шагом 5м.
3.Привязку элементов озеленения производить от проектируемого здания.
4.Подготовку посадочных мест под озеленения производить с добавлением 100% растительной земли.
5.При посадке деревьев отступать от края дорожек на 1м, кустарников -0.5м.
6.Расстояние между деревьями в рядовой посадке -5м.
7.При посадке газонов производить насыпу растительного слоя земли толщиной 30см.
8.При посадке деревьев и кустарников отступать соответственно от сетей :
- Газопроводов, канализации -1.5метра;
- Теплопроводов - 2.0метра;
- Водопроводов - 2.0метра;
- Силовых кабелей и кабелей связи - 2.0, 0.7метра:
9.Все размеры на чертеже даны в метрах, а размеры на сечениях даны в см. Бортовой камень должен повторят проектный профиль покрытия, швы между бортовыми камнями (100мм) заполнять на портландцементе марки 400. Бортовые камни БР.100.30.15 устанавливать с разрывами 20см через каждые 15метров,для пропуска воды с проезжей части в пониженные места рельефа.
10.Данный лист составлен на основании чертежа ГП-3.

Ведомость жилых и общественных зданий и сооружений

Номер на плане	Наименование и обозначение	Этажность	Количество		Площадь, м2		Строительный Объем, м3
			Зданий	Здания	Застройки	общая	Здания
1	КНС №18	1	1	-	310.13	235.22	-
2	Контейнеры ТБО	=	1	=	9.00	=	=
3	Асфальтобетон	-	1	-	2436.00	-	-
4	Брусчатка		1	-	260.00	-	-

ВЕДОМОСТЬ ТРОТУАРОВ, ДОРОЖЕК И ПЛОЩАДОК

ПОЗ	Наименование	Тип	Площадь покрыт. м2	Примечание
1	Асфальтобетон с бордюром из бортового камня БР.100.30.15 =125.0м	I	2436.0	См.констр. ГП-5
2	Тротуар, (покрытие брусчатка) с бордюром из бортового камня БР.100.20.8 =17.5м	II	260.0	См.констр. ГП-5
3	Отмостка		64.5	
4	Ограждение		231пм	См. лист. ГП-7
5	Ворота		1шт	См. лист. ГП-7
6	Калитка		1шт	См. лист. ГП-7

ВЕДОМОСТЬ ЭЛЕМЕНТОВ ОЗЕЛЕНЕНИЯ

Поз.	Наименование породы или вида насаждения	Воз-раст, лет	Кол-во	Примечание
Т	Туя (кустарники)		7шт	Саженец, (0.5х0.5х0.5м,выемка гр.-0.125м3)
Д	Деревья (карагач)	5	3шт	С комом 0,8х0,8х0,5м
	Существующ. деревья		11шт	

УСЛОВНЫЕ ОБОЗНАЧЕНИЯ

- Проектируемый КНС
- Асфальтобетонное покрытие
- Плиточное покрытие
- Рядовая посадка кустарников (Туя)
- Рядовая посадка деревьев
- Граница участка

Согласовано

Взам.инв.№

Подп. и дата

Инв. № подл.

Изм.	Кол.уч.	Лист	Nдок.	Подпись	Дата
Разраб.		Даутбаева			14.24г
Проверил					14.24г
ГИП		Смагулов			14.24г

ГП

Разработка ПСД по реконструкции КНС-18 по адресу: г. Атырау, Авангард 4 мкр.

КНС №18

стадия	лист	листов
РП	5	7

План благоустройства территорий. М1:500

ТОО "MM project" г.Атырау 2024г.

Формат А2

План ограждений для мусоросборника

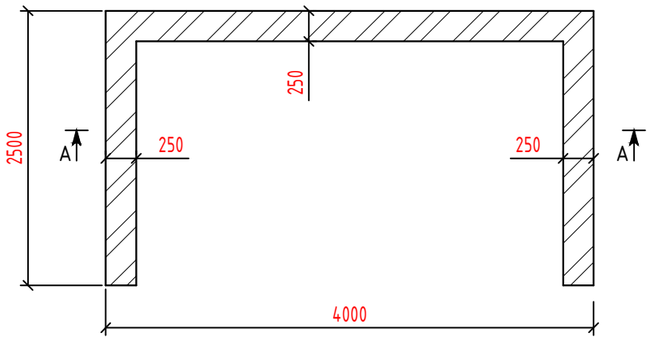

Разрез А-А

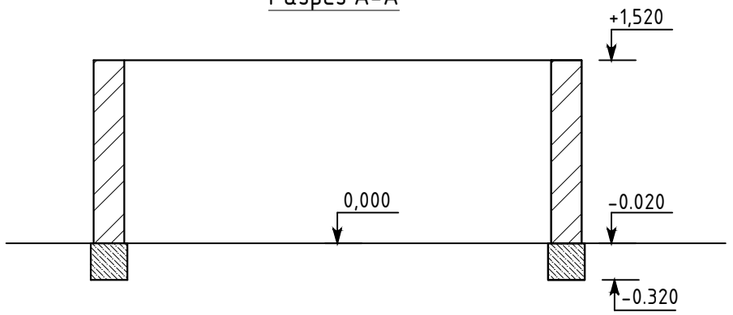

План фундамента
под ограждение

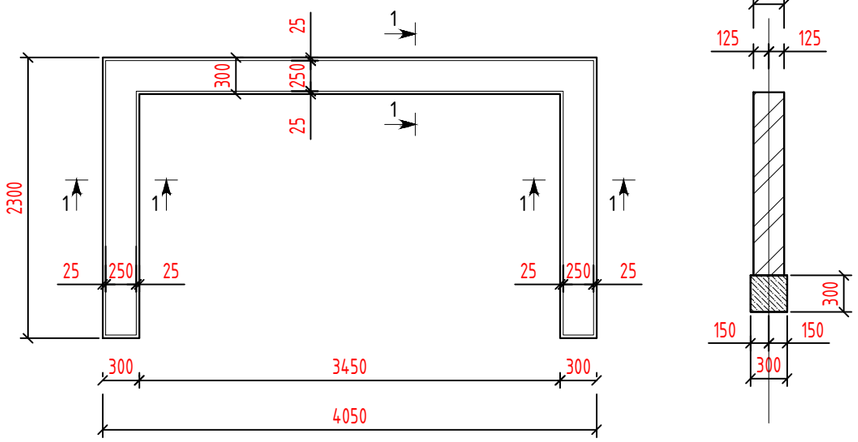

Спецификация

Поз. Марка	Обозначение	Наименование	К-во	Масса (ед.кг)	Примеч.
	ГОСТ 26633-2015	Фундамент из бетона кл. В15		$м^3$	0,72
	М 150	Силикатный кирпич		$м^3$	3,0
		Рубероид		м2	2,0

ВЕДОМОСТЬ МАЛЫХ АРХИТЕКТУРНЫХ ФОРМ И ПЕРЕНОСНЫХ ИЗДЕЛИЙ

ПОЗ	ОБОЗНАЧЕНИЕ	НАИМЕНОВАНИЕ	КОЛ.	ПРИМЕЧАНИЕ
1	8601-0307-0403	Контейнер для ТБО "Евро", V =1000 л;	3 шт	⊠

ПРИМЕЧАНИЕ

1. Ограждение для мусоросборника выполнить из силикатного кирпича толщиной 250мм на цементно-песчаном растворе М50.
2. Фундамент - монолитный ленточный из бетона кл. В15.
3. Горизонтальную гидроизоляцию выполнить на отм. -0,020 из 2-х слоев рубероида на битумной мастике.

Согласовано

взам.инв.№

подпись и дата

инв. N подл.

Изм.	Кол.уч.	Лист	Nдок.	Подпись	Дата	ГП			
						Разработка ПСД по реконструкции КНС-18 по адресу: г. Атырау, Авангард 4 мкр.			
Разраб.		Даутбаева			14.24г	Ограждение для мусоросборника	стадия	лист	листов
Проверил					14.24г		РП	6	7
ГИП		Смагулов			14.24г	План . Разрез А-А. План фундамента	ТОО "MM project" г.Атырау 2024г.		

Формат А3

Ворота В-1, М1:20

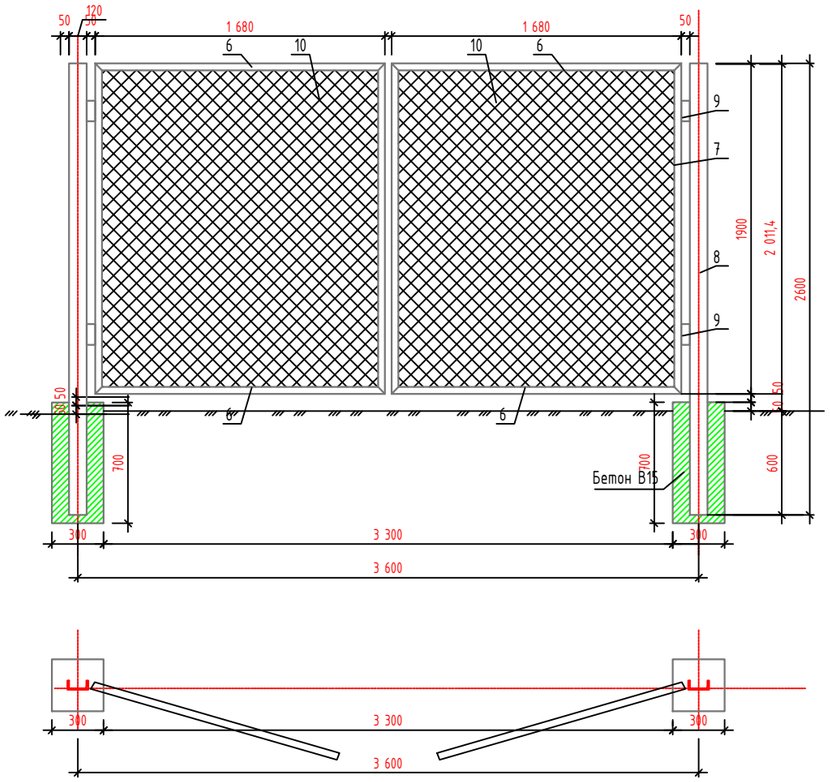

Звено ограды М1:20

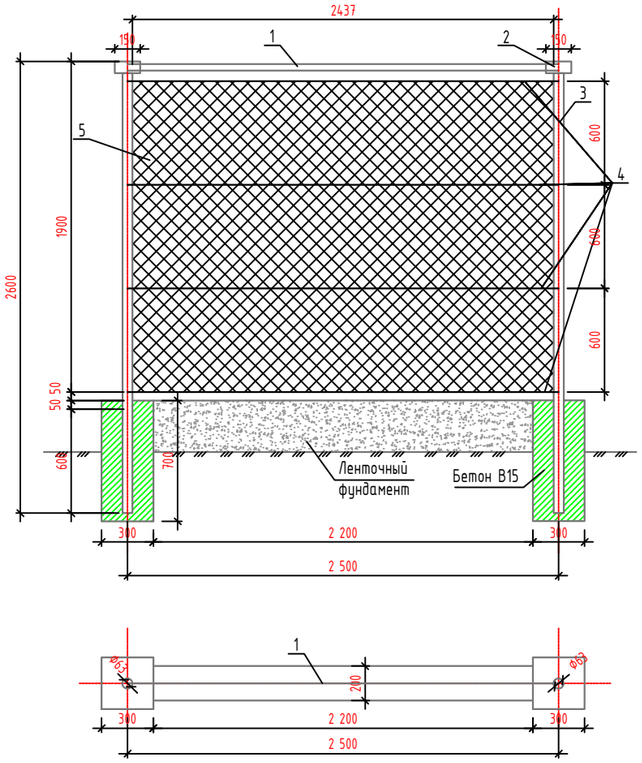

СПЕЦИФИКАЦИЯ

Поз.	Обозначение	Наименование	Кол.	Масса ед., кг	Примечание
		Звено ограды	93	36.645	3407.985
1	ГОСТ 10704–91	Труба ø40х2, L=2500мм	1	1,87	4,7
2	ГОСТ 10704–91	Труба ø63,5х2, L=150мм	1	3,03	0,46
3	ГОСТ 10704–91	Труба ø102,0х2, L=2600мм	1	4,93	12,82
4	ГОСТ 5781–82*	Арматура А1 ø6 L=2500мм	4	0,617	6.17
5	ГОСТ 5336–80	Сетка 50х3, 4.75м2		2,42	11.495
		Бетон В25 с/с,300х300х700мм			0,063м3
		Калитка К1	1		52,087
6	ГОСТ 8509–93	Уголок 40х40х5, L=1300мм	2	2,98	7,75
7	ГОСТ 8509–93	Уголок 40х40х5, L=1900мм	2	2,98	11,32
8	ГОСТ 8240–97	Швеллер 12, L=2600мм	1	10,4	27,04
9		Дверные петли	2		
10	ГОСТ 5336–80	Сетка 50х3, 2.47м2		2,42	5,977
		Бетон В25 с/с, 300х300х700мм			0,063м3
		Ворота В1	1	112,21	112.21
11	ГОСТ 8509–93	Уголок 40х40х5, L=1680мм	4	2,98	20,03
12	ГОСТ 8509–93	Уголок 40х40х5, L=1900мм	4	2,98	22,65
13	ГОСТ 8240–97	Швеллер 12 L=2600мм	2	10,4	54,08
14		Дверные петли	4		
15	ГОСТ 5336–80	Сетка 50х3, 6,384м2		2,42	15,45
		Бетон В25 с/с, 300х300х700мм	2		0,126м3
	Ленточный фунд.	Бетон В25 с/с, 300х300х2200мм	93		18,414м3

Калитка К-1 М1:20

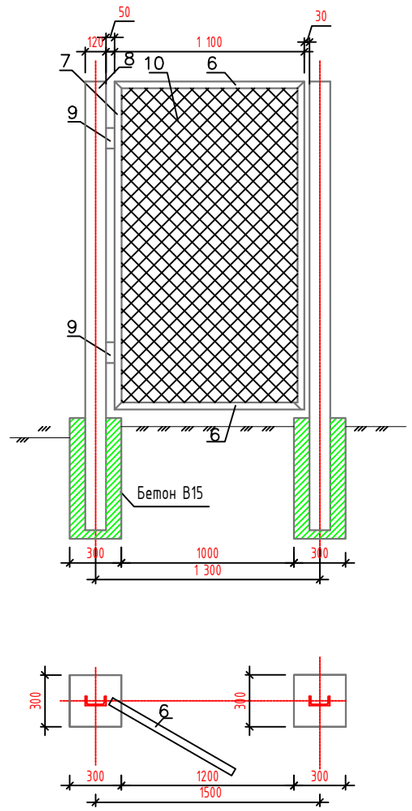

Согласовано

взам.инв.№

подпись и дата

инв. N подл.

Изм.	Кол.уч.	Лист	Nдок.	Подпись	Дата
Разраб.		Даутбаева			14.24г
Проверил					14.24г
ГИП		Смагулов			14.24г

ГП

Разработка ПСД по реконструкции КНС-18 по адресу: г. Атырау, Авангард 4 мкр.

КНС №18

стадия	лист	листов
РП	7	7

Ограждение территории

ТОО "MM project" г.Атырау 2024г.

Формат А2