Товарищество Ограниченной Ответственностью

«Жастар-Плюс»

Лицензия МНС №0000176

ТОМ-2
Рабочий проект

«Капитальный ремонт здания Каракиянского районного отдела внутренней политики и развития языков»
Раздел: ТС

Шифр: 23-2023-ТС

Директор ТОО «Жастар-Плюс» *Дармуханов Н.*

г. Актау 2023г

ВЕДОМОСТЬ ЧЕРТЕЖЕЙ ОСНОВНОГО КОМПЛЕКТА

Лист	Наименование	Примечание
1	Общие данные	
2	План тепловой сети	
3	Профиль тепловой сети	

ВЕДОМОСТЬ ССЫЛОЧНЫХ И ПРИЛАГАЕМЫХ ДОКУМЕНТОВ

Обозначение	Наименование	Примечание
	Ссылочные документы	
с.4.904-66 Выпуск 1	Прокладка трубопроводов водяных тепловых сетей	
	в непроходных каналах	
с.4.903-10 в.4	Изделия и детали трубопроводов для тепловых сетей	
	опоры трубопроводов	
с.7.903.9-2.1-13	Конструкции тепловой изоляции трубопроводов надземной	
	и подземной канальной прокладки тепловых сетей.	
с. 3.903-КЛ-13	Сборные железобетонные камеры на тепловых сетях	
	Прилагаемые документы	
N00/100-00-ТС.СО	Спецификация оборудования и материалов	2 листа

РАСЧЕТНЫЕ ТЕПЛОВЫЕ ПОТОКИ

Позиция по генплану	Наименование потребителя	Расчетный тепловой поток; Вт				
		Отопление	Вентиляция	Горячее водоснаб-жение	Технологи-ческие нужды	
2	Здание	47000	--	--	--	47000

Проект выполнен с соблюдением деиствующих норм иправил, соответствует нормам и правилам взрыво- и пожаробезопоснасти и обеспечивает безопасную эксплуатацию запроектированного объекта

Главный инженер проекта Тузелбаева Г.

ОБЩИЕ ДАННЫЕ.

Проект тепловых сетей разработан на основании: задания на проектирование, Генерального плана, и в соответствии с требованиями:
СП РК 4.02-104-2013 "Тепловые сети";
СП РК 4.02-04-2003 "Проектирование и строительство сетей бесканальной прокладки стальных труб с пенополиуретановой изоляцией индустриального производства";
СН РК 4.02-02-2011 "Тепловая изоляция оборудования и трубопроводов"

Правила обеспечения промышленной безопасности при эксплуатации оборудования, работающего под давлением

Расчетные параметры наружного воздуха для проектирования:
-температура для расчета систем теплоснабжения:
-зимний период минус 14,9°С;
-летний период плюс 29,5°С;
-абсолютная минимальная температура наружного воздуха минус 21°С;
-скорость ветра 5,3м/с;
-продолжительность отопительного периода 145суток.

Теплоснабжение осуществляется от индивидуальной котельной. Система теплоснабжения - двухтрубная.
Теплоноситель - вода с параметрами 85-60 °С, с давлением до Р=6 ата.
Прокладка сети теплоснабжения в траншее, электросварными трубами гр.В, ст.10 ПО ГОСТ 10704-91 в ППУ изоляции. Для восприятия тепловых удлинений трубопроводов используются угол поворота трасс. Компенсация тепловых перемещений на повороте трассы осуществляется при помощи компенсационных мат, уложенных вдоль труб.
Спуск воздуха и опорожнение из системы теплоснабжения осуществляется в тепловых вводах, опорожнение осуществляется в канализацию тепловых узлов зданий. Сварные соединения трубопроводов в объеме 3% от общего количества сварных швов подвергаются ультразвуковой дефектоскопии.
Ж/б конструкции лотков и перекрытий каналов должны быть выполнены из сульфатостойкого бетона.
Наружную поверхность ж/б каналов и тепловых камер гидроизолировать покрытием Биом-И.
После монтажа трубопроводы теплоснабжения промыть до полного осветления промывочной воды. Опрессовку системы производить давлением 1,25 от рабочего.
Монтаж трубопроводов тепловых сетей вести с требованиями: СНиП 3.05.03-85 "Тепловые сети"
СН РК 1.03-05-2011 "Охрана труда и техника безопасности в строительстве".
Для контроля влажности теплоизоляции используется система дистанционного контроля (выполняется отдельным проектом)
Под проезжими дорогами трубопроводы прокладываются в непроходных каналах с защитой от разрушения под дорожными плитами.

Изм.	Кол.уч.	Лист	Nдок.	Подпись	Дата	2023-05-12-ТС		
						Капитальный ремонт здания Каракиянского районного отдела внутренней политики и развития языков.		
Разраб		Бижикенов К				Теплоснабжение	Стадия	Лист	Листов
Проверил		Дармуханов Н					РП	1	3
ГИП		Тузелбаева Г				Общие данные	ТОО "Жастар-Плюс" г.Актау 2023г		

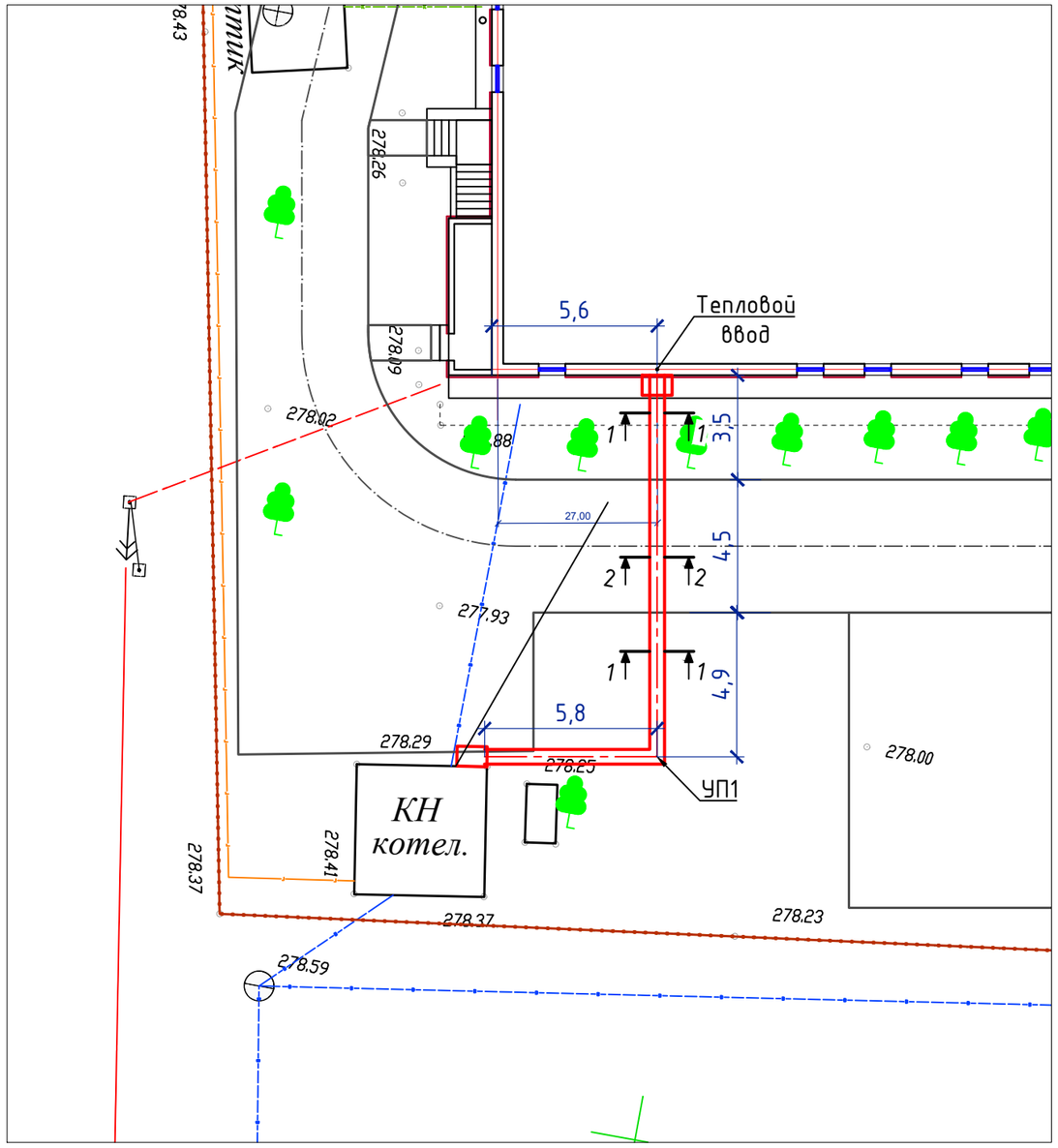

Тепловой вывод из котельной

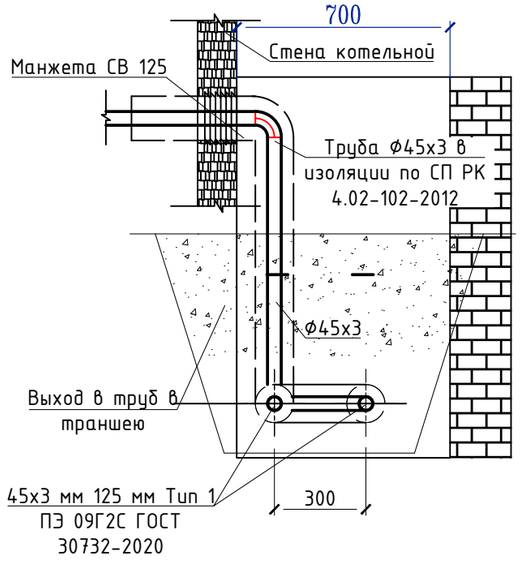

Тепловой ввод

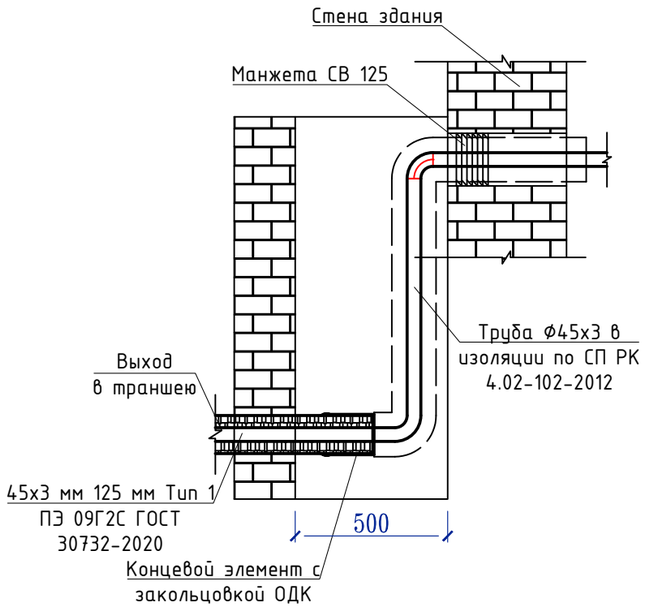

Схема теплового вывода из котельной

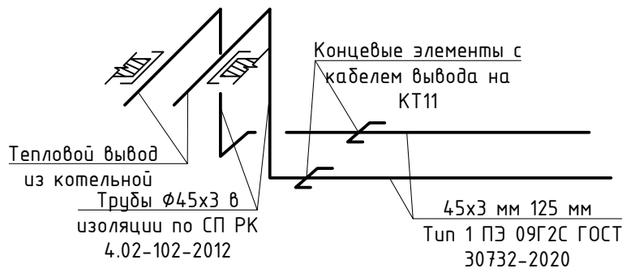

1-1

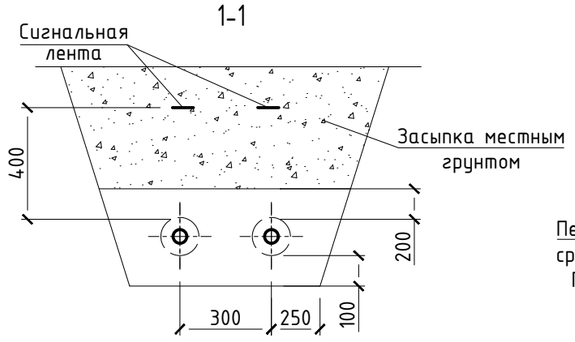

2-2

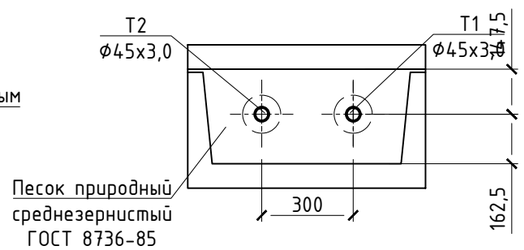

Изм.	Кол.уч.	Лист	Nдок.	Подпись	Дата	2023-05-12-ТС		
						Капитальный ремонт здания Каракиянского районного отдела внутренней политики и развития языков.		
Разраб		Бижикенов К				Теплоснабжение	Стадия	Лист	Листов
Проверил		Дармуханов Н					РП	2	
ГИП		Тузелбаева Г				План тепловой сети	ТОО "Жастар-Плюс" г.Актау 2023г		

Format А3

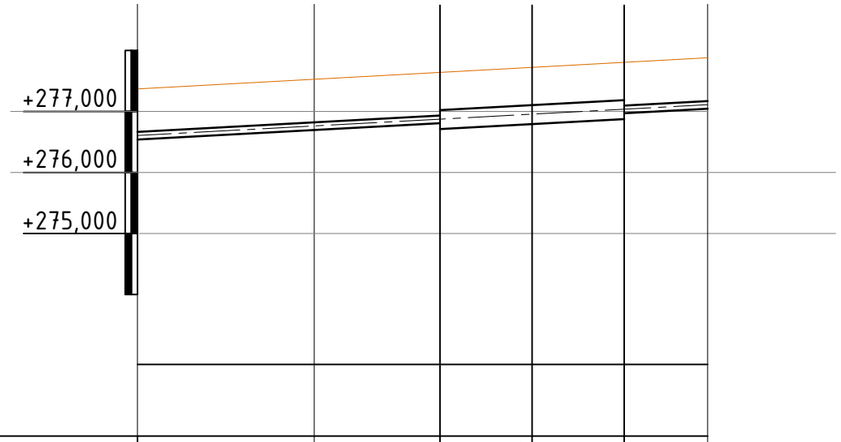

Проектная отметка земли, м	+277,590						+277,723				+277,880	
Натурная отметка земли, м	+275,000						+277,723				+277,880	
Отметка потолка канала или верха изоляции трубопровода бескональной прокладки, м	276.67		276.83		276.94	277.02	277.10		277.18	277.10		277.15
Отметка оси трубопровода, м	276.606		276.763		276.874	276.874	276.956		277.037	277.037		277.089
Отметка пола канала или дна траншеи для бескональной прокладки, м	276.503		276.660		276.771	276.859	276.941		277.022	276.934		276.986
Уклон %; длина, м	0,027									22,9		
Номер поперечного разреза; внутренний размер, мм	1-1					2-2	Ось дороги	2-2		1-1		
Развернутый план	Тепловой вывод		УП6									Тепловой ввод

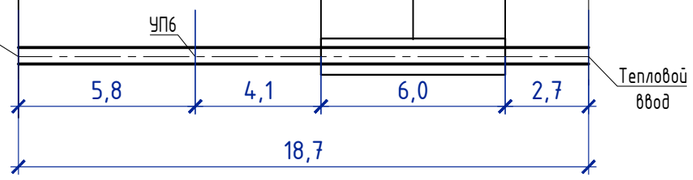

Изм.	Кол.уч.	Лист	Nдок.	Подпись	Дата
Разраб		Бижикенов К			
Проверил		Дармуханов Н			
ГИП		Тузелбаева Г			

2023-05-12-ТС

Капитальный ремонт здания Каракиянского районного отдела внутренней политики и развития языков.

Теплоснабжение	Стадия	Лист	Листов
	РП	3	

Профиль тепловой сети

ТОО "Жастар-Плюс"
г.Актау 2023г

Format A3

Позиция	Наименование и техническая характеристика	Тип, марка, обозначение документа, опросного листа	Код оборудования, изделия, материала	Завод–изготовитель	Единица измере–ния	Количе–ство	Масса единицы кг	Примечание
1	2	3	4	5	6	7	8	9
	Труба стальная 45х4/125 ППУ-ПЭ Тип 1	ГОСТ 30732-2020			м	38	4,8	
	Концевой элемент с кабелем вывода	ГОСТ 30732-2020			шт.	4		
	Труба стальная электросварная ф45х3	57х3 II ГОСТ 10704-91 В Ст.3сп ГОСТ10705-80			м	8		
	Манжета стенового ввода	Манжета СВ 125			шт.	4		
	Антикоррозионное покрытие масляно-битумное в 2 слоя по	ОСТ10-426-79			м2	1,2		
	грунту ГФ-021							
	Покровный слой Сталь тонколистовая (ОЦ) δ=0,5 мм	ГОСТ 14918-80			м2	3,1		
	Шнур теплоизоляционный из минеральной ваты М200 в оплетке	ГОСТ 10499-78			м3	0,1		
	из нити стеклянной, толщ. 40мм							
	Мат компенсационный полиэтиленовый ПЭ 2000х1000х50				шт.	4		
	Маркировочная лента	ГОСТ 30732 -2006			м	46		
	Лоток из сульфатостойкого бетона Л4-15, 620х300, L5970	3.006.1-2.87.1-5			шт.	1	1500	
	Покрытие из сульфатостойкого бетона П5-5, 780х70, L2990	3.006.1-2.87.2-29			шт.	1	410	
	Гидроизоляция Ж/Б конструкций за 2 раза	Биом-И			м2	17		

Согласовано

Взам. инв. N

Подп. и дата

Инв. N подл.

Изм.	Кол.уч.		N док.	Подп.	Дата
Разраб		Бижикенов К			
Проверил		Дармуханов Н			
ГИП		Тузелбаева Г			

2023-05-12-ТС.СО

Капитальный ремонт здания Каракиянского районного отдела внутренней политики и развития языков.

Теплоснабжение

Стадия	Лист	Листов
РП	1	1

Спецификация оборудования и материалов

ТОО "Жастар-Плюс"
г.Актау 2023г