ТОО КБ "МУНАЙГАЗИНЖИНИРИНГ"

Заказчик:ГУ «Отдел жилищно-коммунального хозяйства, пассажирского транспорта и автомобильных дорог города Уральска»

Заказ № 22-23

РАБОЧИЙ ПРОЕКТ

Реконструкция КНС 18А в г.Уральск, ЗКО

ТОМ II
Альбом 2

Архитектурно-строительная часть

КНС 18А

г. Кызылорда, 2023 г.

ФорматА3

ТОО КБ "МУНАЙГАЗИНЖИНИРИНГ"

Заказчик:ГУ «Отдел жилищно-коммунального хозяйства, пассажирского транспорта и автомобильных дорог города Уральска»

Заказ № 22-23

РАБОЧИЙ ПРОЕКТ

Реконструкция КНС 18А в г.Уральск, ЗКО

ТОМ II
Альбом 2

Архитектурно-строительная часть

КНС 18А

Директор — Кусбаева К.К.

ГИП — Омирбаев М.

г. Кызылорда, 2023 г.

ФорматА3

Общие указания

1. Рабочий проект "Реконструкция КНС 18А в г.Уральск, ЗКО" выполнен на основании задания на проектирование и действующих нормативных документов.

2.Конструктивные характеристики здании:

Уровень ответственности - II

Класс конструктивной пожарной опасности здания - С0

Функциональной пожарной опасности - Ф 5.1

Степень огнестойкости -II

Природные условия строительства:

-климатический район строительства - III

-климатический подрайон - IIIВ

-вес снегового покрова (IV район) - 1,8 кПа

-скоростной напор ветра (III район) - 0,56 кПа

-температура наиболее холодных суток (0,92) -32,2 градусов С

-температура наиболее холодной пятидневки (0,92) -29,6 градусов С

-сейсмичность - 6 баллов.

-коэффициент надежности по назначению - 0,95

3. Характеристика проектных решений

Металлические конструкции запроектированы в соответствии со следующими нормативными документами:

- СП РК 5.01-102-2013 "Основания зданий и сооружений"
- СП РК EN 1992-1-1:2004/2011 "Проектирование железобетонных конструкций.

Часть 1-1. Общие правила и правила для зданий"

- Технический регламент РК "Требования к безопасности металлических конструкций от 31.12.2008г.N1353
- НТП РК 01-01-3.1 (4.1)-2017 "Нагрузки и воздействия на здания

Часть 1-3. Снеговые нагрузки (к СП РК EN 1991-1-3:2003/2011)

Часть 1-4. Ветровые воздействия (к СП РК EN 1991-1-4:2003/2011)"

- СП РК EN 1996-1-1:2005/2011 "Проектирование каменных конструкций.

Часть 1-1. Общие правила для армированных и неармированных каменных конструкций "

- СП РК 2.01-101-2013 "Защита строительных конструкций от коррозии"
- СН РК 2.01-01-2013 "Защита строительных конструкций от коррозии".
- СП РК 5.03-107-2013 "Несущие и ограждающие конструкции"
- СН РК 5.03-07-2013 "Несущие и ограждающие конструкции"

Архитектурно-строительные решения

Здание состоит из надземной и подземной части.

Надземная часть павильонного типа, прямоугольной формы в плане с размерами в осях 16.0х12.0м, одноэтажная с высотой до низа плит покрытия 6,0м.

Подземная часть круглой формы в плане диаметром по внутреннему обводу стен 16,0м. Глубина заложения подводящего коллектора - минус 6,4 м (раздел ТХ).

За условную отметку 0.000 принят уровень чистого пола соответствует абсолютной отметке 33,05 м.

В надземной части располагаются: монтажная площадка помещения решеток, производственное помещение, венткамера 1, венткамера 2.

В подземной части располагаются: помещения решеток, машзал и приемный резервуар.

Конструктивные решения

Стены надземной части возводятся на балках монолитного железобетонного перекрытия, опирающегося на цилиндрическую подземную часть. Выполнена стена наружная основная из кирпича керамического марки Кр-р-по 250/120/65/1НФ/100/1,4/50/ГОСТ 530-2012 толщиной 250мм, лицевая часть из кирпича керамического марки Кр-л-пу 250/120/65/1НФ/100/1,4/50/ГОСТ 530-2012 толщина 120мм на цементно-песчанном растворе М50. Стены соединяются сеткой из проволоки Ø3Вр-1 шагом 50х50мм.

Между основной и лицевой кирпичными стенами есть зазор 140мм, в который устанавливается утеплитель - жесткие негорючие минераловатные плиты марки ПЖ-100 по ГОСТ 9573-2012 толщиной 50мм.

Внуренние стены толщиной 380мм из кирпича керамического марки Кр-р-пу 250/120/65/1НФ/100/1,4/50/ГОСТ 530-2012 на цементно-песчанном растворе М50.

Перегородки толщиной 250мм из кирпича керамического марки Кр-р-пу 250/120/65/1НФ/100/1,4/50/ГОСТ 530-2012 на цементно-песчанном растворе М50.

Оконные блоки - из ПВХ по ГОСТ 34914-2022.

Двери внутренние - ПВХ по ГОСТ 30970-2014.

Двери наружные - стальные по ГОСТ 31173-2003.

Плиты покрытия - сборные железобетонные по серии 1.442.1-5.94, в.1

Пароизоляция - паронепроницаемый "Изоспан В".

Перемычки - сборные железобетонные по серии 1.038.1-1, в.1.

Ворота - металлические по ГОСТ 31174-2017.

Кровля - совмещенная с гидроизоляцией - рубероид РКК-400 - 1 слой, РПП-300 - 3 слоя.

Отмостка - асфальт по щебню шириной 1500мм (лист 7).

Покрытие - железобетонные плиты по Серия 1.442.1-5.94, в.1.

Цоколь - керамическая матовая плитка площадью 34,8 м^2 (от 0.000 до +0,600).

Для вентиляции воздушного зазора между внутренним каменным и наружным лицевым каменным слоями предусмотрены продухи размерами 1,0х8,9см. Продухи выполняются на

Рабочий проект разработан в соответствии с действующими на территории Республики Казахстан нормами и правилами и предусматривает мероприятия, обеспечивающие пожаробезопасность, исключающие вредные возлействия на окружающую среду и воздушный бассейн, а также предупреждающие чрезвычайные ситуации природного и техногенного характера.

Главный инженер проекта Омирбаев М.

						№22-23-АС		
Изм.	Кол. уч.	Лист	№ док.	Подпись	Дата	Реконструкция КНС 18А в г. Уральск, ЗКО		
ГИП		Омирбаев М.			15.09.22	КНС	Стадия	Лист	Листов
Выполнил		Балатаев Д.			15.09.22		РП	1	7
Норм. конт.		Отетилеуова			15.09.22	Общие данные (начало)	ТОО КБ "МунайГазИнжиниринг" г. Кызылорда, 2023 г.		

Взам.инв.№ | Подпись и дата | Инв.№ подл.

ФорматА3

каждый 1 п.м. кладки стены путем незаполнения кладочным раствором вертикальных швов.

По высоте продухи располагаются на отм.0.000, +3.000, +6.000, то есть каждые п.м. по 3 штуки по высоте. Всего 168шт.

При кладке стен с каждой стороны дверных и оконных проемов с шагом 1,0 м по высоте проема заложить антисептические деревянные пробки размером 120х120х65 мм по 2 штуки по каждой стороне проема для крепления коробок.

Покрытие - железобетонные плиты по Серия 1.442.1-5.94, в.1.

ТЕХНИКО-ЭКОНОМИЧЕСКИЕ ПОКАЗАТЕЛИ

№ п/п	Наименование показателей	Ед. изм.	Кол-во	Примечание
1	Строительный объем	м³	3451,93	
	(в том числе ниже 0.000)	м³	(2150,0)	
2	Общая площадь	м²	393,8	
3	Площадь застройки	м²	201,1	

ВЕДОМОСТЬ РАБОЧИХ ЧЕРТЕЖЕЙ ОСНОВНОГО КОМПЛЕКТА

Лист	Наименование чертежей	Примечание
АС-1	Общие данные (начало)	
АС-1а	Общие данные (окончание)	
АС-2	План на отм. 0.000, +3.300; -5,300; -9,150; -9,750	
АС-3	Разрез 1-1, 2-2. Ведомость отделки помещений	
АС-4	Фасад А-В, В-А, 1-3, 3-1	
АС-5	План полов. Экспликация полов	
АС-6	План кровли	
АС-7	Фрагмент сечения кладки наружной стены. Узел 1(С-1). Узел 2(С-3,С-4). Спецификация. План покрытия на отм. +6.000	

ВЕДОМОСТЬ ССЫЛОЧНЫХ И ПРИЛАГАЕМЫХ ДОКУМЕНТОВ

Обозначение	Наименование	Примечание
	ССЫЛОЧНЫЕ ДОКУМЕНТЫ	
ГОСТ 530-2012	Кирпич и камни керамические	
ГОСТ 24045-2016	Профили стальные гнутые с трапециевидными гофрами для строительства	
ГОСТ 34028-2016	Прокат арматурный для железобетонных конструкций	
ГОСТ 30970-2014	Блоки дверные из поливинилхлоридных профилей	
серия 1.038.1-1, в.1	Перемычки брусковые	
ГОСТ 475-2016	Блоки дверные деревянные и комбинированные	
ГОСТ 34914-2022	Окна для производственных зданий	
ГОСТ 14918-2020	Прокат листовой горячеоцинкованный	
ГОСТ 6727-80*	Проволока из низкоуглеродистой стали холоднотянутая для армирования железобетонных конструкций	
ГОСТ 8509-93	Уголки стальные горячекатаные равнополочные	
СТ РК 1225-2019	Смеси асфальтобетонные дорожные, аэродромные и асфальтобетон	
ГОСТ 8267-93*	Щебень и гравий из плотных горных пород для строительных работ	
ГОСТ 6465-76*	Эмали ПФ-115. Технические условия	
ГОСТ 25129-2020	Грунтовка ГФ-021. Технические условия	
	ПРИЛАГАЕМЫЕ ДОКУМЕНТЫ	

Взам.инв.№

Подпись и дата

Инв.№ подл.

Изм.	Кол. уч.	Лист	№ док.	Подпись	Дата	№22-23-АС		
						Реконструкция КНС 18А в г. Уральск, ЗКО		
ГИП		Омирбаев М.			15.09.22	КНС	Стадия	Лист	Листов
Выполнил		Балатаев Д.			15.09.22		РП	1а	
Норм. конт.		Отетилеуова			15.09.22	Общие данные (окончание)	ТОО КБ "МунайГазИнжиниринг" г. Кызылорда, 2023 г.		

ФорматА3

ПЛАН НА ОТМ. 0,000

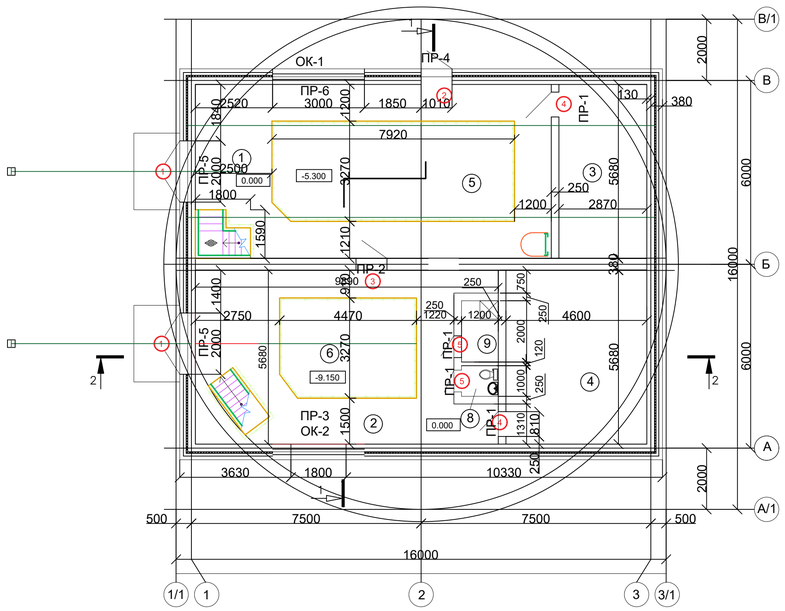

ПЛАН НА ОТМ. 3,300

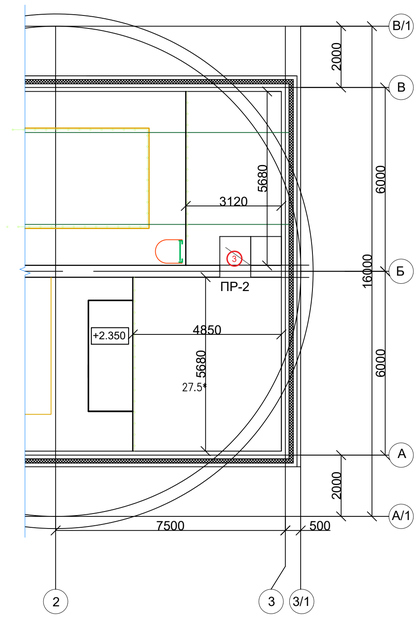

ПЛАН НА ОТМ. -5,300

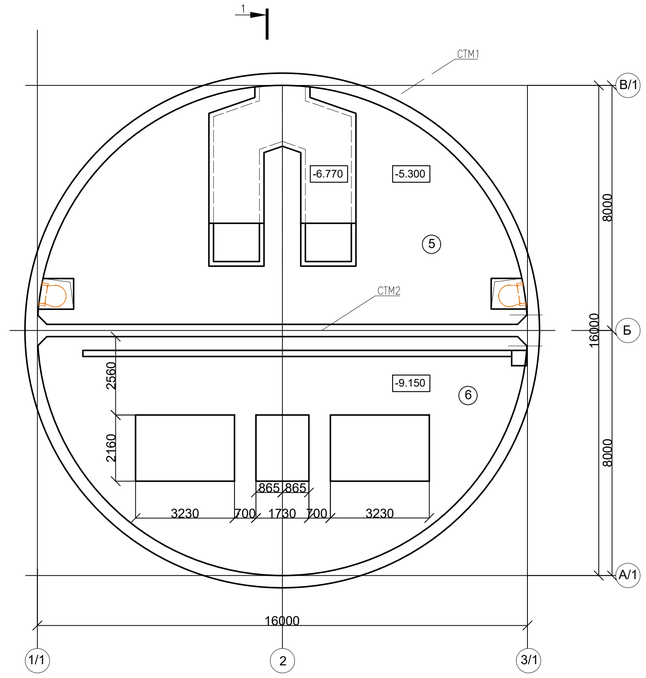

ВЕДОМОСТЬ ПРОЕМОВ

МАРКА	РАЗМЕР ПРОЕМА,ММ
1	2000x3970
2	2000x3970
3	1010x2070(2шт.)
4	810x2070(2шт.)
5	3000x1800(2шт.)
6	1800x1200(2шт.)

ПЛАН НА ОТМ. -9,150; -9,750

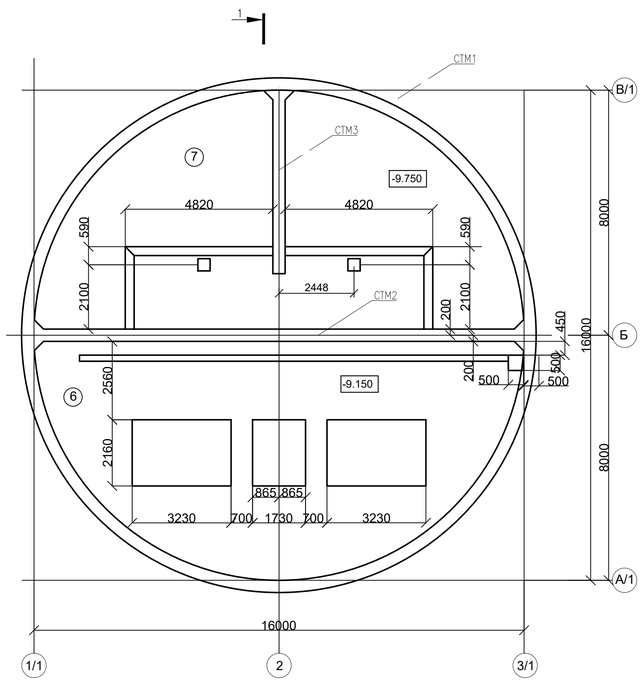

ВЕДОМОСТЬ ПЕРЕМЫЧЕК

Марка, поз.	СХЕМА СЕЧЕНИЯ
ПР-1 (4шт)	2ПБ10-1-п; 2.070
ПР-2 (2шт)	2ПБ13-1-п; 2.070; 3ПБ-16-37-п
ПР-3 (1шт)	3Д-1; 4Вр-1 ШАГ 150; 5ПБ-25-37-п; 3.000; Уголок 125х10 равнобокий
ПР-4 (1шт)	3Д-1; 4Вр-1ШАГ 150; 3ПБ-16-37-п; 2.070; Уголок 125х10 равнобокий
ПР-5 (2шт)	3Д-2; 4Вр-1ШАГ 150; 3ПБ-25-8-п; 3.970; Уголок 125х10 равнобокий
ПР-6 (1шт)	3Д-1; 4Вр-1 ШАГ 150; 5ПБ-36-20-п; 3.000; Уголок 125х10 равнобокий
для ПР-3	Уголок равнобокий 125х125Х10 L одного уголка = 2300 мм
для ПР-4	Уголок равнобокий 125х125Х10 L одного уголка = 1400 мм
для ПР-5	Уголок равнобокий 125х125Х10 L одного уголка = 2500 мм
для ПР-6	Уголок равнобокий 125х125Х10 L одного уголка = 3500 мм

ЭКСПЛИКАЦИЯ ПОМЕЩЕНИЙ

N° ПО ПЛАНУ	НАИМЕНОВАНИЕ	ПЛОЩАДЬ М²	КАТЕГОРИЯ ПРОИЗВОДСТВА ПО ВЗРЫВНОЙ, ВЗРЫВНО-ПОЖАРНОЙ И ПОЖАРНО ОПАСНОЙ
	НАДЗЕМНАЯ ЧАСТЬ		
1	МОНТАЖНАЯ ПЛОЩАДКА ПОМЕЩЕНИЯ РЕШЕТОК	37.9	Д
2	ПРОИЗВОДСТВЕННОЕ ПОМЕЩЕНИЕ	41.4	Д
3	ВЕНТКАМЕРА 1	16.3	Д
4	ВЕНТКАМЕРА 2	26.1	Д
8	С/у	1.2	
9	Душевая	2,4	
	ПОДЗЕМНАЯ ЧАСТЬ		
5	ПОМЕЩЕНИЯ РЕШЕТОК	73.5	Д
6	МАШЗАЛ	97,5	Д
7	ПРИЕМНЫЙ РЕЗЕРВУАР	97,5	Д

ЗАКЛАДНАЯ ДЕТАЛЬ ЗД-1 (ГОСТ 6727-80*)

Logной детали = 650 мм Вес 1 шт. - 0.06кг

Деталь установить через каждые 150мм

Размеры уточнить по месту.

ДЛЯ ОДНОЙ ПР-3 - 20 шт.

ЗАКЛАДНАЯ ДЕТАЛЬ ЗД-2 (ГОСТ6727-80

Logной детали = 500 мм Вес 1 шт. - 0.05к

Деталь установить через каждые 150мм

Размеры уточнить по месту.

ДЛЯ ОДНОЙ ПР-4 - 8 ШТ.

ДЛЯ ОДНОЙ ПР-5 - 16 ШТ

1. Стеклопакет для окон принять - 4М1 - 16 - 4М1.

СПЕЦИФИКАЦИЯ ЗАПОЛНЕНИЯ ДВЕРНЫХ И ОКОННЫХ ПРОЕМОВ

МАРКА ПОЗ.	ОБОЗНАЧЕНИЕ	НАИМЕНОВАНИЕ	КОЛ-ВО	ПРИМЕЧАНИЕ
		ДВЕРИ НАРУЖНЫЕ		
1	ГОСТ 31174-2017	Ворота металлические 3900х2000	2	стальная, наружная, утепленная, с порогом, правого открывания, ширина
2	ГОСТ 31173-2003	ДСН П Л Н 3-2-2 М1 У 2100(h)х1000	1	стальная, наружная, с порогом, левого открывания ширина, усиленная, противопожарная
		ДВЕРИ ВНУТРЕННИЕ		
3	ГОСТ 30970-2014	ДПВ Г П Оп Л Р 2100(h)х1000	2	из ПВХ, внутренняя, с порогом, однопольная, левого открывания, распашная
4	———//———	ДПВ Г П Оп Л Р 2100(h)х800	2	из ПВХ, внутренняя, с порогом, однопольная, левого открывания, распашная
5	———//———	ДПВ Г П Оп Л Р 2100(h)х700	2	из ПВХ, внутренняя, с порогом, однопольная, левого открывания, распашная
		ОКНА		
ОК-1	ГОСТ 34914-2022	Оп-П-1800(h)х3000-ОСП-ГО/ОТ/ГО-ВП	1	из ПВХ, со стеклопакетом, 1 створка открывание, внутрь
ОК-2	ГОСТ 34914-2022	Оп-П-1200(h)х1800-ОСП-ГО	1	из ПВХ, со стеклопакетом, глухое
	ПОДОКОННЫЕ СЛИВЫ НАРУЖНЫЕ, ширина 0.2 м L=4.5м	ОЦ Б-ПН-НО-0.4Х1000Х2000 ГОСТ 19904-90 ОН-КР-1 ГОСТ 14918-2020	13.9 кг	Вес общий
	ФАРТУК ДЛЯ ВЕРХА ЦОКОЛЯ, ширина 0.15 м, L=52 м	ОЦ Б-ПН-НО-0.4Х1000Х2000 ГОСТ 19904-90 ОН-КР-1 ГОСТ 14918-2020	27.8 кг	Вес общий

СПЕЦИФИКАЦИЯ ПЕРЕМЫЧЕК

МАРКА	ОБОЗНАЧЕНИЕ	НАИМЕНОВАНИЕ	КОЛ.	МАССА ЕД. КГ	ПРИМЕЧАНИЕ
1	1.038.1-1, ВЫП.1	2ПБ 10-1-п	8	43	Масса одного изделия
2	1.038.1-1 ВЫП.1	2ПБ 13-1-п	2	54	Масса одного изделия
3	1.038.1-1 ВЫП.1	3ПБ-16-37-п	6	102	Масса одного изделия
4	1.038.1-1 ВЫП.1	3ПБ-25-8-п	4	162	Масса одного изделия
5	1 038 1-1 ВЫП 1	5ПБ-25-37-п	1	338	Масса одного изделия
6	1.038.1-1 ВЫП.1	5ПБ-36-20-п	1	500	Масса одного изделия
7	ГОСТ ,6727-80*	Проволока Ø4Вр-1 (ЗД-1;3Д-2)	46м.п.	4,23м.п.	Длина и вес общие
8	ГОСТ 8509-93	Уголок равнобокий 125х10	12,2 м	233,02кг	Длина и вес общие

ИЗМ.	КОЛ.УЧ.	ЛИСТ	N°ДОК.	ПОДП.	ДАТА
РАЗРАБОТАЛ		Елубаев А			
ПРОВЕРИЛ		Балатаев Д.У.			
Н. КОНТР.		Отетилеуова			

Заказ N22-23

Реконструкция КНС 18А в г. Уральск, ЗКО

СТАДИЯ	ЛИСТ	ЛИСТОВ
РП	2	

ПЛАНЫ НА ОТМ. 0.000, +3.300, -5,300; -9,150; -9,750

ТОО КБ "МунайГазИнжиниринг" г.Кызылорда, 2023 г.

Взам. инв. №

Подпись и дата

Инв. № подл.

ФорматА1

РАЗРЕЗ 1-1

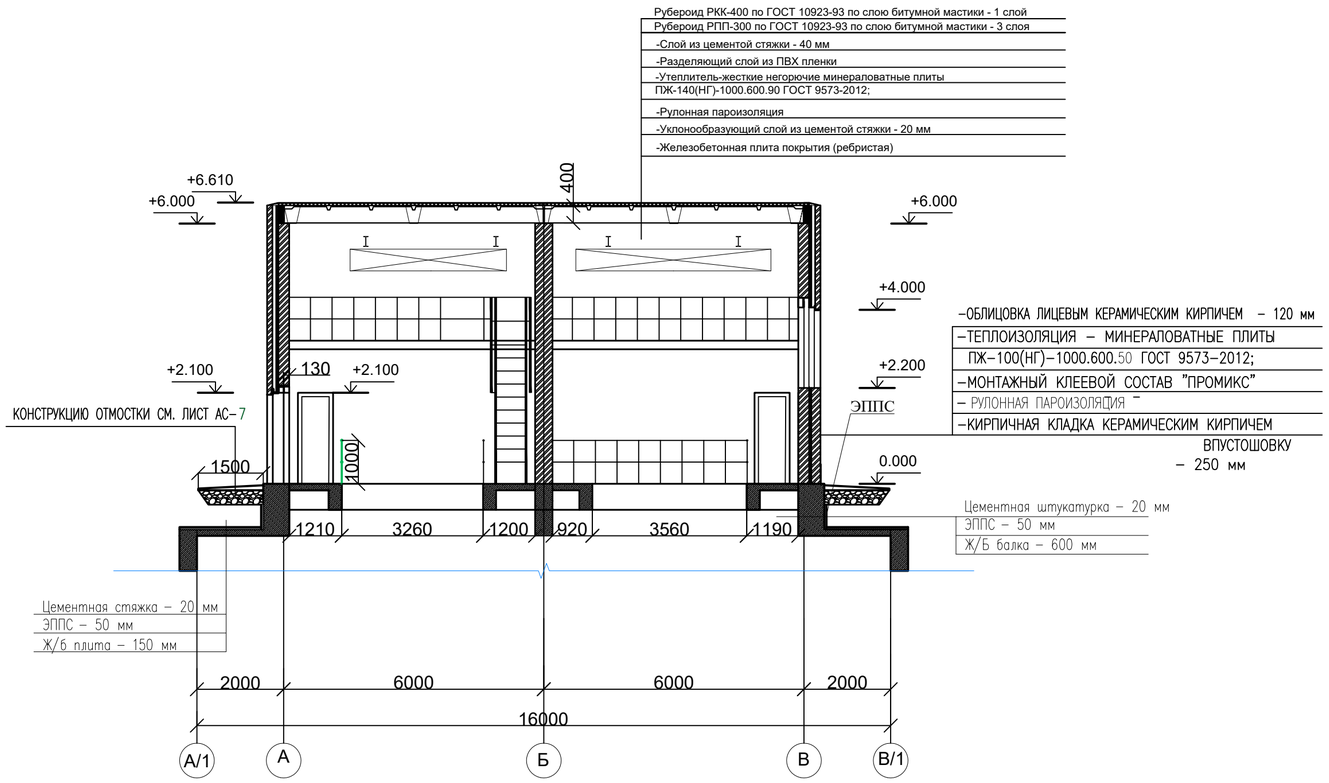

РАЗРЕЗ 2-2

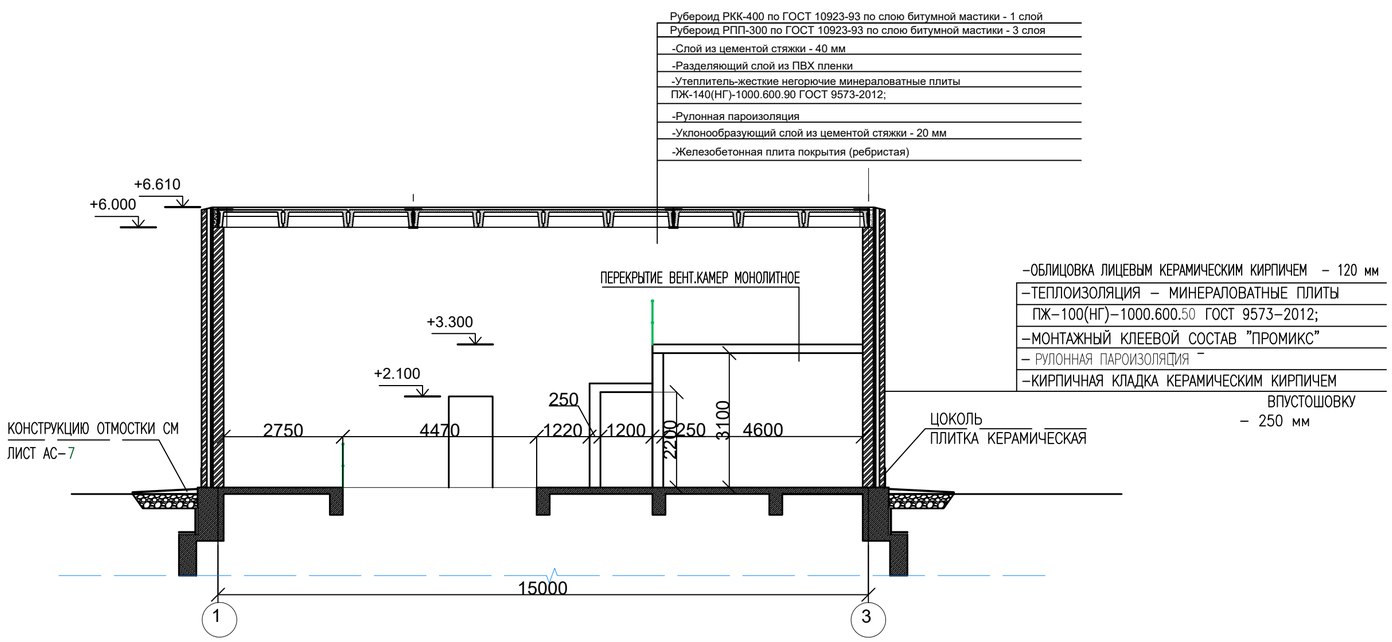

ВЕДОМОСТЬ ОТДЕЛКИ ПОМЕЩЕНИЙ

НАИМЕНОВАНИЕ ИЛИ НОМЕР ПОМЕЩЕНИЯ	ПОТОЛОК		СТЕНЫ ИЛИ ПЕРЕГОРОДКИ		НИЗ СТЕН ИЛИ ПЕРЕГОРОДОК			ПРИМЕЧАНИЯ
	ПЛОЩАДЬ М2	ВИД ОТДЕЛКИ	ПЛОЩАДЬ М2	ВИД ОТДЕЛКИ	ПЛОЩАДЬ М2	ВИД ОТДЕЛКИ	ВЫСОТА, М	
1	109,0	ЗАТИРКА, ПОКРАСКА ПОЛИВИНИЛАЦЕТАТНОЙ КРАСКОЙ Ц Э-ВА-27	224,0	ШТУКАТУРКА КАРПИЧНЫХ СТЕН ИЗВЕСТКОВЫМ РАСТВОРОМ ПОКРАСКА ПОЛИВИНИЛ-АЦЕТАТНОЙ КРАСКОЙ Э-ВА-27		-		
2	109,0	ЗАТИРКА, КЛЕЕВАЯ ПОКРАСКА(ПРОСТАЯ)	179,65	ШТУКАТУРКА КИРПИЧНЫХ СТЕН ИЗВЕСТКОВЫМ РАСТВОРОМ КЛЕЕВАЯ ПОКРАСКА (ПРОСТАЯ)		-		
3,4	43,0	ЗАТИРКА, ИЗВЕСТКОВАЯ ПОБЕЛКА	112,0	ШТУКАТУРКА КИРПИЧНЫХ СТЕН ИЗВЕСТКОВА ПОБЕЛКА		-		
5	72,0	ЗАТИРКА, ПОКРАСКА ПОЛИВИНИЛАЦЕТАТНОЙ КРАСКОЙЦ Э-ВА-27	89,81	ЗАТИРКА ЖЕЛЕЗОБЕТОННЫХ СТЕН. ПОКРАСКА ПОЛИВИНИЛ-АЦЕТАТНОЙ КРАСКОЙ Э-ВА-27	46,19	КЕРАМИЧЕСКАЯ ПЛИТКА ТОЛЩ 12 ММ, НА КЛЕЮ	1,8	ОТДЕЛКА ПОЛА - КЕРАМИЧЕСКАЯ ПЛИТКА ТОЛЩ 12 ММ НА КЛЕЮ, ПЛОЩАДЬ -72 М2
6	79,0	ЗАТИРКА, КЛЕЕВАЯ ПОКРАСКА	288,0	ЗАТИРКА ЖЕЛЕЗОБЕТОННЫХ СТЕН. КЛЕЕВАЯ ПОКРАСКА	62,0	МАСЛЯНАЯ КРАСКА	1,50	ОТДЕЛКА ПОЛА - КЕРАМИЧЕСКАЯ ПЛИТКА ТОЛЩ 12 ММ НА КЛЕЮ, ПЛОЩАДЬ -79 М2
7	101,0	ЗАТИРКА, ТОРКРЕТИРОВАНИЕ С ПЕСКОСТРУЙНОЙ ОБРАБОТКОЙ	168,0	ЗАТИРКА ЖЕЛЕЗОБЕТОННЫХ СТЕН. ТОРКРЕТИРОВАНИЕ С ПЕСКОСТРУЙНОЙ ОБРАБОТКОЙ		-		
8	1,2	ЗАТИРКА, КЛЕЕВАЯ ПОКРАСКА	4,55	ШТУКАТУРКА КИРПИЧНЫХ СТЕН ИЗВЕСТКОВЫМ РАСТВОРОМ КЛЕЕВАЯ ПОКРАСКА (ПРОСТАЯ)	5,13	КЕРАМИЧЕСКАЯ ПЛИТКА ТОЛЩ 12 ММ, НА КЛЕЮ	1,50	ОТДЕЛКА ПОЛА - КЕРАМИЧЕСКАЯ ПЛИТКА ТОЛЩ 12 ММ НА КЛЕЮ, ПЛОЩАДЬ -1,2 М2
9	2,4	ЗАТИРКА, КЛЕЕВАЯ ПОКРАСКА	5,95	ШТУКАТУРКА КИРПИЧНЫХ СТЕН ИЗВЕСТКОВЫМ РАСТВОРОМ КЛЕЕВАЯ ПОКРАСКА (ПРОСТАЯ)	8,13	КЕРАМИЧЕСКАЯ ПЛИТКА ТОЛЩ 12 ММ, НА КЛЕЮ	1,50	ОТДЕЛКА ПОЛА - КЕРАМИЧЕСКАЯ ПЛИТКА ТОЛЩ 12 ММ НА КЛЕЮ, ПЛОЩАДЬ -2,4 М2

ОБЪЕМЫ РАБОТ:

1. ОБЪЕМ КЕРАМИЧЕСКОГО КИРПИЧА (КР-р-пу 250/120/65/1НФ/100/1,4/50/ГОСТ 530-2012) - ДЛЯ ОСНОВНОЙ ЧАСТИ НАРУЖНОЙ СТЕНЫ ЗДАНИЯ (толщ. 0.25 м) -92 м3
2. ОБЪЕМ КЕРАМИЧЕСКОГО КИРПИЧА (КР л-пу 250/120/65/1НФ/100/1,4/50/ГОСТ 530-2012) ДЛЯ ЛИЦЕВОЙ КЛАДКИ НАРУЖНЫХ СТЕН (толщ. 0.12) -48 М3
3. ЛИЦЕВОЙ КЕРАМИЧЕСКИЙ КИРПИЧ КРЕПИТЬ К ОСНОВНОЙ СТЕНЕ КЛАДОЧНОЙ СЕТКОЙ ЧЕРЕЗ КАЖДЫЕ 8 РЯДОВ КЛАДКИ.
4. ПЛОЩАДЬ КЛАДОЧНОЙ СЕТКИ Вр-1 (50Х50Х3; ГОСТ 23279) ДЛЯ НАДЕЖНОГО КРЕПЛЕНИЯ ЛИЦЕВОЙ КЛАДКИ НАРУЖНЫХ СТЕН - 340 М2
5. МИНЕРАЛОВАТНЫЕ ПЛИТЫ ПЖ-100(НГ) ГОСТ 9573-2012, (толщ. по расчету -50мм) УСТАНАВЛИВАЮТСЯ ВНУТРИ КОЛОДЦЕВОЙ КЛАДКИ. ИХ НЕОБХОДИМО КРЕПИТЬ К НЕСУЩЕЙ ЧАСТИ НАРУЖНОЙ СТЕНЫ ПЛАСТИКОВЫМИ ДЮБЕЛЯМИ ТИПА "ГРИБОК". КОЛ-ВО ДЮБЕЛЕЙ - 5 ШТ. НА 1 М2. ОБЩЕЕ КОЛ-ВО ДЮБЕЛЕЙ - 1970 ШТ.
6. ОБЪЕМ МИНЕРАЛОВАТНОЙ ПЛИТЫ ПЖ-100(НГ) (ГОСТ 9573-2012) ДЛЯ УТЕПЛЕНИЯ НАРУЖНЫХ СТЕН (толщ. 50мм) - 16,93М3.
7. КЛАДКУ ВНУТРЕННИХ СТЕН И ПЕРЕГОРОДОК ВЕСТИ ИЗ КЕРАМИЧ. КИРПИЧА (Кр-р-пу 250/120/65/1НФ/100/1,4/50/ГОСТ 503-2012) ВПУСТОШОВКУ С ПОСЛЕДУЮЩЕЙ ШТУКАТУРКОЙ.
8. ОБЪЕМ КЕРАМИЧЕСКОГО КИРПИЧА (Кр-р-пу 250/120/65/1НФ/100/1,4/50/ГОСТ 503-2012) ДЛЯ УСТРОЙСТВА ВНУТРЕННЕЙ СТЕНЫ ТОЛЩИНОЙ 380 ММ -32.8 М3
9. ОБЪЕМ КЕРАМИЧЕСКОГО КИРПИЧА РЯДОВОГО ДЛЯ УСТРОЙСТВА ВНУТРЕННИХ СТЕН ТОЛЩИНОЙ 250 ММ- 13,1 М3, толщиной 120 мм -0,5 м3.
10. ОБЪЕМ МИНЕРАЛОВАТНОЙ ПЛИТЫ ПЖ-140(НГ) (ГОСТ 9573-2012) ДЛЯ УТЕПЛЕНИЯ КРОВЛИ (толщ. по рассчету 90 мм) - 11.3 М3.
11. ПЛОЩАДЬ ОТМОСТКИ -79.5 М2
12. ПЛОЩАДЬ КЕРАМИЧЕСКОЙ ПЛИТКИ ЦОКОЛЯ -26.0 М2
13. ПЛОЩАДЬ ЭППС ДЛЯ УТЕПЛЕНИЯ БАЛОК С ОТМ. 0,000 ДО -1,200 И ПЕРЕКРЫТИЯ НА ОТМ. - 1,230 - 97,64 М2.
14. ПЛОЩАДЬ СТЯЖКИ ДЛЯ ЗАЩИТЫ ЭППС - 14,14 М2.
15. ПЛОЩАДЬ ШУТКАТУРКИ ДЛЯ ЗАЩИТЫ ЭППС - 69,6 М2.

ИЗМ.	КОЛ.УЧ.	ЛИСТ	N°ДОК.	ПОДП.	ДАТА
РАЗРАБОТАЛ		Елубаев А.			
ПРОВЕРИЛ		Балатаев Д.У.			
Н. КОНТР.		Отетилеуова			

Заказ N22-23

Реконструкция КНС 18А в г. Уральск, ЗКО

СТАДИЯ	ЛИСТ	ЛИСТОВ
РП	3	

РАЗРЕЗ 1-1, 2-2. ВЕДОМОСТЬ ОТДЕЛКИ ПОМЕЩЕНИЙ

ТОО КБ "МунайГазИнжиниринг" г.Кызылорда, 2023 г.

Взам. инв. No | Подпись и дата | Инв. No подл.

Формат А2

Фасад А-В

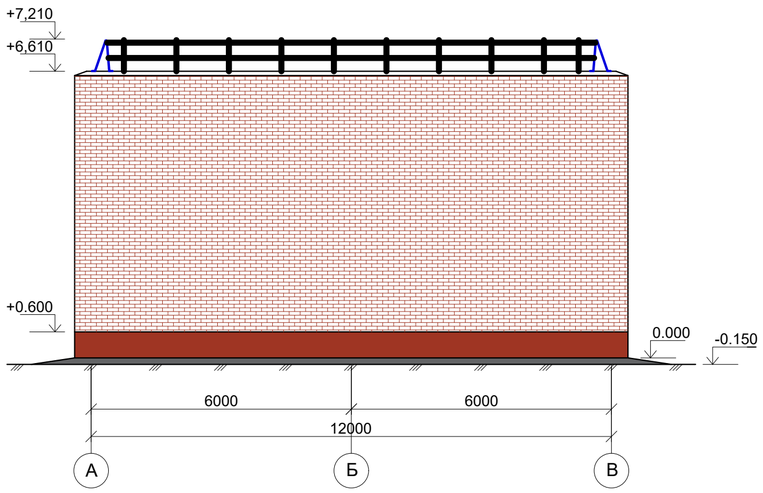

Фасад В-А

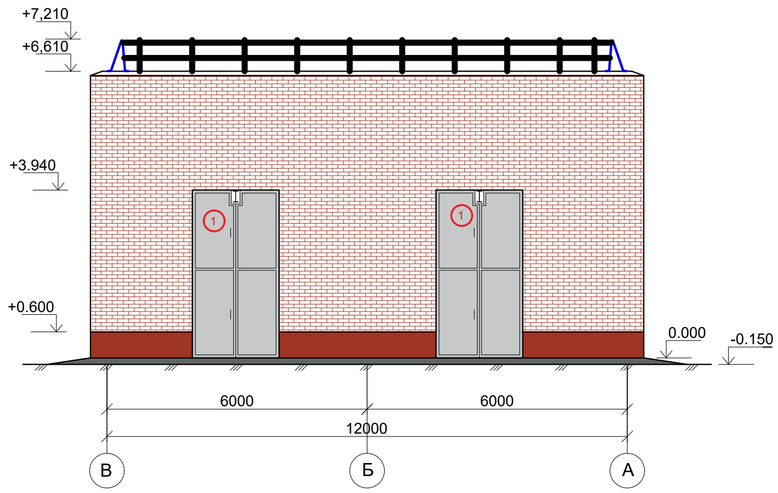

Фасад 1-3

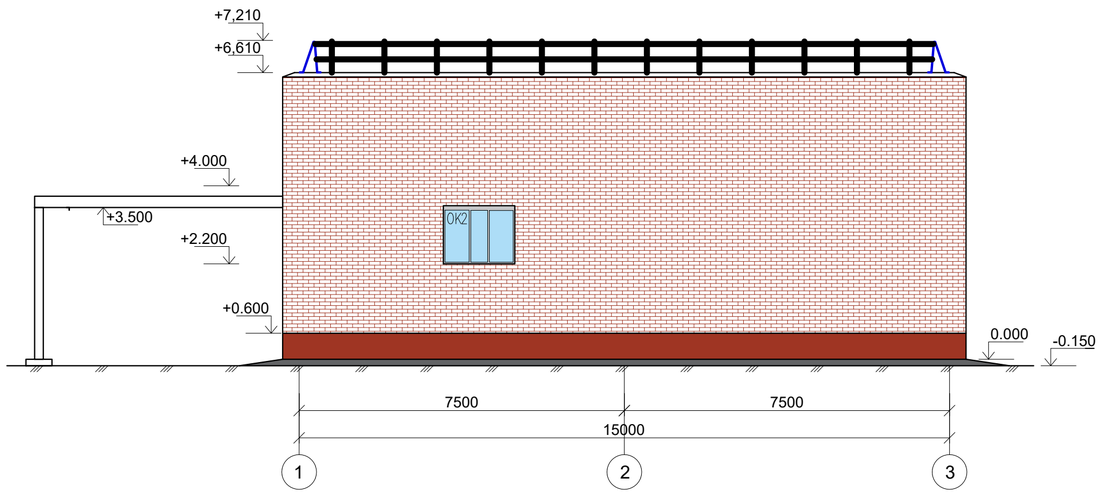

Фасад 3-1

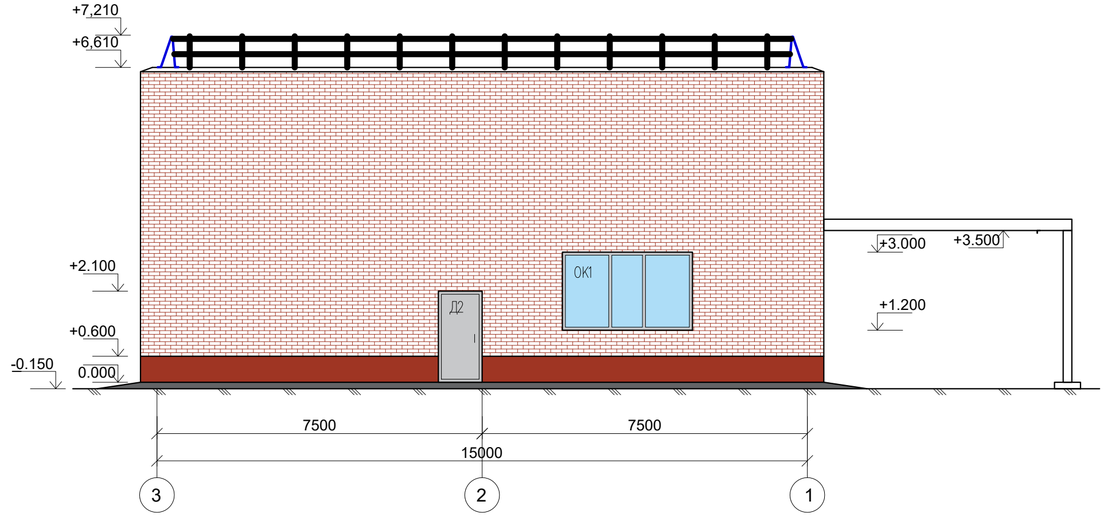

ИЗМ.	КОЛ.УЧ.	ЛИСТ	N°ДОК.	ПОДП.	ДАТА	
РАЗРАБОТАЛ		Елубаев А				
ПРОВЕРИЛ		Балатаев Д.У.				
Н. КОНТР.		Отетилеуова				

Заказ N22-23

Реконструкция КНС 18А в г. Уральск, ЗКО

СТАДИЯ	ЛИСТ	ЛИСТОВ
РП	4	

ФАСАД А-В, В-А, 1-3, 3-1

ТОО КБ "МунайГазИнжиниринг" г.Кызылорда, 2023 г.

Взам. инв. No

Подпись и дата

Инв. No подл.

ФорматА2

ПЛАН ПОЛОВ НА ОТМ. 0,000

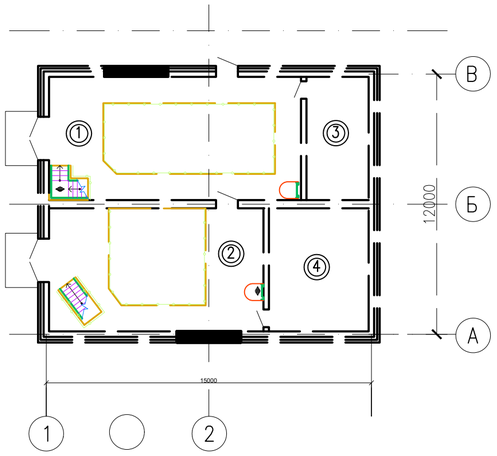

ПЛАН ПОЛОВ НА ОТМ. −9.150, −9.750, М1:50

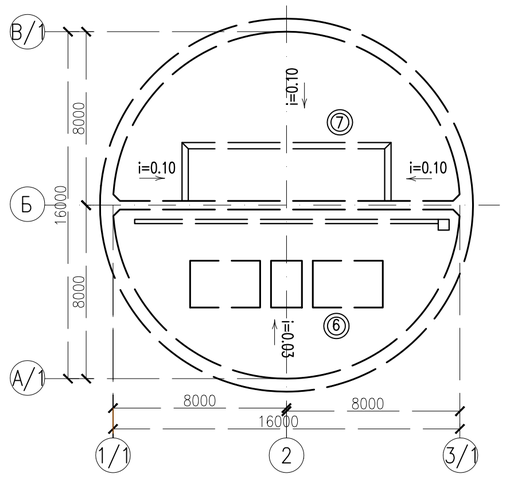

ПЛАН НА ОТМ. +3,300

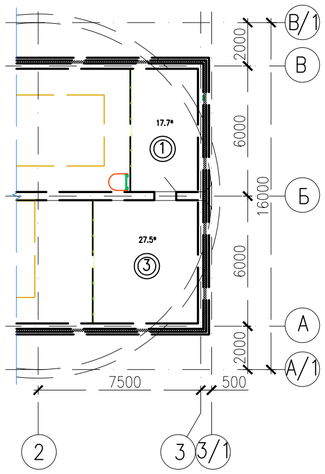

ПЛАН ПОЛОВ НА ОТМ. −5.300, М1:50

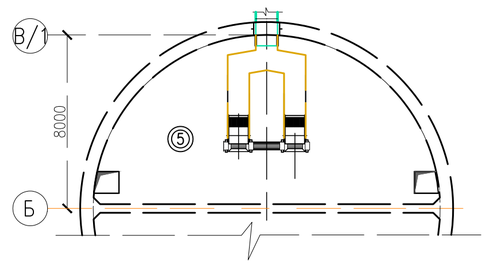

ПЛИНТУС Д−1

ПЛИНТУС Д−2

Узел продухов для вентиляции воздушного зазора

М1:10

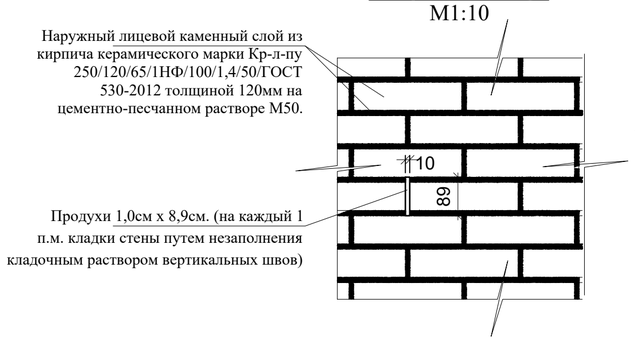

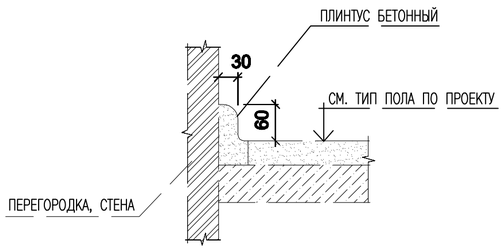

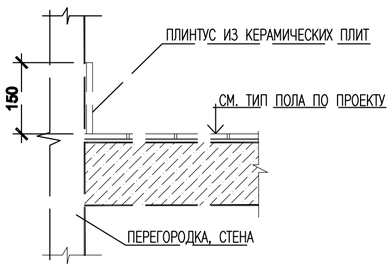

ПРИМЕЧАНИЯ:

1. РАБОТЫ ПО УСТРОЙСТВУ ПОЛОВ ПРОИЗВОДИТЬ В СООТВЕТСТВИИ С УКАЗАНИЯМИ СП РК 2.04-108-2014 "ИЗОЛЯЦИОННЫЕ И ОТДЕЛОЧНЫЕ ПОКРЫТИЯ"
2. УКЛОНЫ ПОЛОВ НА ГРУНТЕ И НА ПЕРЕКРЫТИЯХ СОЗДАВАТЬ ПУТЕМ ПРИМЕНЕНИЯ ЦЕМЕНТНО-ПЕСЧАНОЙ СТЯЖКИ 1-2% ПРИ ПОКРЫТИЯХ ИЗ ПЛИТ
3. В МАШИННОМ ЗАЛЕ ПЛИНТУСЫ Д-2 ВЫПОЛНИТЬ ИЗ МАТЕРИАЛА ПОКРЫТИЯ ПОЛА – 2,0М2
4. ПЛОЩАДИ ПОЛОВ НА ОТМ.3,300 ПОКАЗАНЫ СО "*"

ЭКСПЛИКАЦИЯ ПОЛОВ

НАИМЕНОВАНИЕ ИЛИ НОМЕР ПОМЕЩЕНИЯ	ТИП ПОЛА ПО ПРОЕКТУ	СХЕМА ПОЛА	ЭЛЕМЕНТЫ ПОЛА И ИХ ТОЛЩИНА	ПЛОЩАДЬ ПОЛА М2
1	①	ПЛИНТУС Д-1	ПОКРЫТИЕ – БЕТОН КЛАССА С20/25 С ПРОПИТКОЙ ПОВЕРХНОСТИ ФЛЮАТАМИ – 30ММ ЖЕЛЕЗОБЕТОННОЕ ПЕРЕКРЫТИЕ	39,0 18,0*
2	②	ПЛИНТУС Д-2	ПОКРЫТИЕ – КЕРАМИЧЕСКИЕ ПЛИТКИ ПО ГОСТ 6787-2001 – 13ММ ПРОСЛОЙКА И ЗАПОЛНЕНИЕ ШВОВ – ЦЕМЕНТНО-ПЕСЧАНЫЙ РАСТВОР МАРКИ М150 – 17ММ СТЯЖКА – ЦЕМЕНТНО-ПЕСЧАНЫЙ РАСТВОР МАРКИ М150 – 20ММ ВЫРАВНИВАЮЩИЙ СЛОЙ БЕТОН КЛАССА С8/10 – 50ММ ЖЕЛЕЗОБЕТОННОЕ ПЕРЕКРЫТИЕ	35,0
2*	③	ПЛИНТУС Д-1	ПОКРЫТИЕ – БЕТОН КЛАССА С20/25 – 30 ММ ЖЕЛЕЗОБЕТОННОЕ ПЕРЕКРЫТИЕ	28,0*
3,4	④	ПЛИНТУС Д-1	ПОКРЫТИЕ – ЦЕМЕНТНО-ПЕСЧАНЫЙ РАСТВОР МАРКИ М200 С ЖЕЛЕЗНЕНИЕМ – 30ММ ВЫРАВНИВАЮЩИЙ СЛОЙ БЕТОН КЛАССА С8/10 – 50ММ ЖЕЛЕЗОБЕТОННОЕ ПЕРЕКРЫТИЕ	43,0
5	⑤	ПЛИНТУС Д-1	КЕРАМИЧЕСКАЯ ПЛИТКА ТОЛЩ 12 ММ НА КЛЕЮ ПОКРЫТИЕ – ЦЕМЕНТНО-ПЕСЧАНЫЙ РАСТВОР МАРКИ М300 – 30ММ ЖЕЛЕЗОБЕТОННОЕ ПЕРЕКРЫТИЕ	73,0
6	⑥	ПЛИНТУС Д-2	ПОКРЫТИЕ – КЕРАМИЧЕСКИЕ ПЛИТКИ ПО ГОСТ 6787-2001 – 13ММ ПРОСЛОЙКА И ЗАПОЛНЕНИЕ ШВОВ – ЦЕМЕНТНО-ПЕСЧАНЫЙ РАСТВОР МАРКИ М150 – 17ММ СТЯЖКА – ЦЕМЕНТНО-ПЕСЧАНЫЙ РАСТВОР МАРКИ М150 – 40ММ ПЕСОК С УКЛОНОМ ОТ 440...530ММ ЖЕЛЕЗОБЕТОННОЕ ДНИЩЕ	84,0
7	⑦	ПЛИНТУС Д-1	ПОКРЫТИЕ – ТОРКРЕТ ШТУКАТУРКА КАЛОИДНЫМ ПОЛИМЕРЦЕМЕНТНЫМ РАСТВОРОМ В ДВА СЛОЯ – 15ММ СТЯЖКА – ЦЕМЕНТНО-ПЕСЧАНЫЙ РАСТВОР МАРКИ М200 – 20ММ БЕТОН КЛАССА С8/10 С УКЛОНОМ ОТ 1020...500ММ ЖЕЛЕЗОБЕТОННОЕ ДНИЩЕ	77,0
8/9	⑤	ПЛИНТУС Д-1	КЕРАМИЧЕСКАЯ ПЛИТКА ТОЛЩ 12 ММ НА КЛЕЮ ПОКРЫТИЕ – ЦЕМЕНТНО-ПЕСЧАНЫЙ РАСТВОР МАРКИ М300 – 30ММ ЖЕЛЕЗОБЕТОННОЕ ПЕРЕКРЫТИЕ	1,2/2,4

ИЗМ.	КОЛ.УЧ.	ЛИСТ	N°ДОК.	ПОДП.	ДАТА
РАЗРАБОТАЛ		Елубаев А.			
ПРОВЕРИЛ		Балатаев Д.У.			
Н. КОНТР.		Отетилеуова			

Заказ N22-23

Реконструкция КНС 18А в г. Уральск, ЗКО

СТАДИЯ	ЛИСТ	ЛИСТОВ
РП	5	

ПЛАНЫ ПОЛОВ. ЭКСПИКАЦИЯ ПОЛОВ

ТОО КБ "МунайГазИнжиниринг" г.Кызылорда, 2023 г.

ФорматА2

План кровли

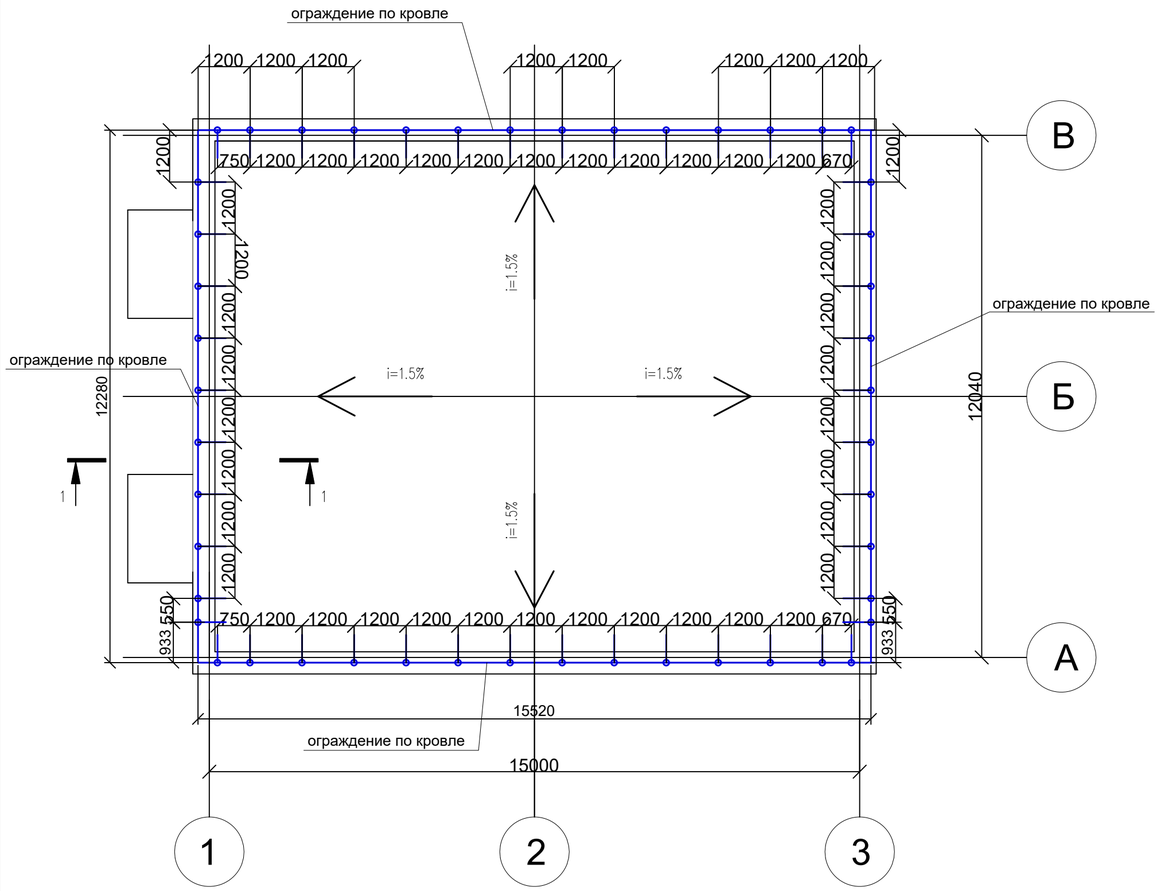

1–1

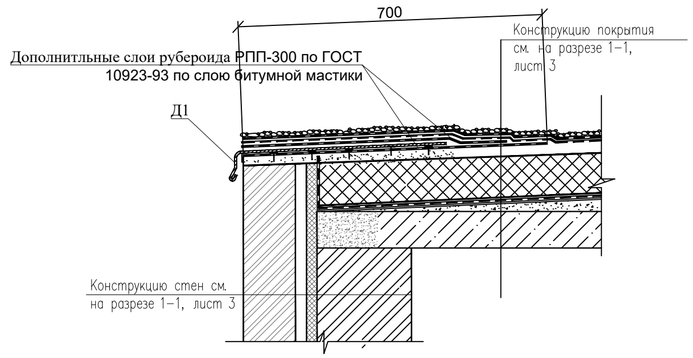

Деталь Д1

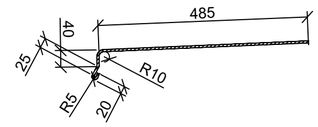

А

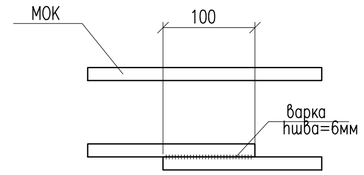

Б

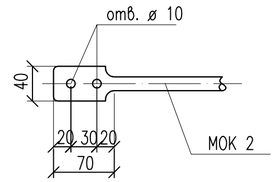

СПЕЦИФИКАЦИЯ ЭЛЕМЕНТОВ ПОКРЫТИЯ КРОВЛИ

НОМЕР	НАИМЕНОВАНИЕ	КОЛ–ВО ШТ.	ЕД. ИЗМ.	ПРИМЕЧАНИЕ
1	Рубероид РКК–400 по ГОСТ 10923–93 по слою битумной мастики – 1 слой, с крупнозернистой подсыпкой	196	м2	
2	Рубероид РПП–300 по ГОСТ 10923–93 по слою битумной мастики – 3 слоя	196	м2	Площадь на 1 слой
3	Разделяющий слой из ПВХ пленки	196	м2	
4	Уклонообразующий слой из цементой стяжки –средняя толщина 67 мм	196	м2	
5	Слой из цементой стяжки – толщина 40 мм	196	м2	
6	Пароизоляция	196	м2	
7	–Утеплитель–жесткие негорючие минераловатные плиты ПЖ–140(НГ)–1000.600.90 ГОСТ 9573–2012;	187	м2	
8	Деталь Д1 из оцинкованной стали толщиной 0,5 мм	56,32	п. м	
9	Дополнительные слои рубероида РКК–400 по ГОСТ 10923–93 по слою битумной мастики – 2 слоя	37,5	м2	

ОБЩИЙ ВИД

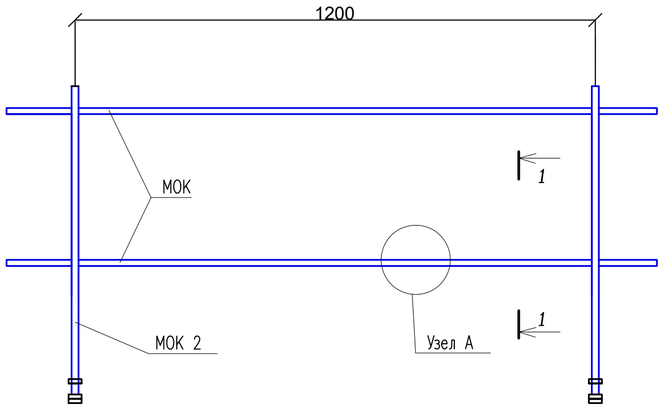

1–1

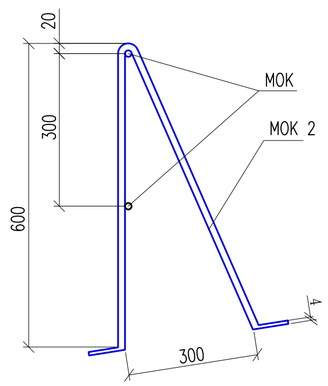

МОК 2

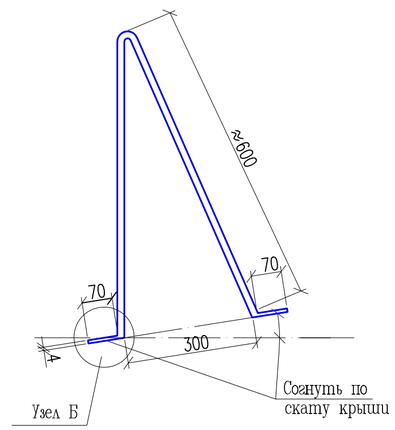

СПЕЦИФИКАЦИЯ ЭЛ–ТОВ ОГРАЖДЕНИЯ КРОВЛИ

ПОЗ.	ОБОЗНАЧЕНИЕ	НАИМЕНОВАНИЕ	КОЛ–ВО	МАССА ЕД. КГ	ПРИМЕ–ЧАНИЕ
		Ограждение кровли			
МОК	ГОСТ 34028–2016	Арматура класса А240ø8	111,2 п.м.	0,395 кг	Вес 1 м.п.
МОК2	ГОСТ 34028–2016	Арматура класса А240ø16 L=1350мм	48 шт.	2,14	Вес 1 шт.
	Винт 8х50.01 ГОСТ 10619–80	Винты самонарезающие для крепления ограждения	192 шт.	1.55 кг	Общий вес

ИЗМ.	КОЛ.УЧ.	ЛИСТ	N ДОК.	ПОДП.	ДАТА
РАЗРАБОТАЛ		Елубаев А			
ПРОВЕРИЛ		Балатаев Д.У.			
Н. КОНТР.		Отетилеуова			

Заказ N22–23

Реконструкция КНС 18А в г. Уральск, ЗКО

СТАДИЯ	ЛИСТ	ЛИСТОВ
РП	6	

ПЛАН КРОВЛИ

ТОО КБ "МунайГазИнжиниринг" г.Кызылорда, 2023 г.

Взам. инв. No

Подпись и дата

Инв. No подл.

ФорматА2

УЗЕЛ 1
(С-1)

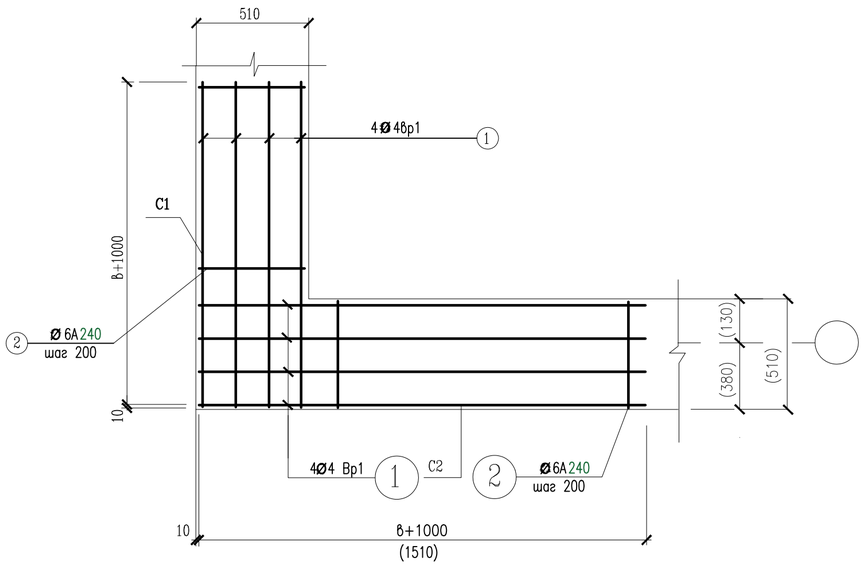

УЗЕЛ 2
(С-3; С-4)

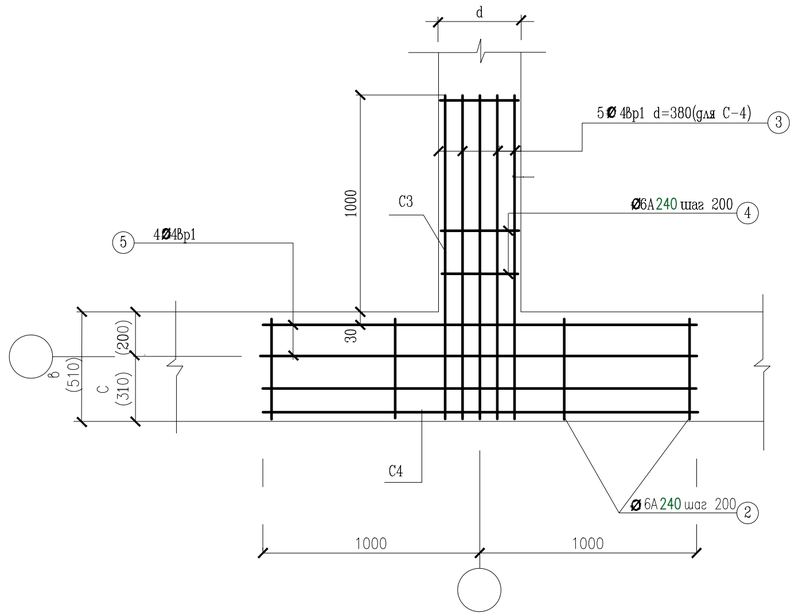

СПЕЦИФИКАЦИЯ ЭЛЕМЕНТОВ АРМИРОВАНИЯ КЛАДКИ СТЕН

№ п/п	Ø Стержня	Кол-во стержней 1 сетку	Длина, мм. 1 стержень	Длина, мм. всех	Вес, кг. 1 стержень	Вес, кг. всех	Вес издел. кг.	ГОСТ
УЗЕЛ 1								
С-1 (4шт.)								
1. 2.	Ø4Вр1 Ø 6А240	4 8	1500 450	6000 3600	0.150 0.099	0.600 0.792	1.392	6727-80* 2590-88*
С-2 (4шт.)								
1. 2.	Ø4Вр1 Ø6А240	4 8	1500 450	6000 3600	0.150 0.099	0.600 0.792	1.392	6727-80* 2590-88*
УЗЕЛ 2								
С-3 (6шт.)								
3 4	Ø4Вр1 Ø6А240	5 8	1500 320	7500 2560	0.150 0.071	1.125 0.568	1.693	6727-80* 2590-88*
С-4 (6шт.)								
5 2.	Ø4Вр1 Ø 6А240	4 10	2000 450	8000 4500	0.198 0,099	0.792 0.99	1.782	6727-80* 2590-88*

ФРАГМЕНТ СЕЧЕНИЯ КЛАДКИ НАРУЖНОЙ СТЕНЫ

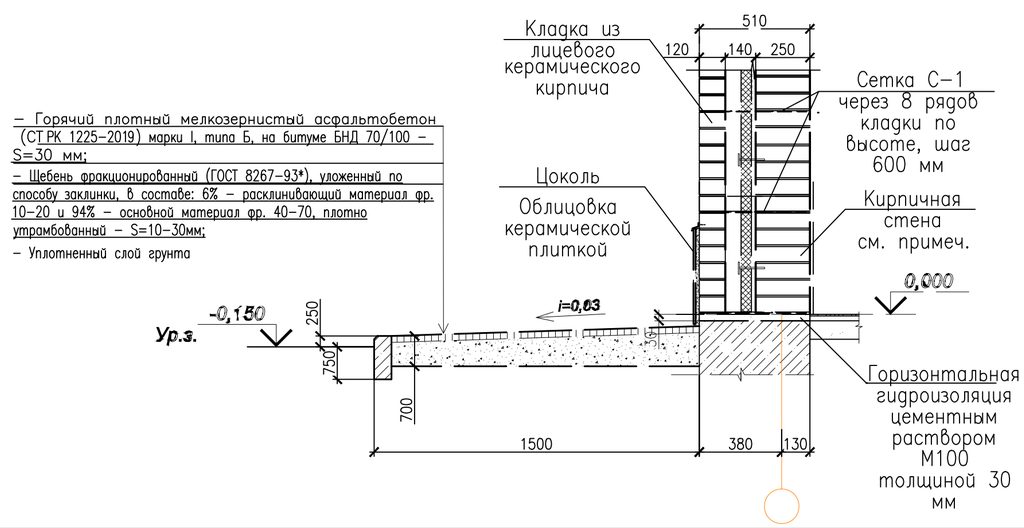

ПРИМЕЧАНИЯ:

1. АРМАТУРНЫЕ СЕТКИ УСТАНАВЛИВАТЬ В УРОВНЕ ПЕРЕКРЫТИЙ ТОЛЬКОВ УГЛАХ И ПЕРЕСЕЧЕНИЯХ СТЕН, ДЛЯ ПРОСТЕНКОВ – В УРОВНЕ ВЕРХА И НИЗА.
2. НА ДАННОМ ЧЕРТЕЖЕ ПРИВЕДЕНО КОНСТРУКТИВНОЕ АРМИРОВАНИЕ СТЕН В МЕСТАХ ПЕРЕСЕЧЕНИЙ.
3. СПЕЦИФИКАЦИЯ ЭЛЕМЕНТОВ ПОКРЫТИЯ НА ОТМ. 6.000 СМ. ЛИСТ КЖ-4

ИЗМ.	КОЛ.УЧ.	ЛИСТ	N°ДОК.	ПОДП.	ДАТА
РАЗРАБОТАЛ		Елубаев А			
ПРОВЕРИЛ		Балатаев Д.У.			
Н. КОНТР.		Отетилеуова			

Заказ N22-23

Реконструкция КНС 18А в г. Уральск, ЗКО

СТАДИЯ	ЛИСТ	ЛИСТОВ
РП	7	

ФРАГМЕНТ СЕЧЕНИЯ КЛАДКИ НАРУЖНОЙ СТЕНЫ. УЗЕЛ 1 (С-1), УЗЕЛ 2(С-3;С-4). СПЕЦИФИКАЦИЯ ПЛАН ПОКРЫТИЯ НА ОТМ. 6.000

ТОО КБ "МунайГазИнжиниринг" г.Кызылорда, 2023 г.

Взам. инв. No | Подпись и дата | Инв. No подл.

ФорматА2