ТОО«Бірлестік»
Лицензия ГСЛ №13013346 от 16.01.2019г.

СУБПРОЕКТИРОВЩИК ТОО «ЕрГрупПроект»
Лицензия ГСЛ №0002458 от 21.12.2018 года

Заказ: №38-2023-ПЗ
Заказчик: ГУ «Каракиянский районный отдел строительства, архитектуры и градостроительства"

РАБОЧИЙ ПРОЕКТ

Строительство газопровода от села Курык до местности Кызылкум Каракиянского района Мангистауской области

Том-I. Книга I.
Пояснительная записка

г.Шымкент – 2023г.

Подп. и дата | Взам. инв. № | Инв. №дубл. | Подп. и дата | Инв. №подл

Ли	Изм.	№ докум.	Подп.	Дат	38-2023/ПЗ	Лис 5

ТОО«Бірлестік»
Лицензия ГСЛ №13013346 от 16.01.2019г.

СУБПРОЕКТИРОВЩИК ТОО «ЕрГрупПроект»
Лицензия ГСЛ №0002458 от 21.12.2018 года

Заказ: №38-2023-ПЗ
Заказчик: ГУ «Каракиянский районный отдел строительства, архитектуры и градостроительства"

РАБОЧИЙ ПРОЕКТ

Строительство газопровода от села Курык до местности Кызылкум Каракиянского района Мангистауской области

Том-I. Книга I.
Пояснительная записка

Директор ТОО "Бірлестік" **Жолшиева А.С.**

Директор ТОО "ЕрГрупПроект" **Сулейменова У.Т.**

Главный инженер проекта **Калыбеков Б.Е.**

г.Шымкент – 2023г.

Подп. и дата | Взам. инв. № | Инв. №дубл. | Подп. и дата | Инв. №подл

Ли	Изм.	№ докум.	Подп.	Дат	38-2023/ПЗ	Лис 6

СОСТАВ ПРОЕКТА.

Том-I. Книга I.	Пояснительная записка
Том-I. Книга II.	Паспорт рабочего проекта
Том- II. Альбом I.	Наружные сети газоснабжения.
Альбом II.	Архитектурно-строительная часть.
Альбом III.	Молниезащита и заземление.
Альбом IV.	Генеральный план
Том- III.	Сметная документация.
Том- IV.	Проект организации строительства.
Том-V.	Охрана окружающей среды (ООС).
Том-VI.	Технический отчет по топографо-геодезическим работам.
Том-VII.	Заключение об инженерно-геологических условиях.

Список разработчиков проектной документации

№	Ф. И. О.	должность	раздел проекта	роспись
1.	Елшібеков Р.Е.	инженер	ГСН	
2.	Елшібеков Р.Е.	инженер	АС	
3.	Керімбай Т.	инженер	ОВОС	
4.	Исабекова А.	инженер	Смета	
5.	Бегайдар Ф.	инженер	ПОС	

Разработка ПСД «Строительство газопровода от села Курык до местности Кызылкум Каракиянского района Мангистауской области» разработан в соответствии с действующими на территории Республики Казахстан нормами и правилами и предусматривает мероприятия, обеспечивающие взрыво-пожаро-безопасность, исключающие вредные воздействия на окружающую среду и воздушный бассейн, а так же предупреждающие чрезвычайные ситуации природного и техногенного характера.

Главный инженер проекта: **Калыбеков Б.Е.**

Заказчик ГУ «Каракиянский районный отдел строительства, архитектуры и градостроительства» **Разработчик (Генпроектировщик)** ТОО «Бирлестик» **Субпроектная организация** ТОО «ЕрГрупПроект» **Источник финансирования** Бюджетные средства государства **Место расположения** Каракиянский район Мангистауской области	Наименование проекта (рабочего проекта) **Разработка ПСД «Строительство газопровода от села Курык до местности Кызылкум Каракиянского района Мангистауской области»**	**Исходные данные, в том числе:** задание на проектирование выданные ГУ «Каракиянский районный отдел строительства, архитектуры и градостроительства» от 01.11.2023г. **документы о соответствии государственным программам или градостроительным документам**

Графические материалы основных сооружений

Ситуационный план (схема трассы)

<u>Ситуационная схема газопровода высокого давления:</u>

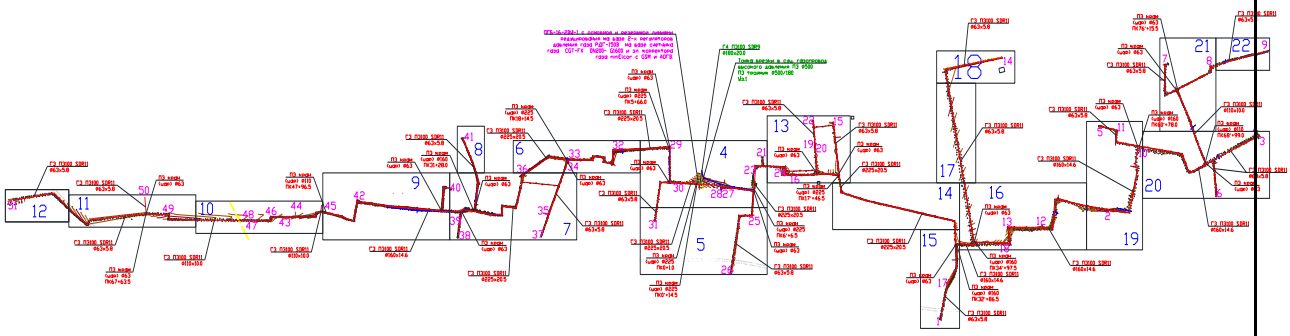

Подп. и дата | Взам. инв. № | Инв. № дубл. | Подп. и дата | Инв. № подл

Ли	Изм.	№ докум.	Подп.	Дат	38-2023/ПЗ	Лис 9

Технико-экономические показатели (в соответствующих единицах измерений)	
Производительность (пропускная способность). Q=13 500,00м3/час; Протяженность трассы (трубопроводов): **- Газопроводы высокого давления (Р=0.6<1.2МПа) I-категории** запроектирован надземным из стальных труб из стальных труб Ø159х5.0 по ГОСТ10704-91, ГОСТ 10705-80*: Ø159х5.0 =7,5п.м. **- Газопроводы высокого давления (Р=0.6<1.2МПа) I-категории** запроектирован подземным из полиэтиленовых труб ПЭ 100 ГАЗ SDR9 по СТ РК ГОСТ Р50538-2011 Ø180х20.1 с коэффициентом запаса прочности 2,5: Ø180х20.1 = 43,0п.м. **- Газопроводы высокого давления (Р=0.3-0.6МПа) II-категории** запроектирован надземным из стальных труб из стальных труб Ø219х5.0 и Ø57х3.5 по ГОСТ 10704-91: Ø219х5.0 =7,5п.м. Ø57х3.5 =137,7п.м. **- Газопроводы высокого давления (Р=0.3-0.6МПа) II-категории** запроектирован подземным из полиэтиленовых труб ПЭ 100 ГАЗ SDR11 по СТ РК ГОСТ Р50538-2011 Ø225х20.5, Ø160х14.6, Ø110х10.0 и Ø63х5.8 с коэффициентом запаса прочности 2,5: Ø225х20.5 = 6 239,0п.м. Ø160х14.6 = 5 507,0п.м. Ø110х10.0 = 2 698,0п.м. Ø63х5.8 = 11 702,0п.м. Общая численность работающих- 32чел.	
Дополнительные сведения, в том числе: - о назначении объекта; Объект предназначен для обеспечения природным газом Крестянских хозяйств в количестве 51шт. в местности Кызылкум Каракиянского района Мангистауской области. - состав проекта (рабочего проекта); Паспорт проекта Том-I. Книга I Пояснительная записка	

Том-I. Книга II. Паспорт рабочего проекта
Том- II. Альбом I. Наружные сети газоснабжения.
Альбом II. Архитектурно-строительная часть.
Альбом III. Молниезащита и заземление.
Альбом IV. Генеральный план
Том- III. Сметная документация.
Том- IV. Проект организации строительства.
Том-V. Охрана окружающей среды (ООС).
Том-VI. Технический отчет по топографо-геодезическим работам.
Том-VII. Заключение об инженерно-геологических условиях.

- сведения о климатических, инженерно-геологических условиях района и площадки;
Сейсмисность: Район по СП РК 2.03-30-2017 (Курык) по карте сейсмического зонирования ОСЗ-2475 расположен в зоне с сейсмической опасностью - 6 (шесть) баллов, по карте сейсмического зонирования ОСЗ-22475 расположен в зоне с сейсмической опасностью - 6 (шесть) баллов.
Пиковые ускорения (в долях g) для скальных грунтов: ОСЗ-1475 - (agR(475)) - 0,025; и ОСЗ-12475 - (agR(2475)) - 0,038;
Тип грунтовых условий площадки строительства – II (второй), согласно т.6,1 СП РК 2.03-30-2017.
Расчетное ускорение – 0,041 (согласно приложению Е, СП РК 2.03-30-2017).
На площадке отсутствуют факторы, неблагоприятные в сейсмическом отношении из-за местных сейсмотектонических, геологических или топографических условий.
Качественный прогноз потенциальной подтопляемости: Территория потенциально не подтопляемая. Грунтовые воды не вскрыты.
- перечень основных объектов, входящих в состав технологической системы, их основные характеристики;

- конструктивные решения и характеристики (показатели) основных зданий и инженерных сетей.

Трасса наружного газопровода высокого давления запроектированы в подземном и в надземном исполнении.

Проектные решения

Об утверждении Правил определения общего порядка отнесения зданий и сооружений к технически и (или) технологически сложным объектам Приказ Министра национальной экономики Республики Казахстан от 28 февраля 2015 года № 165. Объект относится к II (нормального) уровня ответственности, относящиеся к технический сложным.

СОДЕРЖАНИЕ

1. ОБЩАЯ ЧАСТЬ
1.1. Основание для разработки проекта и исходные данные
1.2. Инженерно – геологические условия.
1.3. Согласования проекта.
2. Проектные решения
3. Технологические решения
3.1. Газопровод высокого давления
3.2. Мощность предприятия
3.3. Архитектурно-строительная часть
3.4. Молниезащита и заземление
3.5. Генеральный план.
3.6. Мероприятия по обеспечению пожарной безопасности
4. Организация строительства
5. ПЕРЕЧЕНЬ ОСНОВНЫХ СТРОИТЕЛЬНЫХ МАШИН И МЕХАНИЗМОВ ДЛЯ ВЫПОЛНЕНИЯ СТРОИТЕЛЬНЫХ РАБОТ
6. МЕРОПРИЯТИЯ ПО ЗАЩИТЕ СТРОИТЕЛЬНЫХ КОНСТРУКЦИЙ, СЕТЕЙ И СООРУЖЕНИЙ ОТ КОРРОЗИИ
7. Мероприятия по производству работ в зимнее время.
8. Мероприятия по технике безопасности
9. Мероприятия по охране труда
10. Мероприятия по охране окружающей среды и экологической безопасности
11. Мероприятия по пожарной безопасности
12. МЕРОПРИЯТИЯ ПО ОБЕСПЕЧЕНИЮ ПРОМЫШЛЕННОЙ БЕЗОПАСНОСТИ, ВЗРЫВОПОЖАРНОЙ БЕЗОПАСНОСТИ, ОХРАНА ТРУДА И ТЕХНИКА БЕЗОПАСНОСТИ
13. САНИТАРНО- ЭПИДЕМИОЛОГИЧЕСКИЕ ТРЕБОВАНИЯ К УСЛОВИЯМ ТРУДА И БЫТОВОГО ОБСЛУЖИВАНИЯ РАБОТНИКОВ ПРИ СТРОИТЕЛЬСТВЕ ОБЪЕКТА
14. Обоснование принятого размера санитарно-защитной зоны (сзз)
15. Календарь график строительства
16. Потребность в рабочих кадрах
17. Потребность во временных зданиях и сооружениях.
18. Потребность строительства в энергоресурсах, воде, кислороде.
19. Строительный генеральный план
20. Технико-экономические показатели

Приложения:

Список прилогаемых документов к пояснительной записке:

№	Наименование документа	Дата и номер документа	Наименованием выдавшей организации документ
1	Технические условия на газоснабжение	№3924-13/9-12 от 07.11.2023г.	АО «КазТрансГазАймак»
2	Архитектурно-планировочное задание на проектирование (АПЗ)	KZ41VUA00875445 от 14.04.2023 г.	ГУ «Каракиянский районный отдел строительства, архитектуры и градостроительства"
3	АКТ выбора трассы газопровода и место ПГБ		
4	Решение Акима	№30 от 16.02.2023г.	Аким села Курык
5	Задание на проектирование	от 01.11.2023г.	ГУ «Каракиянский районный отдел строительства, архитектуры и градостроительства"
6	Смета на ПИР	№110-2023	ТОО «Бірлестік»
7	Справка о потребителей	01-39 №222 от11.07.2023г.	ГУ «Каракиянский районный отдел строительства, архитектуры и градостроительства"
8	Справка о начале строительства	01-39 №33-Н от 22.01.2024г.	ГУ «Каракиянский районный отдел строительства, архитектуры и градостроительства"
9	Справка источник финанстрования объекта	01-39 №222 от 11.07.2023г.	ГУ «Каракиянский районный отдел строительства, архитектуры и градостроительства"
10	Справка о вывозе ТБО и карьер	01-39 №222 от 11.07.2023г.	ГУ «Каракиянский районный отдел строительства, архитектуры и градостроительства"
11	Протокол воды СЭС	№2230002181071447 от06.04.2023г.	Каракиянское районное отделение Филиал РГП на ПХВ «НЦ Экспертизы» КСЭК МЗ РК по Мангистауской области
12	Справка об осутствии Скотомогильников и очагов захоронении сибирьской язвы.	02-11 №83 от 17.04.2023г.	КГУ «Каракиянская районная ветеринарная станция» управления

			сельского хозяйства Мангистауской области»
13	АКТ зеленных насаждении	От 10.07.2023г.	ГУ «Каракиянский районный отдел строительства, архитектуры и градостроительства"
14	Приказ ГИПа	№15 от 25.09.2023г.	ТОО «ЕрГрупПроект»
15	Заключение об определении сферы охвата оценки воздействия на окружающую среду и (или) скрининга воздействия намечаемой деятельности	Номер: KZ03VWF00127465 Дата: 09.01.2024	РГУ «ДЕПАРТАМЕНТ ЭКОЛОГИИ ПО МАНГИСТАУСКОЙ ОБЛАСТИ КОМИТЕТА ЭКОЛОГИЧЕСКОГО РЕГУЛИРОВАНИЯ И КОНТРОЛЯ МИНИСТЕРСТВА ЭКОЛОГИИ И ПРИРОДНЫХ РЕСУРСОВ РЕСПУБЛИКИ КАЗАХСТАН»
16	Технические условия и согласование согласование с автодорогой	№838 От 10.10.2023г.	ГУ «Каракиянский районный отдел строительства, архитектуры и градостроительства"

1. ОБЩАЯ ЧАСТЬ

1.1. Основание для разработки проекта и исходные данные

Рабочий проект Разработка ПСД «**Строительство газопровода от села Курык до местности Кызылкум Каракиянского района Мангистауской области»**

Основанием для проектирования является:

№	Наименование документа	Дата и номер документа	Наименованием выдавшей организации документ
1	Технические условия на газоснабжение	№3924-13/9-12 от 07.11.2023г.	АО «КазТрансГазАймак»
2	Архитектурно-планировочное задание на проектирование (АПЗ)	KZ41VUA00875445 от 14.04.2023 г.	ГУ «Каракиянский районный отдел строительства, архитектуры и градостроительства"
3	АКТ выбора трассы газопровода и место ПГБ		
4	Решение Акима	№30 от 16.02.2023г.	Аким села Курык
5	Задание на проектирование	от 01.11.2023г.	ГУ «Каракиянский районный отдел строительства, архитектуры и градостроительства"
6	Смета на ПИР	№110-2023	ТОО «Бірлестік»
7	Справка о потребителей	01-39 №222 от11.07.2023г.	ГУ «Каракиянский районный отдел строительства, архитектуры и градостроительства"
8	Справка о начале строительства	01-39 №33-Н от 22.01.2024г.	ГУ «Каракиянский районный отдел строительства, архитектуры и градостроительства"
9	Справка источник финанстрования объекта	01-39 №222 от 11.07.2023г.	ГУ «Каракиянский районный отдел строительства, архитектуры и градостроительства"
10	Справка о вывозе ТБО и карьер	01-39 №222 от 11.07.2023г.	ГУ «Каракиянский районный отдел строительства, архитектуры и градостроительства"
11	Протокол воды СЭС	№2230002181071447 от06.04.2023г.	Каракиянское районное отделение Филиал РГП на ПХВ «НЦ Экспертизы» КСЭК МЗ

			РК по Мангистауской области
12	Справка об осутствии Скотомогильников и очагов захоронении сибирьской язвы.	02-11 №83 от 17.04.2023г.	КГУ «Каракиянская районная ветеринарная станция» управления сельского хозяйства Мангистауской области»
13	АКТ зеленных насаждении	От 10.07.2023г.	ГУ «Каракиянский районный отдел строительства, архитектуры и градостроительства"
14	Приказ ГИПа	№15 от 25.09.2023г.	ТОО «ЕрГрупПроект»
15	Заключение об определении сферы охвата оценки воздействия на окружающую среду и (или) скрининга воздействия намечаемой деятельности	Номер: KZ03VWF00127465 Дата: 09.01.2024	РГУ «ДЕПАРТАМЕНТ ЭКОЛОГИИ ПО МАНГИСТАУСКОЙ ОБЛАСТИ КОМИТЕТА ЭКОЛОГИЧЕСКОГО РЕГУЛИРОВАНИЯ И КОНТРОЛЯ МИНИСТЕРСТВА ЭКОЛОГИИ И ПРИРОДНЫХ РЕСУРСОВ РЕСПУБЛИКИ КАЗАХСТАН»
16	Технические условия и согласование согласование с автодорогой	№838 От 10.10.2023г.	ГУ «Каракиянский районный отдел строительства, архитектуры и градостроительства"

1.2. Инженерно – геологические условия.

В административном отношении район изысканий относится к Мангистауской области, Каракиянскому району, село Курык.

Цели и задачи инженерных изысканий:

Основными задачами инженерно-изыскательских работ являлись:

•Разработка материалов изысканий, необходимых для выполнения проектно-сметной документации объекта будущего строительства;

•Обоснование предельно допустимых геологических нагрузок на геологическую среду, как базу безопасного размещения сооружения и объектов в условиях повсеместного развития грунтов особого состава и состояния, а также интенсивной инженерно-хозяйственной деятельности человека. В настоящем отчете приводятся результаты окончательной камеральной обработки полевых и лабораторных работ с обобщенными характеристиками физико-механических свойств грунтов и откорректированными границами слоев на геологолитологической колонке.

Методика выполнения полевых, лабораторных и камеральных работ:

Полевые работы выполнялись в августе 2023 г.

Изыскания выполнялись в строгом соответствии с требованиями правил
техники безопасности.

Текущий контроль методики, качества производства работ и соблюдения правил техники безопасности осуществлялся директором – Толеуов С.М

Бурение скважин производилось буровой установкой МГБУ-15-TS. Бурение скважин проводилось шнековым способом, ограниченными рейсами с подъемом бурильной колонны через каждые 0,5 м для интервального описания пород вскрываемого разреза и отбора проб грунта. Диаметр бурения составил 127 мм. В процессе бурения выполнялось описание геолого-литологического разреза. Для выяснения геологического строения площадки пробурены:

46 скважины глубиной 3,0 м

Всего пробурено 138,0 п.м.

Из скважины отбирались монолиты грунтов для лабораторных исследований, в которых при отборе сохранялось ненарушенное сложение. Каждая проба сопровождалась соответствующей этикеткой и регистрировалась в ведомости. Выделение слоев в геологическом разрезе, вскрытой скважиной, проводилось одновременно с документированием и описанием выбуренного монолита. По завершению полевых работ, скважины были ликвидированы путем засыпки выбуренной породой, с трамбовкой.

Отбор, упаковка, хранение и транспортировка образцов производились по ГОСТ 12071-2014.

Комплекс лабораторных исследований производился по ГОСТ и по нормативным документам, в полном соответствии с требованиями стандартов Республики Казахстан. Номера НД приведены в протоколах испытаний. Лабораторные работы выполнены аккредитованной лабораторией ТОО «Актобе-АГЛ», в составе: Федеченко Е. П. – начальника лаборатории, Филипповой Н. В. - техником-нерудником и Капановой А. Ю.- техником-химиком. Камеральная обработка материалов выполнена по результатам полевых и лабораторных исследований на программах Microsoft Excel, Word, AutoCAD 2010.

Камеральная обработка материалов и составление технического отчета выполнена инженер-геологом – Салменбаев Н. Инженерные изыскания выполнены в соответствии с СП РК 1.02-105-2014 «Инженерные изыскания для строительства. Основные положения», СП РК 1.02102-2014 «Инженерно-геологические изыскания для строительства».

СЕЙСМИЧНОСТЬ И ПОДТОПЛЯЕМОСТЬ

Сейсмисность:

Район по СП РК 2.03-30-2017 (Курык) по карте сейсмического зонирования ОСЗ-2475 расположен в зоне с сейсмической опасностью - 6 (шесть) баллов, по карте сейсмического зонирования ОСЗ-22475 расположен в зоне с сейсмической опасностью - 6 (шесть) баллов.

Пиковые ускорения (в долях g) для скальных грунтов: ОСЗ-1475 - (agR(475)) - 0,025; и ОСЗ-12475 - (agR(2475)) - 0,038;

Тип грунтовых условий площадки строительства – II (второй), согласно т.6,1 СП РК 2.03-30-2017.

Расчетное ускорение – 0,041 (согласно приложению Е, СП РК 2.03-30-2017). На площадке отсутствуют факторы, неблагоприятные в сейсмическом отношении из-за местных сейсмотектонических, геологических или топографических условий.

Качественный прогноз потенциальной подтопляемости: Территория потенциально не подтопляемая. Грунтовые воды не вскрыты.

ГЕОЛОГО-ЛИТОЛОГИЧЕСКОЕ СТРОЕНИЕ

В пределах исследуемого участка развиты отложения сарматского яруса неогена, выраженные, известняком ракушняком, с поверхности, перекрытыечетвертичными отложениями супеси.

1.Супесь твердая, коричневого цвета, твердой консистенции, просадочная. Грунт вскрыт повсеместно скв№1-46. Мощность грунта составляет: 0,3-1,6 м.

2. Известняк полускальный, низкой прочности, размягчаемый, сильнопористый, серовато-белого цвета, с прослоями выветрелого известняка. Грунт вскрыт повсеместно скв№1-46. Мощность грунта составляет: 1,4-2,7 м.

ФИЗИКО-МЕХАНИЧЕСКИЕ СВОЙСТВА ГРУНТОВ

На основании анализа пространственной изменчивости физических свойств, возраста, генезиса, текстурно-структурных особенностей, классификации грунтов в соответствии с ГОСТ 25100-2011 и ГОСТ 20522-2012 на изученной территории выделены следующие инженерно-геологические элементы (далее ИГЭ):

ИГЭ-1. Супесь твердая, коричневого цвета, твердой консистенции, просадочная.

По результатам проведенных лабораторных исследований, суглинок характеризуется следующими нормативными значениями физических и механических свойств:

ВЫВОДЫ И РЕКОМЕНДАЦИИ.

1. В административном отношении район изысканий относится к Мангистауской области, Каракиянскому району, село Курык.

2. В пределах исследуемого участка развиты отложения сарматского яруса неогена, выраженные, известняком ракушняком, с поверхности, перекрытые четвертичными отложениями супеси.

3. Грунты среднезасоленные. Суммарное содержание легкорастворимых солей до 1,732 %.

4. Грунты по содержанию сульфатов 9600 мг/кг. Степень агрессивного воздействия сульфатов в грунтах на бетон приведена в таблице 9.

5. Грунты по содержанию хлоридов 2680 мг/кг. Степень агрессивного воздействия хлоридов в грунтах на арматуру в железобетонных конструкциях приведена в таблице 10.

6. Строительные группы грунтов по ЭСН РК 8.04-01-2015 (раздел 1) следующие:

7. Территория не подтопляемая. Грунтовые воды не вскрыты.

8. Грунты имеют «высокую» коррозионную агрессивность к свинцовой и алюминиевой оболочке кабеля, «высокая» коррозионную агрессивность к углеродистой и низколегированной стали.

ПРИ ПРОЕКТИРОВАНИИ СЛЕДУЕТ ПРЕДУСМОТРЕТЬ:

1. При проектировании и строительстве необходимо предусмотреть мероприятия по защите подземных сооружений от коррозии и разрушения.

2. Мероприятия по устранению просадочности.

1.3. Согласования проекта.

Проект согласован в установленном порядке с заинтересованными организациями, согласно СН РК 1.02-03-2011 «Порядок разработки, согласования, утверждения и состав проектной документации на строительство»:

№	Наименование организации	Дата согласования	Метод согласования
1	ГУ «Каракиянский районный отдел строительства, архитектуры и градостроительства"	12.09.2023г.	лист-ГСН-2. (ситуационная схема)
2	Қарақия аудандық кәсіпкерлік және ауыл шаруашылығы бөлімі	12.09.2023г.	лист-ГСН-2. (ситуационная схема)
3	АО «МРЭК» Құрық бөлімі	12.09.2023г.	лист-ГСН-2. (ситуационная схема)
4	ГУ «Каракиянский районный отдел ЖКХ, ПТ и АД»	12.09.2023г.	лист-ГСН-2. (ситуационная схема)
5	Қарақия аудандық жер қатынастары сәулет және қала құрылысы бөлімі.	12.09.2023г.	лист-ГСН-2. (ситуационная схема)
6	АО «КазТрансГаз Аймак»	13.09.2023г.	лист-ГСН-2. (ситуационная схема)
7	КГУ «Каракиянская районная ветеринарная станция» управления сельского хозяйства Мангистауской области»	02-11 №83 от 17.04.2023г.	Справка об осутствии Скотомогильников и очагов захоронении сибирьской язвы. (Пр к ПЗ. №12).
8.	ГУ «Каракиянский районный отдел строительства, архитектуры и градостроительства"	От 10.07.2023г.	АКТ зеленных насаждении (Пр к ПЗ. №13).
9.	РГУ «ДЕПАРТАМЕНТ ЭКОЛОГИИ ПО МАНГИСТАУСКОЙ ОБЛАСТИ КОМИТЕТА ЭКОЛОГИЧЕСКОГО РЕГУЛИРОВАНИЯ И КОНТРОЛЯ	Номер: KZ03VWF00127465 Дата: 09.01.2024	Заключение об определении сферы охвата оценки воздействия на окружающую среду и (или) скрининга воздействия намечаемой

	МИНИСТЕРСТВА ЭКОЛОГИИ И ПРИРОДНЫХ РЕСУРСОВ РЕСПУБЛИКИ КАЗАХСТАН»		деятельности (Пр к ПЗ. №15).
10	ГУ «Каракиянский районный отдел строительства, архитектуры и градостроительства"	№838 От 10.10.2023г.	Технические условия и согласование согласование с автодорогой (Пр к ПЗ. №16).

2. Проектные решения

Об утверждении Правил определения общего порядка отнесения зданий и сооружений к технически и (или) технологически сложным объектам Приказ Министра национальной экономики Республики Казахстан от 28 февраля 2015 года № 165. Объект относится к II (нормального) уровня ответственности, относящиеся к технический сложным.

3. Технологические решения

3.1. Газопровод высокого давления

Рабочий проект: «Строительство газопровода от села Курык до местности Кызылкум Каракиянского района Мангистауской области» раздел газоснабжение разработан на основании технических условий выданные МПФ АО "КазТрансГаз Аймак за №3924-13/9-12 от 07.11.2023г., задание на проектирование (топосьемки м 1:500), инженерно-геологического заключения и обследовательских работ.

Данным разделом проекта предусматривается строительство газопровода высокого давления от села Курык до местности Кызылкум Каракиянского района, для газификации Крестьянских хозяйств в количестве 51 абонент. Точка подключения запроектирована от строящегося газопровода высокого давления Ду.500мм Р=1.2МПа. Врезка предусматривается подземным (см. чертежи ГСН-4).

Запроектирована прокладка газопровода высокого давления (Р=0.6-1.2МПа) от точки врезки до ПГБ (см ГСН-4). После ПГБ до абонентов (51 КХ) запроектирована прокладка газопровода высокого давления (Р=0.3-0.6МПа) см ГСН 4-22. Для каждого абонента предусмотрен отвод в виде выхода из земли с отключающим устройством и заглушкой Ду.50.

Перед и после ПГБ, на ответлениях трассы газопровода предусматривается установка отключающих устройств (см. ГСН 4-22).

Газопровод высокого давления Р=0,6-1,2МПа (I-категории) запроектирован надземным из стальных труб Ø159х5.0 (L=7.5м) по ГОСТ

10704-91 согласно гидравлическому расчету газопровода. Так же запроектирован подземным из ПЭ трубы Ø180х20.1 (L=43.0м) ПЭ100 SDR9 КПЗ-2.5 по СТ РК ГОСТ Р50838-2011 согласно гидравлическому расчету газопровода.

Газопровод высокого давления Р=0,3-0,6МПа (II-категории) запроектирован надземным из стальных труб Ø219х5.0 (L=7.5м) и Ø57х3.5 (L=137.70м) по ГОСТ 10704-91 согласно гидравлическому расчету газопровода. Так же запроектирован подземным из ПЭ трубы Ø225х20.5 (L=6239.0м), Ø160х14.6 (L=5507.0м), Ø110х10.0 (L=2698.0м) и Ø63х5.8 (L=11702.0м) ПЭ100 SDR11 КПЗ-2.5 по СТ РК ГОСТ Р50838-2011 согласно гидравлического расчета газопровода.

Производительность (пропускная способность).

Q=13 500,00м3/час;

Протяженность трассы (трубопроводов):

Газопроводы высокого давления (Р=0.6<1.2МПа) I-категории запроектирован надземным из стальных труб из стальных труб Ø159х5.0 по ГОСТ10704-91, ГОСТ 10705-80*:

Ø159х5.0 =7,5п.м.

Газопроводы высокого давления (Р=0.6<1.2МПа) I-категории запроектирован подземным из полиэтиленовых труб ПЭ 100 ГАЗ SDR9 по СТ РК ГОСТ Р50538-2011 Ø180х20.1 с коэффициентом запаса прочности 2,5:

Ø180х20.1 = 43,0п.м.

Газопроводы высокого давления (Р=0.3-0.6МПа) II-категории запроектирован надземным из стальных труб из стальных труб Ø219х5.0 и Ø57х3.5 по ГОСТ 10704-91:

Ø219х5.0 =7,5п.м.

Ø57х3.5 =137,7п.м.

Газопроводы высокого давления (Р=0.3-0.6МПа) II-категории запроектирован подземным из полиэтиленовых труб ПЭ 100 ГАЗ SDR11 по СТ РК ГОСТ Р50538-2011 Ø225х20.5, Ø160х14.6, Ø110х10.0 и Ø63х5.8 с коэффициентом запаса прочности 2,5:

Ø225х20.5 = 6 239,0п.м.

Ø160х14.6 = 5 507,0п.м.

Ø110х10.0 = 2 698,0п.м.

Ø63х5.8 = 11 702,0п.м.

3.2. Мощность предприятия

Нормы расхода газа, годовые и максимально-часовые расходы газа.

Для определения расхода газопотребления проектируемого завода "Химический комплекс Састобе" выполнен расчет согласно требованиям и рекомендациям следующих нормативных документов:

1. МСН 4.03-01-2003 «Газораспределительные системы»;
2. МСН 4.02-02-2004 «Тепловые сети»;

3. СП РК 2.04-01-2017 Строительная климатология;

4. СП РК 3.01-101-2013 «Градостроительство. Планировка и застройка городских и сельских населенных пунктов»

5. СН РК 4.03-01-2011 «Газораспределительные системы»

6. СП РК 4.03-101-2013 «Газораспределительные системы»

7. Требования по безопасности объектов систем газоснабжения, приказ МВД РК №673 от 9 октября 2017 года.

Гидравлический расчет газопровода высокого давления.

Диаметры газопровода высокого давления определены гидравлическим расчетом, исходя из условий обеспечения газоснабжения потребителей в часы максимального потребления при максимально-допустимых перепадах давления. Гидравлический расчет давления газопровода выполнен по программе «V.I.O.Standart Hidravlik Calculator», разработанный ОАО «ГИПРОНИИГаз».

Общий расход газа по объекту составляет

$Q_{час}$=13 500,00 м3/час;

Расход газа указан в сравке потребителей от заказчика за № 11-39 №222 от 11.07.2023г. (см. приложения к Пояснительной записке за №7)

3.3. Архитектурно-строительная часть

Рабочий проект:«Строительство газопровода от села Курык до местности Кызылкум Каракиянского района Мангистауской области» разработан на основании:

- АПЗ KZ41VUA00875445 от 14.04.2023 г.
- Техническое задание на разработку проектной-сметной документации от 01.11.2023г.
- Технические условия № 3924-13/9-12 от 07.11.2023 выданные АО «КазТрансГазАймак»
- Заключения об инженерно-геологических условиях площадки ТОО «ГеодезияКонсалтинг»» " 2023г.
- Топографической съемки, выполненной ИП «Толеуов» 2023г.
- источник финансирования - государственные средства.

Объемно-планировочные решения

Опознавательный столбик железобетонный столб заводского изготовления опирается на столбчатый фундамент размером 300х300мм. Устанавливается по трассе подземного газопровода около контрольных трубок характерных местах Количество и расположение смотреть раздел ГСН.

Площадка ПГБ-16-2ВУ-1 размерами в плане 15.0х5.0м. На площадке расположен пункт газорегуляторный блочного заводского изготовления, опирающийся на фундаментной плите на приваренные закладные изделия монолитного фундамента.

Стойка горизонтального газопровода (АС-7),(АС-8)

Фундамент молниеотвода в размерам в плане 600х600

Ограждение площадки состоит из металлических стоек, опирающихся на столбчатые фундаменты, к которым крепятся сетчатые панели ограждения (АС-4).

Узел выхода газопровода из земли для абонента (АС-10)

Конструктивные решения.

Конструктивные решения фундаменты приняты в соответствии с требованиями СП РК EN 1997-1_2004_2011 «Геотехническое часть 1. Общие правила». Все бетонные и железобетонные конструкции выполнить из бетона с мБетон с маркой С12/15 на сулфат. цем. W6, F150. Под фундамент предусмотреть бетонную подготовку кл. С8/10 толщиной 100 мм и превышающую размеры подошвы на 100 мм. Основанием фундаментов служит ИГЭ-1 супеси просадочный Обратную засыпку пазух фундаментов произвести местным с послойным уплотнением не менее 1.65 тс/м3.толщина слоя уплотнения 200-250мм.

АНТИКОРРОЗИЙНЫЕ МЕРОПРИЯТИЯ

Конструкции огрунтовать грунтовкой ГФ-021 и окрасить за 2 раза на стройплощадке эмаью ПФ 115;

АНТИСЕЙСМИЧЕСКИЕ МЕРОПРИЯТИЯ

Антисейсмические мероприятия приняты в соответствии с требованиями НТП РК 08-01.1-2017 "Строительство в сейсмических районах", исходя из условий сейсмичности площадки 6 баллов.

ОХРАНА ОКРУЖАЮЩЕЙ СРЕДЫ

Проектом не предусматриваются технологии, загрязняющие окружающую среду. Зеленые насаждения, ирригационная система и прилегающая территория сохраняются. Уровень шума не должен превышать допустимого санитарными нормами. Сбор мусора осуществляется на существующей площадке для сбора мусора, по мере накопления вывозится на свалку.

Характеристики сооружения:

Уровень ответственности - II;

Степень огнестойкости - II;

Класс конструктивной пожарной опасности - СО.

3.4. Молниезащита и заземление

Разработка проектно-сметной документации "Строительство газопровода от села Курык до местности Кызылкум Каракиянского района Мангистауской области" чертежи разработаны для района, характеризующегося следующими природно-климатическими характеристиками:

- Климатический подрайон - IV-Г
- Район по базовой скорости ветра-III.
- Район территории по давлению ветра-III.

Конструктивные решения

Проект разработан в соответствии с требованиями СП РК 2.04-103-2013 с изменениями и дополнениями по состоянию на 06.11.2019г. "Устройство молниезащиты зданий и сооружений". Максимальная величина сопротивления заземляющего устройства для молниезащиты определена требованиями ПЭУ и составляет не более 4 Ом. В соответствии с инструкцией по устройству молниезащиты зданий и сооружений все технологические установки со взрывоопасными зонами оборудуются молниезащитой по 2-ой категории.

В данном проекте предусматривается использование отдельностоящего молниеотвода Н=7,0м. на площадке для ПГБ-16-2ВУ1 - 1шт.

Внешний контур защитного заземление выполнить из вертикальных электродов (Сталь круглая Ø16мм L=5м), соединенных полосовой сталью 40х4мм, проложенных на глубине 0,8м. Полосовую сталь приваривать к вертикальным заземлителям термитной или дуговой сваркой. Сварные швы в земле покрыть битумным лаком для защиты от коррозии, а на открытых местах краской, стойкой к химическим воздействиям. Защита от прямых ударов молнии осуществляется: отдельностоящим молниотводом. Защита от

вторичных проявлении молнии-наведении потенциалов осуществляется с присоединением к общему контуру заземление площадки.

3.5. Генеральный план.

Настоящий проект разработан на основании:

- АПЗ № KZ41VUA0087544 от 14.04.2023г.

- Акт выбора участка под размещение трассы газопровода высокого давления и места установки газорегуляторного блока для понижения давления газа в местности Кызылкум Каракиянского района.

- инженерно-геологическим изыскания, выполненные ТОО " Геодезия Консалтинг» г. Актобе 2023 г.

- инженерно-геодезических изысканий, выполненные ИП «Толеуов» 2023г.

Система высот - Балтийская система координат - условная.

Проектом предусматривается строительство газопровода высокого давления от села Курык до местности Кызылкум Каракиянского района Мангистауской области, для газификации крестьянских хозяйств в количестве 51 абонента. Данным разделом проекта предусматривается установка газорегуляторного блока (ПГБ) для понижения давления газа. Участок ПГБ расположен в местности Кызылкум Каракиянского района. Генеральный план разработан в соответствии с требованиями СП РК 3.01-11-2013 Градостроительство. Планировка и застройка городских и сельских населенных пунктов, ГОСТ 21.508-93 "Правила выполнения рабочей документации генеральных планов предприятий, сооружений и жилищно-граждански объектов".

Существующее положение.

Проектируемый участок ПГБ расположен в местности Кызылкум Каракиянского района. Участок прямоугольной формы (15х5 м). В настоящее время проектируемый участок не эксплуатировали. Зеленых насаждений на участке нет. Согласно инженерно-геологического отчета выделены грунты:

супесь твердая мощностью - 0.3- 1.6 м.

Проектируемые здания и сооружения.

На участке ПГБ предусмотрена установка: ПГБ-16-2ВУ1 блочного типа на фундаментах Н-0,20 м от земли, металлическое ограждение Н-1,6 м с калиткой шириной-1,0м и молниеприемник индивидуальной разработки. Горизонтальная привязка ПГБ произведена от строительной геодезической сетки. Горизонтальная привязка ограждения участка и проездов выполнена линейно от ПГБ. Абсолютная отметка ПГБ - (- 8.30). Граница санитарно-защитной зоны ПГБ - 10.0 метров.

К участку предусмотрены проезды и подъезды с разворотными площадками для пожарных машин. В качестве противопожарных

мероприятий рассматривается запрет на сжигания мусора, сухой травы возле ПГБ.

Вертикальная планировка.

Рельеф участков относительно ровный. На участках предусмотрено устройство "корыта" толщ.0,15м под дорожное покрытие с планировкой на месте. "Корыто" под дорожную одежду уплотняется с поливкой водой. Отвод сточных и ливневых вод решен от сооружений по покрытию с уклоном 5 на пониженные места рельефа вне участка и дорогу. Вертикальная планировка выполнена в проектных отметках опорных точек планировки с указанием направления уклона проектного рельефа.

Технико-экономические показатели:

поз.	**Наименование**	**Ед. Изм**	**Кол.**	**% к общей площади**	**Примечание**
	Площадь участка в том числе:	$м^2$	75.0	100.0	
1	Площадь застройки	$м^2$	12.58	16.8	
2	Площадь покрытия	$м^2$	62.42	83.2	
3	Площадь покрытия вне участка	$м^2$	133		

3.6. Мероприятия по обеспечению пожарной безопасности

Настоящий раздел «Мероприятия по обеспечению пожарной безопасности» (далее по тексту - МОПБ) разработан в отношении Объекта: «Строительство газопровода от села Курык до местности Кызылкум Каракиянского района Мангистауской области» (далее по тексту – Объект), в соответствии с СН РК 1.02-03-2022 «Порядок разработки, согласования, утверждения и состав проектно-сметной документации на строительство» и основан на выполнении требований Приказа МЧС РК №405 «Об утверждении технического регламента Общие требования к пожарной безопасности» (далее по тексту – ТР РК), а также других государственных нормативов в области пожарной безопасности (далее по тексту – Нормы).

Противопожарные мероприятия проектируемого объекта защиты, не указанные в настоящем документе, принимаются в соответствии с действующими государственными нормативами в области пожарной безопасности, регламентирующими требования по обеспечению пожарной безопасности.

ПЕРЕЧЕНЬ ИСПОЛЬЗОВАННЫХ НОРМАТИВОВ

Закон Республики Казахстан от 16 июля 2001 года № 242-II «Об архитектурной, градостроительной и строительной деятельности в Республике Казахстан».

Правила пожарной безопасности (Утвержденные Приказом МЧС РК от 21 февраля 2022 года № 55).

Технический регламент «Общие требования к пожарной безопасности». (Утвержденный приказом Министра по чрезвычайным ситуациям Республики Казахстан от 17 августа 2021 года № 405).
Правила устройства электроустановок (Утвержденные Приказом Министра энергетики Республики Казахстан от 20.03.2015 № 230).
Технический регламент Евразийского экономического союза «О требованиях к средствам обеспечения пожарной безопасности и пожаротушения» (ТР ЕАЭС 043/2017).
СН РК 1.02-03-2022 «Порядок разработки, согласования, утверждения и состав проектно-сметной документации на строительство».
СН РК 2.02-02-2023 «Пожарная автоматика зданий и сооружений».
СН РК 2.04-01-2011 «Естественное и искусственное освещение».
СН РК 3.02-27-2019 «Производственные здания».
СН РК 3.02-08-2013* «Административные и бытовые здания».
СН РК 3.02-28-2011 «Сооружения промышленных предприятий».
СН РК 4.02-05-2019 «Котельные установки».
МСН 2.02-05-2000* «Стоянки автомобилей».
СН РК 3.02-36-2012 «Полы».
СН РК 3.02-37-2013* «Крыши и кровли».
СН РК 4.02-01-2011 «Отопление, вентиляция и кондиционирование воздуха».
СН РК 3.06-01-2011 «Доступность зданий и сооружений для маломобильных групп».
СНиП РК 2.02-101-2022* «Пожарная безопасность зданий и сооружений».
СНиП РК 4.01-02-2009 «Водоснабжение. Наружные сети и сооружения».
СП РК 2.02-102-2012* «Пожарная автоматика зданий и сооружений».
СП РК 2.04-103-2013 «Устройство молниезащиты зданий и сооружений».
СП РК 2.04-104-2012* «Естественное и искусственное освещение».
СП РК 3.02-127-2013* «Производственные здания».
СП РК 3.02-128-2012 «Сооружения промышленных предприятий».
СП РК 4.02-105-2013 «Котельные установки».
СП РК 3.02-136-2012 «Полы».
СП РК 3.02-137-2013* «Крыши и кровли».
СП РК 4.02-101-2012* «Отопление, вентиляция и кондиционирование воздуха».
СП РК 3.06-101-2012* «Проектирование зданий и сооружений с учетом доступности для маломобильных групп населения. Общие положения».
СТ РК 3020-2017 «Безопасность пожарная. Оценка пожарного риска. Метод определения расчетных величин пожарного риска в зданиях и сооружениях различных классов функциональной пожарной опасности».
СТ РК 2881-1 –2016 Безопасность пожарная. Оценка пожарного риска. Часть 1. Общие положения.
СТ РК 2881-2 –2016 Безопасность пожарная. Оценка пожарного риска. Часть 2. Выбор сценария пожара.

СТ РК 2881-3–2016 Безопасность пожарная. Оценка пожарного риска. Часть 3. Опасные факторы пожара.
СТ РК 1714 – 2007 «Техника пожарная. оборудование пожарное. Рукава пожарные напорные. Технические требования пожарной безопасности. Методы испытаний».
СТ РК ГОСТ Р 51057-2005 «Техника пожарная. Огнетушители переносные. Общие технические требования. Методы испытаний».
ГОСТ 12.1.004-91 «Система стандартов безопасности труда. Пожарная безопасность. Общие требования».
ГОСТ 12.4.026-2015 «Система стандартов безопасности труда. Цвета сигнальные, знаки безопасности и разметка сигнальная. Назначение и правила применения. Общие технические требования и характеристики. Методы испытаний».
ГОСТ 16940-89 «Носилки санитарные общие технические требования и методы испытаний».
ГОСТ 12.1.030-81 «Система стандартов безопасности труда. Электробезопасность. Защитное заземление. Зануление».

Примечание: при разработке раздела МОПБ использовались документы в соответствии с информационными каталогами «Перечень нормативных правовых и нормативно-технических актов в сфере архитектуры, градостроительства и строительства, действующих на территории Республики Казахстан», «Указатель нормативных документов по стандартизации Республики Казахстан» и «Указатель межгосударственных нормативных документов по стандартизации Республики Казахстан».

Основные технико – экономические показатели.

	Наименование показателя	**Единица измерения**	**Кол-во**	**Примечание**
1.	Строительство газопровода от села Курык до местности Кызылкум Каракиянского района Мангистауской области	объект	1	

Технологические решения

Технологические решения приняты на основании договора на выполнение рабочего проекта и в соответствии с заданием на проектирование, выданным ГУ «Каракиянский районный отдел строительства", на материалах инженерно-геологическим изыскания, выполненные ТОО "Геодезия Консалтинг" г. Актобе 2023 г., инженерно-геодезических изысканий, выполненные ИП «Толеуов» 2023г. г в М 1:1000.
Основанием для проектирования является:

№	Наименование документа	Дата и номер документа	Наименованием выдавшей организации документ
1	Технические условия на газоснабжение	№3924-13/9-12 от 07.11.2023г.	АО «КазТрансГазАймак»
2	Архитектурно-планировочное задание на проектирование (АПЗ)	KZ41VUA00875445 от 14.04.2023 г.	ГУ «Каракиянский районный отдел строительства, архитектуры и градостроительства"
3	АКТ выбора трассы газопровода и место ПГБ		
4	Решение Акима	№30 от 16.02.2023г.	Аким села Курык
5	Задание на проектирование	от 01.11.2023г.	ГУ «Каракиянский районный отдел строительства, архитектуры и градостроительства"
6	Смета на ПИР	№110-2023	ТОО «Бірлестік»
7	Справка о потребителей	01-39 №222 от11.07.2023г.	ГУ «Каракиянский районный отдел строительства, архитектуры и градостроительства"
8	Справка о начале строительства	01-39 №33-Н от 22.01.2024г.	ГУ «Каракиянский районный отдел строительства, архитектуры и градостроительства"
9	Справка источник финанстрования объекта	01-39 №222 от 11.07.2023г.	ГУ «Каракиянский районный отдел строительства, архитектуры и градостроительства"
10	Справка о вывозе ТБО и карьер	01-39 №222 от 11.07.2023г.	ГУ «Каракиянский районный отдел строительства, архитектуры и градостроительства"
11	Протокол воды СЭС	№2230002181071447 от06.04.2023г.	Каракиянское районное отделение Филиал РГП на ПХВ «НЦ Экспертизы» КСЭК МЗ РК по Мангистауской области
12	Справка об осутствии Скотомогильников и очагов захоронении сибирьской язвы.	02-11 №83 от 17.04.2023г.	КГУ «Каракиянская районная ветеринарная станция» управления сельского хозяйства Мангистауской области»
13	АКТ зеленных насаждении	От 10.07.2023г.	ГУ «Каракиянский районный отдел строительства, архитектуры и градостроительства"
14	Приказ ГИПа	№15 от 25.09.2023г.	ТОО «ЕрГрупПроект»
15	Заключение об определении сферы охвата оценки	Номер: KZ03VWF0012	РГУ «ДЕПАРТАМЕНТ ЭКОЛОГИИ

	воздействия на окружающую среду и (или) скрининга воздействия намечаемой деятельности	7465 Дата: 09.01.2024	ПО МАНГИСТАУСКОЙ ОБЛАСТИ КОМИТЕТА ЭКОЛОГИЧЕСКОГО РЕГУЛИРОВАНИЯ И КОНТРОЛЯ МИНИСТЕРСТВА ЭКОЛОГИИ И ПРИРОДНЫХ РЕСУРСОВ РЕСПУБЛИКИ КАЗАХСТАН»

Об утверждении Правил определения общего порядка отнесения зданий и сооружений к технически и (или) технологически сложным объектам Приказ Министра национальной экономики Республики Казахстан от 28 февраля 2015 года № 165. Объект относится к II (нормального) уровня ответственности, относящиеся к технический сложным.

ИНЖЕНЕРНО-ТЕХНИЧЕСКИЕ МЕРОПРИЯТИЯ ПО ОБЕСПЕЧЕНИЮ ПОЖАРНОЙ БЕЗОПАСНОСТИ

В соответствии с законом РК от 11 апреля 2014г. № 188-V «О Гражданской защите», Декларации безопасности промышленного объекта по вопросам предупреждения и ликвидации чрезвычайных ситуаций предприятие Заказчика (декларант) обязан, до начало строительно-монтажных работ, заполнить документ, информирующий о характере и масштабах возможных чрезвычайных ситуаций на промышленном объекте и объявляющий о принятых собственником мерах по их предупреждению и ликвидации на этапах ввода в эксплуатацию, его функционирования и вывода из эксплуатации.

Эксплуатационной организации необходимо внести в «Инструкцию действий персонала при чрезвычайных ситуациях» пункт о порядке проведения аварийного отключения запорной арматуры при возникновении чрезвычайных ситуаций.

Все данные для заполнения декларации безопасности, со стороны проектной организации, даны в паспорте проекта. Размещение объекта на местности представлено в приложениях.

Перечень особо опасных производств с указанием опасных веществ и их количества

К опасным производствам проектируемого объекта относятся все его участки: трубопроводы, технологическое оборудование и устройства. Трубопроводы на площадке, где обращается природный газ высокого давления, представляющий собой легковоспламеняющееся вещество, которое с воздухом легко формирует горючие взрывоопасные смеси.

Горючие и воспламеняющиеся вещества

Авария на площадке проектируемой площадки ПГБ возможна в связи с дефектами используемых материалов, коррозией металла, от механических

повреждений и стихийных бедствий, строительными нарушениями проектных решений, нарушениями режима эксплуатации и т.д.
Опасными производственными факторами трубопроводов являются:
- разрушение трубопровода или его элементов, сопровождающее разлетом осколков металла и грунта;
- возгорание газа при разрушении трубопровода, открытый огонь и термическое -воздействие пожара;
- взрыв газовоздушной смеси.

Данные об огнестойкости зданий и сооружений

Степень огнестойкости зданий и сооружений, определенная в зависимости от категорий объектов по гражданской обороне и мест их размещения, а именно технологического оборудования площадки ПГБ должна быть не менее IIIа степени огнестойкости.
Степень огнестойкости блоков по СП РК 2.02-101-2022 — II.
Класс конструктивной пожарной опасности - С0.
Класс пожарной опасности строительных конструкций - К0.
Класс функциональной пожарной опасности - Ф5.
Количество выходов для безопасной эвакуации персонала, их расположение на площадках, а также материалы предложенные проектом, предусмотрены в соответствии с требованиями СП РК 2.02-101-2022 «Пожарная безопасность зданий и сооружений»

Описание системы обеспечения пожарной безопасности проектируемого объекта

Решения обеспечения пожарной безопасности проектируемого объекта

В соответствии п.п.18п.3ст.16 Закона Республики Казахстан от 11 апреля 2014 года № 188-V «О гражданской защите» «Организации, имеющие опасные производственные объекты обязаны:
- заключать с профессиональными аварийно-спасательными службами в области промышленной безопасности договоры на проведение профилактических и горноспасательных, газоспасательных, противофонтанных работ на опасных производственных объектах либо создавать профессиональные объектовые аварийно-спасательные службы в области промышленной безопасности.

В соответствии с вышеизложенным для обеспечения пожарной безопасности объекта «Строительство газопровода от села Курык до местности Кызылкум Каракиянского района Мангистауской области» (Объект), необходимо заключить договор с профессиональными аварийно-спасательными службами и формированиями на оказание услуг по обеспечению пожарной безопасности или создавать собственные профессиональные аварийно-спасательные службы и формирования для обслуживания опасных производственных объектов на стадии ввода в эксплуатацию Объекта при формировании инфраструктуры эксплуатирующей организации.

Рекомендуемый перечень услуг, оказываемых профессиональными аварийно-спасательными службами и формированиями эксплуатирующей организации, должен включать:

- Тушение пожаров на охраняемых объектах;
- Проведение аварийно-спасательных работ;
- Проверку совместно с представителями эксплуатирующей организации работоспособности первичных средств пожаротушения, пожарной сигнализации;
- Разработка мер пожарной безопасности при проведении огневых работ;
- Проведение противопожарного инструктажа с персоналом охраняемых объектов, а также работниками подрядных организации, находящихся на объекте;
- Проведение занятий по пожарно-техническому минимуму персонала эксплуатирующей организации;
- Проведение пожарно-технических учений и противоаварийных тренировок с отработкой и уведомлением взаимодействия с государственными службами (по согласованию);
- Разработку оперативных планов, карточек пожаротушения, участие в разработке инструкций и иных документов по пожарной безопасности, требуемых на охраняемом объекте;
- Оказание помощи руководителям охраняемых объектов в выявлении нарушений норм, правил пожарной безопасности, а также в разработке мероприятий, направленных на устранение причин возникновения пожаров, ограничение их распространения и создание условий для успешной эвакуации людей и материальных ценностей в случае пожара;
- Содержание пожарных частей в состоянии постоянной (круглосуточной) боевой готовности к тушению пожаров на объектах;
- Исправное содержание и эксплуатация пожарных автомашин, первичных средств пожаротушения, пожарно-технического вооружения, пожарных рукавов;
- Оказание содействия эксплуатирующей организации при расследовании причин возникновения пожаров, аварий;
- Согласование плана ликвидации аварий;
- Подготовка письменного отчета (не реже одного раза в квартал) о состоянии противоаварийной защиты и проведенной профилактической работе на охраняемом объекте эксплуатирующей организации;
- Постоянную круглосуточную готовность оперативного подразделения профессиональной аварийно-спасательной службы и формирования Потенциального поставщика к выезду по сигналу «Тревога» на ликвидацию аварий и проведения аварийно-спасательных работ.

Первичные средства пожаротушения

Для локализации небольших очагов горения используют воздушно-пенные и углекислотные огнетушители. Такие огнетушители, включаемые вручную обслуживающим персоналом, локализуют очаг горения до прибытия пожарных подразделений.

Для предупреждения аварийных выбросов предусмотрены следующие мероприятия:

- контроль физического состояния оборудования, арматуры, трубопроводов, замена вышедшего из рабочего состояния;
- обеспечение полной герметичности всего оборудования;
- выбор оборудования, выполненного с учетом взрывобезопасности и сертифицированного;
- соблюдение норм технического регламента;
- соблюдение правил технической и пожарной безопасности;
- проведение профессиональной и противопожарной безопасности.

С целью исключения последствий аварийных ситуаций предусмотрено при аварийном перекрытии входных охранных кранов сброс газа на свечу рассеивания. На свечи рассеивания осуществляются также сбросы газа из предохранительных клапанов и мембран.

При эксплуатации проектируемых объектов в области пожарной безопасности должны соблюдаться требования по:

1) организационным и техническим мероприятиям по обеспечению пожарной безопасности;
2) путям эвакуации людей;
3) обеспечению безопасности людей и порядку действия при возникновении пожара;
4) оснащенности и рабочему состоянию инженерных систем;
5) оснащенности и рабочему состоянию пожарной техники;
6) предотвращению распространения пожара;
7) обеспечению возможности тушения пожара;
8) содержанию территорий, зданий и сооружений, помещений;
9) обеспечению ведения аварийно-спасательных работ при тушении пожара.

В целях обеспечения взрывобезопасности и пожаробезопасности все объемно-планировочные и конструктивные решения по зданиям и сооружениям разработаны в соответствии с действующими нормативными документами в части пожарной безопасности и учитывают требования по:

- огнестойкости сооружений;
- обеспечению эвакуационными выходами с площадок;
- огнезащите металлических конструкций.

В связи с тем, что почти все сооружения содержат природный газ, находящийся при повышенном давлении, всю территорию расположения объектов строительства следует отнести к критической зоне. Эта зона должна быть закрыта для всех посторонних лиц, кроме обслуживающего персонала.

На дверях шкафа должна быть нанесена несмываемая контрастная надпись красного цвета: «Огнеопасно – газ». На двери шкафов должны быть нанесены знаки класса взрывоопасной зоны и категории по взрывопожарной опасности и запрещающие знаки безопасности:

- «Запрещается пользоваться открытым огнем»;
- «Запрещается курить»;
- «Вход воспрещен».

На газопроводах должно быть указано (красным цветом) направление движения потока природного газа, а на маховиках запорной арматуры – направление открытия и закрытия.

Надземные газопроводы и оборудования должны быть окрашены в желтый цвет. Запорная арматура должна иметь отличительную окраску в зависимости от материала корпуса в соответствии с СТ РК ГОСТ Р 52760-2010 «Арматура трубопроводная. Требования к маркировке и отличительной окраске».

В качестве противопожарных мероприятий предусмотрены:

- технологические решения выполнены с учетом снижения возможности возникновения пожара;
- предусмотрено опорожнение системы газопроводов в ручном режиме через сбросные свечи;
- толщина стенки газопроводов на площадке принята с запасом прочности;
- установлены зоны безопасности в зависимости от категории объекта.

Все сооружения приняты с учетом требований по взрыво- и пожаробезопасности, согласно СН РК 3.01-03-2011 «Генеральные планы промышленных предприятий», СП РК 2.02-101-2022 «Пожарная безопасность зданий и сооружений».

Обоснование противопожарных расстояний между зданиями, сооружениями и наружными установками, обеспечивающих пожарную езопасность объектов

Обоснование противопожарных расстояний между зданиями, сооружениями и наружными установками, обеспечивающих пожарную безопасность объектов принято согласно Таблице 2 «Расстояния на генеральном плане между блочными устройствами в пределах зоны и между зонами, размещаемыми на наземных объектах» ВНТП 01/87/04-84 «Объекты газовой и нефтяной промышленности, выполненные с применением блочных и блочно-комплектных устройств».

Противопожарные расстояния между основными сооружениями превышают минимальные необходимые расстояния - 5 м.

Описание и обоснование проектных решений по наружному противопожарному водоснабжению, по определению проездов и подъездов для пожарной техники

В соответствии с п.13.3 СТ РК 1916-2009 «Промышленность нефтяная и газовая. Магистральные газопроводы. Требования к технологическому проектированию», постоянные системы производственно-противопожарного водопровода проектировать на Объекте не требуется.

Для локализации небольших очагов горения используют воздушно-пенные и углекислотные огнетушители. Такие огнетушители, включаемые вручную обслуживающим персоналом, локализуют очаг горения до прибытия пожарных подразделений.

На территории, в соответствии Приложением 3 Правил пожарной безопасности, утв. Приказом Министра по ЧС РК от 21 февраля 2022 года №55, в целях выполнения первичных работ до прибытия противопожарной службы, а также ликвидации локализации возгораний предусматривается установка ручного огнетушителя.

Описание и обоснование принятых конструктивных и объемно-планировочных решений, степени огнестойкости и класса конструктивной пожарной опасности строительных конструкций

- Площадка ПГБ включает в себя оборудование заводского изготовления.
- Проектируемый объект относится Об утверждении Правил определения общего порядка отнесения зданий и сооружений к технически и (или) технологически сложным объектам Приказ Министра национальной экономики Республики Казахстан от 28 февраля 2015 года № 165. Объект относится к II (нормального) уровня ответственности, относящиеся к технический сложным;
- Степень огнестойкости ПГБ – IIIа,
- Класс функциональной пожарной опасности (ФПО) - Ф5.1 (п.п 5 п.59 Приказа Министра по чрезвычайным ситуациям Республики Казахстан от 17 августа 2021 года № 405 «Об утверждении технического регламента «Общие требования к пожарной безопасности» (Технический регламент).
- Класс конструктивной пожарной опасности (КПО) – СО (Таблица 2 Приложение 2 к Техническому регламенту).

Все сооружения запроектированы с учетом требований по взрыво- и пожаробезопасности, согласно СП РК 2.02-101-2022 «Пожарная безопасность зданий и сооружений».

Класс конструктивной пожарной опасности – С0.

Работы по строительству, сварке, испытанию, контролю качества и приемки трубопроводов вести в соответствии с требованиями СН РК 3.05-01-2013 Магистральные трубопроводы, СП РК 3.05-101-2013 Магистральные трубопроводы, МСН 4.03-01-2003 «Газораспределительные системы», СП РК 4.03-101-2013 «Газораспределительные системы».

Все сооружения запроектированы с учетом требований по взрыво и пожаробезопасности, согласно СП РК 2.02-101-2022 «Пожарная безопасность зданий и сооружений».

По виду горючего материала пожары подразделяются на классы, и на этих объектах пожар классифицируется как класс «С– пожары газов» согласно «приложения №1, Технического регламента «Общие требования к пожарной безопасности», утвержденные Приказом Министра по чрезвычайным ситуациям Республики Казахстан от 17 августа 2021 года № 405.

Описание и расчетное обоснование проектных решений по обеспечению безопасности людей при возникновении пожара

Противопожарная защита – комплекс организаторских и технических средств, направленных на предотвращение воздействия на эксплуатирующий персонал МГ дыма, повышенной температуры и токсичных продуктов горения.

Особое значение приобретает движение людей во время возникновения пожара.

В этом случае от правильной организации движения зависит жизнь персонала. Поскольку возникновение пожара возможно в участке площадки, то учет аварийной эвакуации персонала обязателен для сооружения.

Таким образом, создание оптимальных условий для осуществления функциональных процессов, соответствующих назначению помещения, требует учета движения персонала как в условиях нормальной эксплуатации ПГБ, так и при его аварийной эвакуации.

Возникновение пожаров и, как следствие, гибель персонала обусловлены техническими и социальными причинами. К техническим причинам относятся уровень обеспечения пожарной безопасности в промышленности, наличие систем и средств, снижающих тяжесть последствий пожаров и обеспечивающих безопасность людей, и т.д. Кроме того, возможности пожарной охраны по выполнению стоящих перед ней задач зависят от технической оснащенности профессиональной аварийно-спасательными службы, которая будет обеспечивать пожарную безопасность Объекта после ее ввода в эксплуатацию.

К социальным причинам относятся: уровень образования людей в области пожарной безопасности, их социальное положение, состояние физического и психического здоровья.

4. Организация строительства

Строительство газопровода рекомендуется вести поточным методом, соблюдая необходимые технологические разрывы между отдельными строительными процессами. Поточный метод является научным методом строительного производства, обеспечивает высокую степень

организованности строительного, технологического процесса. Принципом поточного метода ведения строительства является расчленение общего процесса на частные составные процессы.

Строительство будет осуществляться в два периода:

- подготовительный;
- основной.

1.Подготовительные работы к производству строительно-монтажных работ включают:

- создание геодезической разбивочной основы;
- входной контроль (верификация) проектной (рабочей) документации, труб и соединительных деталей, технических устройств, материалов и изделий, и по его результатам составлены документы, подтверждающие их пригодность в строительстве;
- подготовку строительной полосы

- *Создание геодезической разбивочной основы*

Геодезические работы при строительстве должны выполняться в объёме и с точностью, обеспечивающей соответствие с СН РК 1.03-00-2022 «Строительное производство. Организация строительства предприятий, зданий и сооружений»; Пособию к СНиП РК 1.03.-06-2002* и создания геодезической разбивочной основы в соответствии с СП РК 1.03-103-2013* и СН РК 1.03-03-2023 "Геодезические работы в строительстве".

К началу производства геодезических работ соответствующие участки строительной площадки должны быть освобождены от строений, подлежащих сносу. Для закладки реперов и знаков, закрепляющих от зданий и сооружений, должны быть подготовлены свободные места.

Для измерения линий и углов должны быть расчищены полосы шириной не менее 1 м.

Геодезическую разбивочную основу надлежит создавать на стройплощадке в виде развитой сети закрепленных знаками пунктов определяющих положение объектов в плоскости. Работы по построению на местности разбивочной основы выполнить по схеме, составляемой в соответствии с генпланом объекта. К схеме должны быть приложены каталоги координат и отметок.

Разбивочную основу для определения положения объекта по высоте создавать в виде замкнутых полигонов или отдельных нивелирных ходов так, чтобы отметки были получены не менее, чем от двух реперов геосети.

Построение разбивочной основы выполнить с учетом:

обеспечение увязки в плане и по высоте;

обеспечение сохранности и устойчивости знаков, закрепляющих пункты;

возможности использования геодезической основы в процессе эксплуатации объекта его расширения.

Постоянные знаки, используемые как опорные должны защищаться надёжными оградами.

Плановые (осевые) знаки, определяющие ось трассы газопровода, устанавливаются:

- в начале и конце трассы газопровода;
- на углах поворота трассы газопровода;
- на прямолинейных участках в пределах их видимости, но не реже чем через 500 м;
- в местах установки отключающих устройств и других сооружений;
- на переходах через естественные и искусственные преграды;
- в местах пересечения с существующими сетями инженерно-технического обеспечения;
- в местах разработки котлованов при бестраншейной прокладке газопроводов;
- в местах входа (выхода) газопровода из земли.

Заказчик обязан не менее чем за 10 дней до начала строительства передать генподрядчику техническую документацию на геодезическую разбивочную основу для строительства.

Результаты разбивочных работ должны фиксироваться по каждому участку работ и монтажному горизонту на рабочих чертежах.

Геодезической проверке в процессе монтажа подлежат все несущие и ограждающие конструкции зданий или монтажная оснастка, а также подземных коммуникаций.

Разбивочные работы в процессе строительства предусматривают вынос в натуру осей газопровода от пунктов геодезической разбивочной сети оси газопровода. Перед выполнением разбивочных работ исполнитель должен проверить неизменность положения знаков, определяющих местоположение трассы газопровода, путем повторных измерений элементов сети.

- *Входной контроль (верификация) проектной (рабочей) документации, труб и соединительных деталей, технических устройств, материалов и изделий, и по его результатам составлены документы, подтверждающие их пригодность в строительстве*

1. входной контроль (верификация) проектной (рабочей) документации:

- комплектность проектной документации в объеме, необходимом и достаточном для производства работ;
- наличие положительного заключения вневедомственной экспертизы;
- наличие в исходных данных пояснительной записки проектной документации копии технических условий заинтересованных организаций, правоустанавливающих документов на отвод земельных участков для строительства;
- наличие утверждения проектной документации заказчиком;
- наличие в проектной документации ссылок на ГОСТ и Технические условия на технические устройства и материалы;
- наличие требований к фактической точности контролируемых параметров, приведенной в проектной (рабочей) документации;
- наличие разрешительных документов на материалы, изделия и технические устройства;
- техническая оснащенность и технологические возможности организации при выполнении работ в соответствии с проектной (рабочей) документаций
- достаточность состава перечня актов освидетельствования скрытых работ и приемки ответственных строительных конструкций.

Проектная документация должна быть допущена к производству работ заказчиком с подписью ответственного лица путем постановки штампа на каждом листе

2. входной контроль (верификация) геодезической разбивочной сети:

Представленная геодезическая разбивочная сеть проверяется на соответствие установленным требованиям к точности построения и измерения, надежности закрепления знаков на местности.

Знаки геодезической разбивочной сети для строительства, их координаты, отметки, места установки и способы закрепления в натуре должны соответствовать предоставленной технической документации. Геодезический контроль точности геометрических параметров разбивочных работ выполняется двойными измерениями и заключается:

- в инструментальной проверке согласно СП РК 1.03-103-2013* и СН РК 1.03-03-2023;
- в исполнительной геодезической съемке по ГОСТ Р 51872-2019 «Документация исполнительная геодезическая. Правила выполнения».

При входном контроле (верификации) геодезической разбивочной сети следует провести рекогносцировочные работы, при которых проверяется соответствие фактического размещения зданий и сооружений с приведенным в отчете по инженерным изысканиям. В случае выявления несоответствий, на чертежи проектной (рабочей) документации следует нанести выявленные уточнения в съемке и направить заказчику для подтверждения намеченной трассы или внесения в нее изменений. По результатам контроля составляется акт приемки геодезической разбивочной сети.

3. входной контроль (верификация) труб, соединительных деталей, технических устройств, изделий и материалов.

При входном контроле (верификации) должна быть проведена проверка:

- на соответствие проектной документации поставляемых на строительную площадку труб, соединительных деталей и технических устройств;
- наличия сертификатов качества на трубы и соединительные детали, на технические устройства – сертификата соответствия требованиям технического регламента Таможенного союза или иная форма соответствия (заключение экспертизы промышленной безопасности), согласно законодательству РК, если иная форма оценки соответствия технического устройства не установлена;
- соответствия труб, соединительных деталей, технических устройств условным обозначениям, указанным на них;
- наружных диаметров, толщин стенок.

Лицом, осуществляющим строительство трубы при входном контроле (верификации) (приемке), разбраковке и освидетельствовании проверяют:

- все трубы - на соответствие сортамента, ГОСТ и Технических условий проектной документации;
- стальные - на соответствие указанных в сертификатах качества показателей химического состава и механических свойств металла Техническим условиям или ГОСТ;
- полиэтиленовых на соответствие указанных в паспортах качества (сертификатах) механических свойств и овализации.

- *Подготовка полосы отвода*

После приемки представленной документации проводятся следующие подготовительные работы:

- разработка ППР на основе раздела ПОС;

- временное ограждение и освещение территории строительной площадки устройства ограждений строительной площадки, установка предупредительных знаков в пределах видимости, но не реже 50 м. В местах интенсивного движения транспорта и пешеходов на ограждении должны быть установлены красные фонари;
- расчистить и спланировать строительную площадку в границах строительства полосы отвода для прокладки газопровода, выполняется в соответствии с ППР (в пределах границ полосы отвода земли на период строительства). Ширина расчистки территории должна обеспечивать рабочую зону для строительства, достаточную для размещения землеройных машин, строительных материалов, трубоукладчиков и т.д. На территориях, занятых зелеными насаждениями производится валка и разделка стволов, уборка пней и кустарников, очистка растительного слоя от корней. Вырубка и пересадка зеленых насаждений должна производиться в соответствии с законодательством РК;
- обустройство строительных площадок бытовыми зданиями, оборудованными гардеробами, санитарно-техническими узлами и конторы участка, закрытых складов для хранения изделий. Подготовка складских площадок к приему строительных материалов, изделий и технических устройств. Площадки располагают в местах удобных для подъезда транспорта, кранов. Они должны быть спланированы и защищены от затопления поверхностными водами и максимально приближены к месту производства строительно-монтажных работ;
- обеспечение строительство электроэнергией, теплом, водой, связью;
- поставок материалов (в том числе, из местного карьера);
- обеспечение строительной площадки противопожарным инструментом и инвентарем.

Работы подготовительного периода должны выполняться специализированной бригадой, укомплектованной и оснащенной строительными машинами, оборудованием и рабочими кадрами.

2. Основные работы к производству строительно-монтажных работ включают:

В основной период выполняются строительно-монтажные работы по возведению всех запроектированных сооружений, сетей со сдачей объекта в эксплуатацию.

Земляные работы и земляные сооружения.

Вертикальная планировка, разработка траншей под газопроводы, а также котлованы под сооружения на них, засыпка траншей после укладки газопроводов осуществляется в соответствии с ведомственными требованиями.

Земляные работы должны осуществляться специализированными организациями или специальными подразделениями общестроительных трестов.

Все виды выемок (котлованы, траншеи) должны быть ограждены от стока поверхностных вод.

Производство земляных работ разрешается строго после геодезической разбивки сооружений и постановки соответствующих разбивочных знаков.

В процессе производства земляных работ строительная организация должна обеспечивать сохранность всех разбивочных и геодезических знаков и при повреждении немедленно их восстанавливать.

Основной объем работ по выемке грунта из котлованов и траншей рекомендуется производить экскаватором с обратной лопатой с ковшом емкостью 0,5 м3 и 0,35 м3.

Разработку грунта следует производить без нарушения естественной структуры грунта в основании с недобором не превышающим 15 см. Обратная засыпка грунта за фундаменты, стены, траншей производится бульдозером, частично вручную. Уплотнение грунта при обратной засыпке производится малогабаритными катками и пневмотрамбовками.

Строго соблюдать положения и основные требования по контролю качества выполнения земляных работ, устройству оснований и возведению земляных сооружений, содержащиеся в СП РК 5.01.101-2013, СН РК 5.01-01-2013 "Земляные сооружения, основания и фундаменты».

Также с учетом требований СП РК 1.03-103-2013* и СН РК 1.03-03-2023 "Геодезические работы в строительстве", а также специальных требований по производству земляных работ, учитывающих специфику возведения конкретных зданий и сооружений различного назначения.

При выполнении проверки данного вида работ следует установить надежность закрепления: разбивочных знаков-столбиков, определяющих положение осей сооружений в плане, реперов (не менее двух у каждого отдельного здания), а также обноски и перенесения на нее осей зданий и сооружений.

В ходе проверки должно быть учтено расположение в пределах котлованов, траншей и вблизи них эксплуатируемых коммуникаций и подземных сооружений.

В зависимости от условий строительства и принятых проектных решений по устройству оснований следует проконтролировать выполнение мероприятий и сооружений и защите оснований в ходе производства работ.

Все виды монтажных работ вести в соответствии с технологическими картами и

согласно СП РК 5.03-107-2013 и СН РК 5.03-07-2013 (Несущие и ограждающие конструкции).

Монтажные работы:

Стальные трубопроводы .

Последовательность работ:

Сварка труб в звенья длиной до 20 м. на участке сварочных работ.

Доставка звеньев труб к местам монтажа

Сварка звеньев труб в плите на бровке траншей

Опускание плети труб с помощью трубоукладчика в подготовленную траншею.

Обратная засыпка пазух с подбивкой грунта на половину вертикального диаметра с присыпкой труб в соответствии с требованиями СП РК 4.03-101-2013* «Газораспределительные системы».

Места для осмотра стыков оставить открытыми

Испытание (гидравлическое) труб на прочность и герметичность.

Засыпка трубопроводов.

Необходимо строгое выполнение гидроизоляционных работ в соответствии с проектом.

К сварке стыков стальных трубопроводов допускаются сварщики при наличии документов на право производства сварочных работе .

Полиэтиленовые трубы.

Перед укладкой трубы из полиэтилена должны подвергаться тщательному осмотру с целью обнаружения трещин, подрезов рисок и других механических повреждений глубиной более 5% толщины стенок.

Количество раскладываемых вдоль траншей труб определяется сменной выработкой. В зимний период при температуре воздуха ниже 0◦С, монтаж стеклопластиковых трубопроводов следует производить в траншее. Монтаж газопроводов из стеклопластиковых труб следует производить при температуре воздуха не ниже 10˚С.

Сварные плети сбрасывать в траншеи не допускается. Для уменьшения напряжений в напорном трубопроводе, вызываемых температурными

изменениями следует предусмотреть укладку трубопровода холодной водой перед засыпкой.

Присоединение трубопровода к фланцам, предварительно установленным и прикрепленным к днищу или стенкам колодца металлических фасонных частей и арматуры (без затяжек болтов), следует производить перед засыпкой защитного слоя.

Окончательная затяжка болтов производится непосредственно перед гидравлическим испытанием.

Выполнение земляных работ и возведение земляных сооружений должно осуществляться с систематическим и своевременным испытанием грунтов в требуемом объеме на соответствующих технологических этапах, согласно требованиям СН РК и СП РК стандартов.

Контроль за строительством и приемку в эксплуатацию осуществлять в соответствии с СН РК 1.03-00-2022 с учетом требований гл. 10; МСН 4.03-01-2003 и «Требований по безопасности объектов систем газоснабжении». Монтаж данного газопровода должен вестись строго в соответствии вышеуказанным нормам. Соединение полиэтиленовых труб выполняются сваркой нагретым инструментом встык и применением деталей трубопроводов с закладными нагревателями. Соединение стальных труб выполняются электродуговой сваркой. Соединение полиэтиленовых газопроводов с стальными выполнить с помощью неразъемных соединений усиленного типа заводского изготовления.

Обозначение трассы газопровода предусматривают: путем установки опознавательных знаков и укладки сигнальной ленты по всей длине трассы провода сечением 2,5-4 мм2. Сигнальная лента желтого цвета шириной не менее 0,2 м с несмываемой надписью: «Осторожно! Газ» укладывается на расстоянии 0,2 м от верха присыпанного полиэтиленового газопровода.

Для определения местонахождения газопровода на углах поворота трассы, местах изменения диаметра, установки арматуры и сооружений, принадлежащих газопроводу, а также на прямолинейных участках трассы (через 200-500 м) устанавливаются опознавательные знаки.

Газопроводы перед вводом в эксплуатацию подвергаются испытанию на герметичность. Перед испытанием газопроводов производить их продувку для очистки внутренней полости от окалины, засорений и влаги. Газопроводы на герметичность испытывают воздухом после монтажных работ, монтажа фасонных частей, узлов, арматуры. Испытание газопровода – пневматическое.

Сварка монтажных соединений строительных конструкций

Строгое соблюдение требований, содержащиеся в разделе 8 СН РК 5.03-07-2013 "Несущие и ограждающие конструкции", ГОСТ 10922-2012 "Арматурные изделия и закладные детали сварные для железобетонных конструкций". Технические требования и методы испытаний" и ГОСТ 14098-2014 (с изм. от 20.12.2018г). "Соединения сварные арматуры и закладных изделий железобетонных конструкций. Типы, конструкция и размеры".

При проверке качества сварных монтажных соединений необходимо установить, что руководство сварочными работами осуществляется лицом, имеющим документ о специальной подготовке в области сварочных работ, а квалификация сварщиков соответствует характеру (параметрам) выполняемых сварных соединений, удостоверенная согласно Правилам аттестации сварщиков.

Проверяющие качество сварных монтажных соединений должны удостовериться, что применяемые сварочные материалы (покрытые электроды, сварочные проволоки сплошного сечения, плавленные флюсы) соответствуют требованиям стандартов на них и указаниям в проекте.

При наличии соответствующего требования в проекте производства сварочных работ или технологической документации на монтажную сварку конструкций необходимо установить выполнение сварки пробных стыковых образцов из используемых на монтаже марок сталей соответствующей толщины и в том же пространственном положении, что и при выполнении монтажных операций.

Проверяющему надлежит убедиться, что механические испытания стыкового сварного соединения пробных образцов произведены в объемах, согласно требованиям ГОСТ 10922-2012 и ГОСТ 6996.

Контроль качества сварных стыков полиэтиленового и стального газопровода высокого давления согласно СП РК 4.03.101-2013* таблица 22.

Монтаж и испытание газопровода из стальных труб вести в соответствии с требованиями МСП 4.03-103-2005, СН РК 4.03.01-2011 и «Требования по безопасности объектов систем газоснабжения» утвержденных Приказом Министра внутренних дел Республики Казахстан от 9 октября 2017 года № 673.

ОЧИСТКА ПОЛОСТИ И ИСПЫТАНИЕ ГАЗОПРОВОДА

В соответствии с п.11.4.2 СП РК 4.03-101-2013 перед испытанием на герметичность внутренняя полость газопровода должна быть очищена в соответствии с проектом производства работ. Очистку полости внутренних газопроводов следует производить перед их монтажом продувкой воздуха.

Очистка полости, а также проверка на герметичность осуществляется по специальной инструкции под руководством комиссии, состоящей из представителей подрядчика, заказчика, органов технадзора и представителей комитета по Чрезвычайным ситуациям.

Испытание трубопроводов должно осуществляется строительно-монтажной организацией, как правило, в два этапа, согласно СП РК 4.01-103-2013*

Первый - предварительное испытание на прочность и герметичность, выполняемое после засыпки пазух, подбивкой грунта на половину диаметра и присыпкой труб, с открытыми для осмотра стыковыми соединениями.

Второй – приемное (окончательное) испытание на прочность и герметичность после полной засыпки трубопроводов при участии представителей заказчика и эксплуатационной организации.

Испытания подземных газопроводов следует производить после их монтажа в траншее и присыпке выше верхней образующей трубы не менее чем на 0,2 м или после полной засыпки траншеи.

Испытания газопроводов на герметичность проводят подачей в газопровод сжатого воздуха и созданием в газопроводе испытательного давления. Значения испытательного давления и время выдержки под давлением стальных подземных газопроводов и подземных газопроводов-вводов из медных труб - в соответствии СП РК 4.03-01-2013* с таблицей 23.

При переходе подземного участка полиэтиленового газопровода на стальной газопровод испытания этих газопроводов проводят раздельно:

- участок подземного полиэтиленового газопровода, включая неразъемное соединение испытывают по нормам испытания полиэтиленовых газопроводов;

- участок стального газопровода испытывают по нормам испытания стальных газопроводов.

Нормы испытаний полиэтиленовых газопроводов, стальных надземных газопроводов приведены в соответствии СП РК 4.03-01-2013* в таблице 24. Температура наружного воздуха в период испытания полиэтиленовых газопроводов должна быть не ниже минус 20°С.

- Рабочее давление газа св. 0,6 Мпа до 1,2 Мпа включ. полиэтиленовые газопроводы испытательное давление Р=1.5Мпа продолжительность испытаний 24ч.

- Рабочее давление газа св. 0,3 Мпа до 0,6 Мпа включ. полиэтиленовые газопроводы испытательное давление Р=0,75 Мпа продолжительность испытаний 24ч.

- Рабочее давление газа св. 0,6 Мпа до 1,2 Мпа включ. надземные газопроводы испытательное давление Р=1.5Мпа продолжительность испытаний 1ч.

- Рабочее давление газа св. 0,3 Мпа до 0,6 Мпа включ. надземные газопроводы испытательное давление Р=0,75 Мпа продолжительность испытаний 1ч.

Инструкция составляется заказчиком и строительно-монтажной организацией применительно к конкретному трубопроводу с учетом местных условий производства работ, согласовывается с комитетом по «ЧС», проектной организацией и утверждается председателем комиссии (СП РК 3.05-01-2013 п. 11.4). Инструкция по очистке полости, испытанию трубопроводов на герметичность должна предусматривать:

- способы, параметры и последовательность выполнения работ;
- методы и средства выявления и устранения отказов;
- схему организации связи, так как проведения испытаний и очистка при отсутствии бесперебойной связи не допускается;
- требования пожарной, газовой, технической безопасности и указания о размерах охранной зоны.

5. ПЕРЕЧЕНЬ ОСНОВНЫХ СТРОИТЕЛЬНЫХ МАШИН И МЕХАНИЗМОВ ДЛЯ ВЫПОЛНЕНИЯ СТРОИТЕЛЬНЫХ РАБОТ

Потребность в основных строительных и транспортных средствах:

Потребность в машинах для монтажных работ.

Потребность в остальных строительных машинах определена на основании расчетных нормативов для составления ПОС и объёма строительно-монтажных работ.

Наименование машин и механизмов	Един. измер.	Количество	Примечание
Автопогрузчики, 5т	шт.	1	
Агрегаты для сварки полиэтиленовых труб	шт.	1	
Агрегаты сварочные двухпостовые для ручной сварки на тракторе 79 кВт (108	шт.	1	
Бульдозеры, 79 кВт (108 л.с.)	шт.	1	
Бульдозеры при сооружении магистральных трубопроводов, 96 кВт	шт.	1	
Выпрямители сварочные однопостовые с номинальным сварочным током 315-500	шт.	1	

Вибратор глубинный	шт.	1	
Вибратор поверхностный	шт.	1	
Домкраты гидравлические, до 100 т	шт.	1	
Комплексная монтажная машина для выполнения работ при прокладке и монтаже кабеля на базе автомобиля	шт.	1	
Компрессоры передвижные с двигателем внутреннего сгорания давлением до 686 кПа (7 атм), 5 м3/мин	шт.	1	
Краны на автомобильном ходу, 10 т	шт.	1	
Краны на автомобильном ходу при работе на монтаже технологического	шт.	1	
Краны на гусеничном ходу, до 16 т	шт.	1	
Трубоукладчики для труб диаметром до 400 мм, 6,3 т	шт.	1	
Котлы битумные передвижные, 1000 л	шт.	1	
Трамбовки электрические	шт.	1	
Краны на автомобильном ходу, 25 т	шт.	1	
Лебедки ручные и рычажные тяговым усилием 14,72 кН (1, 5 т)	шт.	1	
Машины шлифовальные электрические	шт.	1	
Лебедки электрические тяговым усилием до 31,39 кН (3,2 т)	шт.	1	
Подъемники мачтовые, высота подъема	шт.	1	
Трамбовки пневматические при работе от компрессора	шт.	1	
Установка для гидравлических испытаний трубопроводов, давление нагнетания от 0,1 МПа (1 кгс/см2) до 10	шт.	1	
Установки постоянного тока для ручной дуговой сварки	шт.	1	
Экскаваторы одноковшовые дизельные на гусеничном ходу, 0,5 м3дуговой	шт.	1	
Электрические печи для сушки сварочных материалов с регулированием температуры в пределах 80-500 °С	шт.	1	
Электростанции передвижные, до 4 кВт	шт.	1	
Автомобили бортовые, до 5 т	шт.	1	
Автомобили бортовые, до 8 т	шт.	1	
Аппарат для газовой сварки и резки	шт.	1	
Перфоратор электрический	шт.	1	

6. МЕРОПРИЯТИЯ ПО ЗАЩИТЕ СТРОИТЕЛЬНЫХ КОНСТРУКЦИЙ, СЕТЕЙ И СООРУЖЕНИЙ ОТ КОРРОЗИИ

Защита строительных конструкций от коррозии выполняется в соответствии с требованиями СН РК 2.01-01-2013 и СП РК 2.01-101-2013 (с изменениями от 01.08.2018 г.).

Защита металлических конструкций

Степень агрессивного воздействия на металлические конструкции при «сухой» зоне влажности (по СН РК 2.04-03-2011) на открытом воздухе - слабоагрессивная (по группе грунтов – «А» приложения 1 СН РК 2.01-01-2013). На основании таблицы 29 СН РК 2.01-01-2013 принимается I группа лакокрасочных покрытий.

Защита поверхности строительных конструкций, изготавливаемых на заводе, осуществляется в заводских условиях.

Поверхности стальных элементов конструкций зданий и сооружений подлежат окрашиванию эмалью ПФ-115 по грунтовке ГФ-021.

Поверхности стальных элементов конструкций ограждения подлежат окрашиванию эмалью ГФ-020, с покрытием в два слоя эмалью ПФ115.

Все металлические изделия, закладные детали и сварные соединения защищены антикоррозионным покрытием в, соответствии со СН РК 2.01-01-2013.

Степень очистки поверхности стальных конструкций от окислов, по ГОСТ 9.402-2004 – третья.

ЗАЩИТА ЖЕЛЕЗОБЕТОННЫХ КОНСТРУКЦИЙ

Степень агрессивного воздействия жидкой неорганической среды на бетон, изготовленный на сульфатостойком цементе по ГОСТ 22266-2013- неагрессивные, на бетон, изготовленный на рядовом портландцементе, - сильноагрессивная. Следовательно, для подземных конструкций принят в качестве первичной защиты бетон на сульфатостойком цементе (ГОСТ 22266-76) с маркой по водонепроницаемости W4.

Вторичной защитой железобетонных конструкций принимается – битумно-латексное покрытие. Общая толщина покрытия не менее 1,5 мм. При нанесении покрытия на вертикальные поверхности выполняется защитная стенка.

Наружные поверхности бетонных и железобетонных изделий, и конструкций, соприкасающихся с грунтом, не имеющим агрессивности к бетонам на обычном цементе (ГОСТ 10178) с маркой по

водонепроницаемости W4, подлежат гидроизоляции горячим битумом за два раза.

Антикоррозийная защита арматуры в монолитных конструкциях обеспечивается соблюдением требуемой проектом толщины защитного слоя бетона.

7. Мероприятия по производству работ в зимнее время.

Строительные работы в зимних условиях должны производиться с соблюдением требований глав СН РК 3.01-01-2013, а также в соответствии со следующими основными техническими указаниями:

1.Устройство подземной части водозабора на замерзшее основание не разрешается.

2.Засыпку пазух производить только талым грунтом.

3.Применение цементного раствора без пластифицирующих добавок не допускается.

При прокладке инженерных сетей укладка труб на мерзлый грунт не допускается. Дно траншей предохраняется от промерзания как до укладки трубопроводов, так и в процессе укладки и испытания. Во время испытания уложенные трубы должны быть предварительно засыпаны талым грунтом на толщину не менее 0,5м.

Сварку труб при отрицательных температурах наружного воздуха -20°С до -30°С вести в зависимости от марки стали труб, при этом место сварки следует защищать от ветра, снега и наледи. При температуре наружного воздуха ниже -30°С сварку надо производить с предварительным подогревом стыка до температуры 150 -200°С на расстоянии 100 -150 мм от концов труб. Процесс охлаждения швов, сваренных при отрицательных температурах воздуха, замедляется путем утепления мест сварки.

При работе в зимнее время засыпка траншей должна производиться талым грунтом, объем приомороженной части в нем не должен превышать 15%.

Перед укладкой трубы из полиэтилена должны подвергаться тщательному осмотру с целью обнаружения трещин, подрезов рисок и других механических повреждений глубиной более 5% толщины стенок.

При обнаружении дефектов трубы отбраковываются. Овальность полиэтиленовых труб при укладке сетей не должна превышать 0,020 диаметра трубы.

Количество раскладываемых вдоль траншей труб должно определяться сменой выработкой. В зимний период при температуре воздуха ниже 0^0С,

монтаж трубопроводов ПНД следует производить в траншее. Монтаж газопровода из ПЭ следует производить при температуре воздуха не ниже 10^0С.

Сварные плети сбрасывать в траншеи не допускается. Соединение (сварка) труб в траншее следует производить методом наращивания. Для уменьшения напряжений в напорном трубопроводе, вызываемых температурными изменениями (в случае укладки при температуре более 10^0С) следует предусмотреть укладку трубопровода холодной водой перед засыпкой.

Монтаж узлов в колодцах должен производиться одновременно с прокладкой трубопровода.

Присоединение пластмассового трубопровода к фланцам, предварительно установленным и прикрепленным к днищу или стенкам колодца металлических фасонных частей и арматуры (без затяжек болтов, следует производить перед засыпкой защитного слоя).

Окончательная затяжка болтов производиться непосредственно перед пневматическом испытанием.

8. Мероприятия по технике безопасности

При производстве работ необходимо руководствоваться правилами СН РК 1.03-00-2022 « Строительное производство. Организация строительства предприятий, зданий и сооружений» и СН РК 1.03-05-2011 и СП РК 1.03-106-2012* «Охрана труда и техника безопасности в строительстве», а также действующими на строительстве инструкциями по охране труда и технике безопасности, правилами электро и пожарной безопасности и производственной санитарии.

Генеральный подрядчик обязан с участием заказчика и субподрядных организаций разработать и утвердить мероприятия по технике безопасности и производственной санитарии, обязательные для всех организаций, участвующих в строительстве.

К строительно-монтажным работам разрешается приступать только при наличии проекта производства работ, в котором должны быть разработаны все мероприятия по обеспечению техники безопасности и производственной санитарии. Этот проект должен быть согласован со службами техники безопасности строительно-монтажных организаций.

Расположение постоянных и временных тротуарных путей, сетей электроснабжения, механизмов, временных сооружений, площадок для

временного складирования стройматериалов должны строго соответствовать указанному в проектах производства работ.

На территории строительства должны быть установлены указатели проездов и проходов. Опасные зоны следует ограждать либо выставлять на их границах предупредительные сигналы, видимые в дневное и ночное время.

Движение рабочих по строительной площадке организуют вне опасной зоны. Тротуары, пешеходные трассы рекомендуется располагать на расстоянии не ближе 2 м от опасной зоны, а при меньшем расстоянии устанавливают козырьки. Проходы рабочих обеспечивают достаточным равномерным освещением. Входы в строящееся здание (сооружение) защищают сверху сплошным навесом шириной не менее ширины входа с вылетом на расстояние не менее 2 м от стены здания. Угол, образуемый между навесом и вышерасположенной стеной над входом, предусматривают в пределах 70-750.

Все работы должны проводиться в строгом соблюдении норм и правил по технике безопасности и промсанитарии, при этом должно быть обеспечено:

устройство ограждений к строительным машинам, механизмам и оборудованию;

устройство ограждений и безопасных переходов через траншеи, колодцы и трубопроводы на территории строительства;

устройство безопасных входов в подъезды строящегося здания;

устройство заземления электроустановок машин и механизмов;

установка ограждений у опасных мест электрооборудования, электросетей, кабелей и т.д.;

устройство приспособлений (амортизаторы, тяги и т.д.) против вредного воздействия на здоровье работающих общей и местной вибрации;

увеличение естественного освещения на рабочих местах;

оборудование аптечек первой медицинской помощи;

места для курения;

противопожарные посты.

В тёмное время суток ограждения дополняются световыми сигналами. Установка крана (экскаватора) вблизи котлованов и траншей с неукрепленными откосами производится на расстоянии одного метра от края призмы обрушения, соответствующей данному грунту. Следует уделять особое внимание работе стреловых механизмов, расположенных в непосредственной близости один от другого, во избежание столкновения их

стрел. Все мероприятия, относящиеся к работе монтажных механизмов, в каждом конкретном случае должны быть согласованы со всеми участниками строительства, службами техники безопасности, а также инспекцией Гостехнадзора.

Производить монтажные работы на высоте, в открытых местах, при силе ветра 6 баллов (скорость ветра 9,9 – 12,4 м/сек) запрещается.

Скорость движения автотранспорта у строительных объектов не должна превышать 10 км/час, а на поворотах и в рабочих зонах – 5 км/час.

9. Мероприятия по охране труда

Работы производить в соответствии с требованиями СН РК 1.03-05-2011 и СП РК 1.03-106-2012* «Охрана труда и техника безопасности в строительстве» (с изменениями и дополнениями по состоянию на 20.12.2020 г.), Правила обеспечения промышленной безопасности при эксплуатации грузоподъемных механизмов (Утверждены приказом Министра по инвестициям и развитию Республики Казахстан от 30 декабря 2014 года № 359).

Инструкции по охране труда должны быть выданы работникам на руки или вывешены на рабочих местах, или организовано их хранение в известных и доступных для работников местах.

Основными опасными и вредными производственными факторами, характерными для производственных процессов являются:

движущиеся машины, механизмы, открытые подвижные элементы производственного оборудования, перемещаемые изделия, заготовки, материалы;

повышенная загазованность воздуха рабочей зоны, особенно в местах производства сварочных работ, горячей ковки, гибки, пайки и др.;

повышенные уровни шума на рабочих местах при рихтовке, клепке, обрубке, зачистке сварных швов, особенно на полых изделиях с применением пневматического инструмента;

повышенные уровни вибрации при работе ручным пневмоинструментом;

повышенные или пониженные температуры воздуха рабочей зоны;

острые кромки, заусенцы, шероховатость поверхностей обрабатываемых заготовок и др.

К опасным производственным факторам при сварочных работах относятся также;

воздействие электрического тока;

искры, брызги и выбросы расплавленного металла и шлака;

опасность взрыва баллонов и систем, находящихся под давлением;

движущиеся механизмы и изделия;

Охрана труда при выполнении электросварочных работ должна отвечать требованиям безопасности при электросварочных работах ГОСТ 12.3.003.

Безопасность производственных процессов должна обеспечиваться:

выбором технологических процессов и режимов работы;

выбором исходных материалов, заготовок и полуфабрикатов;

выбором производственного оборудования, его размещением и организацией рабочих мест;

организацией труда, особенно для работников виброопасных профессий;

профессиональным отбором и обучением работающих;

применением средств индивидуальной защиты;

включением требований безопасности в нормативную и технологическую документацию.

Снижение опасности возникновения пожаров и взрывов при электродуговой сварке и кислородно-ацетиленовой резке металлов должно достигаться:

Согласованием производства сварочных работ с пожарной охраной;

Недопущением сварочных работ на свежеокрашенных изделиях до полного высыхания краски, на находящихся под давлением или заполненных горючими или токсичными материалами сосудах, аппаратах, трубопроводах;

Надлежащей подготовкой мест производства сварочных работ с очисткой их в радиусе не менее 5 м от легковоспламеняющихся материалов и др.;

С целью охраны окружающей среды проектом предусмотрено предотвращение загрязнения почвы и воздушного бассейна углеводородными газами, которые сами по себе не являются вредными или ядовитыми.

Газопроводы, оборудование и установки, предусмотренные в проекте представляют собой замкнутую герметическую систему. Газопроводы после монтажа подвергаются испытанию на прочность и герметичность.

Кроме того, для предотвращения разрушения металла стенок газопроводов от атмосферного воздействия и от почвенной коррозии проектом предусмотрено нанесение защитного покрытия на надземные газопроводы и весьма усиленная изоляция на подземный газопровод.

Сбросные свечи газорегуляторного пункта выведены на высоту 4,0м, обеспечивающие рассеивание незначительных выбросов и предотвращение попадания их в зону работы обслуживающего персонала.

В связи с намеченной подачей природного газа создается перспектива оздоровление воздушного бассейна населенных пунктов заменены газом других видов топлива.

При сжигании котельно-печного топлива (зольных углей, зернистого мазута) в атмосферу выбрасывается большое количество золы двуокиси серы, окислов азота.

Это отрицательно влияет на воздушный бассейн рассматриваемого региона, здоровье населения, продуктивность животноводства, сельскохозяйственные и лесные угодья, состояние промышленных коммунально-бытовых основных фондов.

Использование вместо перечисленных видов топлива природного газа исключает выбросы окисла азота приблизительно на 20% по сравнению с углем, что резко снижает экономический ущерб от загрязнения атмосферы.

Основными слагающими экономического ущерба, связанного с загрязнением атмосферного воздуха являются:

- Увеличение заболеваемости населения, прежде всего болезнями органов дыхания и связанные с этим невыходы на работу и недоработки продукции.

- Оплата больничных листов и содержание больных в стационарах

- Оплата труда медперсонала.

- Повреждения лесной, парковой и другой растительности.

- Снижение продуктивности и ухудшение качества продуктов, производящих природными хозяйствами.

- Дополнительные расходы на ремонт и содержание основных фондов, связанные с усиленной коррозией металла и т.п.

Однако следует иметь в виду, что попытка выразить социальный ущерб в денежной форме сопряжена с неполным отражением его сущности.

Труднее всего измерить и как-то выразить количественно этот эффект (ущерб) тогда, когда он проявляется в ценностях высшего порядка продолжительности жизни, генетические последствия, которые сказываются на физическом и духовном обмене будущих поколений.

Сравнение расчетов показывает, что замена угля и мазута на природный газ, приносит положительный экономический эффект.

При выполнении строительно-монтажных работ по прокладке газопроводов необходимо соблюдать требования защиты окружающей

среды, сохранение его устойчивого экологического равновесия и не нарушать условия землепользования, установленные законодательством об охране окружающей среды. Охрана окружающей природной среды в зоне размещения строительной площадки осуществляется в соответствии с действующими нормативными правовыми актами по вопросам охраны окружающей природной среды и рациональному использованию природных ресурсов.

Производство строительно-монтажных работ должно проводиться с учетом требований "Санитарно-эпидемиологические требования к условиям труда и бытового обслуживания при строительстве, реконструкции, ремонте и вводе, эксплуатации объектов строительства" утвержденные приказом Министра здравоохранения Республики Казахстан от 16 июня 2021 года № ҚР ДСМ – 49. Работы следует выполнять только в пределах полосы временного отвода земель.

При проведении строительно-монтажных работ предусматривается осуществление ряда мероприятий по охране окружающей природной среды:

- обязательное сохранение границ территории, отводимых для строительства;
- применение герметических емкостей для перевозки растворов и бетонов;
- устранение открытого хранения, погрузки и перевозки сыпучих пылящих веществ (применение контейнеров, специальных транспортных средств);
- завершение строительства уборкой и благоустройством территории с восстановлением растительного покрова;
- оснащение рабочих мест и строительной площадки инвентарными контейнерами для бытовых и строительных отходов;
- использование специальных установок для подогрева воды, материалов;
- слив горюче-смазочных материалов только в специально отведенных и оборудованных для этой цели местах;
- выполнение в полном объеме мероприятий по сохранности зеленых насаждений.

Технологический процесс газораспределения исключает попадание природного газа и других вредных веществ в окружающую среду за счет применения герметичной запорной арматуры и трубопровода.

10. Мероприятия по охране окружающей среды и экологической безопасности

Охрана окружающей природной среды заключается в предотвращении загрязнения атмосферного воздуха и недопустимости уничтожения плодородного слоя и растительности.

Сохранение окружающей природной среды обеспечивается за счет ряда мероприятий, которые предусматривают:

- Предварительную срезку растительного грунта при рытье котлованов и использовании его в дальнейшем для благоустройства и озеленения территории или вывоз грунта для использования его при рекультивации земель.

- Бережное отношение к воде, своевременное устранение утечек, вызванных неисправностью или несовершенством сантехнической запорной арматуры.

- Применение машин и механизмов электроприводом для уменьшения загрязнения воздуха выхлопными газами двигателей внутреннего сгорания и дизелей.

- Использование специального транспорта для доставки сыпучих и жидких грузов, битумовозов, избегая применения на строительной площадке битумоварочных котлов.

- Постоянное увлажнение временных грунтовых дорог в целях уменьшения запыленности воздуха при движении транспорта.

- Сохранение многолетних декоративных растений, попадающих в зону строительства. Не рекомендуется срезать грунт на приствольном участке в радиусе 3-х метров или засыпать грунтом корневую шейку ствола.

- Очищение производственных и бытовых стоков, образующихся на строительной площадке.

- Устройство временных подъездных путей и автомобильных дорог с учетом требований по предотвращению повреждений древесно-кустарниковой растительности и сельскохозяйственных угодий.

- Для уборки строительного мусора со стройплощадки предусматривается закрытые желоба, ящики или контейнеры, нижний конец желоба устанавливается не выше 1 м над землей.

Основные источники выделения загрязняющих веществ:

- снятие растительного грунта
- разработка траншей
- обратная засыпка грунта с трамбовкой до планировочной отметки
- обработка стен фундамента гудроном

- электросварочные работы
- пропанобутановая газовая резка металла
- резка каменного материала
- отделочно-покрасочные работы
- резка ПВХ профиля
- работа дизельгенератора
- работа автотранспорта
- заправка техники ограниченного передвижения.

На строительной площадке предусматривается установить биотуалет. По мере накопления жидкие бытовые отходы будут вывозится ассенизационными машинами и сбрасываться в городскую канализацию по согласованию с СЭУ. Производственные сточные воды, образуемые в результате мытья колес будут очищаться в специальном отстойнике и возвращаться на мойку колес по замкнутому оборотному цилу.

Водоотведение в централизованные канализационные сети в период проведения строительных работ отсутствует.

В период проведения строительных работ возможно образование следующих видов отходов:

Строительные отходы – обломки железобетонных изделий, остатки кабельной продукции, проводов, изоляторов - твердые, пожаробезопасные, нерастворимые, нетоксичные, IV класс опасности.

Огарки сварочных электродов - остаток электрода, который невозможно использовать из-за его небольшого количества; – твердые, пожаробезопасные, нерастворимые, нетоксичные, IV класс опасности.

Металлические банки от ЛКМ – банки от использования грунтовки, шпаклевки, эмали, растворителя - твердые, пожароопасные, нерастворимые, IV класс опасности.

Металлом – обрезки металлоконструкций, твердые, пожаробезопасные, нерастворимые, нетоксичные, IV класс опасности.

Замазученный грунт – образуется в случаях проливов ГСМ – твердый, вязкий, пожароопасный, нерастворимый, IV класс опасности.

Обтирочный материал, в т.ч. промасленная ветошь – текстильный материал, используемый при ликвидации проливов и для протирки внутренних частей агрегатов – твердые, пожароопасные, III класс опасности.

Отходы отстойника – отходы образующиеся при опорожнении отстойника при мытье колес, твердые, пожаробезопасные, нерастворимые в воде, нетоксичные, 4 класс опасности

ТБО – бытовой мусор – твердые, пожаробезопасные, нерастворимые в воде, нетоксичные, 5 класс опасности.

ЖБО – жидкие нетоксичные бытовые отходы от биотуалетов, 5 класс опасности.

Образующиеся отходы предусматривается хранить в специально отведенном месте на территории стройплощадки и вывозится генподрядчиком по договору с мусоровывозящей организацией.

С целью уменьшения негативного воздействия на окружающую среду на период строительства предусматривается осуществить целый комплекс природоохранных мероприятий:

поддержание чистоты и порядка на строительной площадке;

установка по периметру строительной площадки ограждения из оцинкованного неокрашенного профиля с продольной волной, высотой не менее 2-х метров;

применение технически исправных строительных механизмов;

вывоз мусора в специально отведенные места;

укрывание мусора при перевозке автотранспортом;

планируется организовать сбор и временное хранение бытовых отходов на специально обустроенной площадке и осуществлять своевременный вывоз отходов в места захоронения или утилизации;

расстановка работающих механизмов на строительной площадке с учетом взаимного звукоограждения и естественных преград;

содержание в надлежащем состоянии и осуществление профилактического ремонта механизмов;

не допускать утечек воды из системы водоснабжения;

мытье колес автотранспорта производить водой технического качества с использованием системы оборотного водоснабжения;

заключить договор с мусоровывозящей организацией на вывоз строительного мусора и ТБО.

В целях исключения загрязнения компонентов природной среды отходами производства должны предусматриваться следующие мероприятия:

- организация ликвидации отходов производства в соответствии с санитарными нормами и правилами РК;

- организация мест сбора и безопасного хранения неутилизируемых отходов в маркированных контейнерах, мест их промежуточного хранения на используемой территории, транспортировки до места постоянного хранения;

- организация сбора и сдачи промотходов категории вторичных ресурсов на специализированные предприятия по переработке;

- предназначенные для удаления отходы должны храниться с учетом требований по предотвращению загрязнения окружающей среды;

- линейные бригады сварщиков должны быть оснащены контейнерами для сбора обрезков труб, упаковок изоляционных муфт, огарков электродов и т.д.;

-сбор и утилизация образующихся при строительстве производственных отходов (железобетонные изделия, металлолом, обрезки труб, стружка, остатки изоляции и пр.).

11. Мероприятия по пожарной безопасности

Организационно-технические мероприятия при проведении работ необходимо выполнять в соответствии со следующими документами:

Технический регламент «Общие требования к пожарной безопасности» Приказ МЧС № 405 от 17 август 2021 года;

«Общие требования к пожарной безопасности» Приказ № 439 от 23 июня 2017 года;

СН РК 1.03-12-2011 «Правила техники безопасности при производстве электросварочных и газопламенных работ»;

«Правилами пожарной безопасности в Республике Казахстан» Приказ Министра по чрезвычайным ситуациям Республики Казахстан от 21 февраля 2022 года № 55;

СП РК 2.02-101-2022*, СН РК 2.02-01-2023 «Пожарная безопасность зданий и сооружений».

Площадки строительства должны быть обустроены средствами безопасности - комплексами оборудования и устройств, включая спасательные, сигнальные, противопожарные и другие средства безопасности, обеспечивающие безопасность обслуживающего персонала при производстве работ.

На каждом объекте должна быть обеспечена безопасность людей при пожаре, а также разработаны инструкции о мерах пожарной безопасности для каждого взрывопожароопасного и пожароопасного участка.

Все работники предприятий должны допускаться к работе только после прохождения противопожарного инструктажа, а при изменении специфики работы проходить дополнительное обучение по предупреждению и тушению возможных пожаров в порядке, установленном руководителем.

Правила применения на территории открытого огня, проезда транспорта, допустимость курения и проведения временных пожароопасных работ устанавливаются общеобъектовыми инструкциями о мерах пожарной безопасности.

Временные строения должны располагаться от других зданий и сооружений на расстоянии не менее 15м или у противопожарных стен.

Разведение костров, сжигание отходов и тары не разрешается в пределах установленных нормами проектирования противопожарных разрывов, но не ближе 50 м до зданий и сооружений. Сжигание отходов и тары в специально отведенных для этих целей местах должно производиться под контролем обслуживающего персонала.

Для всех производственных и складских помещений должна быть определена категория взрывопожарной и пожарной опасности, а также класс зоны по Правилам устройства электроустановок, которые надлежит обозначать на дверях помещений.

Пожарные гидранты должны находиться в исправном состоянии, а в зимнее время должны быть утеплены и очищаться от снега и льда.

Дороги должны иметь покрытие, пригодное для проезда пожарных автомобилей в любое время года. Ворота для въезда должны быть шириной не менее 4 м.

У въездов на стройплощадку должны устанавливаться (вывешиваться) планы пожарной защиты в соответствии с ГОСТ 12.1.114-82 с нанесенными строящимися и вспомогательными зданиями и сооружениями, въездами, подъездами, местонахождением водоисточников, средств пожаротушения и связи.

Территория, занятая под открытые склады горючих материалов, а также под производственные, складские и вспомогательные строения из горючих и трудногорючих материалов, должна быть очищена от сухой травы, бурьяна, коры и щепы.

Размещение временных складов (кладовых), мастерских и административно-бытовых помещений в строящихся зданиях из незащищенных несущих металлических конструкций и панелей с горючими полимерными утеплителями не допускается.

К началу основных строительных работ генподрядчиком должны быть организованы пожарные посты с противопожарными средствами в районах строящихся зданий и сооружений, административно-бытовых и складских помещений, а также определены особо опасные зоны в пожарном отношении и режим работы в пределах этих зон.

Мероприятия по пожарной безопасности при производстве строительно-монтажных работ должны быть разработаны в проекте производства работ.

Требования пожарной безопасности к устройству, оснащению и организации рабочих мест для проведения сварочных работ должны соответствовать ГОСТ 12.2.003, ГОСТ 12.2.007.8, ГОСТ 12.2.017, ГОСТ 12.2.061, ГОСТ 12.3.003 и др.

Ширина проходов между оборудованием, движущимися механизмами, перемещаемыми деталями, стационарными многопостовыми

источниками питания должна быть не менее 1,5 м, между стационарными однопостовыми источниками питания - не менее 0,8 м, между однопостовыми источниками питания и стеной - не менее 0,5 м, между контактными машинами при расположении рабочих мест друг против друга для точечных и шовных машин - не менее 3 м, при расположении машин тыльными сторонами друг к другу - не менее 1 м, при расположении машин передними и тыльными сторонами друг к другу - не менее 1,5 м.

Сварочные посты в зависимости от оборудования и методов сварки, степени пожаро- и взрывоопасности должны находиться на расстоянии 4-10 м от места нахождения горючих материалов.

При производстве сварочных работ в кабинах свободная площадь на один сварочный пост должна быть не менее 3 м2.

Обшивка кабины должна быть выполнена из несгораемых материалов, между обшивкой и полом должен быть зазор не менее 50 мм, а при сварке в среде защитных газов - не менее 300 мм.

Рабочие места сварщиков должны быть ограждены экранами или ширмами из негорючих материалов высотой не менее 1,6 м.

При сварке в среде защитных газов необходимо принятие мер по исключению утечки и проникновения этих газов в смежные и нижерасположенные помещения.

11.1 ИНЖЕНЕРНО-ТЕХНИЧЕСКИЕ МЕРОПРИЯТИЯ ГРАЖДАНСКОЙ ОБОРОНЫ, МЕРОПРИЯТИЯ ПО ПРЕДУПРЕЖДЕНИЮ ЧРЕЗВЫЧАЙНЫХ СИТУАЦИЙ

В соответствии с подпунктом 70-7) пункта 1 статьи 12 Закона Республики Казахстан от 11 апреля 2014 года «О гражданской защите» утверждает правила осуществления государственного учета чрезвычайных ситуаций природного и техногенного характера. «Правил осуществления государственного учета чрезвычайных ситуаций природного и техногенного характера» (с изменениями по состоянию на 05.03.2021 г.) утверждены приказом Министра внутренних дел Республики Казахстан от 3 марта 2015 года № 175
а также «Правил проведения экспертизы». Декларации безопасности промышленного объекта по вопросам предупреждения и ликвидации чрезвычайных ситуаций предприятие Заказчика (декларант) обязан заполнить документ, информирующий о характере и масштабах возможных чрезвычайных ситуаций на промышленном объекте и объявляющий о принятых собственником мерах по их предупреждению и ликвидации на этапах ввода в эксплуатацию, его функционирования и вывода из эксплуатации.

Эксплуатационной организации необходимо внести в «Инструкцию действий персонала при чрезвычайных ситуациях» пункт о порядке

проведения аварийного отключения запорной арматуры при возникновении чрезвычайных ситуаций.

Все данные для заполнения декларации безопасности, со стороны проектной организации, даны в паспорте проекта. Размещение объекта на местности представлено на графическом материале в чертежах.

12. МЕРОПРИЯТИЯ ПО ОБЕСПЕЧЕНИЮ ПРОМЫШЛЕННОЙ БЕЗОПАСНОСТИ, ВЗРЫВОПОЖАРНОЙ БЕЗОПАСНОСТИ, ОХРАНА ТРУДА И ТЕХНИКА БЕЗОПАСНОСТИ

Предупреждению аварий и локализации их последствий.

Для уменьшения возникновения риска аварийной ситуации необходимо предусмотреть следующие мероприятия:

- периодическое техническое обслуживаь ние и контроль оборудования;

- подготовка персонала ГРО к действиям в условиях возникновения аварии или ЧС;

- разработка планов ликвидации аварийных ситуаций.

Персонал, занятый эксплуатацией оборудования, обязан проходить специальное обучение и аттестацию по безопасности труда и инструктаж по охране (вводный, первичный, периодический).

Эксплуатация опасных производственных объектов чревата потенциальной опасностью возникновения серьезных аварий, связанных с массовой гибелью людей. В то же время, распределительные сети являются наименее опасными объектами в сфере газораспределения. Возникновение аварийных ситуаций на них чаще всего связано с внешним воздействием (от 50 до 90%), разрывом соединений (до 5%), браком примененных материалов (до 15%). Как правило, возникновение таких аварийных ситуаций не приводит к смертельным случаям.

Как показывает статистика и исследования при аварийных повреждениях газопроводов образуется, как правило, локальная зона загазованности непосредственно в месте разгерметизации. При этом не создаются условия для самозажигания газовой струи. Возгорание возможно лишь в случае попадания в зону утечки источника инициирования зажигания. Таким образом, к основному поражающему фактору при возможных авариях для надземных газопроводов относится огненный факел, зона действия которого относительно невелика (наибольший радиус факела в основании при больших выбросах на газопроводах высокого давления составляет до 5,0 м).

Во избежание несанкционированного доступа запорную арматуру установить в защитном металлическом кожухе.

Трасса газопровода выбрана на безопасных расстояниях от существующих зданий и сооружений.

Монтаж и испытание газопровода, контроль качества сварных соединений производить в соответствии с требованиями СН РК 4.03-01-2011* и СП РК 4.03-101-2013* «Газораспределительные системы».

Ликвидация предполагаемых аварий на газопроводе должна осуществляться эксплуатацией организацией в соответствии с «Планом мероприятий по ликвидации аварий».

Строительная организация должна разрабатывать и утверждать в установленном порядке инструкции по технике безопасности по видам работ применительно к местным условиям. Ввиду высоких температур, связанных со сваркой или резкой горячего металла, необходимо строгое соблюдение противопожарных мер, где бы эти операции не выполнялись. Не следует применять взрывчатые или возгорающиеся материалы. Необходимо иметь под рукой огнетушитель, готовый к немедленному использованию на случай пожара.

Прежде чем подрядчик начнет любые пневмостатические испытания, необходимо иметь план испытаний, включающий в себя следующее:

- испытательная среда;
- минимальное и максимальное давление испытания;
- отключение других линий или оборудования от испытываемых;
- используемое испытательное оборудование и т.д.

Лица, занятые проведением испытаний, должны на основании плана испытаний, иметь четкое представление о протяженности трубопровода, подлежащего испытанию о среде используемой для испытания и о давлении с которого начинается испытания. Чтобы изолировать линию от других частей системы, все заглушки, фланцы, задвижки, крышки, пробки и т.д. должны быть установлены до начала испытаний и каждая деталь должна быть проверена на то, что давление, на которое она рассчитана, достаточно, чтобы выдержать испытательное давление.

При пневмоиспытаниях весь персонал, не участвующий в проведении, должен быть удален из непосредственной близости от любых открытых участков испытываемых трубопроводов или сосудов. Испытательное оборудование должно иметь надлежащее калибровочное свидетельство прежде, чем оно будет использовано для испытаний.

К производству работ подготовительного и основного периодов строительства должны допускаться люди, прошедшие обучение, инструктаж и проверку знаний по технике безопасности. Особое внимание при строительстве должно быть обращено на надзор за выполнением скрытых работ, выполнение которых не может быть проверено после их окончания, например: планировка траншей, изоляция трубопроводов и т.д. Обеспечение здоровых и безопасных условий труда персонала, предупреждение аварийных ситуаций и защита работающих и населения при их возникновении, обеспечение постоянного контроля и предотвращение загрязнения окружающей природной среды производится службой охраны труда, а также специальными службами газовой безопасности, охраны окружающей природной среды и др.

13. САНИТАРНО- ЭПИДЕМИОЛОГИЧЕСКИЕ ТРЕБОВАНИЯ К УСЛОВИЯМ ТРУДА И БЫТОВОГО ОБСЛУЖИВАНИЯ РАБОТНИКОВ ПРИ СТРОИТЕЛЬСТВЕ ОБЪЕКТА

Согласно правил утвержденным приказом Министра здравоохранения Республики Казахстан от 16 июня 2021 года за № ҚР ДСМ - 49 Об утверждении Санитарных правил «Санитарно-эпидемиологические требования к условиям труда и бытового обслуживания при строительстве, реконструкции, ремонте и вводе, эксплуатации объектов строительства» работодатель обеспечивает постоянное поддержание условий труда, отвечающих требованиям настоящих Санитарных правил. При невозможности соблюдения предельно-допустимых уровней и концентраций вредных производственных факторов на рабочих местах (в рабочих зонах) работодатель обеспечивает работников средствами индивидуальной защиты и руководствуется принципом «защита временем».

На строительной площадке устраиваются временные стационарные или передвижные санитарно-бытовые помещения с учетом климатогеографических особенностей района ведения работ. В случае невозможности устройства их на территории строительной площадки, они размещаются за ее пределами в радиусе не далее 50 м.

Санитарно-бытовые помещения размещаются с подветренной стороны на расстоянии не менее пятидесяти метров от разгрузочных устройств, бункеров, бетонно-растворных узлов и других объектов, выделяющих пыль, вредные пары и газы.

Для нужд рабочих недалеко от строительной площадки предусмотрена установка устройством надворного туалета с водонепроницаемой выгребной

ямой, или мобильных туалетных кабин биотуалет. Выгребная яма очищается при заполнении не более чем на две трети объема. По завершению строительства объекта, после демонтажа надворных туалетов проводятся дезинфекционные мероприятия.

На строящемся объекте предусматривается использование привозной воды. Доставка воды производится автотранспортом, соответствующим документам государственной системы санитарно-эпидемиологического нормирования. Привозная вода хранится в отдельном помещении или под навесом в емкостях, установленных на площадке с твердым покрытием. Емкости для хранения воды изготавливаются из материалов, разрешенных к применению для этих целей на территории Республики Казахстан.

Согласно пунктов № 6-11, 108, 109, 124, 126, 128, 130, 136, 139, 141 и 147 данного приказа работодатель обеспечивает работников все условия:

6. Рабочее освещение предусматривается для всех строительных площадок и участков, где работы выполняются в ночное и сумеречное время суток, и осуществляется установками общего (равномерного или локализованного) и комбинированного освещения (к общему добавляется местное).

7. Для участков работ, где нормируемые уровни освещенности равны более двух люкс (далее – лк), в дополнение к общему равномерному освещению следует предусматривать общее локализованное освещение. Для тех участков, на которых возможно только временное пребывание людей, уровни освещенности допускается снижение до 0,5 лк.

8. Для освещения строительных площадок и участков не допускается применение открытых газоразрядных ламп и ламп накаливания с прозрачной колбой.

9. Освещенность, создаваемая осветительными установками общего освещения на строительных площадках и участках работ внутри зданий, соответствует требованиям документов государственной системы санитарно-эпидемиологического нормирования.

10. Строительная площадка в ходе строительства своевременно очищается от строительного мусора, в зимнее время от снега, в теплое время года поливается.

11. При выезде автотранспортного средства со строительной площадки на центральную магистраль оборудуется пункт мойки колес, имеющий твердое покрытие с организацией системы сточной ливневой канализации с септиком и емкостью для забора воды.

108. Рабочим и инженерно-техническому персоналу выдается специальная одежда, специальная обувь и другие средства индивидуальной защиты в соответствии с порядком и нормами обеспечения работников специальной одеждой, специальной обувью и другими средствами индивидуальной и коллективной защиты, санитарно-бытовыми помещениями и устройствами, за счет средств работодателя.

109. Выдаваемые работникам средства индивидуальной защиты соответствуют их полу, росту и размерам, характеру и условиям выполняемой работы и обеспечивать в течение заданного времени снижение воздействия вредных и опасных факторов производства.

124. Площадка для размещения санитарно-бытовых помещений располагается на незатопляемом участке и оборудуется водоотводящими стоками и переходными мостиками при наличии траншей, канав.

126. На каждой строительной площадке предоставляется и обеспечивается следующее обслуживание в зависимости от числа работающих и продолжительности работ: санитарные и умывальные помещения, помещения для переодевания, хранения и сушки одежды, помещения для принятия пищи и для укрытия людей при перерывах в работе по причине неблагоприятных погодных условий.

128. Санитарно-бытовые помещения оборудуются приточно-вытяжной вентиляцией, отоплением, канализацией и подключаются к централизованным системам холодного и горячего водоснабжения. При отсутствии централизованных систем канализации и водоснабжения устраиваются местные системы.

130. В санитарно-бытовые помещения входят: комнаты обогрева и отдыха, гардеробные, временные душевые кабины с подогревом воды, туалеты, умывальные, устройства питьевого водоснабжения, сушки, обеспыливания и хранения специальной одежды. Гардеробные для хранения личной и специальной одежды оборудуются индивидуальными шкафчиками.

136. Стирка спецодежды, а в случае временного проживания строительных рабочих вне пределов постоянного места жительства нательного и постельного белья, обеспечивается прачечными как стационарного, так и передвижного типа с центральной доставкой грязной и чистой одежды, независимо от числа работающих.

139. На всех участках и в бытовых помещениях оборудуются аптечки первой помощи. На участках, где используются токсические вещества, оборудуются профилактические пункты. Подходы к ним освещены, легкодоступны, не загромождены. Профилактические пункты

обеспечиваются защитными мазями, противоядиями, перевязочными средствами и аварийным запасом средств индивидуальной защиты на каждого работающего на участке где используются токсические вещества.

141. Работающие обеспечиваются горячим питанием. Содержание и эксплуатация столовых предусматривается в соответствии с документами государственной системы санитарно-эпидемиологического нормирования. Допускается организация питания путем доставки пищи из базовой столовой к месту работ с раздачей и приемом пищи в специально выделенном помещении. На специально выделенное помещение и раздаточный пункт оформляется санитарно-эпидемиологическое заключение в соответствии с документами государственной системы санитарно-эпидемиологического нормирования в соответствии с пунктом 6 статьи 144 Кодекса.

147. Хозяйственно-бытовые стоки со строительной площадки в условиях города подключаются в систему городской канализации.

14. Обоснование принятого размера санитарно-защитной зоны (сзз)

Согласно санитарных правил "Санитарно-эпидемиологические требования по установлению санитарно-защитной зоны производственных объектов", утвержденных приказом И.О.министра здравохранения Республики Казахстан от 11 января 2022 года №ҚР ДСМ-2, санитарно-защитная зона на период строительства не устанавливается.

Санитарный разрыв от проектируемого газопровода не классифицируется по требованиям таблицы Приложения 3 Санитарных правил «Санитарно-эпидемиологические требования по установлению санитарно-защитной зоны производственных объектов», утвержденных приказом и о. МЗ РК от 11.01.2022 года №КР ДСМ-2. Так как данные в таблице прописаны для магистральных газопроводов.

В данном проекте по классификации запроектированы газопроводы высокого давления (Р=0.6<1.2МПа) I-категории и газопроводы высокого давления (Р=0.3<0.6МПа) II -категории. Каоторые в свою очередь не относятся к магистральным газопроводам.

14. РАСЧЕТ ПРОДОЛЖИТЕЛЬНОСТИ СТРОИТЕЛЬСТВА

Расчет продолжительности строительства выполнен согласно СП РК 1.03-101-2013 «Продолжительность строительства и задел в строительстве предприятий, зданий и сооружений», часть I и СП РК 1.03-102-2014* «Продолжительность строительства и задел в строительстве предприятий, зданий и сооружений», часть II.

Нормативные продолжительности строительства принято по таблице Б.5.2.1, п.8 СП РК
1.03-102-2014* Часть II «Наружные трубопроводы из полиэтиленовых труб 300 мм,

протяженностью 10 км с продолжительностью строительства 5 месяц». Протяженность газопровода из полиэтиленовых труб составляет 26,191км
Применяем метод экстраполяции. Нормы продолжительности строительства определяем по формуле в соответствии п.10.4 СП РК 1.03-102-2014* Часть II (15):

$$T_H = T_M \sqrt[3]{\frac{П_H}{П_M}}$$

$T_н = 5\ \sqrt[3]{(26,191/10)} = 5x1,38= 6,9$ мес

Монтаж ПГБ и прокладка газопровода из стальных труб выполняется параллельно прокладке подземного газопровода из полиэтиленовых труб.

Исходя из этого принимаем продолжительность строительства 7,0 месяцев, в том числе подготовительный период – 0,5 месяц.

Нормы задела в строительстве по месяцам, % сметной стоимости (с нарастающим итогом) приняты:

Продолжительность строительства	Нормы задела в строительстве по месяцам, % сметной стоимости (с нарастающим итогом)						
7 месяцев	Май 2024г	Июнь 2024 г	Июль 2024 г	Август 2024г	Сентябрь 2024г	Октябрь 2024г	Ноябрь 2024г
Заделы в %	5	10	15	25	15	15	15
Реализация проекта (согласно письма)	май 2024 год (№_01-39 33-Н от 22.07.2024)						

Объем инвестиций процентов в год	2024 г - 100%

15. Календарь график строительства

Календарный график строительства

№	Наименование работ	Объем работ		2024 г. 100%																											
				май				июнь				июль				август				сентябрь				октябрь				ноябрь			
		ед. изм	кол-во	1	2	3	4	1	2	3	4	1	2	3	4	1	2	3	4	1	2	3	4	1	2	3	4	1	2	3	4
1	Подготовительные работы																														
2	Разработка грунта механизированным способом	м3	33044																												
3	Доработка грунта в ручную	м3	1774.8																												
4	Прокладка полиэтиленовых и стальных труб	п. м.	2634 3																												
5	Монтаж фасонной армату	шт	320																												

| | | |

Средняя выработка на одного рабочего определена из расчета:
среднее за весь период строительства - 27 рабочих в день.
ИТР состав составит - 4 человек
МОП и охрана – 1 человека
Итого на площадке строительства будет присутствовать 32 человек.

Данным расчетом определено среднее количество рабочих занятых при строительстве в день, в календарном графике производства работ указано точное количество рабочих занятых в СМР.

17. Потребность во временных зданиях и сооружениях.

На трассе устраиваются временные передвижные санитарно-бытовые помещения с учетом климатогеографических особенностей района ведения работ.

Санитарно-бытовые помещения размещаются с подветренной стороны на расстоянии не менее 50 м от разгрузочных устройств и других объектов, выделяющих пыль, вредные пары и газы.

Номенклатура инвентарных зданий принята минимальной, а их габаритные характеристики должны удовлетворять требованиям перевозки автомобильным транспортом.

Номенклатура мобильных зданий и сооружений охватывает различные сферы обслуживания строителей, способствует удовлетворению требований санитарно-бытового обеспечения, создает предпосылки и условия для общего повышения культуры производства.

Обеспечение строителей санитарно-бытовыми помещениями является функцией Заказчика.

Расчет потребности строительства в инвентарных зданиях санитарно-бытового и административного назначения выполняется по рекомендациям справочного пособия «Расчетные нормативы для составления проектов организации строительства. Часть 2.» Изд. 2-е, доп. – М.: ЦНИИОМТП.

Площадь временных зданий санитарно-бытового назначения определена исходя из

численности работающих, занятых в наиболее многочисленную смену (70% от общего количества рабочих и 80% от общего числа ИТР, служащих и МОП). Предусмотреть проведение дезинсекционных и дератизационных мероприятий санитарно бытовых помещений и территории площадки в соответствии с требованиями санитарных правил «Санитарно-эпидемиологические требования к условиям труда и бытового обслуживания при строительстве, реконструкции, ремонте и вводе, эксплуатации объектов строительства» утвержденным приказом МЗ РК от 16.06.2021 года №КР ДСМ-49.

Количество рабочих в наиболее многочисленную смену :

(70% от общего количества рабочих) 27*0,7=19

Численность ИТР, МОП и охраны в наиболее
многочисленную смену (80% от общего количество) = 5*0,8 =4
Количество работающих в наиболее многочисленную смену 19+4=23 чел.

Рекомендуемый перечень временных зданий

п/п	Наименование	Количество работников	Нормативная показатель Ед.изм м2	Общая площадь м2
1	Контора	5	4	20,0
2	Гардеробная	27	0,6	16,2
3	Душевая	19	0,82	15,58
4	Умывальная	23	0,062	1,43
5	Сушилка	19	0,2	3,8
6	Помещение для обогрева	19	0,1	1,9
7	Столовая(минимальная площадь должно быть	23	0,1	12
8	Уборная(0,7*23*0,1)*0,7+(1,4*23*0,1)*0,3	23	0,1	2,1

В каждом бытовом помещении должны находиться аптечки первой медицинской помощи и противопожарный инвентарь (огнетушители). Согласно требованию Санитарных правил «Санитарно-эпидемиологические требования к условиям труда и бытового обслуживания при строительстве, реконструкции, ремонте и вводе, эксплуатации объектов строительства» утвержденным приказом МЗ РК от 16.06.2021 года №КР ДСМ-49.

Потребность в складских помещениях

Потребность в складских помещениях определена на 1 млн. тенге. стоимости

строительно-монтажных работ в наиболее напряженный год строительства согласно

«Расчетным нормативам для составления проектов организации строительства» часть 1, стр. 49-50, табл. 29. СМР 1969г. = 0,428 млн тенге

СМР– по Сметной документации в текущих ценах (682,846 млн тенге)

СМР 1969 = 682,846млн/6,575/1,075/106,6 /1,7/ 1,246 = 427852,8 тенге = 0,428 млн тг

№ п.п	Наименование складских помещений	Ед. изм.	Потребность на 1 млн.руб годового объема СМР	Полная потребность в напряженный год строительства

1	Закрытый материальный склад отапливаемый: химикаты, краски, олифа, спецодежда, обувь и др.	м2	24	10,27
2	Закрытый материальный склад, не отапливаемый, для хранения: цемент, гипс, известь, войлок, минвата, пакля, термоизоляционные материалы, сухая штукатурка, клей, фанера, провода, тросы, сталь кровельная, инструмент, гвозди, скобяные изделия и др.	м2	51,2	21,91
3	Склад-навес: сталь арматурная, рубероид, толь, гидроизоляционные материалы, плитки облицовочные, битумная мастика и др., битумная мастика.	м2	76,3	32,66
4	Открытые складские площадки: Сталь прокат и сталь сортавая, песок, щебень, трубы стальные, арматура, фундаменты, металлоконструкции	м2	300	128,4

Вокруг площадки временных сооружений устанавливаются временные осветительные устройства в местах, где они считаются необходимыми с точки зрения охраны. Уточняется и размещается при разработке Проекта производства работ (ППР).

Необходимо предусмотреть передвижной склад (вагончик) для хранения спецодежды, инструмента, приспособления, мелкоштучных материалов и бытового обслуживания работающих.

Все мероприятия выполнять строго согласно требованию санитарных правил «Санитарно-эпидемиологические требования к условиям труда и бытового обслуживания при строительстве, реконструкции, ремонте и вводе, эксплуатации объектов строительства» утвержденным приказом МЗ РК от 16.06.2021 года №КР ДСМ-49.

	Мобильные (инвентарные) здания и сооружения	1129-042
Москва ОАО ПКТИ промстрой	ЗДАНИЕ КОНТЕЙНЕРНОГО ТИПА СИСТЕМЫ «УНИВЕРСАЛ» (на шасси)	Управление экономической, научно-технической и промышленной

		политики в строительной отрасли
2002г	ГАРДЕРОБНАЯ на 15 человек	На 2 страницах стр.1

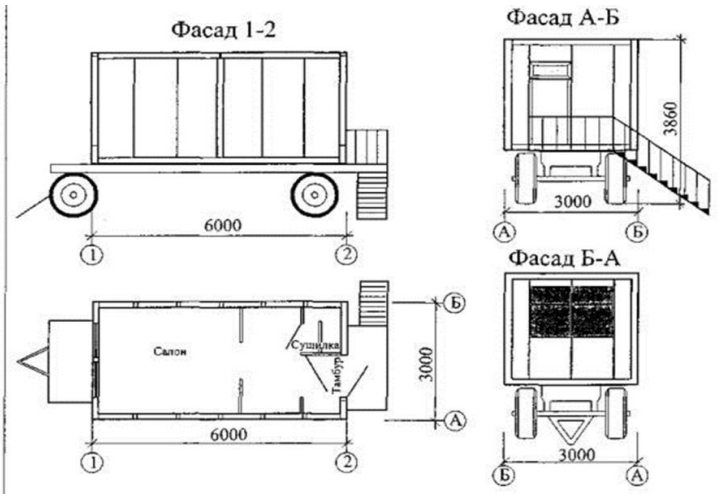

НАЗНАЧЕНИЕ

Здание предназначено для хранения уличной и домашней одежды, сушки и хранения рабочей одежды, умывания, снабжения питьевой водой, обогрева и отдыха.

ПЛАН РАЗМЕЩЕНИЯ ОБОРУДОВАНИЯ

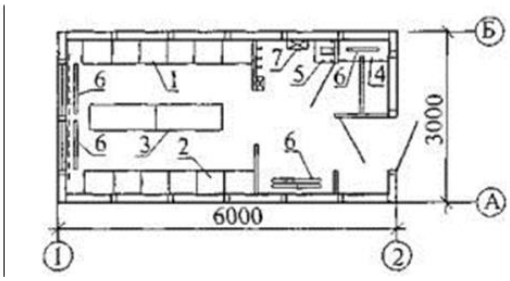

1 шкаф правый
2 шкаф левый
3 скамья
4 бак для воды
5 умывальник
6 электрорадиатор
7 электросушитель

	Гардеробная на 15 человек	1129-042	Стр.2
Техническая характеристика			
Масса, тн	3,6		
Расчетный срок службы, лет	20		
Оборачиваемость, раз	20-30		

Строительный объем, м3	50,5
Площадь застройки, м2	17,8
Полезная площадь, м2	15,5
Габаритные размеры, м:	
длина	6,0
ширина	3,0
высота	3,86
ИНЖЕНЕРНОЕ ОБЕСПЕЧЕНИЕ	
Электроснабжение -	от внешних сетей;
Водоснабжение -	от внешних сетей
(привозное);	
Отопление -	электрическое;
Вентиляция -	естественная и
принудительная;	
Канализация -	ассенизатор
Расход материалов на 1 м2 полезной площади	
Сталь, кг	85
Пиломатериалы, м3	0,04
Утеплитель, м3	0,15
РАСЧЕТНЫЕ ХАРАКТЕРИСТИКИ	
Скоростной напор ветра	0,38 кПа (38 кгс/м2)
Масса снегового покрова	1,0 кПа (100 кгс/м2)
Расчетная температура наружного воздуха	минус 45 С
Степень огнестойкости	V
Климатические районы подрайон	I В, II А, III А, IIIВ

СТРОИТЕЛЬНЫЕ КОНСТРУКЦИИ И ИЗДЕЛИЯ

Каркас - стальной тонкостенный профиль. Стены - трехслойные стеновые панели. Полы - линолеум по настилу из шпунтованных досок.

Кровля - кровельная сталь.

Отделка наружная - окраска масляной краской или эмалями.

внутренняя - древесностружечные плиты, древесноволокнистые плиты.

РАЗРАБОТЧИК документации МГП «Мосспецпромпроект»

103045, г. Москва, Просвирин пер., д.5/6, стр.1 тел. 924-82-02

ЗАВОД-ИЗГОТОВИТЕЛЬ АОЗТ "КССК"

119361, г. Москва, ул. Б. Очаковская, д. 2. тел. 430-78-27

УТВЕРЖДЕНИЕ ТУ 5282-006-05108104-98

СОСТАВИТЕЛЬ каталожного листа ОАО ПКТИпромстрой

РАСПРОСТРАНИТЕЛЬ каталожного листа ОАО ПКТИпромстрой

125040, Москва,
Ленинградский пр-т, д. 26
тел.(095) 214-36-49, факс
:(095)214-95-53 E-mail:
pkti@tsr.ru; http://www.tsr.ru/~pkti

	Мобильные (инвентарные) здания и сооружения	Тип СРП-22
Москва ОАО ПКТИ промстрой	Здание контейнерного типа системы «универсал	Управление экономической, научно-технической и промышленной политики в строительной отрасли
2002 г	Столовая-раздаточная передвижная	На 2 страницах стр.1

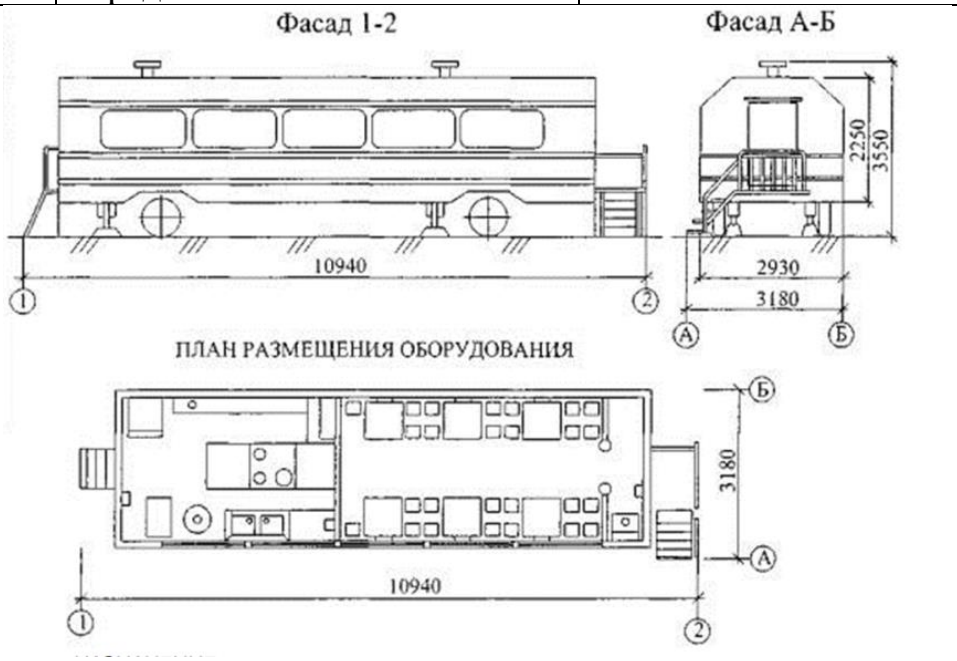

НАЗНАЧЕНИЕ

Здание предназначено для обеспечения привозной горячей пищей рабочих, занятых на участках строительных, ремонтно-строительных и дорожных работ.

Стол обеденный – 6
Табурет – 22
Маслянный радиатор – 3-6
Электроплита 3-комфорочная – 1
Электромармит – 1
Электрохолодильник – 1
Электрокипятильник КНД-80 - 1
Двухкамерная мойка – 1

Насос ручной БКФ-2М - 1
Баки для воды - 3
Вентилятор «ОВ» - 1
Шкаф для одежды – 1
Витрина и прилавок - 1
Стол раздачи - 1
Стол для пищевых отходов - 1
Огнетушитель ОП-5 - 2
Зеркало – 1
Вешалка на 22 крючка – 1
Трап откидной – 1

	Столовая – раздаточная передвижная	ТИП СРП-22	Стр.2

Техническая характеристика

Масса, кг	7,0
Расчетный срок службы, лет	20
Оборачиваемость, раз	20-30
Площадь застройки, м2	34,8
Полезная площадь, м2	23,7
В том числе: салон	15,3
кухня	8,4
Габаритные размеры, м:	
длина	10,94
ширина	3,18
высота	3,55
Высота внутри кузова	2,25

ИНЖЕНЕРНОЕ ОБЕСПЕЧЕНИЕ

Электроснабжение - от внешних сетей;
Водоснабжение - от внешних сетей;
Отопление - электрическое;
Вентиляция - В салоне: естественная и принудительная;
На кухне: принудительная вытяжка
Канализация - В местную канализационную сеть через сливные трубопроводы, (ассенизатор)

СТРОИТЕЛЬНЫЕ КОНСТРУКЦИИ И ИЗДЕЛИЯ

Фургон закрытого типа, установленный на специальные шасси - сварную металлическую конструкцию из стандартных профилей.
Каркас кузова деревометаллический.

Наружная обшивка - листовая сталь толщиной 1,2 мм.
Внутренняя обшивка - древесноволокнистая плита с окрашенной поверхностью.
Полы - линолеум. Теплоизоляция выполнена из пенопласта.
Фургон имеет два отделения: салон и кухня. Каждое отделение имеет отдельный вход.

РАЗРАБОТЧИК документации ГК "Мосгортранс", завод "АРЕМКУЗ",
113114, Москва, ул. Кожевническая, 18
тел. 235-75-13

ЗАВОД-ИЗГОТОВИТЕЛЬ ГК "Мосгортранс", завод "АРЕМКУЗ",
113114, Москва, ул. Кожевническая, 18
тел. 235-75-13

УТВЕРЖДЕНИЕ ТУ 400-12-64-91
СОСТАВИТЕЛЬ каталожного листа ОАО ПКТИпромстрой
РАСПРОСТРАНИТЕЛЬ каталожного листа ОАО ПКТИпромстрой
125040, Москва,
Ленинградский пр-т, д. 26 тел.(095) 214-36-49, факс :(095)214-95-53 E-mail: pkti@tsr.ru; http://www.tsr.ru/~pkti

	Мобильные (инвентарные) здания и сооружения	Тип ППП-2
Москва	Здание контейнерного типа	Управление экономической, научно-технической и промышленной политики в строительной отрасли
ОАО ПКТИ промстрой		
2002 г	Пункт Прорабский передвижной	На 2 страницах стр.1

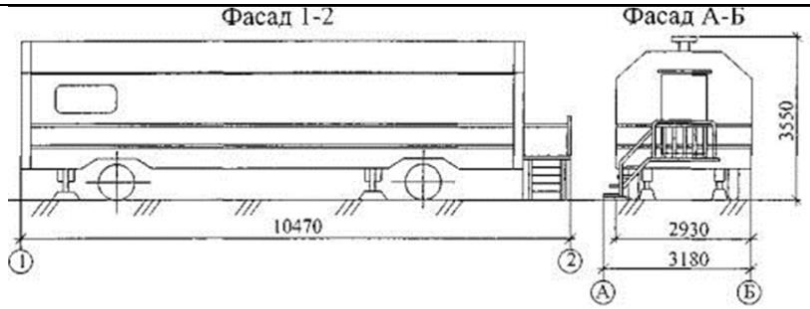

ПЛАН ПОМЕЩЕНИЙ И РАЗМЕЩЕНИЯ ОБОРУДОВАНИЯ

НАЗНАЧЕНИЕ

Здание предназначено для эксплуатации на участках строительных, ремонтно- строительных и дорожных работ.

Вешалка на 8 крючков
Вешалка на 6 крючков
Вешалка с «плечиками»
Решетка для сушки обуви
Вешалка для руковиц
Масляный эл. радиатор
Огнетушитель ОУ-2
Огнетушитель ОУ-5
Зеркало
Аптечка

	Пункт прорабский передвижной	ТИП ППП-2	Стр.2

Техническая характеристика	
Масса, кг	5,55
Площадь застройки, м2	46,6
Полезная площадь, м2	34,8
Габаритные размеры, м:	
длина	10,47
ширина	3,18
высота	3,45
Высота внутри кузова	2,25
ИНЖЕНЕРНОЕ ОБЕСПЕЧЕНИЕ	
Электроснабжение -	От электросети трехфазного

переменного тока;
Водоснабжение - от внешних сетей;
Отопление - электрическое;
Вентиляция - принудительная;

СТРОИТЕЛЬНЫЕ КОНСТРУКЦИИ И ИЗДЕЛИЯ
Фургон закрытого типа, установленный на специальные шасси - сварную металлическую конструкцию из стандартных профилей.
Каркас кузова деревометаллический.
Наружная обшивка - листовая сталь толщиной 1,2 мм.
Внутренняя обшивка - древесноволокнистая плита с окрашенной поверхностью.
Полы - линолеум. Теплоизоляция выполнена из пенопласта.
Фургон имеет два отделения: контора прораба и гардеробная. Каждое отделение имеет отдельный вход.
РАЗРАБОТЧИК документации ГК "Мосгортранс", завод "АРЕМКУЗ",
113114, Москва, ул. Кожевническая, 18 тел. 235-75-13

ЗАВОД-ИЗГОТОВИТЕЛЬ ГК "Мосгортранс", завод "АРЕМКУЗ",
113114, Москва, ул. Кожевническая, 18 тел. 235-75-13

УТВЕРЖДЕНИЕ ТУ 400-12-64-91
СОСТАВИТЕЛЬ каталожного листа ОАО ПКТИпромстрой
РАСПРОСТРАНИТЕЛЬ каталожного листа ОАО ПКТИпромстрой
125040, Москва, Ленинградский пр-т, д. 26 тел.(095) 214-36-49, факс :(095)214-95-53 E-mail: pkti@tsr.ru; http://www.tsr.ru/~pkti

	Мобильные (инвентарные) здания и сооружения	1129-047
Москва ОАО ПКТИ промстрой	Здание контейнерного типа	Управление экономической, научно-технической и промышленной политики в строительной отрасли
2002 г	Душевая на 2 сетки	На 2 страницах стр.1

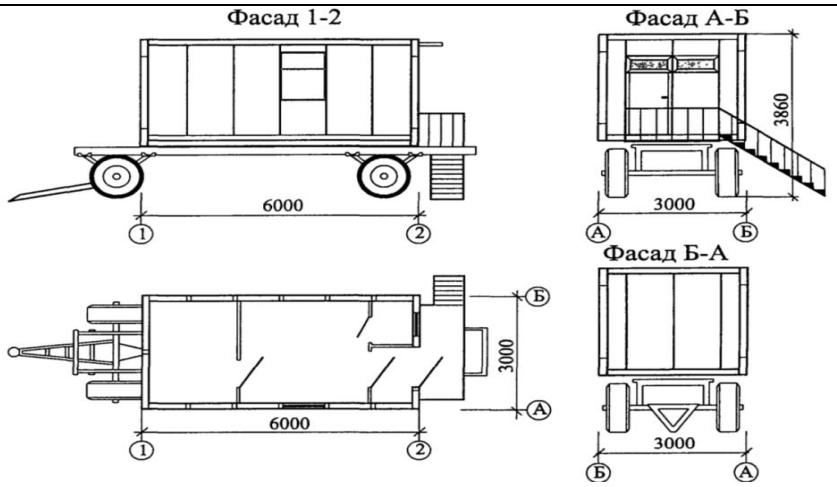

НАЗНАЧЕНИЕ

Здание предназначено для обеспечения необходимыми санитарно-гигиеническими условиями работающих на площадке

Техническая характеристика

Масса, т	3,0
Расчетный срок службв, лет	20
Оборачиваемость, раз	20-30
Строительный обьем, м3	50,5
Площадь застройки, м2	18,0
Полезная площадь, м2	15,5
Габаритные размеры, м:	
длина	6,0
ширина	3,0
высота	3,86ки

	Душевая на 2 сетки	1129-047	Стр.2

ПЛАН РАЗМЕЩЕНИЯ ОБОРУДОВАНИЯ

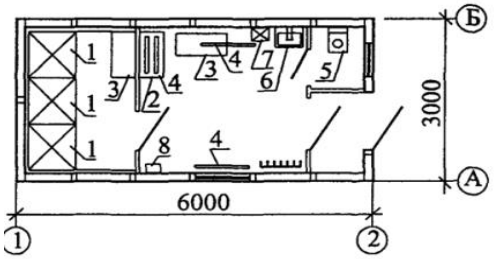

1 Душевой поддон;
2 Сушильный шкаф;
3 Скамья;
4 Электрорадиаторы;
5 Унитаз;
6 Умывальник;
7 Электросушител
8 Вентилятор.

РАСХОД МАТЕРИАЛОВ НА 1 М^2 ПОЛЕЗНОЙ ПЛОЩАДИ

Сталь, кг	85
Пиломатериалы, м^3	0,04
Утеплитель, м^3	0,15

ИНЖЕНЕРНОЕ ОБЕСПЕЧЕНИЕ

Электроснабжение	- от внешних сетей;
Водоснабжение	- от внешних сетей;
Отопление	- электрическое;
Вентиляция	- естественная и принудительная;
Канализация	- в городскую сеть.

РАСЧЕТНЫЕ ХАРАКТЕРИСТИКИ

Скоростной напор ветра	0,48 кПа (48 кгс/м^2)
Масса снегового покрова	1,5 кПа (150 кгс/м^2)
Расчетная температура наружного воздуха	минус 45° С
Степень огнестойкости	V
Климатические районы	подрайон I В, II А, III А.

СТРОИТЕЛЬНЫЕ КОНСТРУКЦИИ И ИЗДЕЛИЯ

Каркас - стальной тонкостенный профиль.
Стены - трехслойные стеновые панели.
Полы - линолеум по настилу из шпунтованных досок.
Кровля - кровельная сталь.
Отделка наружная - окраска масляной краской или эмалями.
внутренняя - древесностружечные плиты, древесноволокнистые плиты.

РАЗРАБОТЧИК документации	МГП "Мосспецпромпроект" 103045, г. Москва, Просвирин пер., д.5/6, стр.1 тел. 924-82-02
ЗАВОД-ИЗГОТОВИТЕЛЬ	АОЗТ "КССК" 119361, г. Москва, ул. Б. Очаковская, д. 2. тел. 430-78-27
УТВЕРЖДЕНИЕ	ТУ 5282-006-05108104-98
СОСТАВИТЕЛЬ каталожного листа	ОАО ПКТИпромстрой
РАСПРОСТРАНИТЕЛЬ каталожного листа	ОАО ПКТИпромстрой 125040, Москва, Ленинградский пр-т, д. 26 тел.(095) 214-36-49, факс (095) 214-95-53 E-mail: pkti@tsr.ru; http://www.tsr.ru/~pkti

	Мобильные (инвентарные) здания и сооружения	1129-027
Москва ОАО ПКТИ промстрой 2002 г	ЗДАНИЕ КОНТЕЙНЕРНОГО ТИПА СИСТЕМЫ «УНИВЕРСАЛ» (на шасси)	Управление экономической, научно-технической и промышленной политики в строительной отрасли Бытовка для обеспыливания и На 1 страницах стр.1

	хранения спецодежды	

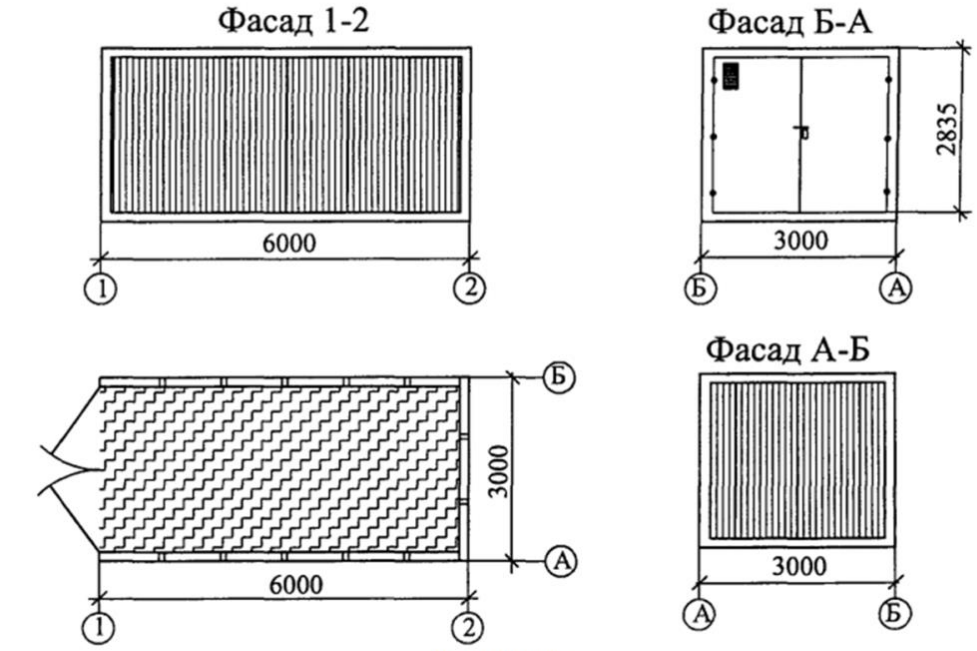

НАЗНАЧЕНИЕ

Здание предназначено для обеспыливания и хранения спецодежды

ТЕХНИЧЕСКАЯ ХАРАКТЕРИСТИКА

Масса, т	3,3
Расчетный срок службы, лет	20
Оборачиваемость, раз	20-30
Строительный объем, $м^3$	50,5
Площадь застройки, $м^2$	18,0
Полезная площадь, $м^2$	17,0
Габаритные размеры, м:	
длина	6,0
ширина	3,0
высота	2,835

18. Потребность строительства в энергоресурсах, воде, кислороде.

Потребность строительства в электроэнергии, воде, сжатом воздухе, топливе и кислороде определена по «Расчетным нормативам для составления проектов организации строительства» с учетом К1 и К2 и стоимости СМР в ценах 1969г.

СМР 1969г. = 0,428 млн тенге

Данные расчета сведены в таблицу:

Наименование	Един. измер.	Территор. коэфф-нт К1 и К2	Норма потребности на 1 млн.	Максимальная потребность 0,428

			тенге.	млн.тенге
Электричество	кВа	К, =0,78	205	159,9
Пар	кг/час	К, =0,78	200	156,0
Топливо	т	К, =0,78	97	75,66
Кислород	м3	К,= 0.86	4400	3784,0
Вода на хозяйственные нужды	л/сек	К,= 0,86	0,3	0,258
Вода на пожаротушение	л/сек	-	20	20

Расчет выполнен ориентировочно. Уточняется и утверждается при разработке Проекта
производства работ (ППР).

19. Строительный генеральный план

Стройплощадка организуется вдоль существующей автомобильной дороги в пределах выделенного участка. Территория площадки ограждается временным ограждением. Временные здания и сооружения устанавливаются в сокращенном виде. Складирование конструкций и инвентаря ведется на специальных площадках в соответствии со стройгенпланом, разрабатываемом в составе ПОС подрядной организацией (см.приложение 1).

Обеспечение электроэнергией на период строительства производится от стационарной и передвижной дизельных станций по трассе дороги. Освещение стройплощадки предусматривается прожекторами.

Источниками технической воды (приготовление бетона, увлажнение грунта в насыпи и др.) служат существующие водоисточники.

Обеспечение рабочих и инженерно-технических работников (ИТР) питьевой водой на строительной площадке предусматривается привозной бутилированной водой.

Бетон приготовляется на стройплощадке и доставляется на рабочую площадку автобетоносмесителями.

При разработке стройгенплана следует учитывать требования техники безопасности, промсанитарии и пожарной безопасности.

В данном проекте приняты защитные ограждения по периметру стройплощадки. На площадке имеются временные автодороги, обеспечивающие безопасность движения и проезд машин. Принятая схема

дорог обеспечивает кольцевой подъезд к месту разгрузки. В пределах площадки скорость движения автомашины принята 10км/ч, в границе опасной зоны, возникающей при работе крана 5 км/ч.

Монтажные работы производится краном. При работе крана на площадке поворот стрелы ограничен, в соответствии с безопасным расстоянием до ЛЭП.

Изделия заводского изготовления, детали и материалы складируются в зонах действия монтажного крана. Открытые площадки для складирования и хранения материалов и изделий обеспечивают возможность создания нормативного запаса для беспрерывного производства работ.

Ограждение площадки инвентарное щитовое.

До начала производства работ границы полосы отвода строительсва должны быть обозначены на местности указательными знаками. Для обслуживания строительства использовать существующие уличные проезды.

Монтажные работы выполняются с помощью автомобильных кранов грузоподъемностью 10т. Доставка рабочих на стройплощадку – транспортом подрядчика. Строительно- монтажные работы выполнять согласно разработанному подрядчиком ППР.

20. Технико-экономические показатели

Продолжительность строительства	7,0 мес.
В т.ч. подготовительный период	0,5 мес.
Средняя численность работающих	32 чел.
Общая трудоемкость	35,112 тыс. чел.-ч

Приложение 1.

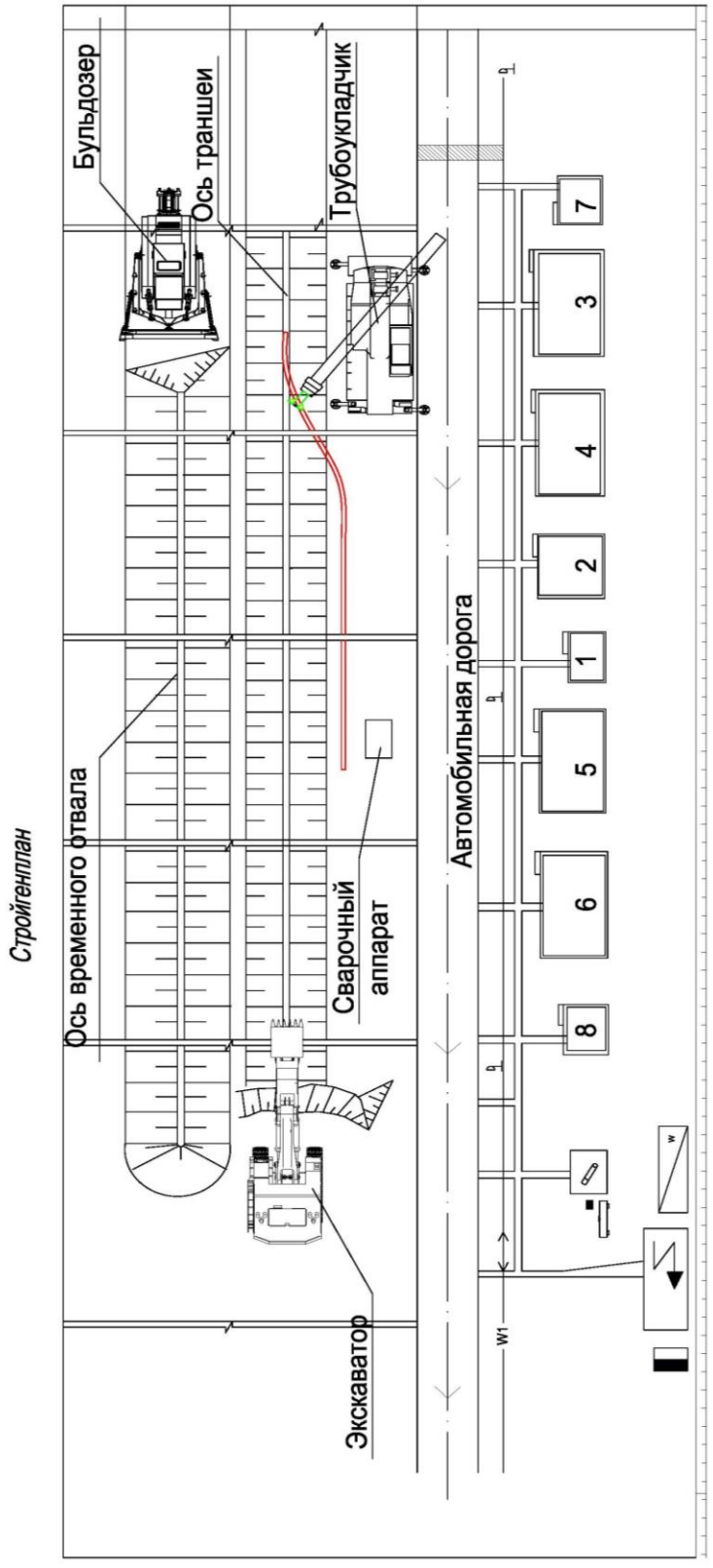

Условные обозначения

	ДЭС		Место для курения
1	Прорабская		Ящик с песком
	Материально технический склад		Прожекторы
3	Столовая		Силовой щит
4	Комната службы эксплуатации		Рубильник
5	Жилые вагончики		Пожарный щит
6	Вагон-баня		
7	Комната отдыха		
8	Биотуалет		

Экспликация временных зданий и сооружений

Поз.	Наименование
1	Прорабская
2	Материально технический склад
3	Столовая
4	Комната службы эксплуатации
5	Жилые вагончики
6	Вагон-баня
7	Комната отдыха
8	Биотуалет

Инв № подл | Подп и дата | Взаминв №

Изм	Кол уч	Лист	№ док	Подпись	Дата

38-2023-ПЗ

Лист 88

06.11.2023ж. кір.№3552

«Қарақия аудандық құрылыс бөлімі» ММ
тел./факс :8(72937)21988/21998
эл.пошта: karakastroi@mail.ru

Газ тарату желілеріне қосу және жобалауға арналған

07.11.2023 ж. №3924-13/9-12
ТЕХНИКАЛЫҚ ШАРТТЫЛЫҚТАР

1. Нысанның аталуы: «Құрық селосынан Қызылқұм жеріне дейін газ құбырын тарту құрылысы» (газ тарату желілерін салу).

Үй-жайдың жалпы жылытылатын алаңы: өтініште көрсетілмеген

1.1 Мекен-жайы: Маңғыстау облысы, Қарақия ауданы, Қызылқұм жері.

1.2 Газ шығынының көлемі – 13500,0 м^3/сағ. көп емес.

2. Қосу нүктесі:
2.1.Қолданыстағы I санаттағы жоғары қысымды жер асты орындаумен төселген газ құбыры, қоса берілетін схемасына сәйкес (жобалау кезінде нақты анықтау).
2.2. Қосу нүктесіндегі газ құбырының диаметрі – Дш500мм.
2.3. Қосу нүктесіндегі газ қысымы – 1,2 МПа дейін.

3. Жобада қарастырылсын:
3.1 Барлық қосылатын тұтынушыларды, сонымен қатар даму болашағын есепке ала отырып гидравликалық есеп орындау, есеп үшін табиғи газдың Qр = 7600 Ккал/м^3 тең жылу өткізгіш қабілеті қабылдансын.

3.2 Жоғары (0,6МПа), орта қысымды газ құбырларын төсеуді ҚР ҚН 4.03-01-2011, МҚЖ 4.03-103-2005 «Газбен жабдықтау жүйелері объектілерінің қауіпсіздігі жөніндегі талаптарына» сәйкес сигнал лентасын және мыс

вх.№3552 от 06.11.2023г.

ГУ «Каракиянский районный отдел строительства»
тел./факс :8(72937)21988/21998
эл.почта: karakastroi@mail.ru

ТЕХНИЧЕСКИЕ УСЛОВИЯ
№3924-13/9-12 от 07.11.2023г.

на проектирование и подключение к газораспределительным сетям

1. Наименование объекта: «Строительство газопровода от села Курык до местности Кызылкум» (строительство газораспределительных сетей).
Отапливаемая площадь: в заявлении не указана

1.1 Адрес: Мангистауская область, Каракиянский район, местность Кызылкум.

1.2. Расход газа не более – 13500,0 м^3/час.

2. Точка подключения:
2.1.Существующий газопровод высокого давления I категории, проложенный в подземном исполнении, согласно прилагаемой схеме (конкретно определить при проектировании).
2.2. Диаметр газопровода в точке подключения – Ду500мм.
2.3. Давление газа в точке подключения – до 1,2 МПа.

3. Проектом предусмотреть:
3.1 Выполнение гидравлического расчета с учетом всех существующих, подключаемых потребителей, а также перспективы развития, для расчетов принять теплотворную способность природного газа Qр = 7 600 Ккал/м^3;
3.2 Прокладку газопровода высокого (0,6МПа), среднего давления выполнить вне территории частных владений, в подземном исполнении из полиэтиленовых труб, с прокладкой сигнальной ленты и медной проволоки в соответствии с «Требованиями

сымдарын төсей отырып, жеке меншік иелерінің аумағынан тыс жерлерде есептік диаметрмен жерасты полиэтилен құбырларынан жасалу.

3.3 Қолданыстағы газ құбырына қосылғаннан кейін ысырманы орнату.

3.4 Автожолдан, көшеден өтетін жерлерде газ құбырларды МҚН 4.03-01-2003 мен ҚНЖЕ талаптарын сақтай отырып, жер асты орындаумен полиэтилен құбырлардың қабында төсеу.

3.5 Газ қысымын төмендету үшін жеке иелік аумақтарынан тыс, қызмет көрсету үшін қол жетімді жерлерде ШГРП/ШРП орнату (реттеуіш түрі, жылыту түрі, газ шығынының есебі «ҚТГА» АҚ ӨТБ-мен келістірілсін).

3.6 МҚН 4.03-01-2003 мен ҚНжЕ талаптарына сәйкес ойып қосу орнынан бұрыста, ШГРП/ШРП-ға дейін және олардан кейін ажырату қондырғысы (қызмет көрсетілмейтін шарлы кран).

3.7 Жерүсті газ құбырын тоттанудан қорғанысын сары түске екі қабат сырлауымен орындау, болат газ құбырлардың бірыңғай желін полиэтилен газ құбырымен ауыстырып ажырату кезінде әрекеттегі жер асты газ құбырларын электрохимиялық тоттанудан қорғау тәсілі, ОФЖ орындау (жер асты болат газ құбыры МемСТ 9.602-2016 сәйкес) орындау. Катодтық қорғау станциясын орнату қажеттілігі есеппен айқындалсын.

3.8 МемСТ, ҚНмЕ және басқа нормативтік құжаттар талаптарына қатаң түрде сәйкес келетін құбырларды, материалдарды, жабдықтарды қолдану.

3.9 Жылыту құралдары орнатылған жайларда газдылық сигнализаторымен, авариялық газды ажырату жүйесін қарастыру.

3.10 Құрастыру жұмыстарын жобалауды және жүргізуді ҚР ҚН 4.03-01-2011, МСН 4.03-01-2003, ҚР ҚН 4.02-12-2002 «Газбен жабдықтау жүйелерінің қауіпсіздігіне қойылатын талаптарға» сәйкес көрсетілген жұмыстарға лицензиялары бар ұйымдардың күшімен орындау.

3.11 Газбен жабдықтау жүйелерінің қауіпсіздігіне қойылатын талаптарға», МҚН 4.03-01-2003, ҚР ҚН 4.02-12-2002, және басқа ҚНжЕ, талаптарына сәйкес

по безопасности объектов систем газоснабжения», СН РК 4.03-01-2011, МСП 4.03-103-2005.

3.3 Установку задвижки после врезки в существующий газопровод.

3.4 При переходе через автодорогу, улицу газопроводы проложить в подземном исполнении, в футляре из полиэтиленовых труб, с соблюдением требований МСН 4.03-01-2003 и СНиП.

3.5 Для снижения давления газа - установку ШГРП/ШРП вне территории частных владений в доступном для обслуживания месте (тип регулятора, вид отопления, учет расхода газа согласовать с ПТО АО «КТГА»);

3.6 Отключающее устройство на отводе у места врезки, до и после ШГРП/ШРП в соответствии с требованиями МСН 4.03-01-2003 и СНиП (необслуживаемый шаровый кран).

3.7 Защиту от коррозии надземного газопровода выполнить окраской в жёлтый цвет двумя слоями краски, способ защиты от электрохимической коррозии существующих подземных газопроводов при разрыве единой сети стальных газопроводов полиэтиленовым газопроводом, выполнить ИФС (подземного стального газопровода согласно ГОСТ 9.602-2016). Расчетом определить необходимость установки станции катодной защиты.

3.8 Применение труб, материалов, оборудования в строгом соответствии с требованиями нормативных документов, стандартов и ГОСТов;

3.9 В помещениях, где установлено газоиспользующее оборудование предусмотреть систему аварийного отключения газа с сигнализатором загазованности;

3.10 Проектирование и производство монтажных работ выполнять силами организации, имеющей лицензии на указанные работы в соответствии с требованиями «Требованиями по безопасности объектов систем газоснабжения»; МСН 4.03-01-2003 СН РК 4.02-12-2002, СН РК 4.03-01-2011;

3.11Монтаж газопровода, ШГРП/ШРП, установку газового оборудования и отвод продуктов сгорания в соответствии с требованиями МСН 4.03-01-2003, СН РК

өнеркәсіптік кәсіпорындарды газдандыру, газ құбырларды құрастыру, газ жабдықтарын және жану өнімдерін бұрмаларды орнату.

3.12 Газды есепке алу аспабы ретінде ҚР Мемлекеттік тізіліміне енгізілген, келесі функцияларды атқаратын өлшеу құралдары мен басқа техникалық құралдарды қолдану қажет: қызмет көрсетуге қол жетімді, күн сәулесінің түсуінен және атмосфералық жауын-шашыннан қорғалған орында орналасқан газ тұтыну жабдығының қуаты есебімен аспаптардың жұмыс уақыты және газ шығыны, көлемі, температурасы, қысымы туралы ақпараттарды өлшеу, жинақтау, сақтау және көрсету;

3.13 МЕМСТ, «Газбен жабдықтау жүйелері объектілерінің қауіпсіздігі жөніндегі талаптарына» сәйкес газтұтыну жабдықтарын орнату.

3.14 Жобаланатын газ құбырына жер бөлігін алу және ШГРП/ШРП.

3.15 Техникалық шарттар 3 (үш) жылға беріледі.

3.16 **Объектіні қосу салынып жатқан газ құбырын пайдалануға берілгеннен және газды іске қосылғаннан кейін, сондай-ақ «Газ және газбен жабдықтау туралы», «Табиғи монополиялар туралы», «Сәулет, қала құрылысы және құрылыс қызметі туралы» және «Жылжымайтын мүлікке құқықтарды мемлекеттік тіркеу туралы» Қазақстан Республикасының Заңына сәйкес жүргізілетін болады.**

4.02-12-2002, и пр. СНиП, Требований по безопасности объектов систем газоснабжения.

3.12Установку прибора учета газа - средства измерения и другие технические средства, внесенных в Государственный реестр РК, которые выполняют следующие функции: измерение, накопление, хранение, отображение информации о расходе, объеме, температуре, давлении газа и времени работы приборов с учетом мощности установленного газопотребляющего оборудования, в защищенных от попадания солнечных лучей и атмосферных осадков, доступных для обслуживания местах;

3.13Установку газопотребляющего оборудования, соответствующего требованиям ГОСТ, «Требований по безопасности объектов систем газоснабжения»;

3.14Получить землеотвод под проектируемый газопровод и ШГРП/ШРП;

3.15Технические условия выдаются на 3 (три) года.

3.16 **Подключение объекта будет произведено после ввода в эксплуатацию строящегося газопровода и пуска газа, а также в соответствии с Законом Республики Казахстан «О газе и газоснабжении», «О естественных монополиях», «Об архитектурной, градостроительной и строительной деятельности» и «О государственной регистрации прав на недвижимое имущество».**

И.о. директора **Кулбаев А.А.**

СОГЛАСОВАНО

Орындаушы / Исполнитель: Додобаева А
тел.: 8 (7292) 701 170 (вн.3663)

Сипаттамалар:

– Газ құбырының орналасқан жерін анықтау және сәйкестендіру үшін электрондық интеллектуалды маркерлерді (RFID) орнатуды қарастыру;

– Нысан құрылысына техникалық қадағалау сараптама жұмыстары мен инжинирингтік қызметтер көрсететін сарапшы аттестаты бар тұлғалармен немесе «ҚТГА» АҚ күшімен жүзеге асырылсын.

– Газ тарату ұйымына газбен жабдықтау жүйелерінің объектілерін қауіпсіз пайдалануға жауапты тұлғаны тағайындау және аттестацияланған персоналдың бары туралы бұйрық тапсырылсын.

– әрекеттегі газ құбырларына ойып қосу және газ жіберу МҚН 4.03-01-2003, құрылыс нормалары және Газбен жабдықтау жүйелері объектілерінің қауіпсіздігі жөніндегі талаптарға талаптарына сәйкес, жылыту кезеңінен тыс, атқарушылық-техникалық құжаттары бар болған жағдайда газ тарату ұйымымен жүргізіледі.

– Жұмыс аяқталғаннан кейін атқару-техникалық құжаттама, газды пайдалану жабдығының техникалық паспорты және жұмыс жобасы газ тарату (пайдалану) ұйымына тапсырылсын.

– авариялық жөндеу жұмыстары жүргізілген жағдайда резервтік және авариялық отын қорын қарастыру

Рекомендации:

– Для определения местонахождения и идентификации газопровода предусмотреть укладку электронных интеллектуальных (RFID) маркеров;

– Контроль за строительством объекта, осуществлять лицами, имеющими аттестат эксперта, оказывающего экспертные работы и инжиниринговые услуги или силами АО «КТГА».

– Предоставить в газораспределительную организацию приказ о назначении ответственного лица за безопасную эксплуатацию объектов системы газоснабжения и наличии аттестованного персонала.

– врезку в действующие газопроводы и пуск газа производить в соответствии с требованиями МСН 4.03-01-2003, Строительных норм и Требований по безопасности объектов систем газоснабжения при наличии исполнительно-технической документации, вне отопительного периода газораспределительной организацией;

– после окончания работ сдать исполнительно-техническую документацию, технические паспорта на газоиспользующее оборудование и рабочий проект в газораспределительную (эксплуатирующую) организацию.

– предусмотреть запас резервного и аварийного топлива на случай проведения аварийных ремонтных работ.

Каракиянский район, село Курык, схема подключения местности "Кызылкум"

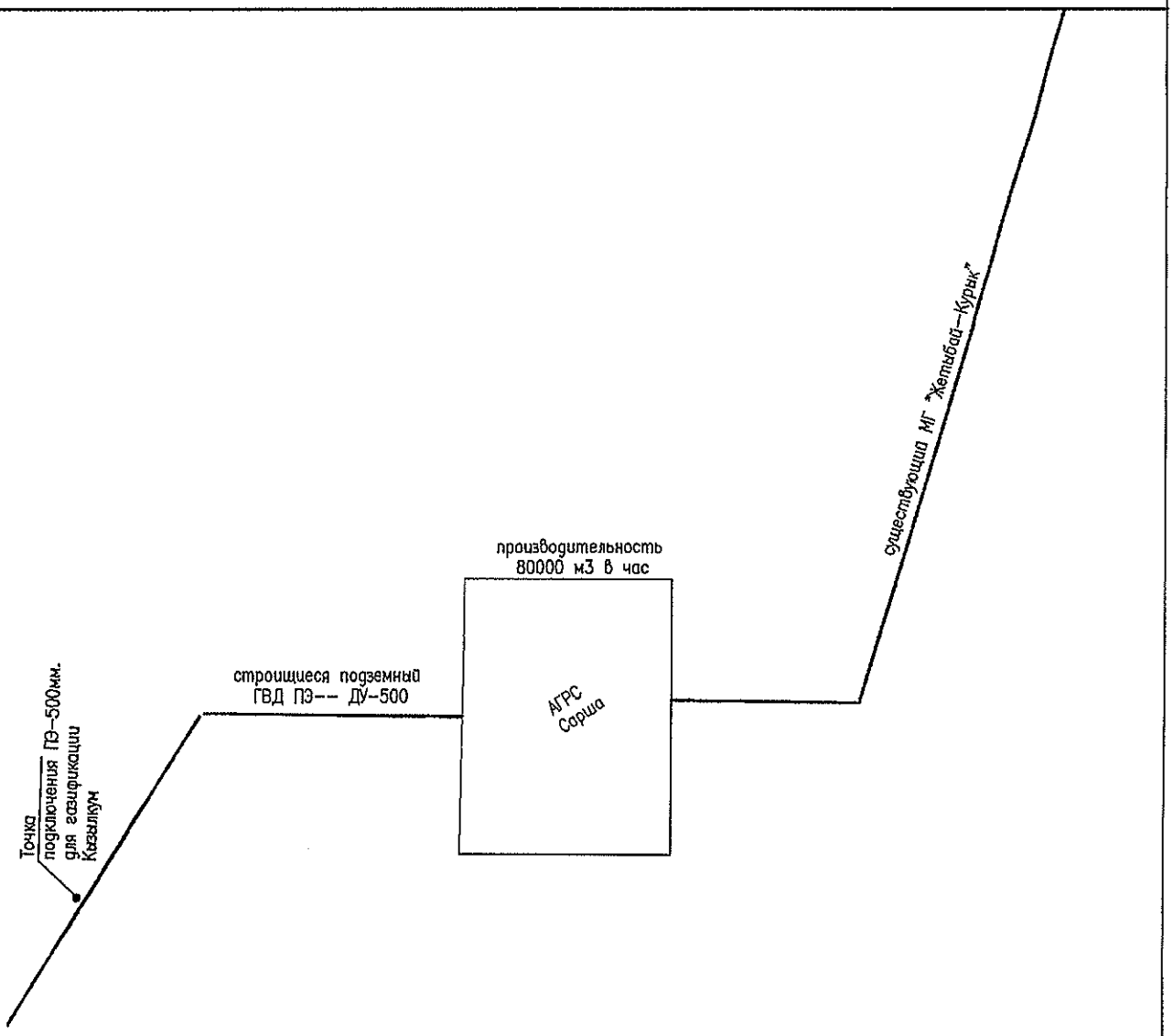

Условные обозначение

Карта координаты N 43*175.138 E 51*334.648

Исполнил	Сарыбасов К.К.	07.11.2023	Каракиянский район с.Курык Газификация местности Кызылкум
Согласовано	Айтниязов К.А.	07.11.2023	
Согласовано	Джидебаев С.Н.	07.11.2023	

"Қарақия аудандық құрылыс, сәулет және қала құрылысы бөлімі " мемлекеттік мекемесі

Государственное учреждение " Каракиянский районный отдел строительства, архитектуры и градостроительства"

Қарақия ауданы, көшесі ДОСАН БАТЫР, № 6 үй

Каракиянский район, улица ДОСАН БАТЫР, дом № 6

Бекітемін:
Утверждаю:

Қылаубаева Гулмира Толыбайқызы
(Т.А.Ә)(Ф.И.О)

Жобалауға арналған сәулет-жоспарлау тапсырмасы (СЖТ) Архитектурно-планировочное задание на проектирование (АПЗ)

Нөмірі: KZ41VUA00875445 **Берілген күні:** 14.04.2023 ж.
Номер: KZ41VUA00875445 **Дата выдачи:** 14.04.2023 г.

Объектің атауы: "Құрық селосынан Қызылқұм жеріне дейін газ құбырын тарту құрылысы" ЖСҚ-сын жасақтау;

Наименование объекта: Разработка ПСД по объекту " Строительство газопровода от села Курык до местности Кызылкум Каракиянского района" ;

Тапсырыс беруші (құрылыс салушы, инвестор): "Қарақия аудандық құрылыс, сәулет және қала құрылысы бөлімі" ММ;

Заказчик (застройщик, инвестор): ГУ "Каракиянский районный отдел строительства, архитектуры и градостроительства"

Қала (елді мекен): Маңғыстау облысы, Қарақия ауданы Мангистауская область, Каракиянский район

Город (населенный пункт): Маңғыстау облысы, Қарақия ауданы Мангистауская область, Каракиянский район.

Бұл құжат ҚР 2003 жылдың 7 қаңтарындағы «Электронды құжат және электронды сандық қол қою» туралы заңның 7 бабы, 1 тармағына сәйкес қағаз бетіндегі заңмен тең. Электрондық құжат www.elicense.kz порталында құрылған.Электрондық құжат түпнұсқасын www.elicense.kz порталында тексере аласыз.
Данный документ согласно пункту 1 статьи 7 ЗРК от 7 января 2003 года «Об электронном документе и электронной цифровой подписи» равнозначен документу на бумажном носителе. Электронный документ сформирован на портале www.elicense.kz. Проверить подлинность электронного документа вы можете на портале www.elicense.kz.

Сәулет-жоспарлау тапсырмасын (СЖТ) әзірлеу үшін негіздеме	Қала (аудан) әкімдігінің қаулысы немесе құқық белгілейтін құжат № Құрық ауылы әкімінің шешімі № 30 Решение акима село Курык №30 16.02.2023 (күні, айы, жылы)
Основание для разработки архитектурно-планировочного задания (АПЗ)	Постановление акимата города (района) или правоустанавливающий документ № Құрық ауылы әкімінің шешімі №30 Решение акима село Курык №30 от 16.02.2023 (число, месяц, год)

1. Учаскенің сипаттамасы

Характеристика участка

1.1	Учаскенің орналасқан жері	Маңғыстау облысы, Қарақия ауданы, Құрық ауылына қарасты "Қызылқұм" жерінен
	Местонахождение участка	Мангистауская область, Каракиянский район, земля " Кызылкум" села Курык
1.2	Салынған құрылыстың болуы (учаскеде бар құрылымдар мен ғимараттар, оның ішінде коммуникациялар, инженерлік құрылғылар, абаттандыру элементтері және басқалар)	Жобалау кезінде нақтылау
	Наличие застройки (строения и сооружения, существующие на участке, в том числе коммуникации, инженерные сооружения, элементы благоустройства и другие)	Уточнить при проектировании
1.3	Геодезиялық зерделенуі (түсірілімдердің болуы, олардың масштабтары)	Талап етіледі
	Геодезическая изученность (наличие съемок, их масштабы)	Требуется
1.4	Инженерлік-геологиялық зерделенуі (инженерлік-геологиялық, гидрогеологиялық, топырақ-ботаникалық және басқа іздестірулердің қолда бар материалдары)	Талап етіледі
	Инженерно-геологическая изученность (имеющиеся материалы инженерно-геологических, гидрогеологических, почвенно-ботанических и других изысканий)	Требуется

2. Жобаланатын объектінің сипаттамасы

Характеристика проектируемого объекта

2.1	Объектінің функционалдық мәні	Қызылқұм жеріне дейін газ құбырын тарту үшін
	Функциональное значение объекта	Для проведение газопровода в местность "Кызылкум"
2.2	Қабаттылығы	-
	Этажность	-
2.3	Жоспарлау жүйесі	Объектінің функционалдық мәнін ескере отырып, жоба бойынша

Бұл құжат ҚР 2003 жылдың 7 қаңтарындағы «Электронды құжат және электронды сандық қол қою» туралы заңның 7 бабы, 1 тармағына сәйкес қағаз бетіндегі заңмен тең. Электрондық құжат www.elicense.kz порталында құрылған.Электрондық құжат түпнұсқасын www.elicense.kz порталында тексере аласыз.
Данный документ согласно пункту 1 статьи 7 ЗРК от 7 января 2003 года «Об электронном документе и электронной цифровой подписи» равнозначен документу на бумажном носителе. Электронный документ сформирован на портале www.elicense.kz. Проверить подлинность электронного документа вы можете на портале www.elicense.kz.

	Планировочная система	По проекту с учетом функционального назначения объекта
2.4	Конструктивті схема	Жоба бойынша
	Конструктивная схема	По проекту
2.5	Инженерлік қамтамасыз ету	Орталықтандырылған. Бөлінген учаскенің шегінде инженерлік және алаңішілік дәліздер көздеу
	Инженерное обеспечение	Централизованное. Предусмотреть коридоры инженерных и внутриплощадочных сетей в пределах отводимого участка
2.6	Энергия тиімділік сыныбы	-
	Класс энергоэффективности	-

Бұл құжат ҚР 2003 жылдың 7 қаңтарындағы «Электронды құжат және электронды сандық қол қою» туралы заңның 7 бабы, 1 тармағына сәйкес қағаз бетіндегі заңмен тең. Электрондық құжат www.elicense.kz порталында құрылған.Электрондық құжат түпнұсқасын www.elicense.kz порталында тексере аласыз.
Данный документ согласно пункту 1 статьи 7 ЗРК от 7 января 2003 года «Об электронном документе и электронной цифровой подписи» равнозначен документу на бумажном носителе. Электронный документ сформирован на портале www.elicense.kz. Проверить подлинность электронного документа вы можете на портале www.elicense.kz.

3. Қала құрылысы талаптары		
Градостроительные требования		
3.1	Көлемдік-кеңістіктік шешім	Учаске бойынша іргелес объектілермен байланыстыру
	Объемно-пространственное решение	Увязать со смежными по участку объектами
3.2	Бас жоспар жобасы:	Жанасатын көшелердің тік жоспарлау белгілерінің егжей-тегжейлі жоспарлау жобасына, Қазақстан Республикасы құрылыстық нормативтік құжаттарының талаптарына сәйкес
	Проект генерального плана:	В соответствии ПДП, вертикальных планировочных отметок прилегающих улиц, требованиям строительных нормативных документов Республики Казахстан
	тік жоспарлау	Іргелес аумақтардың жоғары белгілерімен байланыстыру
	вертикальная планировка	Увязать с высотными отметками прилегающей территории
	абаттандыру және көгалдандыру	1. Жасыл екпелерді отырғызуды қамтамасыз ету қажет (ағаштарды, бұталарды және т.б) және тамшылатып суару ҚР ҚН 3.04-11-2013 сәйкес. 2. Қала аумағындағы орналасқан барлық жасыл көшеттер, қандай учаскеде орналасқаны, кімнің меншігінде болғанына қарамастан қаланың қорын құрайды. Ағаштарды қайта егу немесе кесіп бітіру, оның ішінде құрап қалғанды және ауруларды, тиісті мекемелердің рұқсат келісімсіз етілмейді
	благоустройство и озеленение	1. Необходимо предусмотреть посадку зеленых насаждений (деревьев, кустарников итд.) и капельное орошение согласно СП РК 3.01-105-2013 2. Все зеленые насаждения, находящиеся на территории города, независимо от того, на каких участках и в чьем ведении они находятся, образуют городской зеленый фонд. Пересадка или вырубка деревьев, в том числе сухостойных и больных, без разрешения соответствующих организации не допускается
	автомобильдер тұрағы	ҚР ЕЖ 3.01-101-2013 сәйкес
	парковка автомобилей	Согласно СП РК 3.01-101-2013
	топырақтың құнарлы қабатын пайдалану	Суалдырылатын аумақтардың дренаж жөніндегі шараларын қарастыруды алдын ала ескеру. Құрылыстың бастапқы кезеңінде, жердің құнарлы қабаты кесілген кезде, болашақта аумақты көгалдандыру мақсатында жердің құнарлы қабатын пайдалану қажет
	использование плодородного слоя почвы	При начальном этапе строительства, когда плодородный слой земли срезается, необходимо использовать плодородный слой земли в дальнейших целях при посадке и озеленения территории. Предусмотреть мероприятия по дренажу орошаемых территорий

Бұл құжат ҚР 2003 жылдың 7 қаңтарындағы «Электронды құжат және электронды сандық қол қою» туралы заңның 7 бабы, 1 тармағына сәйкес қағаз бетіндегі заңмен тең. Электрондық құжат www.elicense.kz порталында құрылған.Электрондық құжат түпнұсқасын www.elicense.kz порталында тексере аласыз.
Данный документ согласно пункту 1 статьи 7 ЗРК от 7 января 2003 года «Об электронном документе и электронной цифровой подписи» равнозначен документу на бумажном носителе. Электронный документ сформирован на портале www.elicense.kz. Проверить подлинность электронного документа вы можете на портале www.elicense.kz.

	шағын сәулет нысандары	Жобада шағын сәулеттік формалардың жиынтығын орналастыру қажет (шырақтар, отырғыштар, урналар, гүлшелер итд.) ҚР ҚН 8.02-15-2007 сәйкес
	малые архитектурные формы	Необходимо предусмотреть в проекте размещение набора малых архитектурных форм (скамьи, урны, цветочницы итд.) Согласно СН РК 8.02-15-2007
	жарықтандыру	Жарықтандыру шамдарының жоғарғы көркемдік-әшекей сапасын жасау. Объектінің әшекейлі жарық болуын қарастыру. Көше шамдардың орналасқан орнын көздеу
	освещение	Предложить в проекте фонари освещения с высокими художественно-декоративными качествами . Предусмотреть декоративную подсветку объекта (ночное световое оформление).

4. Сәулет талаптары

Архитектурные требования

4.1	Сәулеттік келбетінің стилистикасы	Объектінің функционалдық ерекшеліктеріне сәйкес сәулеттік келбетін қалыптастыру
	Стилистика архитектурного образа	Сформировать архитектурный образ в соответствии с функциональными особенностями объекта
4.2	Қоршап тұрған құрылыс салумен өзара үйлесімдік сипаты	Объектінің орналасқан жеріне және қала құрылысы мәніне сәйкес
	Характер сочетания с окружающей застройкой	В соответствии с местоположением объекта и градостроительным значением
4.3	Түсіне қатысты шешім	Келісілген эскиздік жобаға сәйкес
	Цветовое решение	Согласно согласованному эскизному проекту
4.4	Жарнамалық-ақпараттық шешім, оның ішінде:	«Қазақстан Республикасындағы тіл туралы» Қазақстан Республикасының 1997 жылғы 11 ші лдедегі Заңының 21-бабына сәйкес жарнамалық-ақпараттық қондырғыларды көздеу
	Рекламно-информационное решение, в том числе:	Предусмотреть рекламно-информационные установки согласно статье 21 Закона Республики Казахстан от 11 июля 1997 года «О языках в Республике Казахстан»
	түнгі жарықпен безендіру	Жарықтандыру шамдарының жоғарғы көркемдік-әшекей сапасын жасау. Объектінің әшекейлі жарық болуын қарастыру. Көше шамдардың орналасқан орнын көздеу
	ночное световое оформление	Предложить в проекте фонари освещения с высокими художественно-декоративными качествами . Предусмотреть декоративную подсветку объекта (ночное световое оформление).
4.5	Кіреберіс тораптар	Кіреберіс тораптарға назар аударуды ұсыну
	Входные узлы	Предложить акцентирование входных узлов
4.6	Халықтың мүмкіндігі шектеулі топтарының өмір сүруі үшін жағдай жасау	Іс-шараларды Қазақстан Республикасы құрылыстық нормативтік құжаттарының нұсқаулары мен талаптарына сәйкес көздеу; мүгедектердің ғимаратқа қолжетімділігін көздеу, пандустар, арнайы кірме

Бұл құжат ҚР 2003 жылдың 7 қаңтарындағы «Электронды құжат және электронды сандық қол қою» туралы заңның 7 бабы, 1 тармағына сәйкес қағаз бетіндегі заңмен тең. Электрондық құжат www.elicense.kz порталында құрылған.Электрондық құжат түпнұсқасын www.elicense.kz порталында тексере аласыз.
Данный документ согласно пункту 1 статьи 7 ЗРК от 7 января 2003 года «Об электронном документе и электронной цифровой подписи» равнозначен документу на бумажном носителе. Электронный документ сформирован на портале www.elicense.kz. Проверить подлинность электронного документа вы можете на портале www.elicense.kz.

		жолдар мен мүгедектер арбаларының өту жолдарын көздеу
	Создание условий для жизнедеятельности маломобильных групп населения	Предусмотреть мероприятия в соответствии с указаниями и требованиями строительных нормативных документов Республики Казахстан; предусмотреть доступ инвалидов к зданию, предусмотреть пандусы, специальные подъездные пути и устройства для проезда инвалидных колясок
4.7	Дыбыс-шу көрсеткіштері бойынша шарттарды сақтау	Қазақстан Республикасы құрылыстық нормативтік құжаттарының талаптарына сәйкес
	Соблюдение условий по звукошумовым показателям	Согласно требованиям строительных нормативных документов Республики Казахстан
5. Сыртқы әрлеуге қойылатын талаптар		
Требования к наружной отделке		
5.1	Цоколь	Жобаға сәйкес
	Цоколь	Согласно проекту
5.2	Қасбет	Декоративті әрлеу материалдары (сәндік тас, травертин, аглай, фибробитон, керамогранит және т.б.) ұсынылады. Сәндік сылақ пен бояу болмайды. 2. Фасад Ограждающие конструкций. Бейне бақылау орнату.
	Фасад	Необходимо предложить декоративные отделочные материалы (декоративный камень, травертин, аглай, фибробитон, керамогранит и др). Исключить декоративную штукатурку и покраску. Установка видеонаблюдения.
	Қоршау конструкциялары	-
	Ограждающие конструкции	-
6. Инженерлік желілерге қойылатын талаптар		
Требования к инженерным сетям		
6.1	Жылумен жабдықтау	Техникалық шарттарға сәйкес (ТШ № , -)
	Теплоснабжение	Согласно техническим условиям (ТУ № от -)
6.2	Сумен жабдықтау	Техникалық шарттарға сәйкес (ТШ № , -)
	Водоснабжение	Согласно техническим условиям (ТУ № от -)
6.3	Кәріз	Техникалық шарттарға сәйкес (ТШ № , -)
	Канализация	Согласно техническим условиям (ТУ № от -)
6.4	Электрмен жабдықтау	Техникалық шарттарға сәйкес (ТШ № , -)
	Электроснабжение	Согласно техническим условиям (ТУ № от -)
6.5	Газбен жабдықтау	Техникалық шарттарға сәйкес (ТШ № , -)
	Газоснабжение	Согласно техническим условиям (ТУ № от -)
6.6	Телекоммуникациялар және телерадиохабар	Техникалық шарттарға (ТШ № ,) және нормативтік

Бұл құжат ҚР 2003 жылдың 7 қаңтарындағы «Электронды құжат және электронды сандық қол қою» туралы заңның 7 бабы, 1 тармағына сәйкес қағаз бетіндегі заңмен тең. Электрондық құжат www.elicense.kz порталында құрылған.Электрондық құжат түпнұсқасын www.elicense.kz порталында тексере аласыз.
Данный документ согласно пункту 1 статьи 7 ЗРК от 7 января 2003 года «Об электронном документе и электронной цифровой подписи» равнозначен документу на бумажном носителе. Электронный документ сформирован на портале www.elicense.kz. Проверить подлинность электронного документа вы можете на портале www.elicense.kz.

		құжаттарға сәйкес
	Телекоммуникации и телерадиовещания	Согласно техническим условиям (№ от) и требований нормативным документам
6.7	Дренаж (қажет болған жағдайда) және нөсерлік кәріз	Техникалық шарттарға сәйкес (ТШ № , -)
	Дренаж (при необходимости) и ливневая канализация	Согласно техническим условиям (ТУ № от -)
6.8	Стационарлы суғару жүйелері	Техникалық шарттарға сәйкес (ТШ № , -)
	Стационарные поливочные системы	Согласно техническим условиям (ТУ № от -)

7. Құрылыс салушыға жүктелетін міндеттемелер

Обязательства, возлагаемые на застройщика

7.1	Инженерлік іздестірулер бойынша	Жер учаскесін игеруге инженерлік-геологиялық зерттеуді өткізгеннен, геодезиялық орналастырылғаннан және оның шекарасы нақты (жергілікті жерге) бекітілгеннен кейін кірісу
	По инженерным изысканиям	Приступать к освоению земельного участка разрешается после проведения инженерно-геологического исследования, геодезического выноса и закрепления его границ в натуре (на местности)
7.2	Қолданыстағы құрылыстар мен ғимараттарды бұзу (көшіру) бойынша	"Қазақстан Республикасындағы сәулет, қала құрылысы және құрылыс қызметі" туралы заңына сәйкес
	По сносу (переносу) существующих строений и сооружений	"Қазақстан Республикасындағы сәулет, қала құрылысы және құрылыс қызметі" туралы заңына сәйкес
7.3	Жер асты және жер үсті коммуникацияларын ауыстыру бойынша	Ауыстыру (орналастыру) туралы техникалық шарттарға сәйкес не желілер мен құрылыстарды қорғау жөніндегі іс-шараларды жүргізу
	По переносу существующих подземных и надземных инженерных коммуникаций	Согласно техническим условиям на перенос (вынос) либо на проведения мероприятия по защите сетей и сооружений
7.4	Жасыл көшеттерді сақтау және/немесе отырғызу бойынша	Құрылыс алаңы қойылған үлгінің дуалымен коршаулы қажет (3 метр ұзындығы түрлі түсті профнастил). Жұмыстардың орындаушысыжүргізуші мерзімдер туралы (объектің паспорті , жобалаушы мен мердігерді координаталар мен контактілерді көрсетіңіз) және уақытша колайсыздықтар үшін тұрғындарға кешірім туралы мәліметті орналастыру қәжет. Құрылыс-монтаж жұмыстарына рұқсат алмай құрылыс алаңын қоршауға болмайды. Құрылыс жұмыстары ұйымдастыру барысында табиғи қоршаған ортаны қорғау жөнінде шаралар және жұмыстарды көздеу қажет, құрылыс материалдарын жинамаңыз, құрылыс қоқыстарын уақтылы алып тастаңыз. Қалалық аумағындағы құрылыс алаңында көлік дөңгелектерін тазалайтын және жуу орнын орналастыру, сонымен қатар құрылыс қоқыстарын жинайтын бункер немесе құрылғылар орналастыру қажет. Нысанның қасбеті жүйелі түрде тазалануы, қажет болғанда, әрлеу материалын және табиғатын, сондай-ақ ғимараттардың қабырғаларының беттерін

Бұл құжат ҚР 2003 жылдың 7 қаңтарындағы «Электронды құжат және электронды сандық қол қою» туралы заңның 7 бабы, 1 тармағына сәйкес қағаз бетіндегі заңмен тең. Электрондық құжат www.elicense.kz порталында құрылған.Электрондық құжат түпнұсқасын www.elicense.kz порталында тексере аласыз.
Данный документ согласно пункту 1 статьи 7 ЗРК от 7 января 2003 года «Об электронном документе и электронной цифровой подписи» равнозначен документу на бумажном носителе. Электронный документ сформирован на портале www.elicense.kz. Проверить подлинность электронного документа вы можете на портале www.elicense.kz.

		(ластану дәрежесі мен түстің жоғарылауы, жоғары температура, қабаттың бұзылуы) ескере отырып, керек.
	По сохранению и/или пересадке зеленых насаждений	Пересадка зеленых насаждений осуществляется в течение года при условии соблюдения специальных технологий пересадок. В целях эффективной приживаемости деревьев лиственных и хвойных пород их пересадку рекомендуется проводить в период с наступления осени до ранней весны. Вырубка (пересадка) деревьев на землях общего пользования производится организациями, обслуживающими данный земельный участок по разрешению уполномоченного органа. Вырубка (пересадка) деревьев осуществляется по разрешению уполномоченного органа в соответствии с Законом о разрешениях, при предоставлении гарантийного письма от физических и юридических лиц о компенсационной посадке взамен вырубленных деревьев.
7.5	Учаскенің уақытша қоршау құрылысы бойынша	Құрылыс алаңы қойылған үлгінің дуалымен коршаулы қажет. Құрылыс жұмыстары ұйымдастыру барысында табиғи қоршаған ортаны қорғау жөнінде шаралар және жұмыстарды көздеу қажет (шаңға қарсы экрандар және т.б.)
	По строительству временного ограждения участка	Строительная площадка должна быть огорожена по всему периметру забором установленного образца. Во время производства работ соблюдать правила техники безопасности, обеспечить работу по очистке и уборке территории
8	Қосымша талаптар	1. Ғимараттағы ауа баптау жүйесін жобалау кезінде (жобада орталықтандырылған суық сумен жабдықтау және ауа баптау көзделмеген жағдайда) ғимарат қасбеттерінің сәулеттік шешіміне сәйкес жергілікті жүйелердің сыртқы элементтерін орналастыруды көздеу қажет. Жобаланатын ғимараттың қасбеттерінде жергілікті ау баптау жүйелерінің сыртқы элементтерін орналастыруға арналған жерлерді (бөліктер, маңдайшалар, балкондар және т.б.) көздеу қажет. 2. Ресурс үнемдеу және қазіргі заманғы энергия үнемдеу технологиялары бойынша материалдарды қолдану.
	Дополнительные требования	1. При проектировании системы кондиционирования в здании (в том случае, когда проектом не предусмотрено централизованное холодоснабжение и кондиционирование) необходимо предусмотреть размещение наружных элементов локальных систем в соответствии с архитектурным решением фасадов здания. На фасадах проектируемого здания предусмотреть места (ниши, выступы, балконы и т.д.) для размещения наружных элементов локальных систем кондиционирования. 2. Применить материалы по ресурсосбережению и современных энергосберегающих технологий.
9	Жалпы талаптар	1. Жобаны (жұмыс жобасын) әзірлеу кезінде Қазақстан Республикасының сәулет, қала құрылысы

Бұл құжат ҚР 2003 жылдың 7 қаңтарындағы «Электронды құжат және электронды сандық қол қою» туралы заңның 7 бабы, 1 тармағына сәйкес қағаз бетіндегі заңмен тең. Электрондық құжат www.elicense.kz порталында құрылған.Электрондық құжат түпнұсқасын www.elicense.kz порталында тексере аласыз.
Данный документ согласно пункту 1 статьи 7 ЗРК от 7 января 2003 года «Об электронном документе и электронной цифровой подписи» равнозначен документу на бумажном носителе. Электронный документ сформирован на портале www.elicense.kz. Проверить подлинность электронного документа вы можете на портале www.elicense.kz.

		және құрылыс қызметі саласындағы қолданыстағы заңнамасының нормаларын басшылыққа алуы қажет. 2. Қаланың (ауданның) бас сәулетшісімен келісу: - эскиздік жоба (жаңа құрылыс кезінде). 3. Құрылыс жобасына сараптама жүргізу (Қазақстан Республикасының сәулет, қала құрылысы және құрылыс қызметі саласындағы қолданыстағы заңнамамен белгілінген жағдайда). 4. Құрылыс-монтаждау жұмыстарының басталғандығы туралы хабарлама беру. 5. Салынған объектіні қабылдау және пайдалануға беру. (қабылдау түрі).
	Общие требования	1. При разработке проекта (рабочего проекта) необходимо руководствоваться нормами действующего законодательства Республики Казахстан в сфере архитектурной, градостроительной и строительной деятельности. 2. Согласовать с главным архитектором города (района): - Эскизный проект (при новом строительстве). 3. Провести экспертизу проекта строительства (в случаях, установленных законодательством Республики Казахстан в сфере архитектурной и строительной деятельности). 4. Подать уведомление о начале строительно-монтажных работ. 5. Приемка и ввод в эксплуатацию построенного объекта (тип приемки).

Ескертпелер:

Примечания:

1. Жер учаскесін таңдау актісі негізінде СЖТ берілсе, СЖТ жер учаскесіне тиісті құқық туындаған кезден бастап күшіне енеді.

СЖТ және ТШ жобалау (жобалау-сметалық) құжаттаманың құрамында бекітілген құрылыстың бүкіл нормативтік ұзақтығының мерзімі шегінде қолданылады.

В случае предоставления АПЗ на основании акта выбора земельного участка, АПЗ вступает в силу с момента возникновения соответствующего права на земельный участок.

АПЗ и ТУ действуют в течение всего срока нормативной продолжительности строительства, утвержденного в составе проектной (проектно-сметной) документации.

2. СЖТ шарттарын қайта қарауды талап ететін жағдайлар туындаған кезде, оған өзгерістерді тапсырыс берушінің келісімі бойынша енгізілуі мүмкін.

В случае возникновения обстоятельств, требующих пересмотра условий АПЗ, изменения в него вносятся по согласованию с заказчиком.

3. СЖТ-да жазылған талаптар мен шарттар меншік нысанына және қаржыландыру көздеріне қарамастан инвестициялық процестің барлық қатысушылары үшін міндетті.

Требования и условия, изложенные в АПЗ, обязательны для всех участников инвестиционного процесса независимо от форм собственности и источников финансирования.

4. Тапсырыс берушінің СЖТ-да қамтылған талаптармен келіспеуі сот тәртібімен шағымдалуы мүмкін.

Несогласие заказчика с требованиями, содержащимися в АПЗ, обжалуется в судебном порядке.

Қылаубаева Гулмира Толыбайқызы

Электрондық құжат www.elicense.kz порталында құрылған.Электрондық құжат түпнұсқасын www.elicense.kz порталында тексере аласыз.
Данный документ согласно пункту 1 статьи 7 ЗРК от 7 января 2003 года «Об электронном документе и электронной цифровой подписи» равнозначен документу на бумажном носителе. Электронный документ сформирован на портале www.elicense.kz. Проверить подлинность электронного документа вы можете на портале www.elicense.kz.

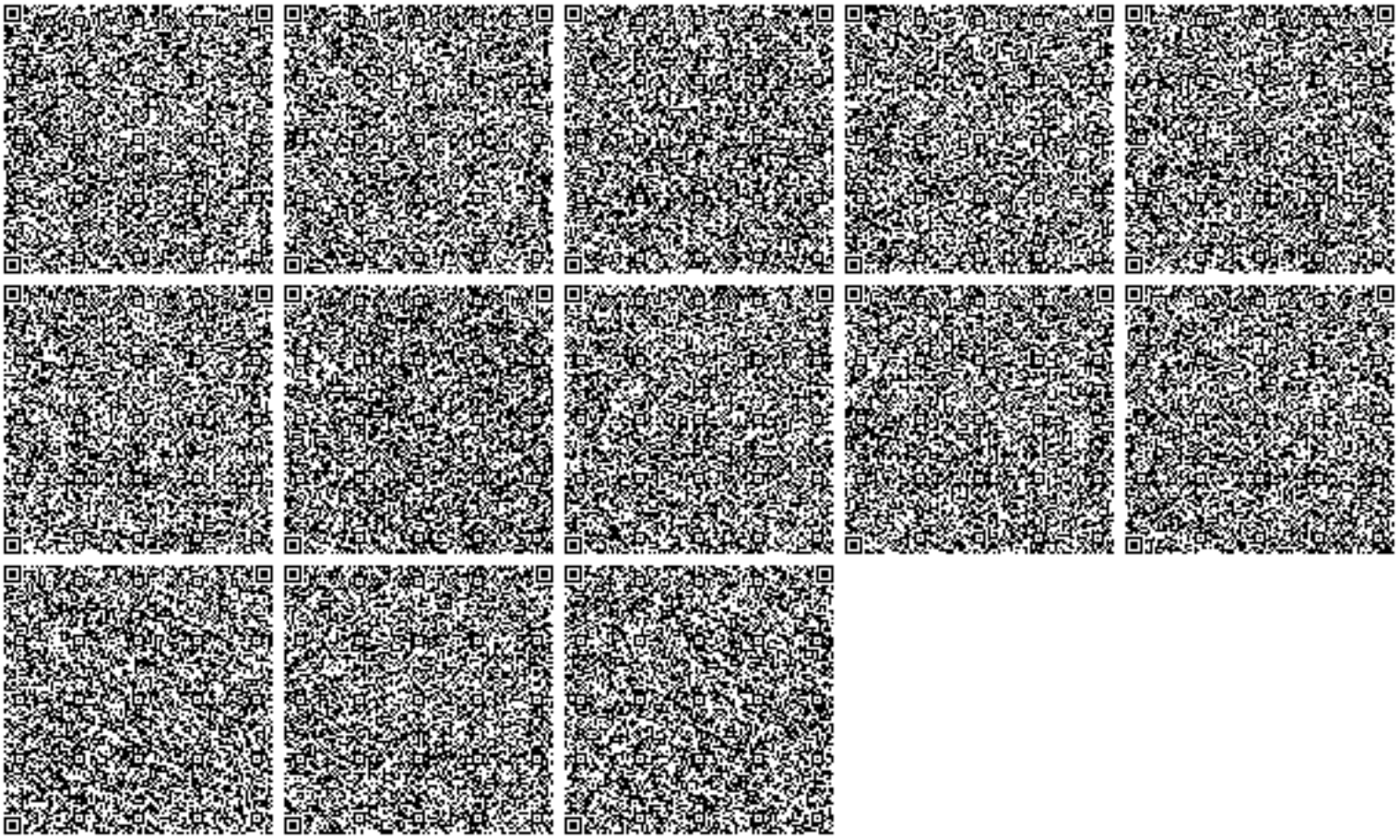

Бұл құжат ҚР 2003 жылдың 7 қаңтарындағы «Электронды құжат және электронды сандық қол қою» туралы заңның 7 бабы, 1 тармағына сәйкес қағаз бетіндегі заңмен тең. Электрондық құжат www.elicense.kz порталында құрылған.Электрондық құжат түпнұсқасын www.elicense.kz порталында тексере аласыз.
Данный документ согласно пункту 1 статьи 7 ЗРК от 7 января 2003 года «Об электронном документе и электронной цифровой подписи» равнозначен документу на бумажном носителе. Электронный документ сформирован на портале www.elicense.kz. Проверить подлинность электронного документа вы можете на портале www.elicense.kz.

АКТ

выбора трассы газопровода высокого давления и газорегуляторного пункта под намечаемое строительство по рабочему проекту «Разработка ПСД **«Строительство газопровода от села Курык до местности Кызылкум Каракиянского района»**

с.Курык «11» июля 2023 г.

Комиссия в составе:

Председатель комиссии:

1. Руководитель отдела «Каракиянский районный отдел стройтельства» Кылаубаева Гулмира

Члены комиссии:

2. АО «КазТрансГаз-Аймак» Джидебаев Серік
3. Каракиянский районный отдел предпринимательства и сельского хозяйства Құсайнов Сәбит
4. Каракиянский районный отдел жилищно-коммунального хозяйства,пассажирского транспорта и автомобильных дорог Шапағат Сырым
5. Каракиянский районный отдел земельных отношений, архитектуры и градостроительства Есенкелдіұлы Сыдиық
6. АО «МРЭК» Отарбаев Аскар
7. Главный инженер проекта ТОО «ЕрГрупПроект» Калыбеков Б.Е.

В присутствии представителей всех заинтересованных организаций произведено обследование территории, с целью выбора земельного участка под размещение трассы газопровода высокого давления и места установки газорегуляторного пункута для понижения давления газа в местности Кызылкум Каракиянского района.

Точка врезки предусмотрена от строящегося газопровода высокого давления Ду500мм, ПЭ100 давлением до Р=1.2МПа.

На точке врезки предусматривается установка газорегуляторного пункта блочного типа (ПГБ) с узлом учета расхода газа для понижения давления газа с высокого I-категории (Р=0.6-1.2МПа) на высокое давление II-категории (Р=0.3-0.6МПа).

После проектируемого ПГБ запроектирована прокладка газопровода высокого давления II-категории (Р=0.3-0.6МПа) до абонентов (Крестьянских хозяйств). На выходе газопровода к абонентам предусматривается установка отключающего устройства.

Трасса газопровода высокого давления II-категории (Р=0.3-0.6МПа) пролегает по равнинной местности.

При обследовании была использована плановая основа в М 1:10 000.

На выбранных участках отсутствуют захоронения, могильники и археологические памятники.

Ситуационная схема с намечаемой трассой газопровода и местом установки газорегуляторного пункта (ПГБ) прилагается на 1 листе (см. Приложения №1).

Координаты трассы газопровода прилагается (см. Приложения №2).

Мы нижеподписавшиеся:

Руководитель отдела «строительства Каракиянского района» Кылаубаева Гулмира

АО «КазТрансГаз-Аймак» Джидебаев Серік

Каракиянский районный отдел
предпринимательства и сельского хозяйства Құсайнов Сәбит

Каракиянский районный отдел
жилищно-коммунального хлзяйства
и автомобильных дорог Шапағат Сырым

Каракиянский районный отдел земельных отношений,
архитектуры и градостроительства Есенкелдіұлы Сыдиық

АО «МРЭК» Отарбаев Аскар

Главный инженер проекта ТОО «ЕрГрупПроект» Калыбеков Б.Е.

Приложения №1.

Ситуационная схема намечаемой трассы газопровода и места установки газорегуляторного пункта (ПГБ)

Схема-1

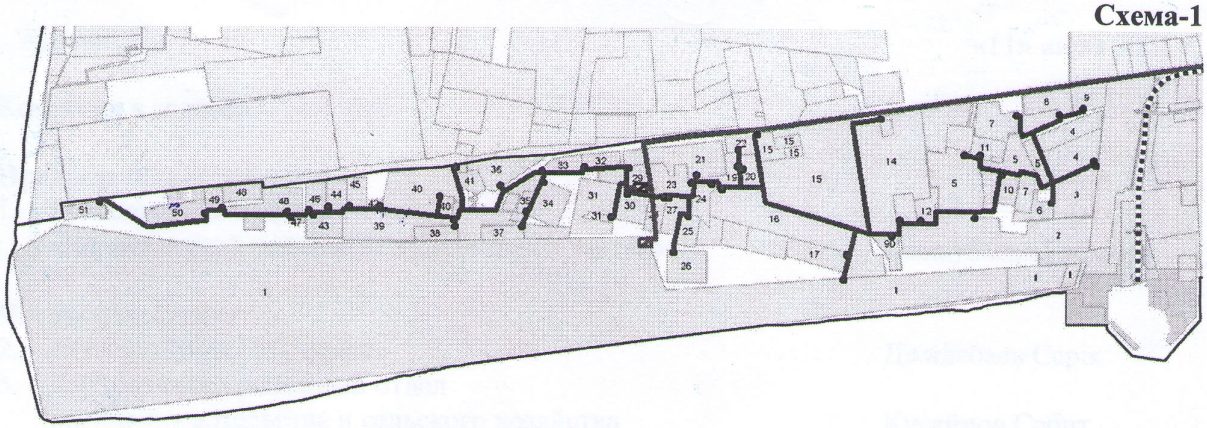

Схема-2

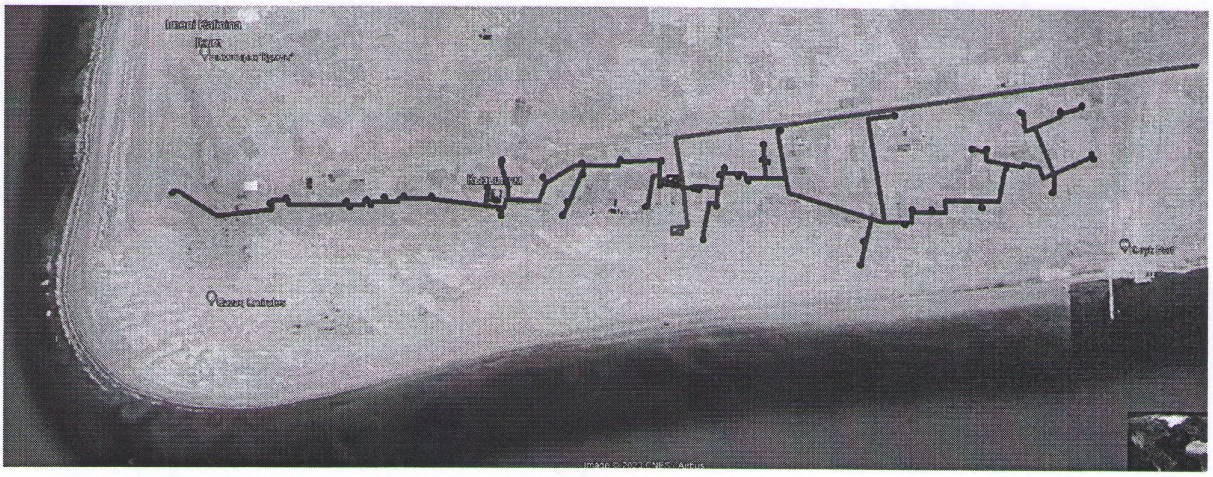

ҚҰРЫҚ АУЫЛЫНЫҢ
ӘКІМІ

АКИМ
СЕЛА КУРЫК

ШЕШІМ **РЕШЕНИЕ**

16.02.2023 № 30

Құрық ауылы

село Курык

Қарақия аудандық құрылыс, сәулет және қала құрылыс бөліміне Қарақия ауданы, Құрық ауылына қарасты «Қызылқұм» жеріне дейін газ құбырын тарту жұмыстарына жобалық сметалық құжаттама жасақтауға уақытша (өтеусіз) жер пайдалану құқымен беру туралы

Қазақстан Республикасының 2003 жылғы 20 маусымдағы № 442-II Жер Кодексін, «Қазақстан Республикасындағы жергілікті мемлекеттік басқару және өзін-өзі басқару туралы» 2001 жылғы 23 қаңтардағы № 148-II Заңына және Қарақия аудандық құрылыс, сәулет және қала құрылыс бөлімінің 14.02.2023 жылғы № 01-39-50 санды хатына сәйкес, ауыл әкімі **ШЕШІМ ҚАБЫЛДАДЫ:**

1. Қарақия ауданы, Құрық ауылына қарасты «Қызылқұм» жерінен 0,6 гектар жер учаскесі есептен шығарылсын.

2. Осы шешімнің 1-ші тармағына сәйкес есептен шығарылған жер телімі Қарақия аудандық құрылыс, сәулет және қала құрылыс бөліміне Қарақия ауданы, Құрық ауылына қарасты «Қызылқұм жеріне дейін газ құбырын тарту үшін» жобалық сметалық құжаттама жасақтауға 0,6 гектар жер телімі 1 (бір) жылға уақытша (өтеусіз) жер пайдалану құқығымен берілсін.

3.Осы шешім қол қойылған күннен бастап күшіне енеді.

Әкім **Ғ.Салихов**

001018

«УТВЕРЖДАЮ»
Руководитель
ГУ «Каракиянский районный
отдел строительства»
_____ Г.Кылаубаева
«___» _____ 2023г

ЗАДАНИЕ НА ПРОЕКТИРОВАНИЕ 01.11.2023г.

Разработка ПСД по объекту: «Строительство газопровода от села Курык до местности Кызылкум Каракиянского района Мангистауской области»

№ п/п	Перечень основных данных и требований	Содержание основных данных и требований
1	Основание для проектирования	Протокол об бюджетной комиссии №1 от 12.01.2023г
2	Вид строительства	Новое
3	Стадийность проектирования	Одностадийное: Рабочий проект
4	Требования по вариантной и конкурсной разработке	Одновариантная
5	Особые условия строительства	Климат района континентальный, сейсмичность не менее 6 баллов, согласно СП РК 2.03-30-2017
6	Основные технико-экономические показатели объекта, в т.ч. мощность, производительность, производственная программа	Проектом предусмотреть: -51 крестьянского хозяйства в местности Кызылкум должен обеспечивать газопроводом
7	Основные требования к инженерному оборудованию	Основные требования: - выполнить топогеодезические работы; - выполнить инженерно-геологические работы; - все необходимые работы выполнить согласно СНиП РК 3.02-01-2011.
8	Требования к технологии, режиму предприятия	Непрерывный (круглосуточный)
9	Требования к режиму безопасности и гигиене труда	Согласно СНиП «Охрана труда и техника безопасности»
10	Выделение очередей, в том числе пусковых комплексов и этапов, требования по перспективному расширению предприятия.	Не требуется.
11	Требования к архитектурно-строительным, объемно-планировочным и конструктивным решениям	Основные требования конструктивным решениям и материалам: - проектом предусмотреть применение местных стандартных материалов.
12	Требования и условия в разработке природоохранных мер и мероприятий	Разработать раздел ОВОС - Совместно с заказчиком получить положительное экологическое заключения
13	Требования к инженерным изысканиям	Инженерно-геодезическое изыскание выполнить в соответствии с требованиями СНиП
14	Согласования проекта	- Должен соправождат проект при получение положительного заключения
15	Количество экземпляров проектной документации	4 экземпляра + 1 экземпляр на электронном носителе (CD-диск) в программах «Автокад» и «ПДФ», смета в программе АВС и Word.
16	Расчетная стоимость по объекту С НДС	1 987 015,457 тыс. тенге

17	Приложения:	Вместе с заданием на проектирование Заказчик передает: -АПЗ; -Решение Акима об отводе земельного участка; -Техусловия на подключение к инженерным сетям; -Другие материалы
18	Дополнение	ПГБ (Газорегуляторные пункты блочного типа) и ПЭ фитинги принять по прайс листам. Утвердить с заказчиком перечень на оборудования, материалов и изделии согласно рабочего проекта.

Составил гл.спец **А.Тимурұлы**

СМЕТА №110-2023

на проектные (изыскательские) работы

Наименование строительства: ***РП «Строительство газопровода от села Курык до местности Кызылкум Каракиянского района Мангистауской области»***

Наименование проектной (изыскательской) организации: ***ТОО «Бірлестік»***

№ п/п	Характеристика предприятия, здания, сооружения или виды работ	№ части, главы, таблицы, пунктов указывающих к разделу или главе сборника цен на проектные работы для строительства	Расчет стоимости	Стоимость, тыс. тенге
1	**2**	**3**	**4**	**5**
1	**Газопроводы давлением до 1,2 МПа, условным диаметром до 400 мм включительно, протяженностью свыше 20 до 30 км** где $X_{зад}$= 26,333 км - *значение базового показателя;*	*СЦП РК 8.03-01-2021* *по разделу 1. Предприятия по добыче, транспорту и переработке нефти и газа, таблица 1701-0502-01-Внеплощадочные сети газоснабжения, пункт 8* *а= 2940,0 тыс. тг б= 255,0 тыс. тг*	$C_{рас} = (A + B* X_{зад})*K_{рд}*K_1$ $C_{рас}$ = (1441+255 * 26,333) *1,15*0,6	5 627,581
	Коэффициенты: $K_{рп}$=1,15 - Коэффициент отношения к стоимости разработки рабочей документации «Рабочий проект» K_1=0,6 – Коэффициент определения стоимости проектирования газопроводов вне населенных пунктов	*СЦП РК 8.03-01-2021* *по разделу 1. таблица 1701-0502-01 пункт 8,* *прим. п.2*		
2	Газорегуляторный пункт, расход газа свыше 8.5 до 40 тыс. м³/час где $X_{зад}$=13,5 тыс. м3/час – *значение базового показателя;* N= 1 - *количество объектов*	*СЦП РК 8.03-01-2021* *по разделу 1. Предприятия по добыче, транспорту и переработке нефти и газа, таблица 1701-0501-01-Внутренние устройства газоснабжения, п. 13* *а= 1406,0 тыс. тг* *в = 16 тыс. тг*	$C_{рас} = (A + B* X_{зад})*K_{рд}*K_1$ $C_{рас}$ = (1406+16*13,5)*1,13*1	1 832,860
	Коэффициенты: $K_{рп}$=1,13 – Коэффициент отношения к стоимости разработки рабочей документации «Рабочий проект»	*СЦП РК 8.03-01-2021* *по разделу 1. Таблица 1701-0502-01 п 13.*		
3	Разработка раздела ОВОС	*По договору*		200,000
4	Переход газопроводом под железными и автомобильными дорогами способом прокола при продавливания	*СЦП РК 8.03-01-2021 раздел 1, Подраздел 5, Газовая промышленность Глава1, Таб. 1701-0502-02-Переходы трубопроводом п.1. а=216, к2=2,97*	216*2,97*4	2 566,080
7	Выбор трассы газопровода	*СЦП РК 8.03-01-2021 раздел 1, Подраздел 3, Газовая промышленность п.4.*	3%	168,827
8	Выбор площадки под ГРП	*СЦП РК 8.03-01-2021 раздел 1, Подраздел 3, Газовая промышленность п.4.*	8%	146,629
9	Топографическая съемка на незастроенной территории	*По договору*		1 100,000
10	Геологические изыскания	*По договору*		600,000
Итого				12 241,977
НДС (12%)				1 469,037
Всего с НДС				**13 711,014**

Итого по смете: Тринадцать миллионов семьсот одиннадцать тысяч четырнадцать тенге, в том числе НДС.

ТОО " Бірлестік " Жолшиева А.

«ҚАРАҚИЯ АУДАНДЫҚ
ҚҰРЫЛЫС, СӘУЛЕТ ЖӘНЕ ҚАЛА
ҚҰРЫЛЫСЫ БӨЛІМІ»
МЕМЛЕКЕТТІК МЕКЕМЕСІ

ГОСУДАРСТВЕННОЕ УЧРЕЖДЕНИЕ
«КАРАКИЯНСКИЙ РАЙОННЫЙ
ОТДЕЛ СТРОИТЕЛЬСТВА,
АРХИТЕКТУРЫ И
ГРАДОСТРОИТЕЛЬСТВА»

Қазақстан Республикасы, Маңғыстау облысы, 130300,
Қарақия ауданы, Құрық селосы, Досан батыр көшесі № 6 үй,
телефон (72937) 2-19-88, факс (72937) 2-19-98
E-mail: Karakiastroi@mail.ru

Республика Казахстан, Мангистауская область, 130300,
Каракиянский район, село Курык, ул. Досан батыра, дом № 6
телефон (72937) 2-19-88, факс (72937) 2-19-98
E-mail: Karakiastroi@mail.ru

01-39 № 222
11.07.2023

Справка

по объекту: «Строительство газопровода от села Курык до местности Кызылкум Каракиянского района»

Всего абонентов (Крестьянские хозяйства) – **51 КХ.**

Расход газа на каждый КХ – **264 нм3/час;**

В том числе:

- приготовление пищи – **1,2 нм3/час;**
- отопление жилого дома – **2,8 нм3/час;**
- для теплиц – **260 нм3/час;**

Список абонентов по объекту: **«Строительство газопровода от села Курык до местности Кызылкум Каракиянского района»**

№	Кадастровый номер	Владелец	Примечание
1	13-197-001-1952	Есенгельдина Кундыз	
	13-197-001-1960		
	13-197-001-1959		
2	13-197-001-584	Лұқпанов Ардақ	
3	13-197-001-1692	Танашов Суйнгали	
4	13-197-001-2158	Гарабаев Нурлан	
	13-197-001-2157		
5	13-197-001-1678	Онайбаев Амандык	
	13-197-001-1853		
	13-197-001-1817		
6	13-197-001-1731	Капсалиев Нурлан	
7	13-197-001-1843	Серикбаев Оспан	
	13-197-001-1762		
8	13-197-001-1868	Ибулдаев Алдан	
9	13-197-001-1675	Беккулова Нуржанат	
10	13-197-001-1221	Базаров Алтыбай	
11	13-197-001-2364	Қалабаев Жұбаныш	
12	13-197-001-1602	Тналиев Уразбай	
13	13-197-001-1380	Итбатырова Акманжан	
14	13-197-001-1860	Ризаханов Ізбасар	
15	13-197-001-1242	Жалмұрат Төлеген	

	13-197-001-2370		
	13-197-001-1629		
	13-197-001-1243		
16	13-197-001-1280	Нурланов Мирас	
17	13-197-017-502	Кошанов Ботабай	
18	13-197-001-2126	Кенжин Жексенбай	
19	13-197-001-1685	Мұрзабаев Қанат	
20	13-197-001-1676	Оразова Нурсамал	
21	13-197-001-471	Сулейменов Ербол	
22	13-197-001-1661	Базаров Кажымукан	
23	13-197-001-1664	Бесимбаев Тынымбай	
24	13-197-001-1600	Бекибаев Доктор	
25	13-197-001-1548	Нурбаев Аманжол	
26	13-197-001-1936	Уксикбаев Берик	
27	13-197-001-1690	Ибулдаев Бериқбай	
28	13-197-001-1750	Махмутова Жанбота	
29	13-197-001-1689	Маткеров Бакытжан	
30	13-197-001-1827	Оразов Ербол	
31	13-197-001-1904	Ибадуллаев Джаксылык	
	13-197-001-1756		
32	13-197-001-1217	Базаралиев Аскар	
33	13-197-001-1655	Тажибаев Бейбарыс	
34	13-197-001-142	Базаров Алтыбай	
35	13-197-001-1790	Мухамбетов Туралы	
36	13-197-001-1739	Калаубаев Сатжан	
37	13-197-001-192	Оразгалиев Магауия	
38	13-197-001-1206	Наушабаева Узил	
39	13-197-001-2062	Мухамбетов Туралы	
40	13-197-001-1769	Мұханбетов Бейбіт	
	13-197-001-1770		
41	13-197-001-2024	Медеуов Дуйсен	
42	13-197-001-2356	Аскаров Диар	
43	13-197-001-1935	Кузьмичев Павел	
44	13-197-001-464	Султанова Акмарал	
45	13-197-001-794	Қуанбаев Қайрат	
46	13-197-001-1542	Бактугулов Ербол	
47	13-197-001-1645	Серікбай Жамбыл	
48	13-197-001-2039	Елсанова Асыл	
	13-197-001-006	Жолдасов Иса	
	13-197-001-1859	Жолдасов Иса	
49	13-197-001-696	Көшенова Венера	
50	13-197-001-2125	Бакибаев Жайык	
51	13-197-003-005	Бейбіт ШК	

Руководитель отдела **Қылаубаева Г.**

«ҚАРАҚИЯ АУДАНДЫҚ ҚҰРЫЛЫС БӨЛІМІ» МЕМЛЕКЕТТІК МЕКЕМЕСІ

ГОСУДАРСТВЕННОЕ УЧРЕЖДЕНИЕ «КАРАКИЯНСКИЙ РАЙОННЫЙ ОТДЕЛ СТРОИТЕЛЬСТВА»

Қазақстан Республикасы, Маңғыстау облысы, 130300,
Қарақия ауданы, Құрық селосы, Досан батыр көшесі, № 6,
телефон (72937) 2-19-88, факс (72937) 2-19-98
E-mail: Karakiastroi@mangystyau.gov.kz

Республика Казахстан, Мангистауская область, 130300,
Каракиянский район, село Курык, ул. Досан батыра, № 6,
телефон (72937) 2-19-88, факс (72937) 2-19-98
E-mail: Karakiastroi@mangystyau.gov.kz

01-29. № 33-Н
22.01.2024

Директору ТОО «ЮгГеостандарт»
Аманбекову А.Т

ГУ «Каракиянский районный отдел строительства» сообщает Вам,что начало строительно-монтажных работы по обьекту «Строительство газопровода от села Курык до местности Кызылкум Каракиянского района» запланировано на 2 квартал месяц мая 2024 год

Руководитель отдела **Г.Қылаубаева**

«ҚАРАҚИЯ АУДАНДЫҚ
ҚҰРЫЛЫС, СӘУЛЕТ ЖӘНЕ ҚАЛА
ҚҰРЫЛЫСЫ БӨЛІМІ»
МЕМЛЕКЕТТІК МЕКЕМЕСІ

ГОСУДАРСТВЕННОЕ УЧРЕЖДЕНИЕ
«КАРАКИЯНСКИЙ РАЙОННЫЙ
ОТДЕЛ СТРОИТЕЛЬСТВА,
АРХИТЕКТУРЫ И
ГРАДОСТРОИТЕЛЬСТВА»

Қазақстан Республикасы, Маңғыстау облысы, 130300,
Қарақия ауданы, Құрық селосы, Досан батыр көшесі № 6 үй,
телефон (72937) 2-19-88, факс (72937) 2-19-98
E-mail: Karakiastroi@mail.ru

Республика Казахстан, Мангистауская область, 130300,
Каракиянский район, село Курык, ул. Досан батыра, дом № 6
телефон (72937) 2-19-88, факс (72937) 2-19-98
E-mail: Karakiastroi@mail.ru

01-39 № 222
11.07.2023

Директору ТОО «Бирлестик»
Жолшиевой А.

ГУ «Каракиянский районный отдел строительства, архитектуры и градостроительства» сообщает Вам, что по объекту «Строительство газопровода от села Курык до местности Кызылкум Каракиянского района» **источник финансирования строительно монтажных работ государственные средства.**

Руководитель отдела **Қылаубаева Г.**

«ҚАРАҚИЯ АУДАНДЫҚ
ҚҰРЫЛЫС БӨЛІМІ»
МЕМЛЕКЕТТІК МЕКЕМЕСІ

ГОСУДАРСТВЕННОЕ УЧРЕЖДЕНИЕ
«КАРАКИЯНСКИЙ РАЙОННЫЙ
ОТДЕЛ СТРОИТЕЛЬСТВА»

Қазақстан Республикасы, Маңғыстау облысы, 130300,
Қарақия ауданы, Құрық селосы, Досан батыр көшесі № 6 үй,
телефон (72937) 2-19-88, факс (72937) 2-19-98
E-mail: Karakiastroi@mail.ru

Республика Казахстан, Мангистауская область, 130300,
Каракиянский район, село Курык, ул. Досан батыра, дом № 6
телефон (72937) 2-19-88, факс (72937) 2-19-98
E-mail: Karakiastroi@mail.ru

01-39 № 222
11.07.2023г.

Директору ТОО «Бирлестик»
Жолшиевой А.

ГУ «Каракиянский районный отдел строительства, архитектуры и градостроительства» сообщает Вам, по объекту «Строительство газопровода от села Курык до местности Кызылкум Каракиянского района» в проекте предусматривать, расстоянин места вывоза мусора ТБО составляет – 45 км, от карьера щебня и песка – 72 км, Грунт – 45 км.

Руководитель отдела **Қылаубаева Г.**

		Нысанның БҚСЖ бойынша коды Код формы по ОКУД КҰЖЖ бойынша ұйым коды Код организации по ОКПО
Қазақстан Республикасы Денсаулық сақтау министрлігі Министерство здравоохранения Республики Казахстан	Лаборатория бактериологических и паразитологических исследований	Қазақстан Республикасының Денсаулық сақтау министрінің 2021 жылғы «20» тамыз №84 бұйрығымен бекітілген №024/е нысанды медициналық құжаттама
Қаракия аудандық бөлімшесі ҚР ДСМ СЭБК «Ұлттық сараптама орталығы» ШЖҚ РМК Маңғыстау облысы бойынша филиалы Курык ауылы, Досан батыр к-сі, 16 үй, Курык ауылы, Досан батыр к-сі, 16 үй Тел: 8 72937 2 14 59 email: karakyia.san_lab@mail.ru		Медицинская документация Форма № 024/у Утверждена приказом Министра здравоохранения Республики Казахстан от «20» августа 2021 года №84
Каракиянское районное отделение Филиал РГП на ПХВ «Национальный центр экспертизы» КСЭК МЗ РК по Мангистауской области, п.Курык ул. Досан батыр дом 16, п.Курык ул. Досан батыр дом 16 Тел: 8 7293721459 email: karakyia.san_lab@mail.ru		

Суды үлгісін микробиологиялық зерттеу
ХАТТАМАСЫ
ПРОТОКОЛ
микробиологического исследования воды
№ 2230002181071447 от 06.04.2023ж. (г.)

1. Объектінің атауы, мекенжайы (Наименование объекта,адрес)	«Тұрмыс-Сервис» ВРП с.Құрык
2. Үлгі алынған орын(Место отбора образца)	«Тұрмыс-Сервис» ВРП с.Құрык
3. Үлгіні зерттеу мақсаты (Цель исследования образца)	Плановая проверка
4. Алынған күні мен уақыты (Дата и время отбора)	03.04.2023ж 09:30
5. Жеткізілген күні мен уақыты (Дата и время доставки)	03.04.2023ж 10:30
6. Мөлшері (Объем)	0,5 л
7. Партия нөмері (Номер партий)	100
8. Өндірілген мерзімі (Дата выработки)	
9. Зерттеу күні мен уақыты (Дата и время исследования)	03.04.23ж 10:35
10. Үлгі алу әдісіне НҚ (НД на метод отбора)	СТ РК ГОСТ 51593-2003
11. Тасымалдау жағдайы (Условия транспортировки)	Автотранспорт
12. Сақтау жағдайы (Условия хранения)	Термосумка
13. Сынама әкелген тұлға туралы мәліметтер (дополнительные сведения о лице, доставившем пробу)	Гл.специалист Каракиянского районного УСЭК Ж.Іңірбаева
14. Зерттеу әдістеріне қолданылған НҚ (НД на метод испытаний)	ГОСТ 18963-73МУ 10.05.045.03

Өлшеу нәтижелері (Результаты измерений)

Көрсеткіштердің атауы Наименование показателей	Өлшеу бірлігі Единица измерения	НҚ НҚ нормасы Норма по НД	Зерттеу нәтижесі Результат испытания	Зерттеу әдістеріне қолданылған НҚ НД на метод испытания
1	2	3	4	5
Жалпы микробтар саны/ОМЧ	КОЕ/мл	1 мл-де 50> артық емес/не более> 50 в 1 мл	5 КОЕ/мл	ГОСТ 18963-73МУ 10.05.045.03
Жалпы колиформдық бактериялар/ОКБ	КОЕ/мл	болмауы керек/не должно быть	анықталған жок/не обнаружена	ГОСТ 18963-73МУ 10.05.045.03
Термотолеранттық бактериялар/ТКБ	КОЕ/мл	болмауы керек/не должно быть	анықталған жок/не обнаружена	ГОСТ 18963-73МУ 10.05.045.03

Зерттеу жүргізген маманның Т.А.Ә.
(Ф.И.О., специалиста проводившего исследование) Шарипова Галия Зинуллаевна

Қолы, (Подпись)

Зертхана дәрігерінің қолы, Т.А.Ә.
(Ф.И.О., подпись врача лабораторией) Ашир Гулнур

Қолы, (Подпись)

Санитариялық-эпидемиологиялық сараптама орталығының меңгерушісі
Заведующий центра санитарно-эпидемиологической экспертизы
Т.А.Ә., қолы (Ф.И.О., подпись) Толыбаева Салтанат

Мөр орны Место печати

Хаттама 2 данада толтырылды (Протокол составлен в 2 экземплярах)
Хаттама берілген күні (Дата выдачи протокола) « 06 » 04 2023(ж)г
Парақтар саны (Количество страниц) 2
Сынау нәтижелері тек қана сыналуға жататын үлгілерге қолданылады
(Результаты исследованияраспространяются только на образцы, подвергнутые испытаниям)
Рұқсатсыз хаттаманы жартылай қайта басуға ТЫЙЫМ САЛЫНҒАН
(Частичная перепечатка протокола без разрешения ЗАПРЕЩЕНА)

		Нысанның БҚСЖ бойынша коды Код формы по ОКУД КҰЖЖ бойынша ұйым коды Код организации по ОКПО
Қазақстан Республикасы Денсаулық сақтау министрлігі Министерство здравоохранения Республики Казахстан	Лаборатория бактериологических и паразитологических исследований	Қазақстан Республикасының Денсаулық сақтау министрінің 2021 жылғы «20» тамыз №84 бұйрығымен бекітілген №024/е нысанды медициналық құжаттама
Қарақия аудандық бөлімшесі ҚР ДСМ СЭБК «Ұлттық сараптама орталығы» ШЖҚ РМК Маңғыстау облысы бойынша филиалы Курык ауылы, Досан батыр к-сі, 16 үй, Курык ауылы, Досан батыр к-сі, 16 үй Тел: 8 72937 2 14 59 email: karakyia.san_lab@mail.ru		Медицинская документация Форма № 024/у Утверждена приказом Министра здравоохранения Республики Казахстан от «20» августа 2021 года №84
Каракиянское районное отделение Филиал РГП на ПХВ «Национальный центр экспертизы» КСЭК МЗ РК по Мангистауской области, п.Курык ул. Досан батыр дом 16, п.Курык ул. Досан батыр дом 16 Тел: 8 7293721459 email: karakyia.san_lab@mail.ru		

Суды үлгісін микробиологиялық зерттеу
ХАТТАМАСЫ
ПРОТОКОЛ
микробиологического исследования воды
№ 2230002181071447 от 06.04.2023ж. (г.)

1. Объектінің атауы, мекенжайы (Наименование объекта,адрес)	«Тұрмыс-Сервис» ВЗП с.Құрык
2. Үлгі алынған орын(Место отбора образца)	«Тұрмыс-Сервис» ВЗП с.Құрык
3. Үлгіні зерттеу мақсаты (Цель исследования образца)	Плановая проверка
4. Алынған күні мен уақыты (Дата и время отбора)	03.04.2023ж 09:30
5. Жеткізілген күні мен уақыты (Дата и время доставки)	03.04.2023ж 10:30
6. Мөлшері (Объем)	0,5 л
7. Партия нөмері (Номер партий)	99
8. Өндірілген мерзімі (Дата выработки)	
9. Зерттеу күні мен уақыты (Дата и время исследования)	03.04.23ж 10:35
10. Үлгі алу әдісіне НҚ (НД на метод отбора)	СТ РК ГОСТ 51593-2003
11. Тасымалдау жағдайы (Условия транспортировки)	Автотранспорт
12. Сақтау жағдайы (Условия хранения)	Термосумка
13. Сынама әкелген тұлға туралы мәліметтер (дополнительные сведения о лице, доставившем пробу)	Гл.специалист Каракиянского районного УСЭК Ж.Іңірбаева
14. Зерттеу әдістеріне қолданылған НҚ (НД на метод испытаний)	ГОСТ 18963-73МУ 10.05.045.03

Өлшеу нәтижелері (Результаты измерений)

Көрсеткіштердің атауы Наименование показателей	Өлшеу бірлігі Единица измерения	НҚ НҚ нормасы Норма по НД	Зерттеу нәтижесі Результат испытания	Зерттеу әдістеріне қолданылған НҚ НД на метод испытания
1	2	3	4	5
Жалпы микробтар саны/ОМЧ	КОЕ/мл	1 мл-де 50> артық емес/не более> 50 в 1 мл	4 КОЕ/мл	ГОСТ 18963-73МУ 10.05.045.03
Жалпы колиформдық бактериялар/ОКБ	КОЕ/мл	болмауы керек/не должно быть	анықталған жоқ/не обнаружена	ГОСТ 18963-73МУ 10.05.045.03
Термотолеранттық бактериялар/ТКБ	КОЕ/мл	болмауы керек/не должно быть	анықталған жоқ/не обнаружена	ГОСТ 18963-73МУ 10.05.045.03

Зерттеу жүргізген маманның Т.А.Ә. (Ф.И.О., специалиста проводившего исследование) Шарипова Галия Зинуллаевна

Қолы, (Подпись)

Зертхана дәрігерінің қолы, Т.А.Ә. (Ф.И.О., подпись врача лабораторией) Ашир Гулнур

Қолы, (Подпись)

Санитариялық-эпидемиологиялық сараптама орталығының меңгерушісі Заведующий центра санитарно-эпидемиологической экспертизы Т.А.Ә., қолы (Ф.И.О., подпись) Толыбаева Салтанат

Мөр орны Место печати

Хаттама 2 данада толтырылды (Протокол составлен в 2 экземплярах)
Хаттама берілген күні (Дата выдачи протокола) « 06 » 04 2023(ж)г
Парақтар саны (Количество страниц) 2
Сынау нәтижелері тек қана сыналуға жататын үлгілерге қолданылады
(Результаты исследованияраспространяются только на образцы, подвергнутые испытаниям)
Рұқсатсыз хаттаманы жартылай кайта басуға ТЫЙЫМ САЛЫНҒАН
(Частичная перепечатка протокола без разрешения ЗАПРЕЩЕНА)

МАҢҒЫСТАУ ОБЛЫСЫНЫҢ
АУЫЛ ШАРУАШЫЛЫҒЫ
БАСҚАРМАСЫНЫҢ
«ҚАРАҚИЯ АУДАНДЫҚ
ВЕТЕРИНАРИЯЛЫҚ СТАНЦИЯСЫ»
КОММУНАЛДЫҚ МЕМЛЕКЕТТІК
МЕКЕМЕСІ

Қарақия ауданы, Құрық ауылы,
Досан батыр көшесі, 6 ғ.
Тел.:2 10 21 E-mail: veterinarnaya18@mail.ru

КОММУНАЛЬНОЕ
ГОСУДАРСТВЕННОЕ УЧРЕЖДЕНИЕ
«КАРАКИЯНСКАЯ РАЙОННАЯ
ВЕТЕРИНАРНАЯ СТАНЦИЯ»
УПРАВЛЕНИЯ СЕЛЬСКОГО
ХОЗЯЙСТВА
МАНГИСТАУСКОЙ ОБЛАСТИ

Каракиянский район, село Курык
улица Досан батыр, зд. 6
Тел.: 2 10 21 E-mail: veterinarnaya18@mail.ru

02-11 № 83
17. 04. 2023

**«Қарақия аудандық құрылыс,
сәулет және қала құрылысы
бөлімі мемлекеттік мекемесінің
басшысы Г.Қылаубаеваға**

Сіздің 17.04.2023 жылғы 01-39/138 ші хатыңызға байланысты

«Қарақия аудандық ветеринариялық станциясы» КММ-сы, Құрық селосынан Қызылқұм жеріне дейінгі аралықта сібір жарасының стационарлық қолайсыз ошақтары мен мал қорымдарының (биотермиялық шұңқыр) жоқ екендігін қаперіңізге береді.

**Қарақия ауданы ветеринариялық
станция КММ басшысы** **Шынбергенов А**

Акт обследования зеленых насаждений
по проекту «Строительство газопровода от села Курык до местности Кызылкум Каракиянского района»

Каракиянский район
с. Курык **10.07.2023г.**

Рассмотрев разрабатываемую ПСД по проекту **«Строительство газопровода от села Курык до местности Кызылкум Каракиянского района»** и обследовав участики, было выявлено что на участках где будет проведен газопровод и установлен газорегуляторный пункт (ПГБ), зеленых насаждении нет.

Вырубка деревьев не требуется.

Зав.сектор отдела З.Айтмагамбетова

Гл.специалист отдела А.Тимурұлы

ТОО «ЕрГрупПроект» Республика Казахстан
г. Шымкент ул. Шаймерденова д.147 160013
БИН 030640010451
ГОС.ЛИЦЕНЗИЯ от 21.12.2018 года за № 0002458

от "25" сентября 2023г.

Приказ №015

Назначить ГИПом (главным инженером проекта) Калыбекова Бахтияра Еркимбековича по объекту Разработка ПСД «Строительство газопровода от села Курык до местности Кызылкум Каракиянского района»

Директор
ТОО «ЕрГрупПроект» **Сулейменова У.Т.**

«ҚАЗАҚСТАН РЕСПУБЛИКАСЫ
ЭКОЛОГИЯ ЖӘНЕ ТАБИҒИ РЕСУРСТАР
МИНИСТРЛІГІ
ЭКОЛОГИЯЛЫҚ РЕТТЕУ ЖӘНЕ
БАҚЫЛАУКОМИТЕТІНІҢ
МАҢҒЫСТАУ ОБЛЫСЫ БОЙЫНША
ЭКОЛОГИЯ ДЕПАРТАМЕНТІ»
РЕСПУБЛИКАЛЫҚ
МЕМЛЕКЕТТІК МЕКЕМЕ

«ДЕПАРТАМЕНТ ЭКОЛОГИИ
ПО МАНГИСТАУСКОЙ ОБЛАСТИ
КОМИТЕТА ЭКОЛОГИЧЕСКОГО
РЕГУЛИРОВАНИЯ И КОНТРОЛЯ
МИНИСТЕРСТВА ЭКОЛОГИИ
И ПРИРОДНЫХ РЕСУРСОВ
РЕСПУБЛИКИ КАЗАХСТАН»

Қазақстан Республикасы, Маңғыстауобласы
130000 Ақтау қаласы, промзона 3, ғимарат 10,
телефон: 8/7292/ 30-12-89
факс: 8/7292/ 30-12-90

Республика Казахстан, Мангистауская область
130000, город Актау, промзона 3, здание 10,
телефон: 8/7292/ 30-12-89
факс: 8/7292/ 30-12-90

Номер: KZ03VWF00127465
Дата: 09.01.2024

ГУ «Каракиянский районный отдел строительства»

Заключение
об определении сферы охвата оценки воздействия на окружающую среду и (или) скрининга воздействия намечаемой деятельности

На рассмотрение представлены: Строительство газопровода от села Курык до местности Кызылкум Каракиянского района.

Материалы поступили на рассмотрение: 13.12.2023г. Вх. KZ49RYS00507866

Общие сведения

Место расположение: от села Курык до местности Кызылкум Каракиянского района. Прокладка газопровода самый оптимальный вариант, нет возможности выбора другого места. Географические координаты: т.1: 43°10'29.58"с.ш. 51°17'53.33"в.д.; т.2: 43°10'38.67"с.ш. 51°20'10.07"в.д.; т.3: 43°11'0.15"с.ш. 51°24'16.78"в.д.; т.4: 43°10'59.72"с.ш. 51°25'57.26"в.д.; т.5: 43°10'37.71"с.ш. 51°26'11.10"в.д.; т.6: 43°10'22.69"с.ш. 51°25'51.29"в.д.; т.7: 43° 9'56.78"с.ш. 51°23'50.48"в.д.; т.8: 43°10'2.88"с.ш. 51°22'13.04"в.д.; т.9: 43°10'11.60"с.ш. 51°20'44.65"в.д.; т.10: 43°10'11.32"с.ш. 51°20'9.33"в.д.

Краткое описание намечаемой деятельности

Производительность (пропускная способность) Q=13500,00 м³/час; Протяженность трассы (трубопроводов): - Газопроводы высокого давления (Р=0.6<1.2МПа) запроектирован надземным из стальных труб из стальных труб ø159×4,0 , ø159×4.0 =12,0 п.м. - Газопроводы высокого давления (Р=0.6<1.2МПа) запроектирован подземным из полиэтиленовых труб ПЭ 100 ГАЗ SDR9 ø180×20.0 с коэффициентом запаса прочности 2,5: ø180×20.0 = 45,0п.м. - Газопроводы высокого давления (Р=0.3-0.6МПа) запроектирован надземным из стальных труб из стальных труб ø219×4.0 и ø57×3.0 ø219×4.0 =2,5 п.м.; ø57×3.0 =137,7 п.м. - Газопроводы высокого давления (Р=0.3-0.6МПа) запроектирован подземным из полиэтиленовых труб ПЭ 100 ГАЗ SDR11 ø225×20.5, ø160×14.6, ø110×10.0 и ø63×5.8 с коэффициентом запаса прочности 2,5: ø225×20.5 = 6 239,0 п.м.; ø160×14.6 = 5 507,0 п.м.; ø110×10.0 = 2 698,0 п.м.; ø63×5.8 = 11 702,0 п.м.

Точка подключения запроектирована от строящегося газопровода высокого давления Ду.500мм Р=1.2МПа. Врезка предусматривается подземным. Запроектирована прокладка газопровода высокого давления (Р=0.6-1.2МПа) от точки врезки до ПГБ. После ПГБ до абонентов запроектирована прокладка газопровода высокого давления (Р=0.3-0.6МПа). Для каждого абонента предусмотрен отвод в виде выхода из земли с отключающим устройством и заглушкой Ду.50. Перед и после ПГБ, на ответвлениях трассы газопровода предусматривается установка отключающих устройств. Газопровод высокого давления Р=0,6-1,2МПа запроектирован надземным из стальных труб ø159×6.0 согласно гидравлическому расчету газопровода. Так же запроектирован подземным из ПЭ

Бұл құжат ҚР 2003 жылдың 7 қаңтарындағы «Электронды құжат және электронды сандық қол қою» туралы заңның 7 бабы, 1 тармағына сәйкес қағаз бетіндегі заңмен тең. Электрондық құжат www.elicense.kz порталында құрылған.Электрондық құжат түпнұсқасын www.elicense.kz порталында тексере аласыз.
Данный документ согласно пункту 1 статьи 7 ЗРК от 7 января 2003 года «Об электронном документе и электронной цифровой подписи» равнозначен документу на бумажном носителе. Электронный документ сформирован на портале www.elicense.kz. Проверить подлинность электронного документа вы можете на портале www.elicense.kz.

трубы ø180×20.0 ПЭ100 SDR9 КПЗ-2,5 согласно гидравлическому расчету газопровода. Газопровод высокого давления Р=0,3-0,6МПа запроектирован надземным из стальных труб ø219×5.0 и ø57×3.0 согласно гидравлическому расчету газопровода. Так же запроектирован подземным из ПЭ трубы ø225×20.5, ø160×14.6, ø110×10.0 и ø63×5.8 ПЭ100 SDR11 КПЗ-2,5 согласно гидравлическому расчету газопровода.

Начало строительства: 2 квартал 2024г. Продолжительность строительства: 5 месяцев. Завершение строительства: ноябрь 2024 г. Эксплуатация с 2025 г., утилизация не предусматривается.

Краткая характеристика компонентов окружающей среды

Строительство: Железо (II, III) оксиды (кл.оп.-3) - 0.01085868 тонн; Марганец и его соединения (кл.оп.-2) - 0.000254822 тонн; Азота (IV) диоксид (кл.оп.-2) - 0.675627846 тонн; Азот (II) оксид (кл.оп.-3) - 0.108621018 тонн; Углерод (Сажа) (кл.оп.-3) - 0.058293 тонн; Сера диоксид (кл.оп.-3) - 0.0874807 тонн; Углерод оксид (кл.оп.-4) - 0.58969195 тонн; Фтористые газообразные соединения (кл.оп.-2) - 0.000015583 тонн; Фториды неорганические плохо растворимые (кл.оп.-2) - 0.000018365 тонн; Диметилбензол (кл.оп.-3) - 0.033287 тонн; Метилбензол (кл.оп.-3) - 0.012524 тонн; Бенз/а/пирен (кл.оп.-1) - 0.00000106871 тонн; Хлорэтилен (кл.оп.-1) - 0.0000113 тонн; 2-Этоксиэтанол (ОБУВ- 0.7) - 0.002523 тонн; Бутилацетат (кл.оп.-4) - 0.013544 тонн; Формальдегид (кл.оп.-2), - 0.0116586 тонн; Пропан-2-он (Ацетон) (кл.оп.-4) - 0.009515 тонн; Уайт-спирит (ОБУВ- 1) - 0.00243305 тонн; Алканы С12-19 (кл.оп.-4) - 0.291575 тонн; Пыль неорганическая, содержащая двуокись кремния в %: 70-20 (кл.оп.-3) - 2.132437919 тонн; ВСЕГО: 4.0403719017 тонн. Спецтехника: Азота (IV) диоксид (кл.оп.-2) - 1.77805784 тонн; Азот (II) оксид (кл.оп.-3) - 0.288934399 тонн; Углерод (Сажа) (кл.оп.-3) - 0.31751747 тонн; Сера диоксид (кл.оп.-3) - 0.15878374 тонн; Углерод оксид (кл.оп.-4) - 1.5878374 тонн; Керосин (ОБУВ-1.2) - 0.31751747 тонн; ВСЕГО: 4.448648319 тонн. Эксплуатация: Азота (IV) диоксид (кл.оп.-2) 0.001128 тонн; Азот (II) оксид (кл.оп.-3) - 0.0001833 тонн; Сера диоксид (кл.оп.-3) - 0.000000486 тонн; Сероводород (кл.оп.-2) - 0.00000001196 тонн; Углерод оксид (кл.оп.-4) - 0.00739 тонн; Смесь углеводородов предельных С1-С5 (ОБУВ-50) - 0.0011989 тонн; Смесь углеводородов предельных С6-С10 (ОБУВ-30) - 0.0000010031 тонн; Смесь природных меркаптанов (кл.оп.-3) - 0.00000002733 тонн; ВСЕГО: 0.0099017284 тонн.

Расход воды при строительстве составляет: на хозяйственно-бытовые нужды – 900.0 м³/год, расход воды на технические нужды согласно сметы – 2770.25 м³/год. Вода для производственных нужд на период строительства используется привозная из ближайших водоисточников, по договору с поставщиком имеющий разрешение на спецводопользование. Вода для производственных нужд не используется из поверхностных водных объектов. Питьевая вода для рабочих привозная бутилированная. Отсутствует поверхностные водные объекты

Образование отходов на период строительства: 2.4191 тонн, из них: - Смешанные коммунальные отходы, код 20 03 01 – 1.56 т; - Отходы сварки, код 12 01 13 – 0.00091 т, Упаковка, содержащая остатки или загрязненная опасными веществами (Жестяные банки из-под краски), код 15 01 10* – 0.00949 т, Упаковка, содержащая остатки или загрязненная опасными веществами (Пластиковые канистры из-под растворителя), код 15 01 10* - 0.0007 т, Строительные отходы (смеси бетона, кирпича, черепицы и керамики, за исключением упомянутых в 17 01 06) код 17 01 07 – 1.158 т. Отходы, образующиеся в результате строительства, будут вывозиться в спецорганизации по приему/утилизации/переработке, согласно договору. Операции, в результате которых они образуются: ТБО – жизнедеятельность рабочего персонала, жестяные банки, пластиковые канистры – при лакокрасочных работах, Огарыши сварочных электродов – при проведении сварочных работ, строительный мусор – при проведении строительных работ.

В предполагаемом месте осуществления намечаемой деятельности отсутствуют зеленые насаждения Вырубка или перенос зеленых насаждений проектом не предусматривается.

Бұл құжат ҚР 2003 жылдың 7 қаңтарындағы «Электронды құжат және электронды сандық қол қою» туралы заңның 7 бабы, 1 тармағына сәйкес қағаз бетіндегі заңмен тең. Электрондық құжат www.elicense.kz порталында құрылған.Электрондық құжат түпнұсқасын www.elicense.kz порталында тексере аласыз.
Данный документ согласно пункту 1 статьи 7 ЗРК от 7 января 2003 года «Об электронном документе и электронной цифровой подписи» равнозначен документу на бумажном носителе. Электронный документ сформирован на портале www.elicense.kz. Проверить подлинность электронного документа вы можете на портале www.elicense.kz.

При строительстве животный мир не затрагивается, их части, дериваты, полезные свойства и продукты жизнедеятельности животных не используются. На территории строительства отсутствуют объекты животного мира.

Объемы строительных материалов на период строительства: Песок – 3634 тонн; Песчано-гравийная смесь (ПГС) – 7.2 тонн; Гидроизоляция (битум) – 0.11 тонн; Сварочный электрод марки: АНО-4 (Э-46) – 41.451 кг, АНО-6 (Э-42) – 2.41 кг, УОНИ-13/45(Э-42А) – 0.644 кг; УОНИ-13/55 (Э-50А) –16.241 кг, Проволока сварочная легированная - 14.231, Аппарат для газовой сварки – 43.51 час., Пропан-бутан, смесь техническая – 139.658 кг, Грунтовка ГФ-021 - 0.02577 тонн; Эмаль ПФ-115 - 0.00595 тонн; Краски маркировочные МКЭ-4 (ЭП-773) - 0.02213 тонн, Эмаль ХВ-161 - 0.05512 тонн; Лак БТ-123 - 0.001922 тонн; Ксилол – 0.001051 тонн; Растворитель Р-4 - 0.0047 тонн; Уайт-спирит – 0.00105 тонн. Агрегат для сварки полиэтиленовых труб – 1028.0 час, Компрессор передвижной - 2276 час., Электростанция передвижная - 1105 час., Котел битумный – 2.8 час. Источники приобретения материалов, сырья, изделий, электрической и тепловой энергии (при необходимости) будут определятся при заключении договоров с поставщиками.

На техническом этапе восстановления нарушенных земельных участков по завершении строительства объекта должны проводиться следующие работы: Уборка строительного мусора, удаление из пределов строительной полосы всех временных устройств; Распределение оставшегося грунта равномерным слоем или транспортирование его в специально отведенные места, указанные в проекте; Оформление откосов кавальеров, насыпей, выемок, засыпка или выравнивание рытвин и ям; Мероприятия по предотвращению эрозионных процессов. С целью снижения отрицательного техногенного воздействия на почвенный растительный покров настоящим проектом предусмотрено выполнение экологических требований и проведение природоохранных мероприятий, основными из которых являются: Ведение работ в пределах отведенной территории; Создание системы сбора, транспортировки и утилизации твердых отходов, вывоза их в установленные места хранения, исключающих загрязнение почв; Своевременное проведение технического обслуживания и проверки оборудования, исправное техническое состояние используемой техники и транспорта.

Намечаемая деятельность: Строительство газопровода от села Курык до местности Кызылкум Каракиянского района., относится согласно пп.2 п.13 Инструкции по определению категории объекта, оказывающего негативное воздействие на окружающую среду от 13 июля 2021 года № 246 к IV категории.

Выводы о необходимости или отсутствия проведения обязательной оценки воздействия на окружающую среду: Необходимость проведения обязательной оценки воздействия на окружающую среду отсутствует. В соответствии пп.2) п.3 ст. 49 Экологического кодекса провести экологическую оценку по упрощенному порядку. При проведении экологическую оценку по упрощенному порядку учесть замечания и предложения государственных органов и общественности согласно протокола размещенного на портале «Единый экологический портал».

Бұл құжат ҚР 2003 жылдың 7 қаңтарындағы «Электронды құжат және электронды сандық қол қою» туралы заңның 7 бабы, 1 тармағына сәйкес қағаз бетіндегі заңмен тең. Электрондық құжат www.elicense.kz порталында құрылған.Электрондық құжат түпнұсқасын www.elicense.kz порталында тексере аласыз.
Данный документ согласно пункту 1 статьи 7 ЗРК от 7 января 2003 года «Об электронном документе и электронной цифровой подписи» равнозначен документу на бумажном носителе. Электронный документ сформирован на портале www.elicense.kz. Проверить подлинность электронного документа вы можете на портале www.elicense.kz.

И.о. руководителя департамента Галымов Магжан Ханатулы

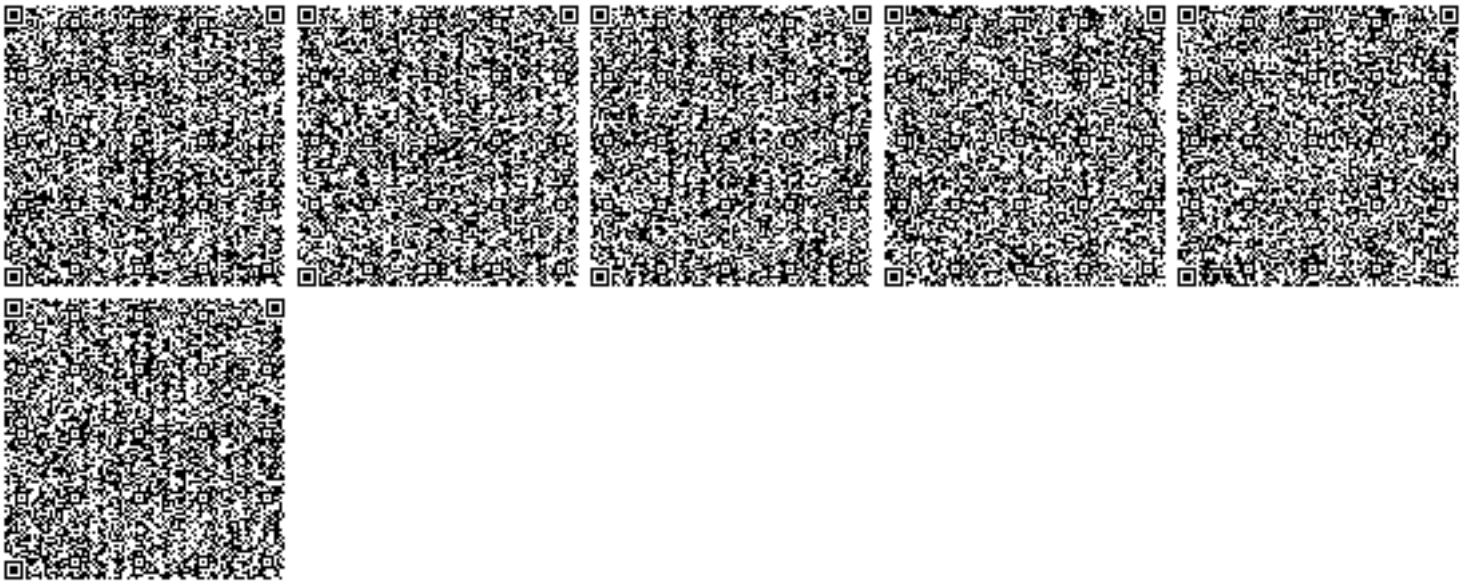

Бұл құжат ҚР 2003 жылдың 7 қаңтарындағы «Электронды құжат және электронды сандық қол қою» туралы заңның 7 бабы, 1 тармағына сәйкес қағаз бетіндегі заңмен тең. Электрондық құжат www.elicense.kz порталында құрылған.Электрондық құжат түпнұсқасын www.elicense.kz порталында тексере аласыз.
Данный документ согласно пункту 1 статьи 7 ЗРК от 7 января 2003 года «Об электронном документе и электронной цифровой подписи» равнозначен документу на бумажном носителе. Электронный документ сформирован на портале www.elicense.kz. Проверить подлинность электронного документа вы можете на портале www.elicense.kz.

«ҚАРАҚИЯ АУДАНДЫҚ ТҰРҒЫН ҮЙ КОММУНАЛДЫҚ ШАРУАШЫЛЫҒЫ, ЖОЛАУШЫ КӨЛІГІ ЖӘНЕ АВТОМОБИЛЬ ЖОЛДАРЫ БӨЛІМІ» МЕМЛЕКЕТТІК МЕКЕМЕСІ

ГОСУДАРСТВЕННОЕ УЧРЕЖДЕНИЕ «КАРАКИЯНСКИЙ РАЙОННЫЙ ОТДЕЛЖИЛИЩНО-КОММУНАЛЬНОГО ХОЗЯЙСТВА, ПАССАЖИРСКОГО ТРАНСПОРТА И АВТОМОБИЛЬНЫХ ДОРОГ»

Қазақстан Республикасы, Маңғыстау облысы,
130300, Қарақия ауданы, Құрық селосы, Досан батыр көшесі №3
тел/факс: 8/72937/21-534, тел:8/72937/21-457

Республика Казахстан, Мангистауская область,
130300, Каракиянскийрайон, село Курык, улица. Досан батыра №3
тел/факс: 8/72937/21-534,тел:8/72937/21-457

10.10.2023 № 01-28-838

ГУ «Каракиянский районный отдел строительства, архитектуры и градостроительства"

Технические условия
№838 от 10.10.2023г.

ГУ «Каракиянский районный отдел жилищно-коммунального хозяйства, пассажирского транспорта и автомобильных дорог» (далее – Отдел), рассмотрев рабочий проект **«Строительство газопровода от села Курык до местности Кызылкум Каракиянского района»,** выдает технические условия и согласовывает при выполнении нижеперечисленные условия:

1. При проведении работ по пересечению газопровода через проектируемую авто дорогу газопровод проложить в полиэтиленовом футляре. Диаметр футляра определить согласно таблице 2 МСП 4.03-103-2005. Установить на одном конце футляра контрольную трубки с выводом под защитное устройство;
2. До начала проведения работ предоставить схематичный план предпологаемых мест пересечения газопровода с подъездной автодорогой и согласовать;
3. Запрещается складирование материалов, постановка и хранение автотранспортных средств, ГПМ и землеройных механизмов на проезжей части автодороги;

По всем вопросам, возникающим в процессе пересеченя газопровода с подъездной автодорогой обращаться к представителю Отдела по рабочему номеру Б. Сұтансих +7 707 427 51 70.

И.о руководитель отдела **С.Шапағат**

Б.Сұлтансих
+77074275170

ФУНКЦИОНАЛЬНАЯ СХЕМА

Пункт газорегуляторный блочный ПГБ-16-2ВУ-1 с основной и резервной линиями редуцирования на базе 2-х регуляторов давления газа РДГ-150В на базе счетчика газа CGT-Fx-G1600 DN200 и эл.корректора газа miniElcor с GSM и АОГВ (ОЛ№1 Q-13500м³/ч)

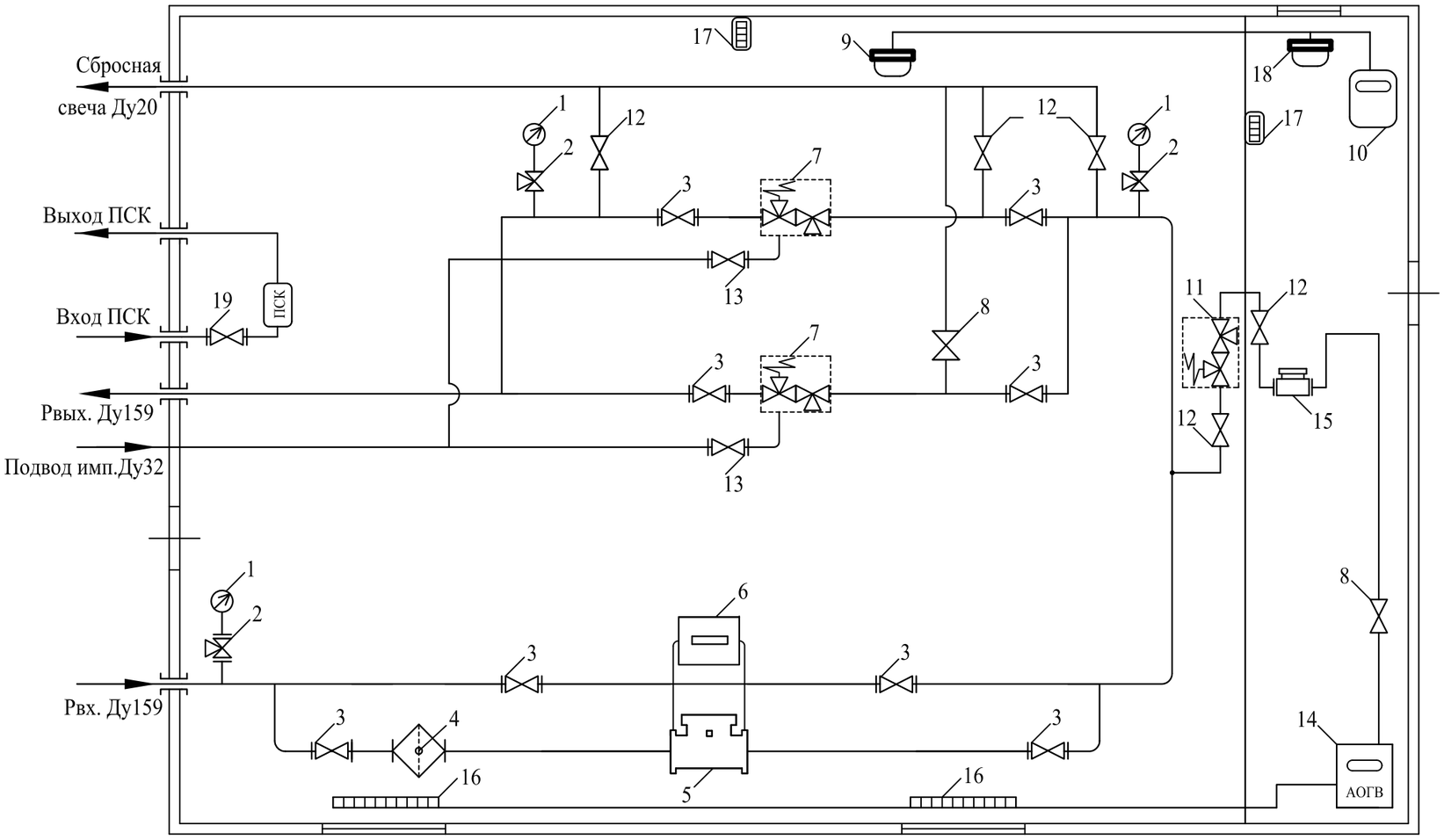

1- Манометр; 2- Кран трехходовой манометрический;
3- Кран шаровый Ду150; 4- Фильтр ФГС-150;
5- Счетчик газа; 6- Эл.корректор;
7- Регулятор давления газа; 8- Кран Ду15;
9- Светильник ВЗГ-200УХЛ; 10- Электрический счетчик;
11- Регулятор давления; 12- Кран Ду20;
13- Кран приварной импульсный Ду32; 14- Отопительный котел;
15- Счетчик газа G-4; 16- Батареи;
17- Сигнализатор загазованности;
18- Светильник НБП;
19- Кран шаровый Ду50

						ПГБ-16-2ВУ-1 с основной и резервной линиями редуцирования на базе 2-х регуляторов давления газа РДГ-150В на базе счетчика газа CGT-Fx-G1600 DN200 и эл.корректора газа miniElcor с GSM и АОГВ		
Изм.	Кол. уч.	Лист	№ док.	Подпись	Дата			
						Функциональная схема	Стадия	Лист	Листов
Нач.ОТК		Ахметов А.Р.				Пункт газорегуляторный блочный	ТОО"Завод газового оборудования"	
Исполнит.								

Согласовано

Инв. N° подл. | Подп. и дата | Взамен инв. N°

Копировал

Формат А3

ГАБАРИТНО - УСТАНОВОЧНАЯ СХЕМА

Пункт газорегуляторный блочный ПГБ-16-2ВУ-1 с основной и резервной линиями редуцирования на базе 2-х регуляторов давления газа РДГ-150В на базе счетчика газа CGT-Fx-G1600 DN200 и эл.корректора газа miniElcor с GSM и АОГВ (ОЛ№1 Q-13500м³/ч)

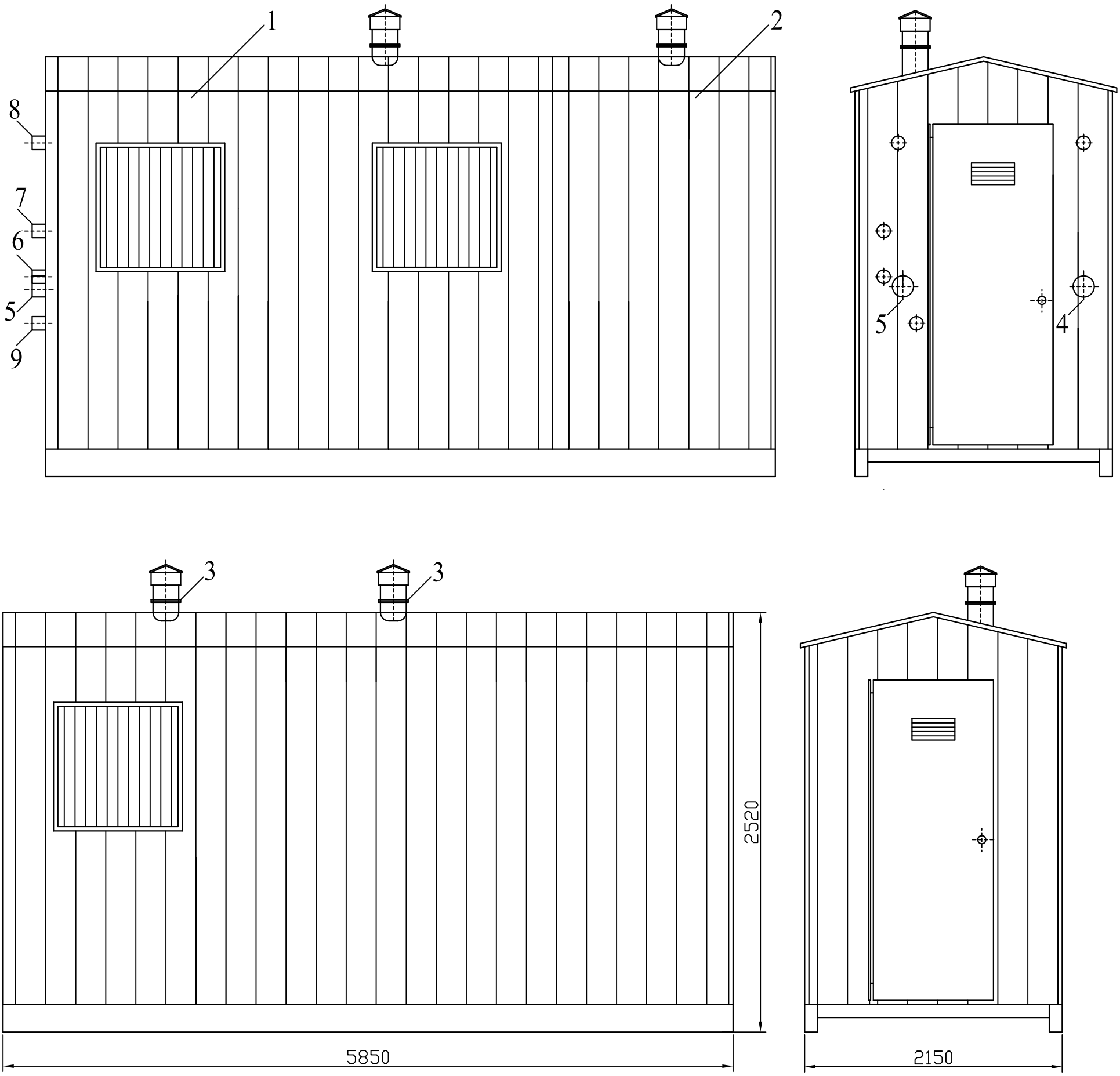

1-Технологический блок;
2- Отопительный блок;
3- Дефлектор;
4- Рвх.Ду159;
5- Рвых.Ду159;
6-Вх.ПСК;
7-Вых.ПСК;
8-Сбросная свеча Ду20;
9- Под.импульса Ду32

						ПГБ-16-2ВУ-1 с основной и резервной линиями редуцирования на базе 2-х регуляторов давления газа РДГ-150В на базе счетчика газа CGT-Fx-G1600 DN200 и эл.корректора газа miniElcor с GSM и АОГВ
Изм.	Кол. уч.	Лист	№ док.	Подпись	Дата	
						Габаритно-установочная схема — Стадия / Лист / Листов
Нач.ОТК		Ахметов А.Р.				Пункт газорегуляторный блочный — ТОО"Завод газового оборудования"
Исполнит.						

Согласовано

Инв. № подл. | Подп. и дата | Взамен инв. №

Копировал

Формат А3

«УТВЕРЖДАЮ»
Руководитель
РУ «Каракиянский районный
отдел строительства»
_____ Г.Кылаубаева
«___» _____ 2023г

01.11.2023г.

ЗАДАНИЕ НА ПРОЕКТИРОВАНИЕ

Разработка ПСД по объекту: «Строительство газопровода от села Курык до местности Кызылкум Каракиянского района Мангистауской области»

№ п/п	Перечень основных данных и требований	Содержание основных данных и требований
1	Основание для проектирования	Протокол об бюджетной комиссии №1 от 12.01.2023г
2	Вид строительства	Новое
3	Стадийность проектирования	Одностадийное: Рабочий проект
4	Требования по вариантной и конкурсной разработке	Одновариантная
5	Особые условия строительства	Климат района континентальный, сейсмичность не менее 6 баллов, согласно СП РК 2.03-30-2017
6	Основные технико-экономические показатели объекта, в т.ч. мощность, производительность, производственная программа	Проектом предусмотреть: -51 крестьянского хозяйства в местности Кызылкум должен обеспечивать газопроводом
7	Основные требования к инженерному оборудованию	Основные требования: - выполнить топогеодезические работы; - выполнить инженерно-геологические работы; - все необходимые работы выполнить согласно СНиП РК 3.02-01-2011.
8	Требования к технологии, режиму предприятия	Непрерывный (круглосуточный)
9	Требования к режиму безопасности и гигиене труда	Согласно СНиП «Охрана труда и техника безопасности»
10	Выделение очередей, в том числе пусковых комплексов и этапов, требования по перспективному расширению предприятия.	Не требуется.
11	Требования к архитектурно-строительным, объемно-планировочным и конструктивным решениям	Основные требования конструктивным решениям и материалам: - проектом предусмотреть применение местных стандартных материалов.
12	Требования и условия в разработке природоохранных мер и мероприятий	Разработать раздел ОВОС - Совместно с заказчиком получить положительное экологическое заключения
13	Требования к инженерным изысканиям	Инженерно-геодезическое изыскание выполнить в соответствии с требованиями СНиП
14	Согласования проекта	- Должен соправождат проект при получение положительного заключения
15	Количество экземпляров проектной документации	4 экземпляра + 1 экземпляр на электронном носителе (CD-диск) в программах «Автокад» и «ПДФ», смета в программе АВС и Word.

16	Расчетная стоимость по объекту С НДС	1 266 637,647 тыс. тенге
17	Приложения:	Вместе с заданием на проектирование Заказчик передает: • АПЗ; • Решение Акима об отводе земельного участка; • Техусловия на подключение к инженерным сетям; • Другие материалы
18	Дополнение	ПГБ (Газорегуляторные пункты блочного типа) и ПЭ фитинги принять по прайс листам. Утвердить с заказчиком перечень на оборудования, материалов и изделии согласно рабочему проекту. Принять стоимость оборудования, материалов и изделий согласно утвежденного перечня, определенного в процессе проектирования по приложению №1

Составил глав.специалист **А.Тимурұлы**

«ҚАРАҚИЯ АУДАНДЫҚ ТҰРҒЫН ҮЙ КОММУНАЛДЫҚ ШАРУАШЫЛЫҒЫ, ЖОЛАУШЫ КӨЛІГІ ЖӘНЕ АВТОМОБИЛЬ ЖОЛДАРЫ БӨЛІМІ» МЕМЛЕКЕТТІК МЕКЕМЕСІ

ГОСУДАРСТВЕННОЕ УЧРЕЖДЕНИЕ «КАРАКИЯНСКИЙ РАЙОННЫЙ ОТДЕЛ ЖИЛИЩНО - КОММУНАЛЬНОГО ХОЗЯЙСТВА, ПАССАЖИРСКОГО ТРАНСПОРТА И АВТОМОБИЛЬНЫХ ДОРОГ»

Қазақстан Республикасы, Маңғыстау облысы, 130300, Қарақия ауданы, Құрық ауылы, Досан батыр көшесі, батыра, №3 үй, телфакс: 8/72937/21534

Республика Казахстан, Мангистауская область, 130300, Каракиянский район, село Курык, улица Досан дом №3, тел/факс: 8/72937/21534

19.02.2024 № 01-28/163

Руководителю
ГУ «Каракиянский районный отдел стоительства»
Г.Кылаубаева

ГУ «Отдел жилищно-коммунального хлзяйства, пасажирского транспорта, автомобильных дорог Каракиянского района» рассмотрев инициатвное письмо сообщает следующее:

Согласно представленный проект-сметной документаций «Строительство газопровода от села Курык до местности Кызылкум Каракиянского района Мангистауской области» **на предмет соответствия требованиям промышленной безопасности** ГУ «Отдел жилищно-коммунального хлзяйства, пасажирского транспорта, автомобильных дорог Каракиянского района» **согласовывает вышеуказанный рабочий проект.** Замечания и предложения не имеются.

Руководитель отдела **Кадиров.Е**

«Ақтау Халықаралық Әуежайы» АҚ
АО «Международный Аэропорт Актау»
JSC «International Airport Aktau»

№ 41 «20» 02 2024

Государственное учреждение
"Каракиянский районный отдел
строительства"

На №ЗТ-2024-02192450 от 19 февраля 2024 года

Акционерное общество «Международный аэропорт Актау» рассмотрев вашу Заявку на выдачу разрешения на размещение объекта или осуществление деятельности, которые могут представлять угрозу безопасности полетов воздушных судов №ЗТ-2024-02192450 от 19 февраля 2024 года, направляет вам разрешение на строительство газопровода от села Курык до местности Кызылкум Каракиянского района Мангистауской области. В случае несогласия с данным ответом, Вы в праве обжаловать его в соответствии со статьей 91 Административного процедурно-процессуального кодекса Республики Казахстан от 29 июня 2020 года № 350 – VI.

Генеральный директор Жолдыбаева М.А.

Исп: Асарбаева А.
Тел: 8(7292)609741

«ҚАРАҚИЯ АУДАНДЫҚ ҚҰРЫЛЫС БӨЛІМІ» ММ
КІРІС № 84
«20» 02 2024 ж.