"Алматы қалас□ □ Қалалық жоспарлау және урбанистика басқармасы" коммуналдық мемлекеттік мекемесі

город Алматы, Даңғылы Абай, № 90 үй

Коммунальное государственное учреждение "Управление городского планирования и урбанистики города Алматы"

город Алматы, Проспект Абая, дом № 90

Номер: KZ12VUA01043389

Некоммерческое акционерное общество " Казахский национальный медицинский университет имени С. Д. Асфендиярова"

050012, Республика Казахстан, г.Алматы, Алмалинский район, улица Толе би, дом № 94

СОГЛАСОВАНИЕ ЭСКИЗА (ЭСКИЗНОГО ПРОЕКТА)

Коммунальное государственное учреждение "Управление городского планирования и урбанистики города Алматы" рассмотрев Ваше заявление от 14.12.2023 KZ89SEP 00877501 на согласование эскиза (эскизного проекта), согласовывает эскиз (эскизный проект).

Дата согласования: 15.12.2023

Заместитель руководителя **Исмаилов Толеукан Аниярбекович**

Бұл құжат ҚР 2003 жылдың 7 қаңтарындағы «Электронды құжат және электронды сандық қол қою» туралы заңның 7 бабы, 1 тармағына сәйкес қағаз бетіндегі заңмен тең. Электрондық құжат www.elicense.kz порталында құрылған.Электрондық құжат түпнұсқасын www.elicense.kz порталында тексере аласыз.
Данный документ согласно пункту 1 статьи 7 ЗРК от 7 января 2003 года «Об электронном документе и электронной цифровой подписи» равнозначен документу на бумажном носителе. Электронный документ сформирован на портале www.elicense.kz. Проверить подлинность электронного документа вы можете на портале www.elicense.kz.

Эскизный проект

Реконструкция КПП по улицам Толе би, Сейфуллина, Богенбай батыра
НАО «КазНМУ им. С.Д.Асфендиярова»
г.Алматы, Алмалинский район Толе би 94.

RENUA
АРХИТЕКТУРНОЕ БЮРО

Заказчик: НАО«КазНМУ им. С.Д.Асфендиярова» _____

Проектировщик: ТОО"RENUA" _____

ТОО"RENUA" №20018942 от 21.12.20г.
Астана, Улица Александр Бараев, 21, офис 72
Астана 2023

ОБЩИЕ ДАННЫЕ

Название объекта	Реконструкция КПП по улицам Толе би, Сейфуллина, Богенбай батыра НАО «КазНМУ им. С.Д.Асфендиярова»
Адрес	г.Алматы, Алмалинский район Толе би 94.
Заказчик	НАО«КазНМУ им. С.Д.Асфендиярова
Разработчик	ТОО «RENUA»

ИНЖЕНЕРНО-ГЕОЛОГИЧЕСКИЕ И КЛИМАТИЧЕСКИЕ УСЛОВИЯ

1. За относительную отметку ±0.000 принята отметка чистого пола здания
2. Класс здания по функциональной пожарной опасности - Ф 4.3
3. Степень огнестойкости здания - II. Класс пожарной опасности строительных конструкций - К0 (непожароопасный).
   Класс конструктивной пожарной опасности - С0 (непожароопасный).
4. Уровень ответственности - II (нормальный) технически несложный объект.
5. Природные характеристики района строительства:

-Климатический район - III, подрайон IIIВ (СНиП РК 2.04-01-2010);
-Сейсмичность района строительства по карте СНиП РК 2.03-30-2006 - 9 баллов;
-Расчетная сейсмостойкость здания - 9 баллов;
-Нормативное значение ветрового давления - 0,38кПа ;
-Нормативное значение веса снегового покрова - 0,70кПа;
-Температура воздуха наиболее холодных суток обеспеченностью 0,92 - 28°С

Архитектурно-планировочное решение.

Проектом предусмотрена реконструкция в количестве 4-х одно этажных КПП с аркой (литер «К и И») со стороны улицы Толе би, КПП (литер «З») со стороны улицы С. Сейфуллина, КПП (литер «Ж») со стороны улицы Богенбай батыра во входной части на территорию НАО«КазНМУ им. С.Д.Асфендиярова. Технический проект выполнен на основании задания на проектирования от заказчика и технического заключения где выявлен износ существующих конструкции всех КПП и неудовлетворительное состояние наружных и внутренних отделочных материалов помещении. Существующие КПП требуют реконструкции всех несущих конструкции с демонтажными работами и переоснащения всех технических частей помещения.
Габариты и расположение КПП на генплане оставлены без изменения. Проектом предусмотрена новая арка из металлоконструкции с отделкой (литер «К и И») со стороны улицы Толе би. На заезде со стороны улицы Богенбай батыра КПП (литер «Ж») и КПП (литер «З») со стороны улицы С. Сейфуллина предусмотрены навесы.
Стилистика неоклассика и цветовое решение фасадов принято из нейтральных цветов под натуральный камень лаймстоун.

Материалы для использования при строительстве:
Металлоконструкции с заполнением кладочным керамическим кирпичем с усилением армированным железобетонным поясом
Наружная отделка из камня лаймстоун. Натуральный известняк.
Стеклопакет триплекс с автоматическими дверями
Декоративные элементы фибрабетон
Колонны выполнены из фибрабетона на основе из металла конструкции закрепленные на сваи для сейсмической устойчивости необходимо установить свай до 2 м.

Главный инженер проекта _____Калдарбеков Р.С.

ТЕХНИКО-ЭКОНОМИЧЕСКИЕ ПОКАЗАТЕЛИ

№ п.п	Наименование	единиц изм.	Показатели	Примечания
1	**Общая площадь участка**	*га.*	**3,9930**	
2	**Этажность здания**	*эт.*	**1**	
3	**Общая площадь застройки реконструкции**	*кв.м.*	**106,98**	
	КПП 1 (Литер И)	*кв.м.*	*26,62*	
	КПП 2 (Литер К)	*кв.м.*	*26,62*	
	КПП 3 (Литер З)	*кв.м.*	*26,62*	
	КПП 4 (Литер Ж)	*кв.м.*	*26,62*	
4	**Общая площадь реконструкции**	*кв.м.*	**82,32**	
	КПП 1 (Литер И)	*кв.м.*	*20,58*	
	КПП 2 (Литер К)	*кв.м.*	*20,58*	
	КПП 3 (Литер З)	*кв.м.*	*20,58*	
	КПП 4 (Литер Ж)	*кв.м.*	*20,58*	

				Реконструкция КПП по улицам Толе би, Сейфуллина, Богенбай батыра НАО «КазНМУ им. С.Д.Асфендиярова» г.Алматы, Алмалинский район Толе би 94.	*Стадия*	*Лист*	*Листов*
					ТП	1	20
				Общие данные	ТОО"RENUA" №20018942 от 21.12.20г.		
Выполнил	Калдарбеков Р.						

Ведомость основного комплекта чертежей ТП

№ по плану	Наименование	Примечание
1	Общие данные	
2	Ведомость чертежей	
3	Ситуационная схема М1:2000	
4	Генплан участка М1:500	
5	План на отм. 0,000 Литер "К", Литер"И", Литер "З", Литер "Ж" до реконструкции	
6	Фасады Литер "К", Литер "И" до реконструкции	
7	Фасады Литер "З", Литер "Ж" до реконструкции	
8	Фотографии существующих КПП	
9	План на отм. 0,000 Литер "К", Литер "И" после реконструкции	
10	Фасады Литер "К", Литер "И" после реконструкции	
11	План кровли "К", Литер "И"; Разрез 1-1	
12	План на отм. 0,000 Литер "З", Литер "Ж" после реконструкции	
13	Фасады Литер "З", Литер "Ж" после реконструкции	
14	План кровли Литер "З", Литер "Ж"; Разрез 2-2	
15	Общий вид 1	
16	Общий вид 2	
17	Ночной вид	
18	Общий вид 3	
19	Общий вид 4	
20	Ведомость наружной отделки	

				Реконструкция КПП по улицам Толе би, Сейфуллина, Богенбай батыра НАО «КазНМУ им. С.Д.Асфендиярова» г.Алматы, Алмалинский район Толе би 94.	*Стадия*	*Лист*	*Листов*
					ТП	*2*	20
				Ведомость чертежей	ТОО"RENUA" №20018942 от 21.12.20г.		
Выполнил	Калдарбеков Р.						

Ситуационная схема

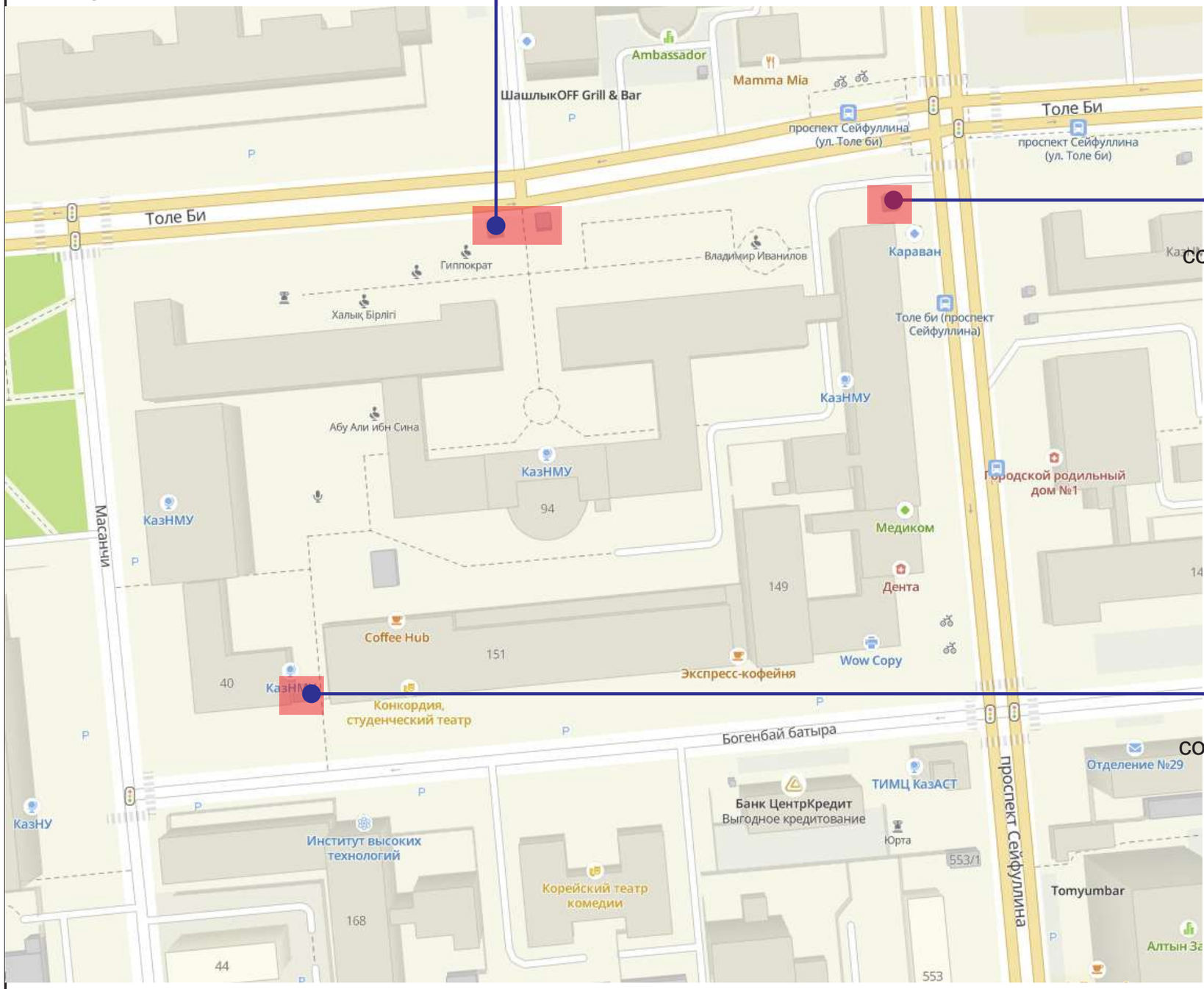

КПП с аркой литер «К» и «И»
со стороны ул. Толе би

КПП литер «З»
со стороны ул. С. Сейфуллина

КПП с навесом литер «Ж»
со стороны ул. Богенбай батыра

				Реконструкция КПП по улицам Толе би, Сейфуллина, Богенбай батыра НАО «КазНМУ им. С.Д.Асфендиярова» г.Алматы, Алмалинский район Толе би 94.	*Стадия*	*Лист*	*Листов*
					ТП	3	20
				Ситуационная схема	ТОО"RENUA" №20018942 от 21.12.20г.		
Выполнил	Калдарбеков Р						

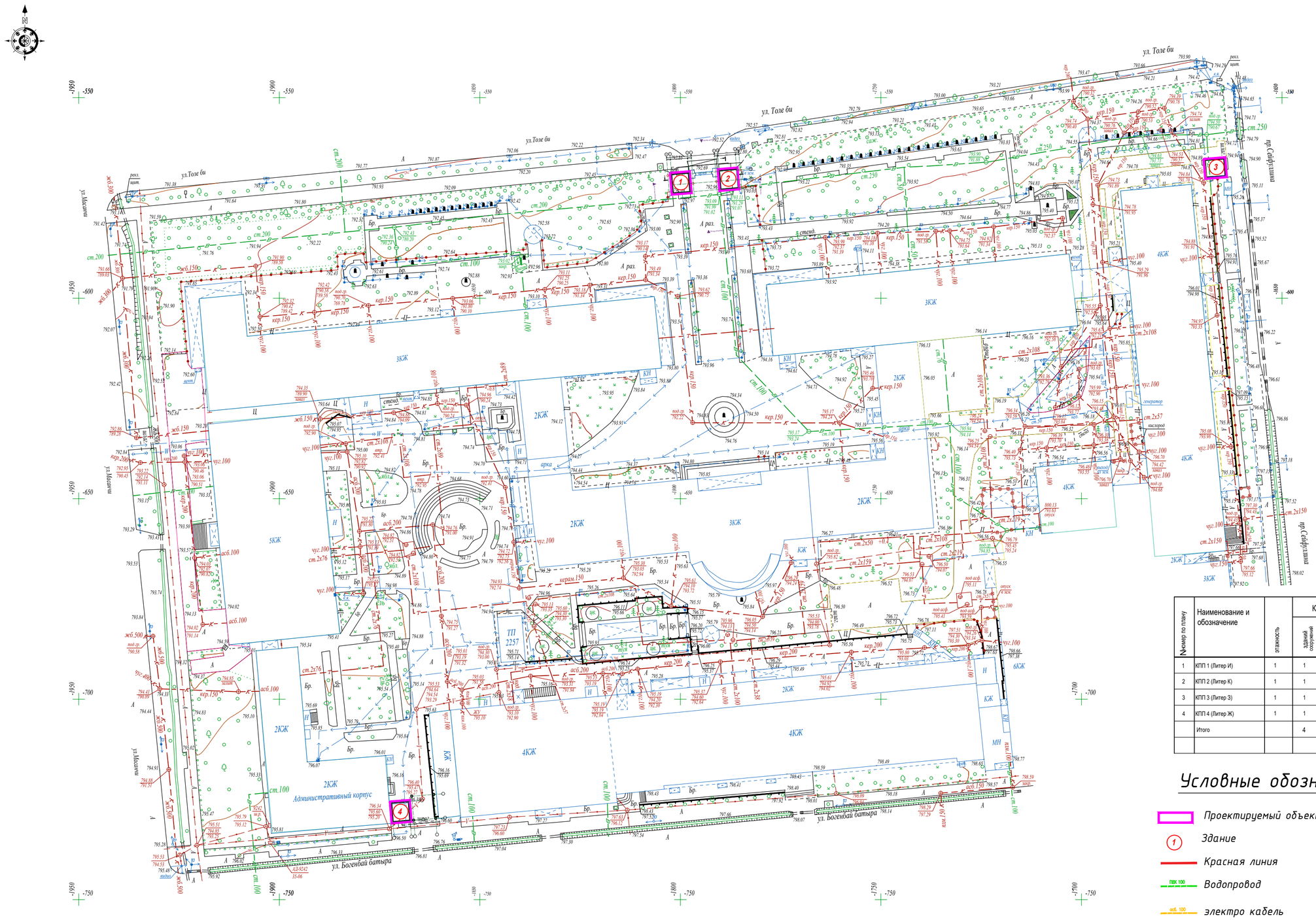

№ по плану	Наименование и обозначение	этажность	Количество			Площадь, м²				Стр.объём,м³	
			зданий сооружений	машино-мест		застройки		общая приведенная или рабочая			
				здания	всего	здания	всего	здания	всего	здания	всего
1	КПП 1 (Литер И)	1	1	-	-	26,62	106,48	20,58	82,32	93.18	372,72
2	КПП 2 (Литер К)	1	1			26,62		20,58		93.18	
3	КПП 3 (Литер З)	1	1	-		26,62		20,58		93.18	
4	КПП 4 (Литер Ж)	1	1	---		26,62		20,58		93.18	
	Итого		4	---	---	106,48		82,32	---	372,72	

Условные обозначения

- Проектируемый объект
- Здание
- Красная линия
- ПВК 100 — Водопровод
- асб. 100 — электро кабель
- ПВК 200 — канализация
- Площадь озеленение на проетируемый участок

Изм.	Кол. уч.	Лист	№ док.	Подп.	Дата

"Реконструкция КПП по улицам Толе би, Сейфулина, Богенбай батыра НАО "КазНМУ им. С.Д. Асфендиярова"

Контрольно-пропускной пункт

Стадия	Лист	Листов
РП		

Выполнил Халдарбеков

Генплан (после реконструкции)

План на отм. 0,000 Литер "К"

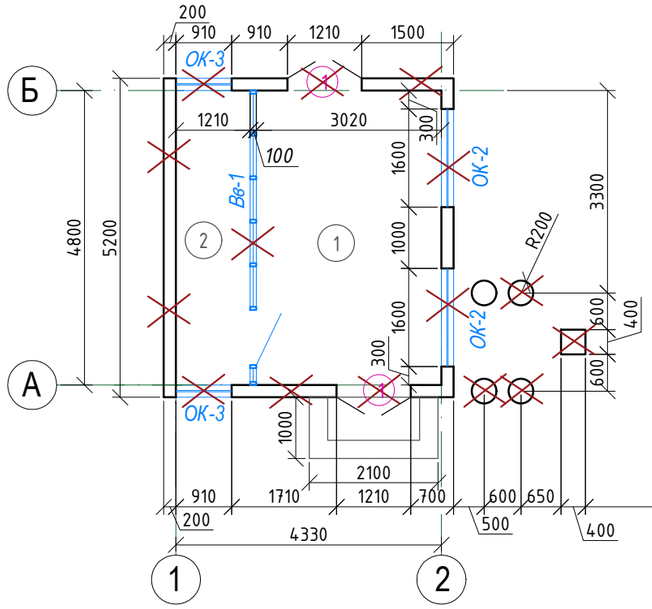

План на отм. 0,000 Литер "И"

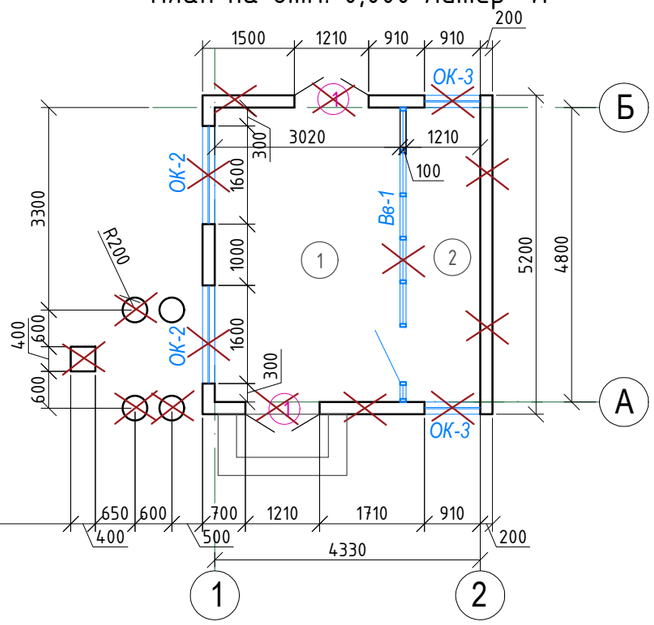

План на отм. 0,000 Литер "З"

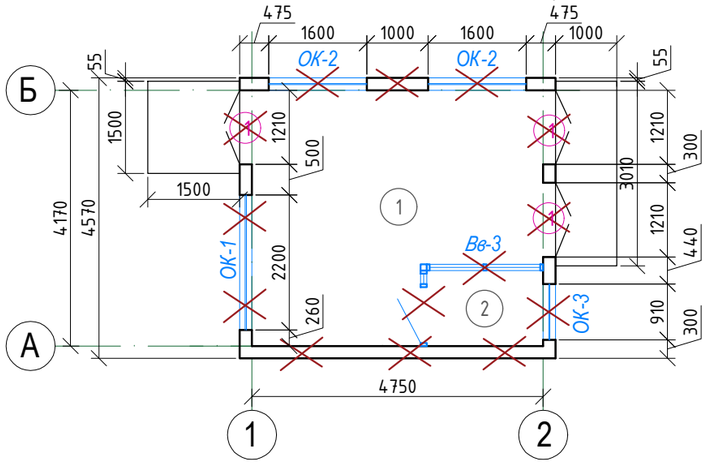

План на отм. 0,000 Литер "Ж"

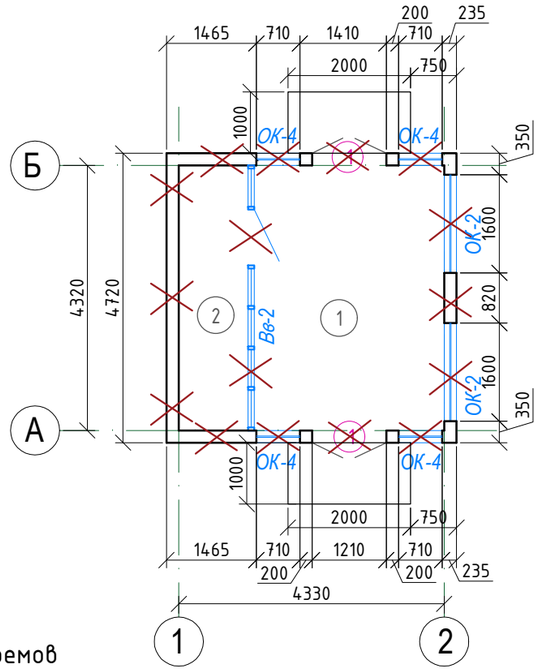

ЭКСПЛИКАЦИЯ ПОМЕЩЕНИЙ (Литер "К")

Номер поме-щения	Наименование	Площадь, м^2	Кат. поме-ще-ния
1	Проходная	14,90	
2	Комната охраны	5,70	
	ИТОГО:	20,60	

ЭКСПЛИКАЦИЯ ПОМЕЩЕНИЙ (Литер "И")

Номер поме-щения	Наименование	Площадь, м^2	Кат. поме-ще-ния
1	Проходная	14,90	
2	Комната охраны	5,70	
	ИТОГО:	20,60	

ЭКСПЛИКАЦИЯ ПОМЕЩЕНИЙ (Литер "З")

Номер поме-щения	Наименование	Площадь, м^2	Кат. поме-ще-ния
1	Проходная	19,70	
2	Комната охраны	2,30	
	ИТОГО:	22,00	

ЭКСПЛИКАЦИЯ ПОМЕЩЕНИЙ (Литер "З")

Номер поме-щения	Наименование	Площадь, м^2	Кат. поме-ще-ния
1	Проходная	13,40	
2	Комната охраны	4,90	
	ИТОГО:	18,30	

Условные обозначения:

-Пробивка проемов, демонтаж стен и перегородок.

-Закладываемые проемы, проектируемые стены.

-Замена оконных и дверных проемов

Спецификация элементов демонтируемых дверных и оконных проемов

Поз.	Обозначения	Наименование	Литер "К"	Литер "И"	Литер "З"	Литер "Ж"	Всего	Масса, ед.кг	Приме-чание
1	Наружный дверной блок	ДН 2100-1200	2	2	3	2	9		
ОК-1	Оконный блок	2200x900 (h)	-	-	1	-	1		
ОК-2	Оконный блок	1600x900 (h)	2	2	2	2	8		
ОК-3	Оконный блок	900x1200 (h)	2	2	1	-	5		
ОК-4	Оконный блок	700x900 (h)	-	-	-	4	4		
Вв-1	Внутренний витраж	4800x2300 (h)	1	1	-	-	2		
Вв-2	Внутренний витраж	4320x2300 (h)	-	-	-	1	1		
Вв-3	Внутренний витраж	3330x2300 (h)	-	-	1	-	1		

Изм.	Кол. уч.	Лист	№ док.	Подп.	Дата

Том 2. Альбом 2

"Реконструкция КПП по улицам Толе би, Сейфулина, Богенбай батыра НАО "КазНМУ им. С.Д. Асфендиярова"

Контрольно-пропускной пункт

Стадия	Лист	Листов
РП	5	

Выполнил Калдарбеков

План на отм. 0,000 Литер "К", Литер "И", Литер "З", Литер "Ж" (до реконструкции)

Фасад в осях 1-2 Литер "К"

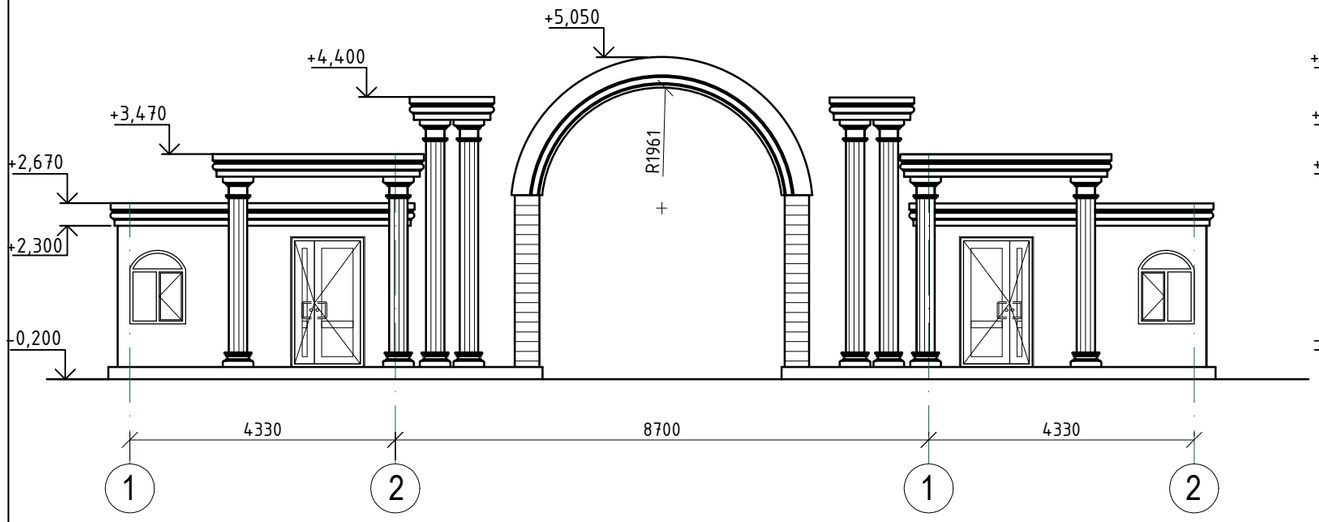

Фасад в осях 1-2 Литер "И"

Фасад в осях А-Б Литер "К"

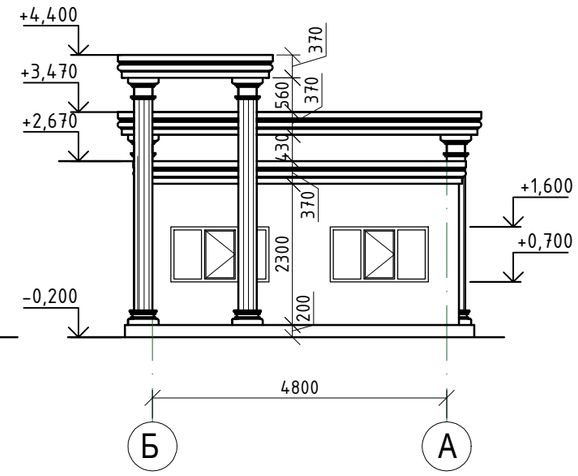

Фасад в осях Б-А Литер "И"

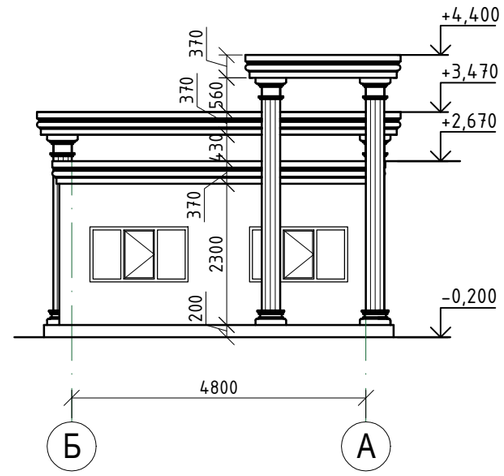

Фасад в осях 2-1 Литер "И"

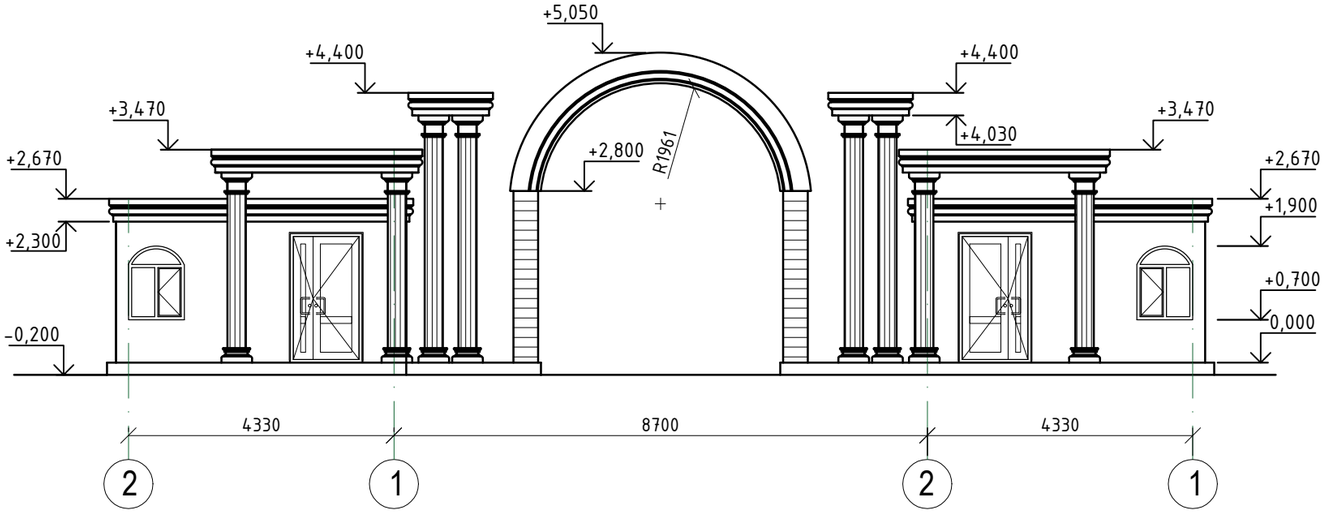

Фасад в осях 2-1 Литер "К"

Фасад в осях Б-А Литер "К"

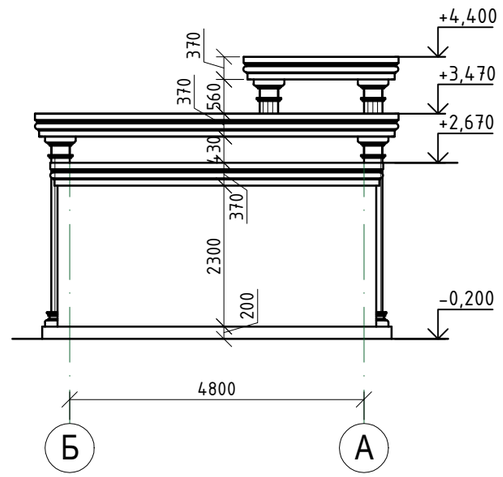

Фасад в осях А-Б Литер "И"

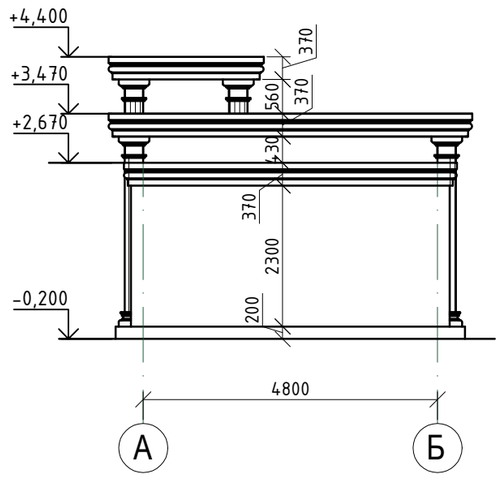

Изм.	Кол. уч.	Лист	№ док.	Подп.	Дата	Том 2. Альбом 2		
						"Реконструкция КПП по улицам Толе би, Сейфулина, Богенбай батыра НАО "КазНМУ им. С.Д. Асфендиярова"		
						Контрольно-пропускной пункт	Стадия	Лист	Листов
							РП	6	
Выполнил		Калдарбеков				Фасады Литер "К", Литер "И" (до реконструкции)		

Фасад в осях 1-2 Литер "З"

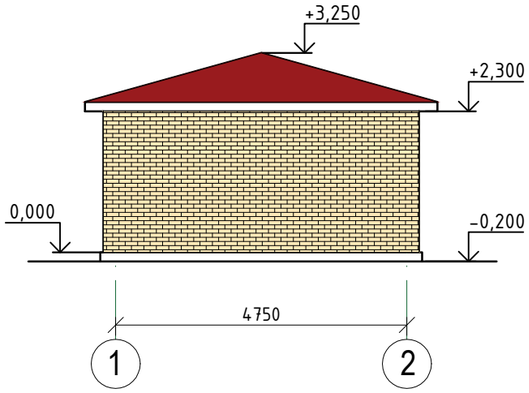

Фасад в осях 2-1 Литер "З"

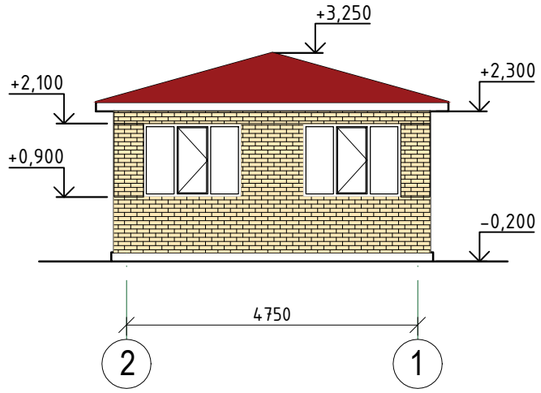

Фасад в осях Б-А Литер "З"

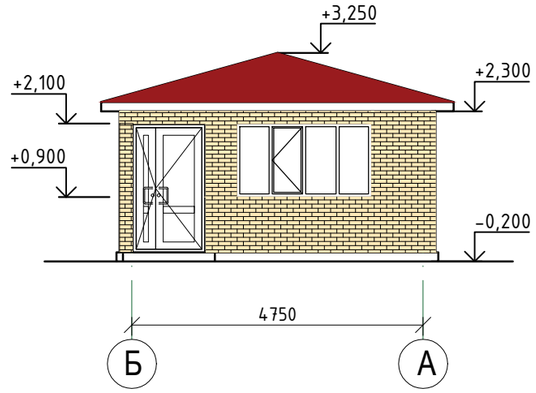

Фасад в осях А-Б Литер "З"

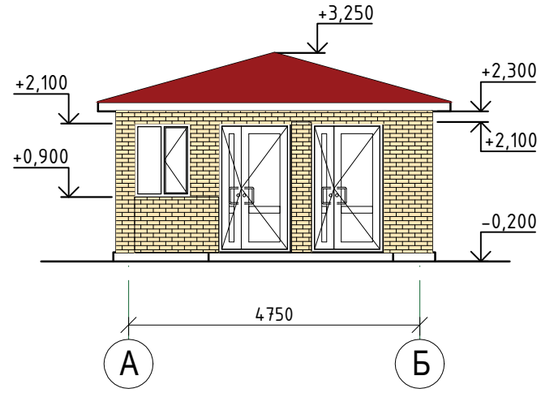

Фасад в осях 1-2 Литер "Ж"

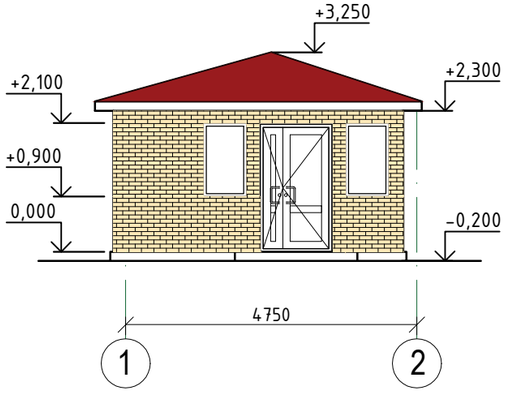

Фасад в осях 2-1 Литер "Ж"

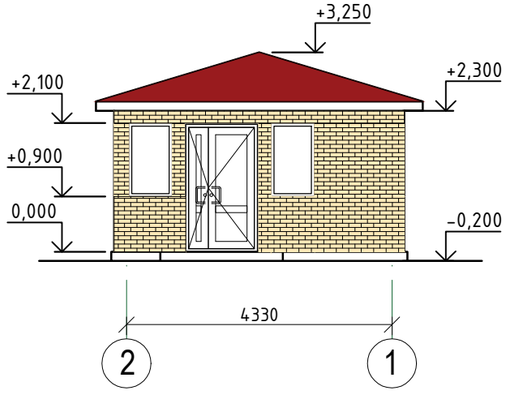

Фасад в осях А-Б Литер "Ж"

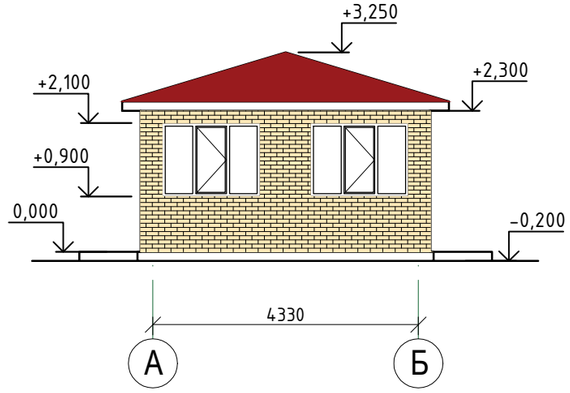

Фасад в осях Б-А Литер "Ж"

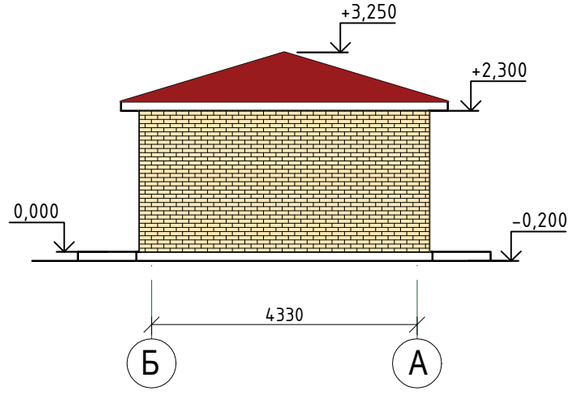

						Том 2. Альбом 2		
						"Реконструкция КПП по улицам Толе би, Сейфулина, Богенбай батыра НАО "КазНМУ им. С.Д. Асфендиярова"		
Изм.	Кол. уч.	Лист	№ док.	Подп.	Дата			
						Контрольно-пропускной пункт	Стадия	Лист	Листов
							РП	7	
Выполнил		Калдарбеков				Фасады Литер "З", Литер "Ж" (до реконструкции)		

КПП с аркой литер «К» и «И» со стороны ул. Толе би

КПП литер «З»
со стороны ул. С. Сейфуллина

КПП с навесом литер «Ж» со стороны ул. Богенбай батыра

КПП с аркой литер «К» и «И» со стороны ул. Толе би

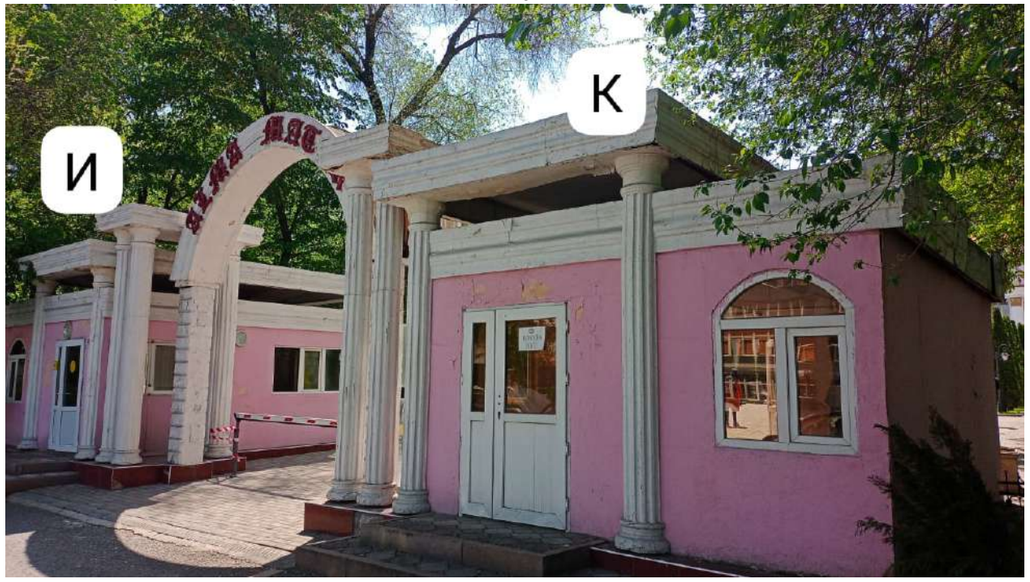

КПП литер «З»
со стороны ул. С. Сейфуллина

КПП с навесом литер «Ж» со стороны ул. Богенбай батыра

				Реконструкция КПП по улицам Толе би, Сейфуллина, Богенбай батыра НАО «КазНМУ им. С.Д.Асфендиярова» г.Алматы, Алмалинский район Толе би 94.	*Стадия*	*Лист*	*Листов*
					ТП	8	20
				Фотографии существующих КПП	ТОО"RENUA" №20018942 от 21.12.20г.		
Выполнил	Калдарбеков Р.						

План на отм. 0,000 Литер "К"

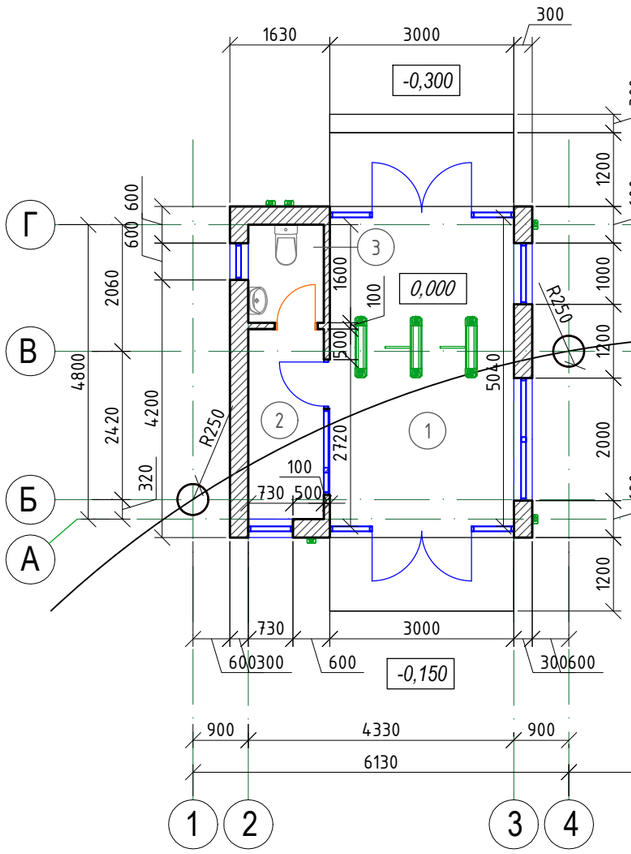

План на отм. 0,000 Литер "И"

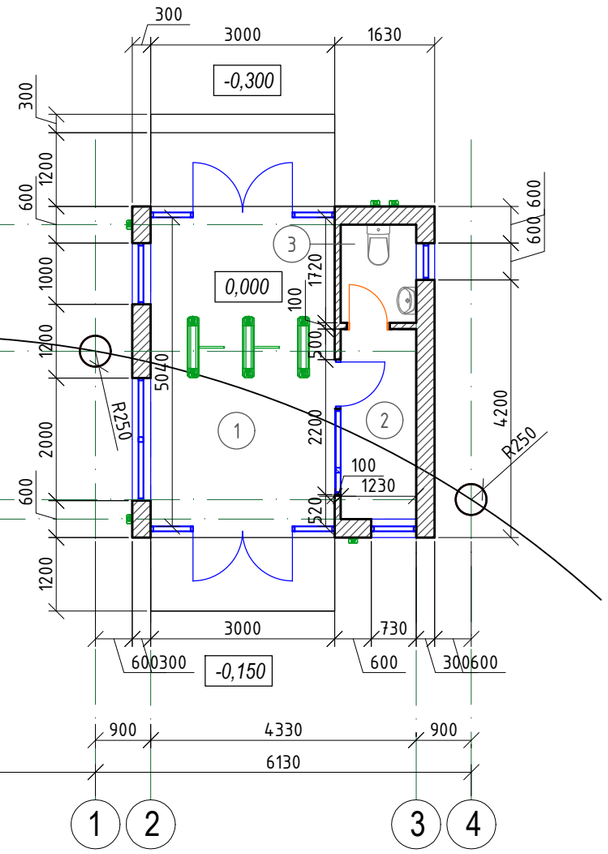

ЭКСПЛИКАЦИЯ ПОМЕЩЕНИЙ (Литер "К")

Номер поме-щения	Наименование	Площадь, $м^2$	Кат. поме-ще-ния
1	Проходная	14,95	
2	Комната охраны	3,72	
3	С/у	1,91	
	ИТОГО:	20,58	

ЭКСПЛИКАЦИЯ ПОМЕЩЕНИЙ (Литер "И")

Номер поме-щения	Наименование	Площадь, $м^2$	Кат. поме-ще-ния
1	Проходная	14,95	
2	Комната охраны	3,72	
3	С/у	1,91	
	ИТОГО:	20,58	

Изм.	Кол. уч.	Лист	№ док.	Подп.	Дата				
						Том 2. Альбом 2			
						"Реконструкция КПП по улицам Толе би, Сейфулина, Богенбай батыра НАО "КазНМУ им. С.Д. Асфендиярова"			
						Контрольно-пропускной пункт	Стадия	Лист	Листов
							РП	9	
Выполнил		Калдарбеков				План на отм. 0,000 Литер "К", Литер "И", (после реконструкции)			

Фасад в осях 1-4 Литер "К"

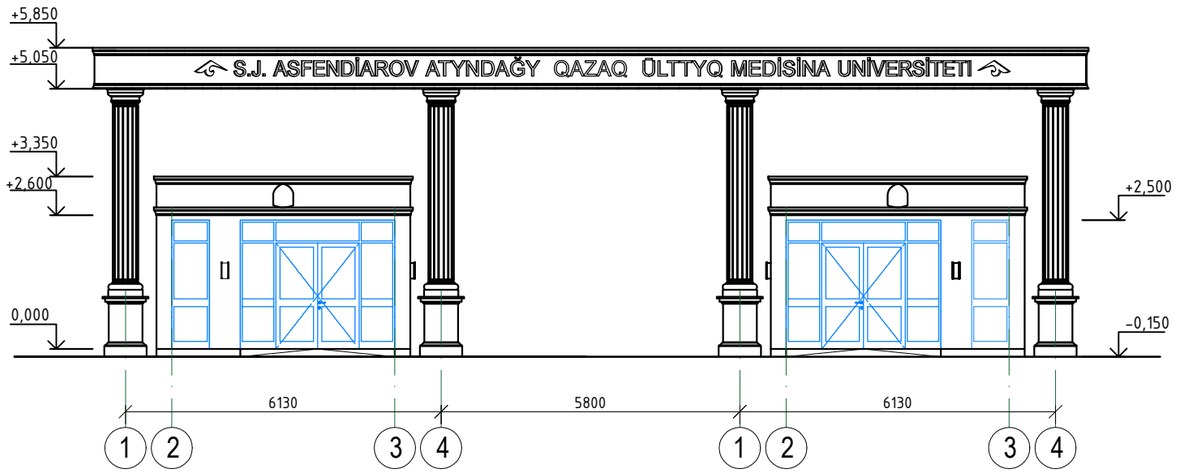

Фасад в осях 1-4 Литер "И"

Фасад в осях Г-А Литер "К"

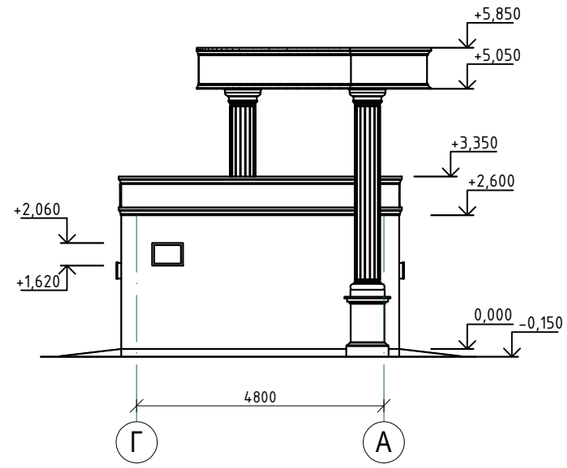

Фасад в осях А-Г Литер "И"

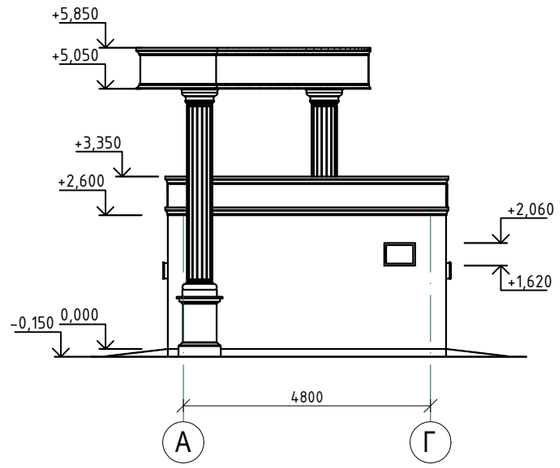

Фасад в осях 4-1 Литер "И"

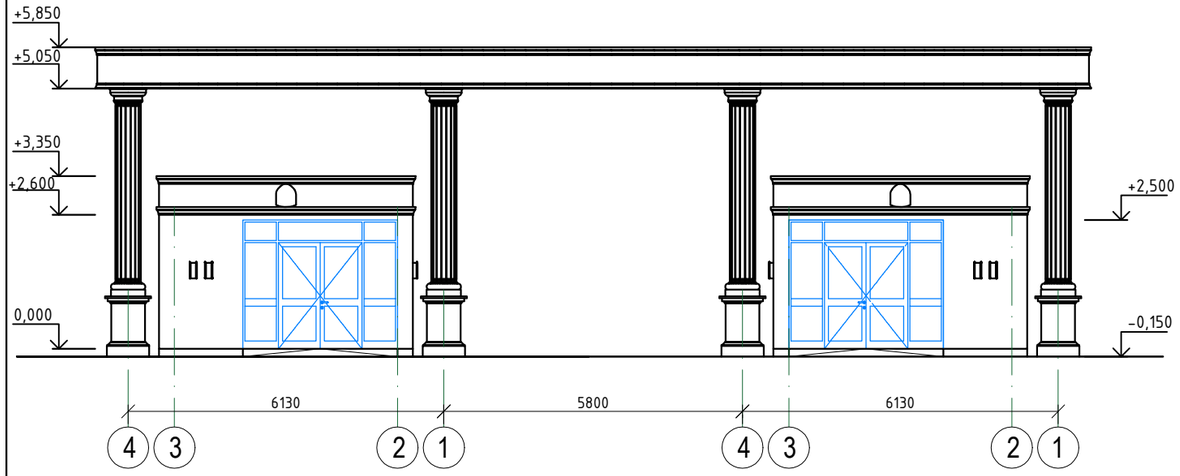

Фасад в осях 4-1 Литер "К"

Фасад в осях А-Г Литер "К"

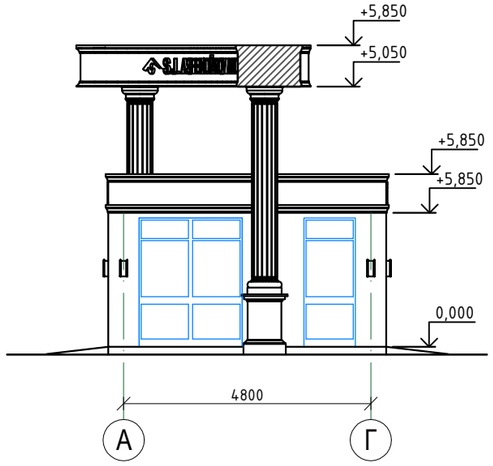

Фасад в осях Г-А Литер "И"

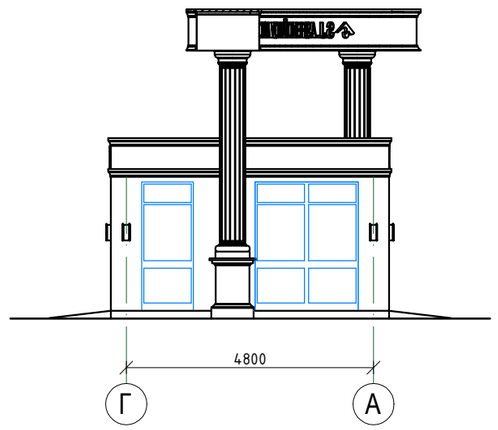

						Том 2. Альбом 2			
						"Реконструкция КПП по улицам Толе би, Сейфулина, Богенбай батыра НАО "КазНМУ им. С.Д. Асфендиярова"		
Изм.	Кол. уч.	Лист	№ док.	Подп.	Дата				
						Контрольно-пропускной пункт	Стадия	Лист	Листов
							РП	10	
Выполнил Калдарбеков						План на отм. 0,000 Литер "З", Литер "Ж", (после реконструкции)			

Профлист 0,5 мм
Металлический каркас из профильной трубы 40х40х4
Гидроизоляция Техноэласт ЭКП
Утеплитель ЭППС XPS Carbon Prof 300 -150мм.
Пароизоляция, Биполь ЭПП -3мм.
Подвесной потолок из ГКЛ и ГКЛВ по системе "KNAUF"

Разрез 1-1

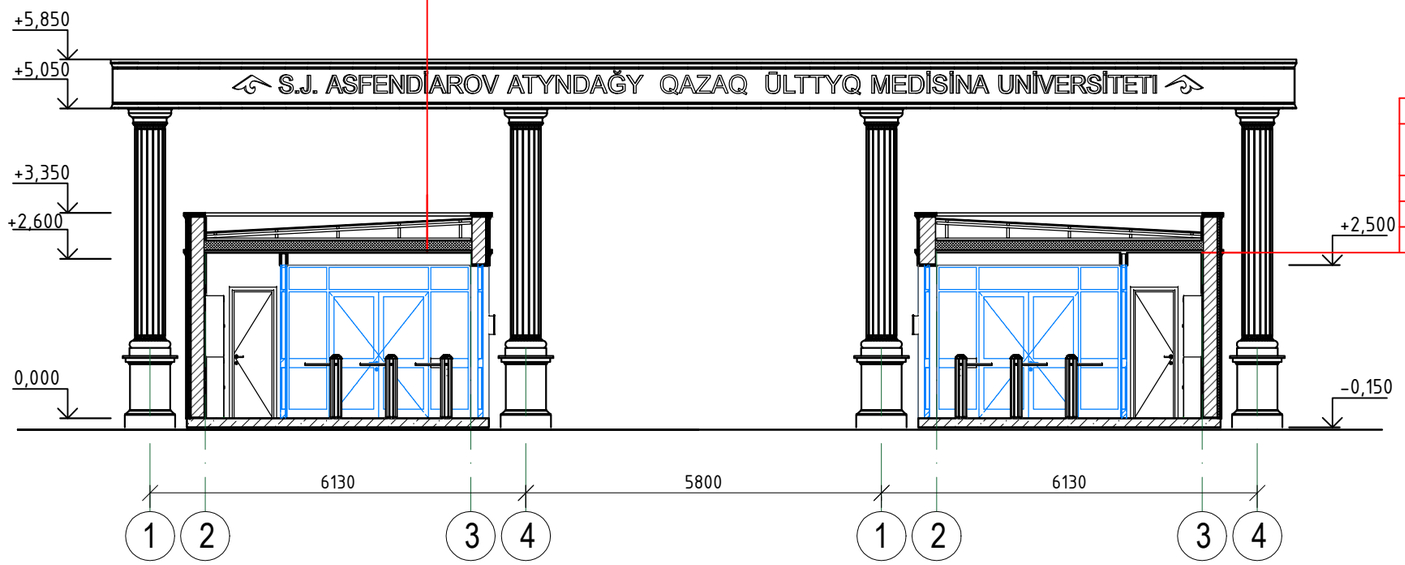

Декоративный камень Limestone (Лаймстоун)
Обрешетка металлическая ;
Супердиффузиционная мембрана
Минплита, IZOTERM (П 150) -100мм.
Керамический кирпич -250х120х65.
Внутренняя отделка

План кровли

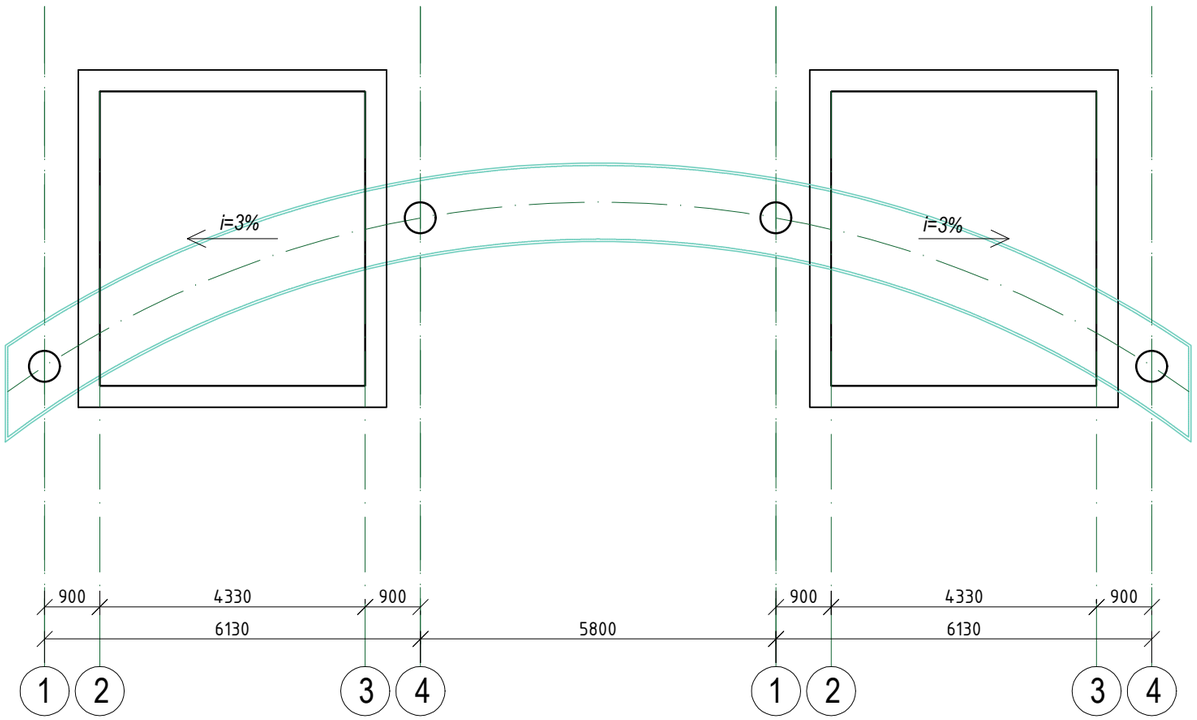

						Том 2. Альбом 2		
						"Реконструкция КПП по улицам Толе би, Сейфулина, Богенбай батыра НАО "КазНМУ им. С.Д. Асфендиярова"		
Изм.	Кол. уч.	Лист	№ док.	Подп.	Дата			
						Контрольно-пропускной пункт	Стадия	Лист	Листов
							РП	11	
Выполнил Калдарбеков						Разрез 1-1; План кровли (Литер "К", Литер "И")			

План на отм. 0,000 Литер "З"

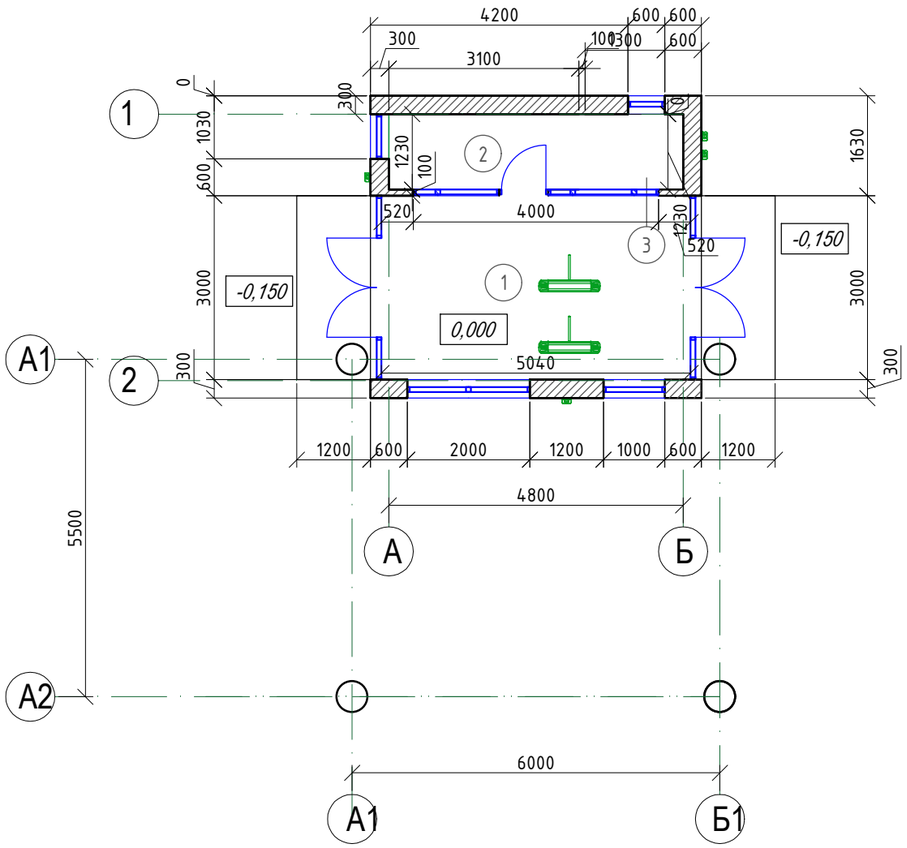

План на отм. 0,000 Литер "Ж"

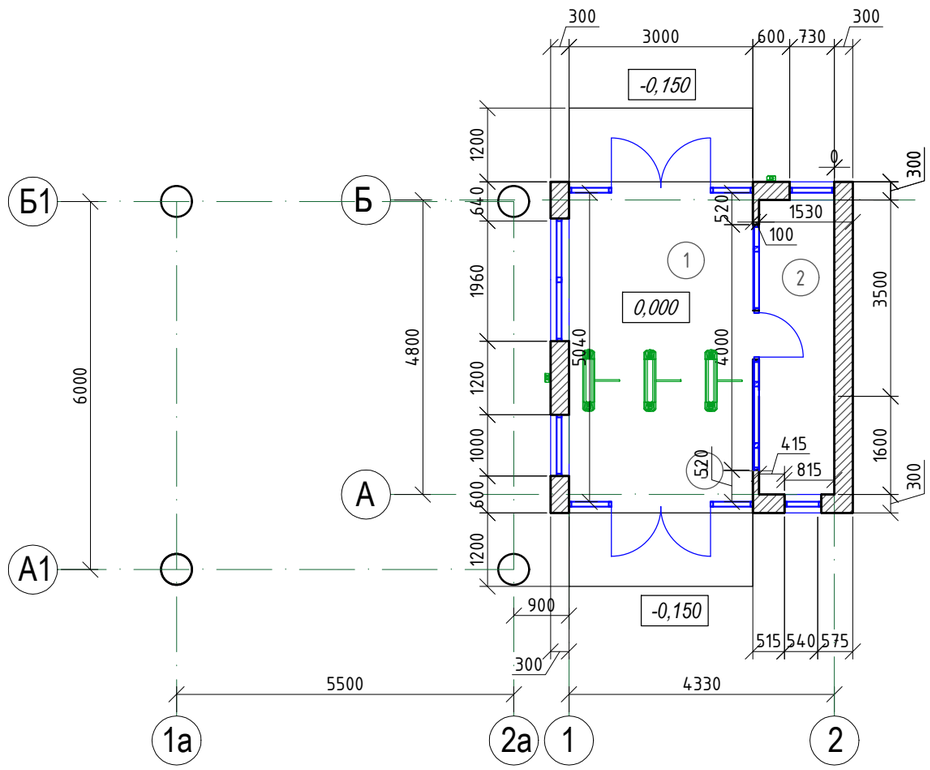

ЭКСПЛИКАЦИЯ ПОМЕЩЕНИЙ (Литер "З")

Номер помещения	Наименование	Площадь, $м^2$	Кат. помещения
1	Проходная	14,95	
2	Комната охраны	3,72	
3	С/у	1,91	
	ИТОГО:	20,58	

ЭКСПЛИКАЦИЯ ПОМЕЩЕНИЙ (Литер "Ж")

Номер помещения	Наименование	Площадь, $м^2$	Кат. помещения
1	Проходная	14,95	
2	Комната охраны	3,72	
3	С/у	1,91	
	ИТОГО:	20,58	

Изм.	Кол. уч.	Лист	№ док.	Подп.	Дата
Выполнил Калдарбеков					

Том 2. Альбом 2

"Реконструкция КПП по улицам Толе би, Сейфулина, Богенбай батыра НАО "КазНМУ им. С.Д. Асфендиярова"

Контрольно-пропускной пункт

Стадия	Лист	Листов
РП	12	

План на отм. 0,000 Литер "З", Литер "Ж", (после реконструкции)

Фасад в осях 2-1а Литер "Ж"

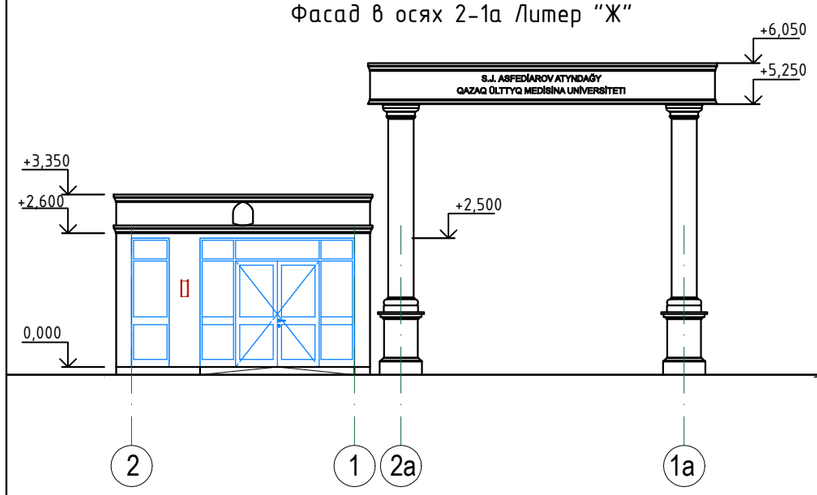

Фасад в осях Б-А Литер "Ж"

Фасад в осях 1-2 Литер "З"

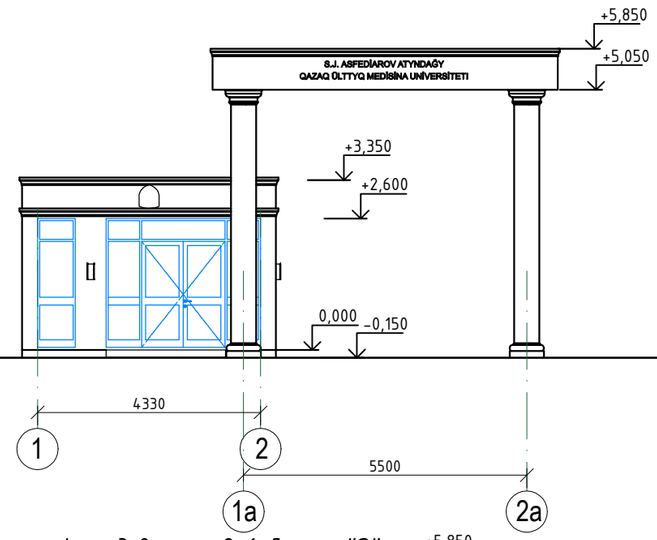

Фасад в осях А-Б Литер "З"

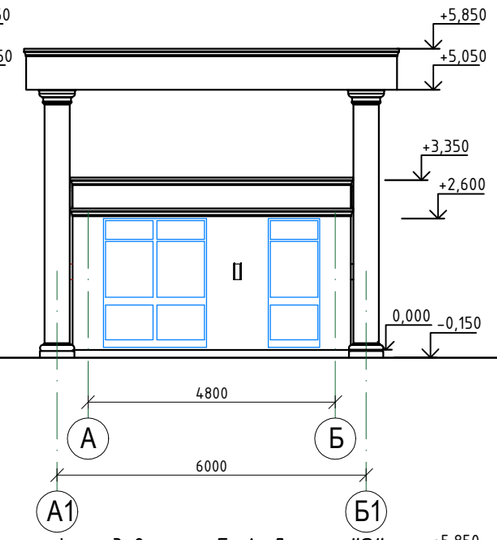

Фасад в осях 1а-2 Литер "Ж"

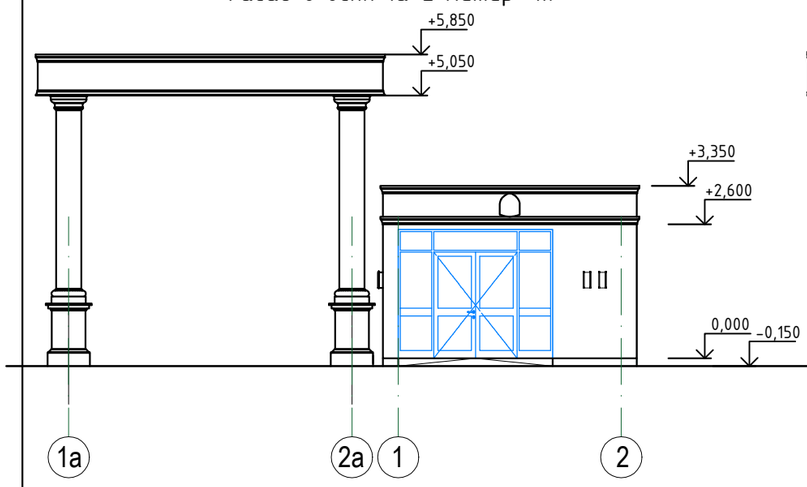

Фасад в осях А-Б Литер "Ж"

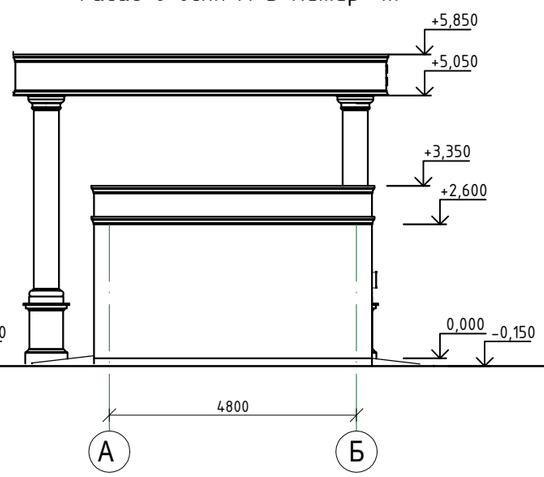

Фасад в осях 2-1 Литер "З"

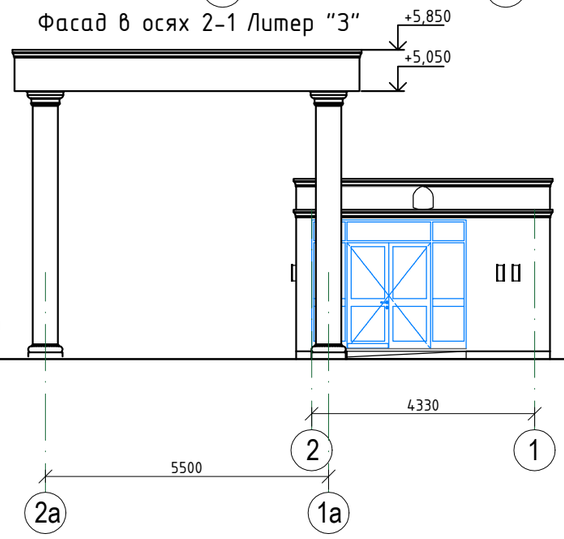

Фасад в осях Б-А Литер "З"

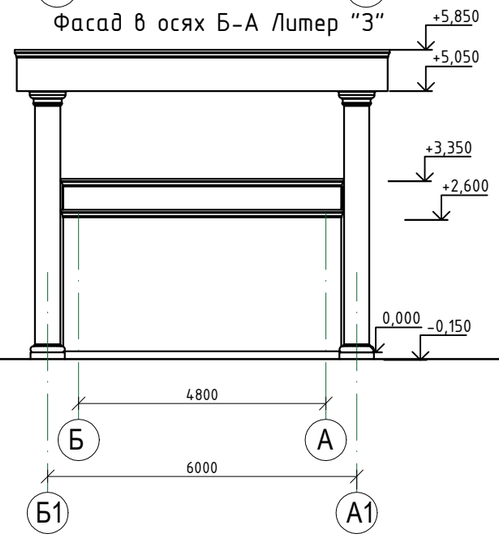

Изм.	Кол. уч.	Лист	№ док.	Подп.	Дата	Том 2. Альбом 2
						"Реконструкция КПП по улицам Толе би, Сейфулина, Богенбай батыра НАО "КазНМУ им. С.Д. Асфендиярова"
						Контрольно-пропускной пункт
						План на отм. 0,000 Литер "З", Литер "Ж", (после реконструкции)
Выполнил		Калдарбеков				

Стадия	Лист	Листов
РП	13	

Разрез 2-2

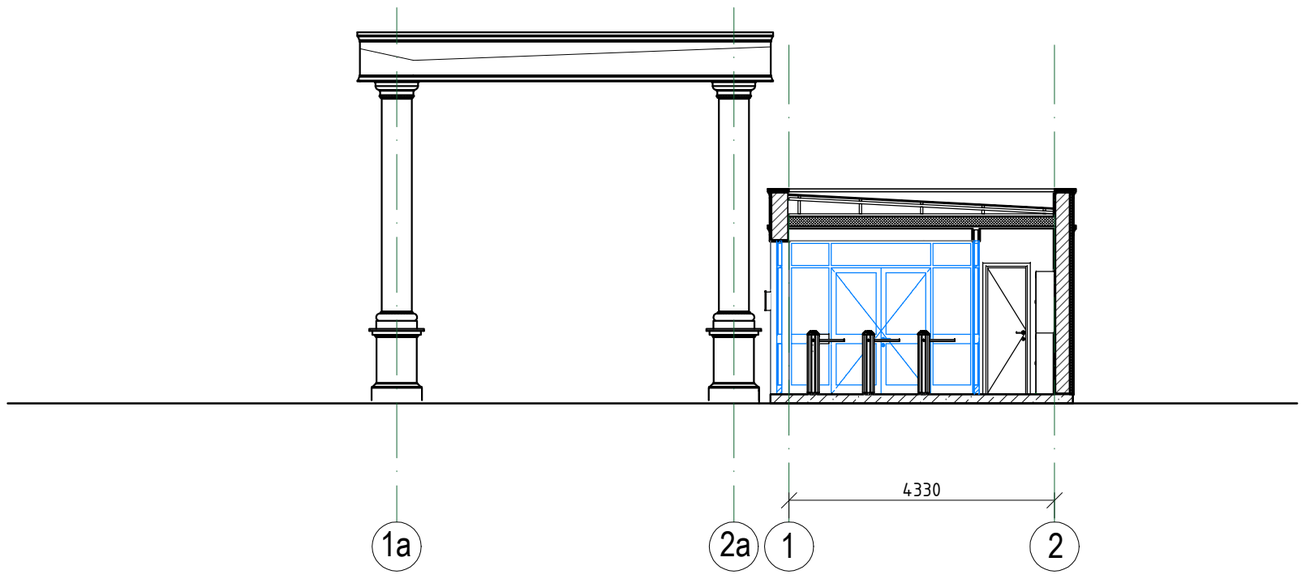

План кровли Литер 3

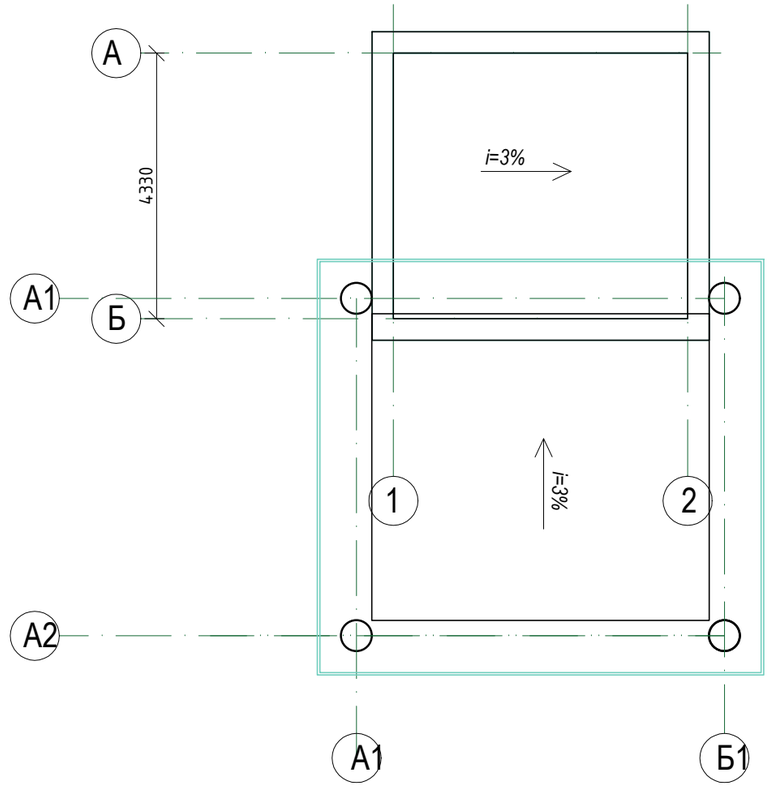

План кровли Литер Ж

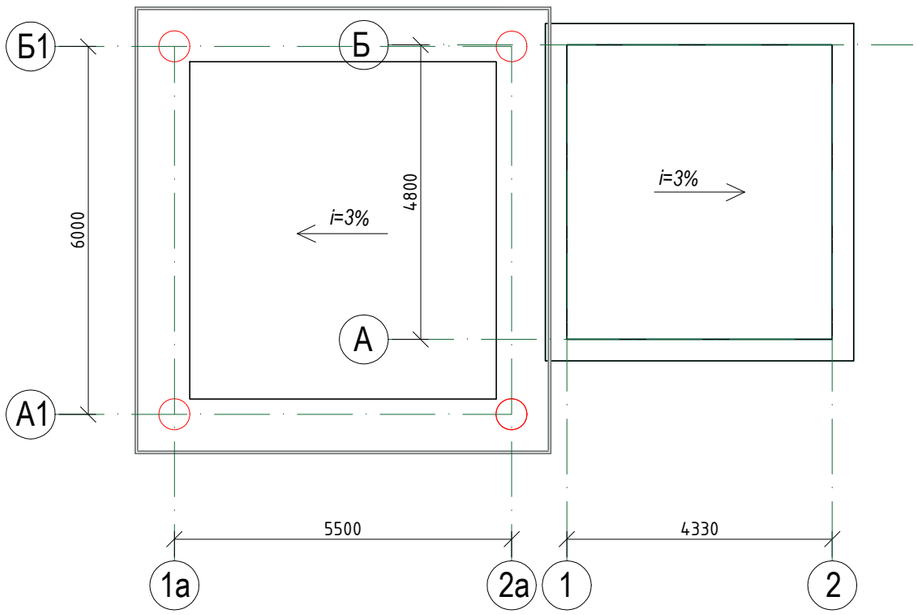

						Том 2. Альбом 2		
						"Реконструкция КПП по улицам Толе би, Сейфулина, Богенбай батыра НАО "КазНМУ им. С.Д. Асфендиярова"		
Изм.	Кол. уч.	Лист	№ док.	Подп.	Дата			
						Контрольно-пропускной пункт	Стадия	Лист	Листов
							РП	14	
Выполнил Калдарбеков						План кровли (после реконструкции)			

КПП с аркой литер «К» и «И» со стороны ул. Толе би

				Реконструкция КПП по улицам Толе би, Сейфуллина, Богенбай батыра НАО «КазНМУ им. С.Д.Асфендиярова» г.Алматы, Алмалинский район Толе би 94.	*Стадия*	*Лист*	*Листов*
					ТП	*15*	20
				Общий вид 1	ТОО"RENUA" №20018942 от 21.12.20г.		
Выполнил	Калдарбеков Р						

КПП с аркой литер «К» и «И» со стороны ул. Толе би

КПП с аркой литер «К» и «И» со стороны ул. Толе би

				Реконструкция КПП по улицам Толе би, Сейфуллина, Богенбай батыра НАО «КазНМУ им. С.Д.Асфендиярова» г.Алматы, Алмалинский район Толе би 94.	*Стадия*	*Лист*	*Листов*
					ТП	16	20
				Общий вид 2	ТОО"RENUA" №20018942 от 21.12.20г.		
Выполнил	Калдарбеков Р						

КПП с аркой литер «К» и «И» со стороны ул. Толе би

КПП с аркой литер «К» и «И» со стороны ул. Толе би

				Реконструкция КПП по улицам Толе би, Сейфуллина, Богенбай батыра НАО «КазНМУ им. С.Д.Асфендиярова» г.Алматы, Алмалинский район Толе би 94.	*Стадия*	*Лист*	*Листов*
					ТП	17	20
				Ночной вид	ТОО"RENUA" №20018942 от 21.12.20г.		
Выполнил	Калдарбеков Р.						

КПП литер «З» со стороны ул. С. Сейфуллина

КПП литер «З» со стороны ул. С. Сейфуллина
Ночной вид

КПП литер «З» со стороны ул. С. Сейфуллина

				Реконструкция КПП по улицам Толе би, Сейфуллина, Богенбай батыра НАО «КазНМУ им. С.Д.Асфендиярова» г.Алматы, Алмалинский район Толе би 94.	*Стадия*	*Лист*	*Листов*
					ТП	18	20
				Общий вид 3	ТОО"RENUA" №20018942 от 21.12.20г.		
Выполнил	Калдарбеков Р						

КПП с навесом литер «Ж» со стороны ул. Богенбай батыра

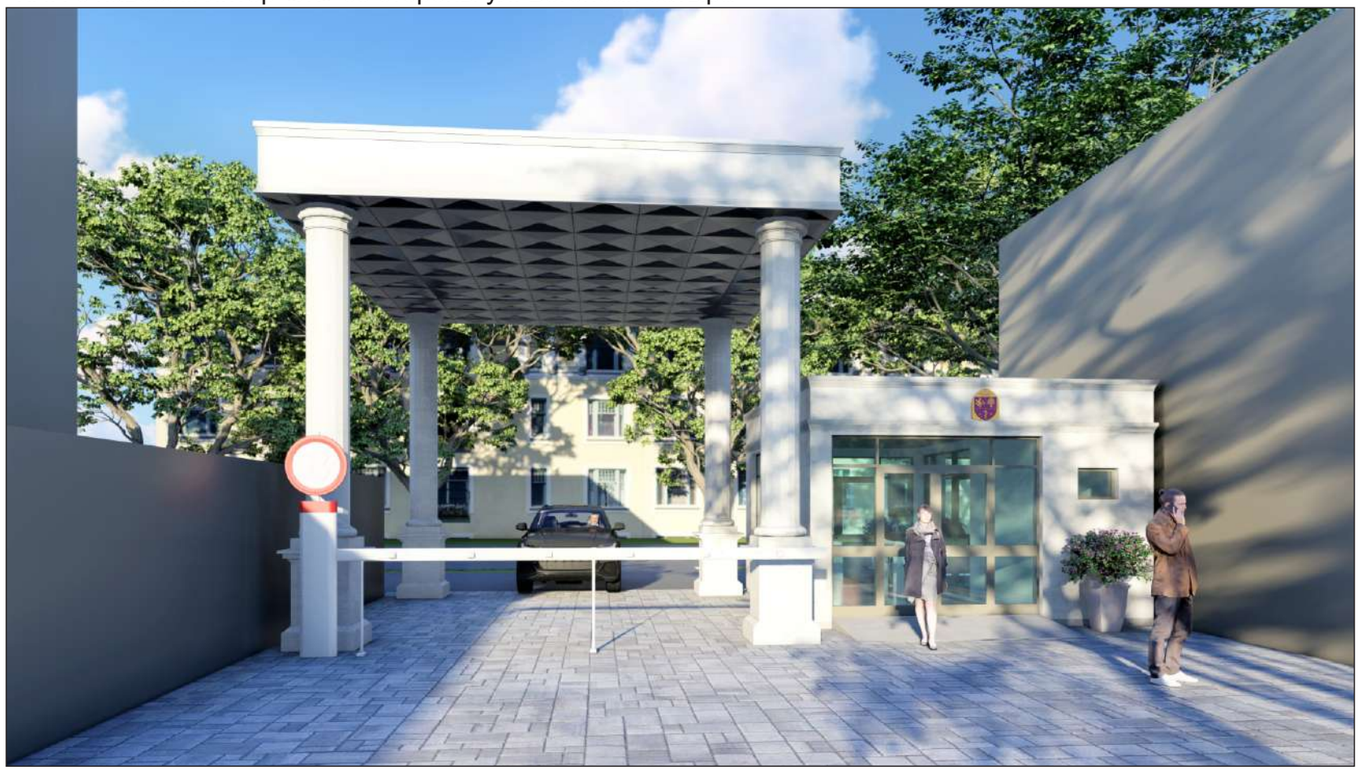

КПП с навесом литер «Ж» со стороны ул. Богенбай батыра

КПП с навесом литер «Ж» со стороны ул. Богенбай батыра
Ночной вид

				Реконструкция КПП по улицам Толе би, Сейфуллина, Богенбай батыра НАО «КазНМУ им. С.Д.Асфендиярова» г.Алматы, Алмалинский район Толе би 94.	*Стадия*	*Лист*	*Листов*
					ТП	19	20
				Общий вид 4	ТОО"RENUA" №20018942 от 21.12.20г.		
Выполнил	Калдарбеков Р.						

фибрабетон
RAL 1013

фибрабетон
RAL 1013

фибрабетон
RAL 1013

стеклопакет триплекс
Серый

камень лаймстоун
Белый

керамогранит
Серый

Материалы для использования при строительстве:
Кирпич кладочный керамический с усилением армированным железобетонным поясом
Камень лаймстоун. Натуральный известняк, практичный и долговечный материал.
Стеклопакет триплекс с автоматическими дверями
Декоративные элементы фибрабетон
Колонны выполнены из фибрабетона на основе из металла конструкции закрепленные на сваи
для сейсмической устойчивости необходимо установить свай до 2 м.

Заказчик: НАО«КазНМУ им. С.Д.Асфендиярова» _____

Проектировщик: ТОО"RENUA" _____

				Реконструкция КПП по улицам Толе би, Сейфуллина, Богенбай батыра НАО «КазНМУ им. С.Д.Асфендиярова» г.Алматы, Алмалинский район Толе би 94.	*Стадия*	*Лист*	*Листов*
					ТП	20	20
				Наружная отделка	ТОО"RENUA" №20018942 от 21.12.20г.		
Выполнил	Калдарбеков Р						

"Алматы қалас►► Қалалық жоспарлау және урбанистика басқармасы" коммуналдық мемлекеттік мекемесі

город Алматы, Даңғылы Абай, № 90 үй

Коммунальное государственное учреждение "Управление городского планирования и урбанистики города Алматы"

город Алматы, Проспект Абая, дом № 90

Бекітемін:
Утверждаю:
Басшының орынбасары
Заместитель руководителя

Исмаилов Толеукан Аниярбекович
(Т.А.Ә)(Ф.И.О)

Жобалауға арналған сәулет-жоспарлау тапсырмасы (СЖТ)
Архитектурно-планировочное задание на проектирование (АПЗ)

Нөмірі: KZ43VUA00963194 **Берілген күні:** 24.08.2023 ж.
Номер: KZ43VUA00963194 **Дата выдачи:** 24.08.2023 г.

Объектің атауы: Төле би, Сейфуллин, Бөгенбай батыр көшелеріндегі БӨПТІ "ҚазҰМУ" КЕАҚ қайта жаңарту. С. Д. Асфендияров " Алматы қаласы, Төле би Алмалы ауданы 94.;

Наименование объекта: Реконструкция КПП по улицам Толе би, Сейфуллина, Богенбай батыра НАО «КазНМУ им. С.Д.Асфендиярова» г. Алматы, Алмалинский район Толе би 94.;

Тапсырыс беруші (құрылыс салушы, инвестор): Некоммерческое акционерное общество " Казахский национальный медицинский университет имени С. Д. Асфендиярова";

Заказчик (застройщик, инвестор): Некоммерческое акционерное общество "Казахский национальный медицинский университет имени С. Д. Асфендиярова"

Қала (елді мекен): Алматы қаласы / город Алматы

Город (населенный пункт): Алматы қаласы / город Алматы.

Бұл құжат ҚР 2003 жылдың 7 қаңтарындағы «Электронды құжат және электронды сандық қол қою» туралы заңның 7 бабы, 1 тармағына сәйкес қағаз бетіндегі заңмен тең. Электрондық құжат www.elicense.kz порталында құрылған.Электрондық құжат түпнұсқасын www.elicense.kz порталында тексере аласыз.
Данный документ согласно пункту 1 статьи 7 ЗРК от 7 января 2003 года «Об электронном документе и электронной цифровой подписи» равнозначен документу на бумажном носителе. Электронный документ сформирован на портале www.elicense.kz. Проверить подлинность электронного документа вы можете на портале www.elicense.kz.

Сәулет-жоспарлау тапсырмасын (СЖТ) әзірлеу үшін негіздеме	Қала (аудан) әкімдігінің қаулысы немесе құқық белгілейтін құжат № № 08.1.18-1727 Шешім 09.08. 2023; № 150 Қаулы мемлекеттік комитет 09.10.2000 / № 08.1.18-1727 Решение от 09.08.2023; № 150 Постановление гос. комитета от 09.10.2000 09.08. 2023 (күні, айы, жылы)
Основание для разработки архитектурно-планировочного задания (АПЗ)	Постановление акимата города (района) или правоустанавливающий документ № № 08.1.18-1727 Шешім 09.08.2023; № 150 Қаулы мемлекеттік комитет 09.10.2000 / № 08.1.18-1727 Решение от 09.08.2023; № 150 Постановление гос. комитета от 09.10.2000 от 09.08.2023 (число, месяц, год)

1. Учаскенің сипаттамасы

Характеристика участка

1.1	Учаскенің орналасқан жері	Алмалы ауданы, Төле би көшесі, 94
	Местонахождение участка	Алмалинский район, улица Толе би, 94
1.2	Салынған құрылыстың болуы (учаскеде бар құрылымдар мен ғимараттар, оның ішінде коммуникациялар, инженерлік құрылғылар, абаттандыру элементтері және басқалар)	Құрылыс бар.
	Наличие застройки (строения и сооружения, существующие на участке, в том числе коммуникации, инженерные сооружения, элементы благоустройства и другие)	Строение имеется.
1.3	Геодезиялық зерделенуі (түсірілімдердің болуы, олардың масштабтары)	Жобада қарастырылсын.
	Геодезическая изученность (наличие съемок, их масштабы)	Предусмотреть в проекте.
1.4	Инженерлік-геологиялық зерделенуі (инженерлік-геологиялық, гидрогеологиялық, топырақ-ботаникалық және басқа іздестірулердің қолда бар материалдары)	Қордағы материалдар бойынша (топографиялық түсірілімдер, масштабы, түзетудің болуы)
	Инженерно-геологическая изученность (имеющиеся материалы инженерно-геологических, гидрогеологических, почвенно-ботанических и других изысканий)	По фондовым материалам (топографическая съемка, масштаб, наличие корректировок)

2. Жобаланатын объектінің сипаттамасы

Характеристика проектируемого объекта

2.1	Объектінің функционалдық мәні	Бақылау өткізу пунктін қайта жаңғырту
	Функциональное значение объекта	Реконструкция контрольно пропускного пункта
2.2	Қабаттылығы	Қала құрылысы регламент бойынша.
	Этажность	По регламенту.
2.3	Жоспарлау жүйесі	Объектінің функционалдық мәнін ескере отырып, жоба бойынша
	Планировочная система	По проекту с учетом функционального назначения

Бұл құжат ҚР 2003 жылдың 7 қаңтарындағы «Электронды құжат және электронды сандық қол қою» туралы заңның 7 бабы, 1 тармағына сәйкес қағаз бетіндегі заңмен тең. Электрондық құжат www.elicense.kz порталында құрылған.Электрондық құжат түпнұсқасын www.elicense.kz порталында тексере аласыз.
Данный документ согласно пункту 1 статьи 7 ЗРК от 7 января 2003 года «Об электронном документе и электронной цифровой подписи» равнозначен документу на бумажном носителе. Электронный документ сформирован на портале www.elicense.kz. Проверить подлинность электронного документа вы можете на портале www.elicense.kz.

		объекта
2.4	Конструктивті схема	Жоба бойынша
	Конструктивная схема	По проекту
2.5	Инженерлік қамтамасыз ету	Орталықтандырылған. Бөлінген учаскенің шегінде инженерлік және алаңішілік дәліздер көздеу
	Инженерное обеспечение	Централизованное. Предусмотреть коридоры инженерных и внутриплощадочных сетей в пределах отводимого участка
2.6	Энергия тиімділік сыныбы	-
	Класс энергоэффективности	-

Бұл құжат ҚР 2003 жылдың 7 қаңтарындағы «Электронды құжат және электронды сандық қол қою» туралы заңның 7 бабы, 1 тармағына сәйкес қағаз бетіндегі заңмен тең.
Электрондық құжат www.elicense.kz порталында құрылған.Электрондық құжат түпнұсқасын www.elicense.kz порталында тексере аласыз.
Данный документ согласно пункту 1 статьи 7 ЗРК от 7 января 2003 года «Об электронном документе и электронной цифровой подписи» равнозначен документу на бумажном носителе. Электронный документ сформирован на портале www.elicense.kz. Проверить подлинность электронного документа вы можете на портале www.elicense.kz.

3. Қала құрылысы талаптары		
Градостроительные требования		
3.1	Көлемдік-кеңістіктік шешім	Учаске бойынша іргелес объектілермен байланыстыру
	Объемно-пространственное решение	Увязать со смежными по участку объектами
3.2	Бас жоспар жобасы:	Жанасатын көшелердің тік жоспарлау белгілерінің егжей-тегжейлі жоспарлау жобасына, Қазақстан Республикасы құрылыстық нормативтік құжаттарының талаптарына сәйкес
	Проект генерального плана:	В соответствии ПДП, вертикальных планировочных отметок прилегающих улиц, требованиям строительных нормативных документов Республики Казахстан
	тік жоспарлау	Іргелес аумақтардың жоғары белгілерімен байланыстыру
	вертикальная планировка	Увязать с высотными отметками прилегающей территории
	абаттандыру және көгалдандыру	Бас жоспарда нормативтік сипаттаманы көрсету. Бас жоспардың бөлімі абаттандыру және көгалдандыру (дендроплан, көгалдандыру сызбасы) "Алматы қаласы Жасыл экономика басқармасы" КММ-мен келісілсін.
	благоустройство и озеленение	В генплане указать нормативное описание. Раздел генплана Благоустройство и озеленение (дендроплан, схема озеленения) согласовать с КГУ «Управлением зеленой экономики города Алматы».
	автомобильдер тұрағы	Өзінің жер телімінде
	парковка автомобилей	На своем земельном участке
	топырақтың құнарлы қабатын пайдалану	Меншік иесінің қалауы бойынша
	использование плодородного слоя почвы	На усмотрение собственника
	шағын сәулет нысандары	Жобада көрсетілсін
	малые архитектурные формы	Указать в проекте
	жарықтандыру	Техникалық шарттарға сәйкес.
	освещение	Согласно техническим условиям
4. Сәулет талаптары		
Архитектурные требования		
4.1	Сәулеттік келбетінің стилистикасы	Объектінің функционалдық ерекшеліктеріне сәйкес сәулеттік келбетін қалыптастыру
	Стилистика архитектурного образа	Сформировать архитектурный образ в соответствии с функциональными особенностями объекта
4.2	Қоршап тұрған құрылыс салумен өзара үйлесімдік сипаты	Объектінің орналасқан жеріне және қала құрылысы мәніне сәйкес

Бұл құжат ҚР 2003 жылдың 7 қаңтарындағы «Электронды құжат және электронды сандық қол қою» туралы заңның 7 бабы, 1 тармағына сәйкес қағаз бетіндегі заңмен тең. Электрондық құжат www.elicense.kz порталында құрылған.Электрондық құжат түпнұсқасын www.elicense.kz порталында тексере аласыз.
Данный документ согласно пункту 1 статьи 7 ЗРК от 7 января 2003 года «Об электронном документе и электронной цифровой подписи» равнозначен документу на бумажном носителе. Электронный документ сформирован на портале www.elicense.kz. Проверить подлинность электронного документа вы можете на портале www.elicense.kz.

	Характер сочетания с окружающей застройкой	В соответствии с местоположением объекта и градостроительным значением
4.3	Түсіне қатысты шешім	Келісілген эскиздік жобаға сәйкес
	Цветовое решение	Согласно согласованному эскизному проекту
4.4	Жарнамалық-ақпараттық шешім, оның ішінде:	«Қазақстан Республикасындағы тіл туралы» Қазақстан Республикасының 1997 жылғы 11 ші лдедегі Заңының 21-бабына сәйкес жарнамалық-ақпараттық қондырғыларды көздеу
	Рекламно-информационное решение, в том числе:	Предусмотреть рекламно-информационные установки согласно статье 21 Закона Республики Казахстан от 11 июля 1997 года «О языках в Республике Казахстан»
	түнгі жарықпен безендіру	Жобада көрсетілсін
	ночное световое оформление	Указать в проекте
4.5	Кіреберіс тораптар	Кіреберіс топтарға назар аударуды ұсыну. Кіре беріс күзетінің жүйесін қарастыру (аудио, видеобақылау және қазіргізаманғы қашықтан электронды бақылау құралдарымен жабдықтау). Ғимарат жобасын дайындау және құрылыс кеңістігін қарастыру барысында ұлттық және мәдени ерекшеліктерді, сондай-ақ өнер мен сәулет салалрындағы дәстүрлі ескері қажет.
	Входные узлы	Предложить акцентирование входных узлов. Предусматривать систему охраны входов (аудио, видеонаблюдение и оборудование современными средствами дистанционного электронного контроля). При разработке проекта здания и организации пространства застройки необходимо учитывать национальные и культурные особенности, а также традиции в области искусства и архитектуры.
4.6	Халықтың мүмкіндігі шектеулі топтарының өмір сүруі үшін жағдай жасау	Іс-шараларды Қазақстан Республикасы құрылыстық нормативтік құжаттарының нұсқаулары мен талаптарына сәйкес көздеу; мүгедектердің ғимаратқа қолжетімділігін көздеу, пандустар, арнайы кірме жолдар мен мүгедектер арбаларының өту жолдарын көздеу
	Создание условий для жизнедеятельности маломобильных групп населения	Предусмотреть мероприятия в соответствии с указаниями и требованиями строительных нормативных документов Республики Казахстан; предусмотреть доступ инвалидов к зданию, предусмотреть пандусы, специальные подъездные пути и устройства для проезда инвалидных колясок
4.7	Дыбыс-шу көрсеткіштері бойынша шарттарды сақтау	Қазақстан Республикасы құрылыстық нормативтік құжаттарының талаптарына сәйкес
	Соблюдение условий по звукошумовым показателям	Согласно требованиям строительных нормативных документов Республики Казахстан
5. Сыртқы әрлеуге қойылатын талаптар		
Требования к наружной отделке		
5.1	Цоколь	Жобада көрсетілсін

Бұл құжат ҚР 2003 жылдың 7 қаңтарындағы «Электронды құжат және электронды сандық қол қою» туралы заңның 7 бабы, 1 тармағына сәйкес қағаз бетіндегі заңмен тең. Электрондық құжат www.elicense.kz порталында құрылған.Электрондық құжат түпнұсқасын www.elicense.kz порталында тексере аласыз.
Данный документ согласно пункту 1 статьи 7 ЗРК от 7 января 2003 года «Об электронном документе и электронной цифровой подписи» равнозначен документу на бумажном носителе. Электронный документ сформирован на портале www.elicense.kz. Проверить подлинность электронного документа вы можете на портале www.elicense.kz.

	Цоколь	Указать в проекте
5.2	Қасбет	Жобада көрсетілсін
	Фасад	Указать в проекте
	Қоршау конструкциялары	Жобада көрсетілсін
	Ограждающие конструкции	Указать в проекте
6. Инженерлік желілерге қойылатын талаптар		
Требования к инженерным сетям		
6.1	Жылумен жабдықтау	Техникалық шарттарға сәйкес (ТШ № , -)
	Теплоснабжение	Согласно техническим условиям (ТУ № от -)
6.2	Сумен жабдықтау	Техникалық шарттарға сәйкес (ТШ № , -)
	Водоснабжение	Согласно техническим условиям (ТУ № от -)
6.3	Кәріз	Техникалық шарттарға сәйкес (ТШ № , -)
	Канализация	Согласно техническим условиям (ТУ № от -)
6.4	Электрмен жабдықтау	Техникалық шарттарға сәйкес (ТШ № , -)
	Электроснабжение	Согласно техническим условиям (ТУ № от -)
6.5	Газбен жабдықтау	Техникалық шарттарға сәйкес (ТШ № , -)
	Газоснабжение	Согласно техническим условиям (ТУ № от -)
6.6	Телекоммуникациялар және телерадиохабар	Техникалық шарттарға (ТШ № ,) және нормативтік құжаттарға сәйкес
	Телекоммуникации и телерадиовещания	Согласно техническим условиям (№ от) и требований нормативным документам
6.7	Дренаж (қажет болған жағдайда) және нөсерлік кәріз	Техникалық шарттарға сәйкес (ТШ № , -)
	Дренаж (при необходимости) и ливневая канализация	Согласно техническим условиям (ТУ № от -)
6.8	Стационарлы суғару жүйелері	Техникалық шарттарға сәйкес (ТШ № , -)
	Стационарные поливочные системы	Согласно техническим условиям (ТУ № от -)
7. Құрылыс салушыға жүктелетін міндеттемелер		
Обязательства, возлагаемые на застройщика		
7.1	Инженерлік іздестірулер бойынша	Жер учаскесін игеруге инженерлік-геологиялық зерттеуді өткізгеннен, геодезиялық орналастырылғаннан және оның шекарасы нақты (жергілікті жерге) бекітілгеннен кейін кірісу
	По инженерным изысканиям	Приступать к освоению земельного участка разрешается после проведения инженерно-геологического исследования, геодезического выноса и закрепления его границ в натуре (на местности)
7.2	Қолданыстағы құрылыстар мен ғимараттарды бұзу (көшіру) бойынша	Қажет болған жағдайда, қысқаша сипаттамасы

Бұл құжат ҚР 2003 жылдың 7 қаңтарындағы «Электронды құжат және электронды сандық қол қою» туралы заңның 7 бабы, 1 тармағына сәйкес қағаз бетіндегі заңмен тең. Электрондық құжат www.elicense.kz порталында құрылған.Электрондық құжат түпнұсқасын www.elicense.kz порталында тексере аласыз.
Данный документ согласно пункту 1 статьи 7 ЗРК от 7 января 2003 года «Об электронном документе и электронной цифровой подписи» равнозначен документу на бумажном носителе. Электронный документ сформирован на портале www.elicense.kz. Проверить подлинность электронного документа вы можете на портале www.elicense.kz.

	По сносу (переносу) существующих строений и сооружений	В случае необходимости краткое описание
7.3	Жер асты және жер үсті коммуникацияларын ауыстыру бойынша	Ауыстыру (орналастыру) туралы техникалық шарттарға сәйкес не желілер мен құрылыстарды қорғау жөніндегі іс-шараларды жүргізу
	По переносу существующих подземных и надземных инженерных коммуникаций	Согласно техническим условиям на перенос (вынос) либо на проведения мероприятия по защите сетей и сооружений
7.4	Жасыл көшеттерді сақтау және/немесе отырғызу бойынша	Құрылыс-монтаж жұмыстарын жүргізу барысында жасыл көшеттерді сақтау мүмкіндігі болған жағдайда; инженерлік аббаттандыру нысандарына қызмет көрсетуде, қайта жаңғырту және жер астындағы мен жер үстіндегі коммуникациялардың инженерлік тораптарын жайғастырғанда; аумақты аббаттандыруда, ағаштарды санитарлық кесуде 2014 жылғы 16 мамырдағы «Рұқсаттар мен хабарламалар туралы» ҚР Заңының 2-қосымшасының 159-т. Талаптарды қарастыру (Алматы қаласының жасыл экономикасы басқармасы мен бірлесіп)
	По сохранению и/или пересадке зеленых насаждений	В случае невозможности сохранения зеленых насаждений на участке, при производстве строительно-монтажных работ; осблуживания объектов инженерного благоустройства, реконструкции и устройстве инженерных сетей, подземных коммуникаций; благоустройства территории; санитарной вырубки деревьев предусмотреть требования п. 159 приложения 2 к Закону РК «О разрешениях и уведомлениях» от 16 мая 2014 (с Управлением зеленой экономики города Алматы)
7.5	Учаскенің уақытша қоршау құрылысы бойынша	Жобада көрсетілсін
	По строительству временного ограждения участка	Указать в проекте
8	Қосымша талаптар	1. Ғимараттағы ауа баптау жүйесін жобалау кезінде (жобада орталықтандырылған суық сумен жабдықтау және ауа баптау көзделмеген жағдайда) ғимарат қасбеттерінің сәулеттік шешіміне сәйкес жергілікті жүйелердің сыртқы элементтерін орналастыруды көздеу қажет. Жобаланатын ғимараттың қасбеттерінде жергілікті ау баптау жүйелерінің сыртқы элементтерін орналастыруға арналған жерлерді (бөліктер, маңдайшалар, балкондар және т.б.) көздеу қажет. 2. Ресурс үнемдеу және қазіргі заманғы энергия үнемдеу технологиялары бойынша материалдарды қолдану.
	Дополнительные требования	1. При проектировании системы кондиционирования в здании (в том случае, когда проектом не предусмотрено централизованное холодоснабжение и кондиционирование) необходимо предусмотреть размещение наружных элементов локальных систем в соответствии с архитектурным решением фасадов здания. На фасадах проектируемого здания предусмотреть места (ниши, выступы, балконы и т.д.) для размещения наружных элементов локальных систем кондиционирования. 2.

Бұл құжат ҚР 2003 жылдың 7 қаңтарындағы «Электронды құжат және электронды сандық қол қою» туралы заңның 7 бабы, 1 тармағына сәйкес қағаз бетіндегі заңмен тең. Электрондық құжат www.elicense.kz порталында құрылған.Электрондық құжат түпнұсқасын www.elicense.kz порталында тексере аласыз.
Данный документ согласно пункту 1 статьи 7 ЗРК от 7 января 2003 года «Об электронном документе и электронной цифровой подписи» равнозначен документу на бумажном носителе. Электронный документ сформирован на портале www.elicense.kz. Проверить подлинность электронного документа вы можете на портале www.elicense.kz.

		Применить материалы по ресурсосбережению и современных энергосберегающих технологий.
9	Жалпы талаптар	Қазақстан Республикасы Ұлттық экономика министрінің 2015 жылғы 30-қарашадағы № 750 бұйрығымен бекітілген «Құрылыс саласындағы құрылыс салуды ұйымдастыру және рұқсат беру рәсімдерінен өту қағидаларының» 23-тармағында көрсетілген талаптарды қарастырылсын: Тіреу және қоршау конструкцияларын, инженерлік жүйелері мен жабдықтарын өзгертуге байланысты қолданыстағы үйлер мен ғимарттардың үй-жайларын (жекелеген бөліктерін) реконструкциялау (қайта жоспарлау, қайта жабдықтау) жөніндегі жобаларды іске асыру келесі кезеңдерде жүзеге асырылады: 1) қолданыстағы ғимараттардың үй-жайларын (жекелеген бөліктерін) реконструкциялау (қайта жоспарлау, қайта жабдықтау) үшін бастапқы материалдарды алу (қажет болған жағдайда); 2) реконструкциялау (қайта жоспарлау, қайта жабдықтау) үшін жобаларды жобалау және сараптау; 3) мемлекеттік сәулет-құрылыс бақылауын және қадағалауын жүзеге асыратын органдарға құрылыс-монтаждау жұмыстарының басталғаны туралы хабарлау және құрылыс-монтаждау жұмыстарын жүзеге асыру; 4) салынған объектіні қабылдау және пайдалануға беру.
	Общие требования	Предусмотреть требования указанные в п.23 " Реализация проектов по реконструкции (перепланировке, переоборудованию) помещений (отдельных частей) существующих зданий и сооружений, связанных с изменением несущих и ограждающих конструкций, инженерных систем и оборудования осуществляется следующими этапами: 1) получение исходных материалов для реконструкции (перепланировки, переоборудования) помещений (отдельных частей) существующих зданий; 2) проектирование и экспертиза проектов для реконструкции (перепланировки, переоборудования); 3) уведомление органов, осуществляющих государственный архитектурностроительный контроль и надзор о начале производства строительно-монтажных работ и осуществление строительно-монтажных работ; 4) приемка и ввод в эксплуатацию построенного объекта".

Ескертпелер:

Примечания:

1. Жер учаскесін таңдау актісі негізінде СЖТ берілсе, СЖТ жер учаскесіне тиісті құқық туындаған кезден бастап күшіне енеді.

СЖТ және ТШ жобалау (жобалау-сметалық) құжаттаманың құрамында бекітілген құрылыстың бүкіл нормативтік ұзақтығының мерзімі шегінде қолданылады.

В случае предоставления АПЗ на основании акта выбора земельного участка, АПЗ вступает в силу с момента возникновения соответствующего права на земельный участок.

АПЗ и ТУ действуют в течение всего срока нормативной продолжительности строительства, утвержденного в составе проектной (проектно-сметной) документации.

2. СЖТ шарттарын қайта қарауды талап ететін жағдайлар туындаған кезде, оған өзгерістерді

Бұл құжат ҚР 2003 жылдың 7 қаңтарындағы «Электронды құжат және электронды сандық қол қою» туралы заңның 7 бабы, 1 тармағына сәйкес қағаз бетіндегі заңмен тең. Электрондық құжат www.elicense.kz порталында құрылған.Электрондық құжат түпнұсқасын www.elicense.kz порталында тексере аласыз.
Данный документ согласно пункту 1 статьи 7 ЗРК от 7 января 2003 года «Об электронном документе и электронной цифровой подписи» равнозначен документу на бумажном носителе. Электронный документ сформирован на портале www.elicense.kz. Проверить подлинность электронного документа вы можете на портале www.elicense.kz.

тапсырыс берушінің келісімі бойынша енгізілуі мүмкін.

В случае возникновения обстоятельств, требующих пересмотра условий АПЗ, изменения в него вносятся по согласованию с заказчиком.

3. СЖТ-да жазылған талаптар мен шарттар меншік нысанына және қаржыландыру көздеріне қарамастан инвестициялық процестің барлық қатысушылары үшін міндетті.

Требования и условия, изложенные в АПЗ, обязательны для всех участников инвестиционного процесса независимо от форм собственности и источников финансирования.

4. Тапсырыс берушінің СЖТ-да қамтылған талаптармен келіспеуі сот тәртібімен шағымдалуы мүмкін.

Несогласие заказчика с требованиями, содержащимися в АПЗ, обжалуется в судебном порядке.

Заместитель руководителя **Исмаилов Толеукан Аниярбекович**

Бұл құжат ҚР 2003 жылдың 7 қаңтарындағы «Электронды құжат және электронды сандық қол қою» туралы заңның 7 бабы, 1 тармағына сәйкес қағаз бетіндегі заңмен тең.
Электрондық құжат www.elicense.kz порталында құрылған.Электрондық құжат түпнұсқасын www.elicense.kz порталында тексере аласыз.
Данный документ согласно пункту 1 статьи 7 ЗРК от 7 января 2003 года «Об электронном документе и электронной цифровой подписи» равнозначен документу на бумажном носителе. Электронный документ сформирован на портале www.elicense.kz. Проверить подлинность электронного документа вы можете на портале www.elicense.kz.

«АЛМАТЫ ҚАЛАСЫ ҚАЛАЛЫҚ ЖОСПАРЛАУ ЖӘНЕ УРБАНИСТИКА БАСҚАРМАСЫ»
КОММУНАЛДЫҚ МЕМЛЕКЕТТІК МЕКЕМЕСІ

КОММУНАЛЬНОЕ ГОСУДАРСТВЕННОЕ УЧРЕЖДЕНИЕ
«УПРАВЛЕНИЕ ГОРОДСКОГО ПЛАНИРОВАНИЯ И УРБАНИСТИКИ ГОРОДА АЛМАТЫ»

050000, Алматы қаласы, Абай даңғылы, 90
тел.: (727) 279-57-38, 279-54-90
тел./факс: (727) 279-58-24, email: uaigkz@mail.ru

050000, город Алматы, пр. Абая, 90
тел.: (727) 279-57-38, 279-54-90
тел./факс: (727) 279-58-24, email: uaigkz@mail.ru

09.08.2 № 01-1-6-09-2

РЕШЕНИЕ
на реконструкцию (перепланировки, переоборудование) помещений (отдельных частей) существующих зданий, связанных с изменением несущих и ограждающих конструкций, инженерных систем и оборудования.

В соответствии с Законом Республики Казахстан «Об архитектурной, градостроительной и строительной деятельности в Республике Казахстан» и Приказом исполняющего обязанности Министра национальной экономики Республики Казахстан от 30 ноября 2015 года № 750 «Об утверждении Правил организации застройки и прохождения разрешительных процедур в сфере строительства», Управление городского планирования и урбанистики города Алматы **РЕШИЛ:**

1. Разрешить НАО «Казахский национальный медицинский университет имени С.Д. Асфендиярова» реконструкцию контрольно пропускного пункта по адресу: город Алматы, район Алмалинский, улица Толе би, дом № 94.
2. Решение действует до введения объекта в эксплуатацию.
3. Разработчику проекта в ходе проектирования, указать в проектной документации сведения о наличии или отсутствии проектных решений, затрагивающих интересы собственников смежных помещений (частей дома) и других собственников как в процессе работ по изменению помещений или иных частей здания, так и при последующей эксплуатации измененного объекта.
4. По окончании строительно-монтажных работ оформить акт приемки объекта в эксплуатацию, представить для постановки на учет и дальнейшей регистрации объекта в НАО «Государственная корпорация «Правительство для граждан» по городу Алматы.

Заместитель руководителя **Т. Исмаилов**

Руководитель
Службы городского планирования и координации развития территории по Алмалинскому району
Айшуаков А.

«АЛМАТЫ ҚАЛАСЫ ҚАЛАЛЫҚ ЖОСПАРЛАУ ЖӘНЕ УРБАНИСТИКА БАСҚАРМАСЫ»
КОММУНАЛДЫҚ МЕМЛЕКЕТТІК МЕКЕМЕСІ

КОММУНАЛЬНОЕ ГОСУДАРСТВЕННОЕ УЧРЕЖДЕНИЕ
«УПРАВЛЕНИЕ ГОРОДСКОГО ПЛАНИРОВАНИЯ И УРБАНИСТИКИ ГОРОДА АЛМАТЫ»

050000, Алматы қаласы, Абай даңғылы, 90
тел.: (727) 279-57-38, 279-54-90
тел./факс: (727) 279-58-24, email: uaigkz@mail.ru

050000, город Алматы, пр. Абая, 90
тел.: (727) 279-57-38, 279-54-90
тел./факс: (727) 279-58-24, email: uaigkz@mail.ru

09.08.23 № 08-1-1-1124

Тіреу және қоршау конструкцияларын, инженерлік жүйелер мен құрылғыларды озгертумен байланысты қолданыстагы ғимараттардағы үй-жайларды (жекелеген бөліктерін) реконструкциялауга (қайта жоспарлауға, қайта жабдықтауга) арналған

ШЕШІМ

«Қазақстан Республикасындағы сәулет, қала құрылысы және құрылыс қызметі туралы» Қазақстан Республикасының Заңына сәйкес және «Құрылыс саласындағы құрылыс салуды ұйымдастыру және рұқсат беру рәсімдерінен өту қағидаларын бекіту туралы» Қазақстан Республикасы Ұлттық экономика министрінің 2015 жылғы 30 қарашадағы № 750 бұйрығына сәйкес, Алматы қаласы Қалалық жоспарлау және урбанистика басқармасы **ШЕШТІ:**

1. «С. Ж. Асфендияров атындағы Қазақ ұлттық медицина университеті» коммерциялық емес АҚ -ның Алматы қаласы, Алмалы ауданы, Төле би көшесі, № 94 мекенжайында орналасқан бақылау өткізу пунктін қайта жаңартуға рұқсат етілсін.
2. Шешім объектіні пайдалануға қабылданғанға дейін жарамды.
3. Жобаны әзірлеуші жобалау барысында жобалық құжаттамасында орын-жайларды немесе ғимараттың өзге де бөліктерін өзгерту жөніндегі жұмыстардың процесінде, сондай-ақ өзгертілген объектіні одан әрі пайдаланған кезде көршілес үй-жайлардың (үйдің бөліктерінің) және басқа меншік иелерінің мүдделерін қозғайтын жобалық шешімдердің болуы немесе болмауы туралы мәліметтерді көрсету тиіс.
4. Құрылыс-монтаждық жұмыстарының аяқталуы бойынша, объектіні пайдалануға қабылдау актісін ресімдеу, объектіні бұдан әрі есепке қою және объектіні одан әрі тіркеу үшін Алматы қаласы бойынша "Азаматтарға арналған үкімет "мемлекеттік корпорациясы" КЕАҚ ұсыну қажет.

Басшының орынбасары **Т. Исмаилов**

Алмалы ауданы бойынша
Қалалық жоспарлау және аумақтың дамуын үйлестіру
бөлімінің басшысы Айшуаков А.

Ал. Мед унив. им. Асфендиярова

ЖЕР УЧАСКЕСІНЕ МЕНШІК ҚҰҚЫҒЫН, ТҰРАҚТЫ ЖЕР ПАЙДАЛАНУ ҚҰҚЫҒЫН БЕРЕТІН

АКТ

НА ПРАВО СОБСТВЕННОСТИ НА ЗЕМЕЛЬНЫЙ УЧАСТОК, ПРАВО ПОСТОЯННОГО ЗЕМЛЕПОЛЬЗОВАНИЯ

№ 0137423

Жер учаскесінің кадастрлік нөмірі: 20-311-009-094
Жер пайдаланушы: **Қазақстан Республикасының денсаулық сақтау ісі жөніндегі Агенттігінің "С.Ж.АСФЕНДИЯРОВ атындағы ҚАЗАҚ МЕМЛЕКЕТТІК МЕДИЦИНА УНИВЕРСИТЕТІ" республикалық мемлекеттік қазыналық кәсіпорны**
Орналасқан мекен жайы: **Алматы қаласы, Алмалы ауданы, Төле би көшесі, 88 үй**
Жер учаскесінің құқығы: **тұрақты жер пайдалану**
Жер учаскесінің көлемі: 3.9930 га
Жер учаскесін пайдалану нысаны: **оқу корпустар пайдалану және қызмет көрсету**
Жер учаскесінің пайдаланудағы шектеулер мен ауыртпашылықтар: **инженерлік жүйелерді жөндеу және техникалық қызмет көрсету үшін, бөтен пайдаланушының жер учаскесіне куергісіз өтуді қамтамасыз етсін**
Жер учаскесінің бөлінілуі: **бөлінбейді**
Актінің берілу негізі: **Алматы қаласы Әкімшілігінің 2001 жылғы 15 желтоқсандағы №3/328-354 қаулысы**
Жер учаскесіне меншік құқығын, тұрақты пайдалану құқығын беретін акт актілер жазылатын кітапта № 9935 тіркелген.

Қосымша: **жер учаскесінің жоспары**

Кадастровый номер земельного участка: 20-311-009-094
Землепользователь: **Республиканское государственное казенное предприятие "Казахский Государственный медицинский университет имени С.Д.Асфендиярова" Агентства Республики Казахстан по делам здравоохранения**
Адрес нахождения: **улица Толе би, 88, Алмалинский район, город Алматы**
Право на земельный участок: **постоянное землепользование**
Площадь земельного участка: 3.9930 га
Целевое назначение земельного участка: **эксплуатация и обслуживание учебных корпусов**
Ограничения в использовании и обременения участка: **обеспечить доступ для технического обслуживания и ремонта инженерных сетей, обязан предоставить безпрепятственный доступ к земельному участку постороннего землепользователян**
Делимость земельного участка: **неделимый**
Основание выдачи акта: **постановление Акимата города Алматы от 15 декабря 2001 года №3/328-354**
Запись о выдаче настоящего акта произведена в Книге записей актов на право собственности на земельный участок, право постоянного землепользования за № 9935.

Приложения: **план земельного участка**

№ 0137423

Қазақстан Республикасының денсаулық сақтау ісі жөніндегі Агенттігінің "С.Ж.АСФЕНДИЯРОВ атындағы ҚАЗАҚ МЕМЛЕКЕТТІК МЕДИЦИНА УНИВЕРСИТЕТІ" республикалық мемлекеттік қазыналық кәсіпорнының республикалық мемлекеттік қазыналық кәсіпорнының

жер учаскесінің **ЖОСПАРЫ**

ПЛАН земельного участка

Республиканского государственного казенного предприятия "Казахский Государственный медицинский университет им.С.Д.Асфендиярова" Агентства Республики Казахстан по делам здравоохранения Республики Казахстан по делам здравоохранения

Кадастровый номер земельного участка: 20-311-009-094

Учаскенің орналасқан жері: Алмалы ауданы, Төле би/Масанчи/Бөгенбай батыр көшелері/Сейфуллин даңғылы, 92-94/38-40/151-153/543-545 үйлер

Местоположение земельного участка: ул.Толе би/Масанчи/Богенбай батыра/пр.Сейфуллина, 92-94/38-40/151-153/543/545, Алмалинский район

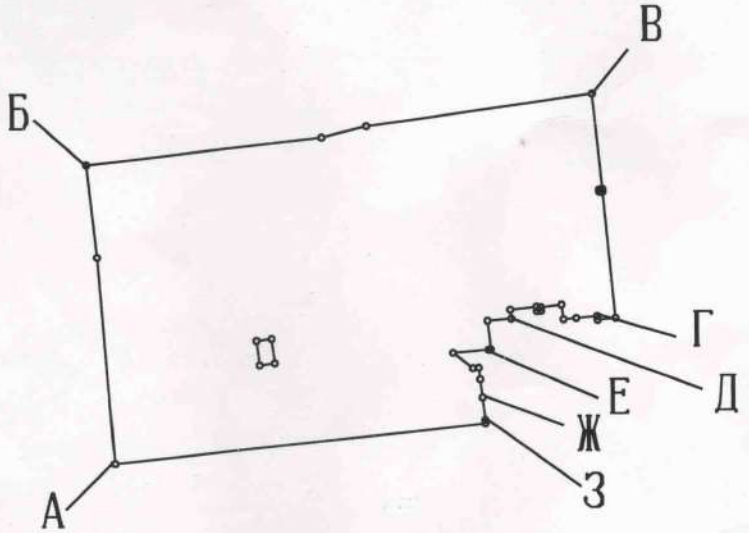

МАСШТАБ 1:4000

М.О.
М.П.

Алматы қалалық жер ресурстарын басқару жөніндегі комитетінің төрағасы
Председатель Алматинского городского комитета по управлению земельными ресурсами

_____ А.Е.Сапаров
(қолы, подпись)

18 - қаңтар 2002 ж.

ЖЕР ТЕЛІМДЕРІНІҢ БӨТЕН МЕНШІК ИЕЛЕРІ ЖӘНЕ ПАЙДАЛАНУШЫЛАРЫ
ПОСТОРОННИЕ СОБСТВЕННИКИ И ЗЕМЛЕПОЛЬЗОВАТЕЛИ

Жоспардағы № № на плане	Жер телімдерінің меншік иелерінің және пайдаланушылардың атауы Наименование собственников и пользователей земельного участка	Колемі, гектар Площадь,га

АЛМАТЫ ҚАЛАСЫ БОЙЫНША
ЖЫЛЖЫМАЙТЫН МҮЛІК ЖӨНІНДЕГІ ОРТАЛЫҚ

ТАПСЫРЫМ № 2002/1/2985 ТІРКЕУ ІСІНІҢ №

КАДАСТРЛЫҚ № 20:311.005:094 ТІРКЕЛГЕН КҮНІ 02.06.2002

ТІРКЕУШІ

БАСШЫ

М.О.
М.П.

Алматы қалалық жер ресурстарын басқару жөніндегі комитетінің торағасы

Председатель Алматинского городского комитета по управлению земельными ресурсами

(қолы, подпись) А.Ә.А.Т. Ф. И. О.

«_____» _____ 200__ ж.

Жер учаскесінің құқығын тіркеу белгісі
Отметка о регистрации права на земельный участок

№ 0137423 (приложение)

Шектесу тізімдерінің сипаты:
А дан Б дейін - Масанчи көшесі
Б дан В дейін - Төле би көшесі
В дан Г дейін - Сейфуллин даңғылы
Г ден Д дейін - 20-311-009-017
Д дан Е дейін - 20-311-009-016
Е ден Ж дейін - 20-311-009-013
Ж дан З дейін - 20-311-009-026
З дан А дейін - Бөгенбай батыр көшесі

Описание смежеств:
от А до Б - улица Масанчи
от Б до В - улица Толе би
от В до Г - проспект Сейфуллина
от Г до Д - 20-311-009-017
от Д до Е - 20-311-009-016
от Е до Ж - 20-311-009-013
от Ж до З - 20-311-009-026
от З до А - улица Богенбай батыра

Сызықтарды шығару өлшемі
Выноска мер линий

Бұрыштардағы нүктелердің № / № пов. точек	Сызықтардың өлшемі / Мери линий
7/8	1.8
8/9	1.1
9/10	1.7
11/12	9.6
12/13	2.1
13/14	11.2
14/15	6.8
15/16	7.9
16/17	11.1
17/18	1.9
18/19	2.2
19/20	2.4
20/21	14.0
21/22	4.8
22/23	12.6
23/24	15.2
24/25	1.2
26/27	13.3
27/28	3.1
28/29	6.2
29/30	9.8
30/31	12.1
31/32	1.9

Сызықтарды шығару өлшемі
Выноска мер линий

Бұрыштардағы нүктелердің № / № пов. точек	Сызықтардың өлшемі / Мери линий
33/34	12.9
34/35	8.1
35/36	12.9
36/33	8.1

№ 0137423 (приложение)

Қазақстан Республикасының денсаулық сақтау ісі жөніндегі Агенттігінің "С.Ж.АСФЕНДИЯРОВ атындағы ҚАЗАҚ МЕМЛЕКЕТТІК МЕДИЦИНА УНИВЕРСИТЕТІ" республикалық мемлекеттік қазыналық кәсіпорнының

жер учаскесінің **ЖОСПАРЫ**

ПЛАН земельного участка

Республиканского государственного казенного предприятия "Казахский Государственный медицинский университет им.С.Д.Асфендиярова" Агентства Республики Казахстан по делам здравоохранения

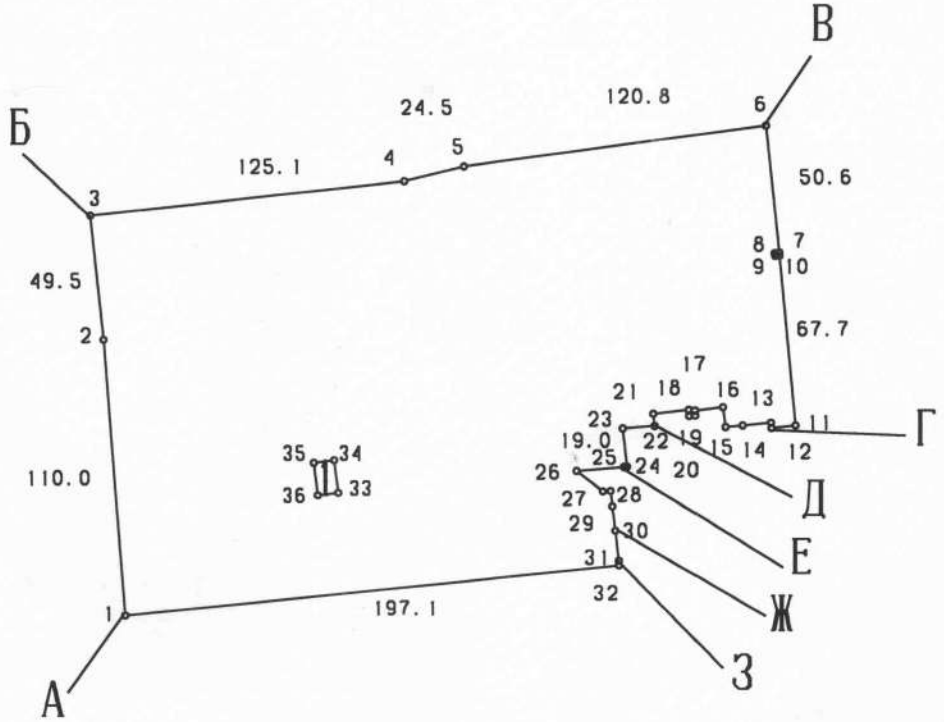

Контур 1 - трансформаторная подстанция

МАСШТАБ 1:3000

М.О. Алматы қалалық жер ресурстарын басқару жөніндегі комитетінің төрағасы

М.П. Председатель Алматинского городского комитета по управлению земельными ресурсами

А.Е.Сапаров

(қолы, подпись)

"18" Ақпан 2002 ж.

214

АЛМАТЫ ҚАЛАСЫ
ӘКІМШІЛІГІ

АКИМАТ
ГОРОДА АЛМАТЫ

ҚАУЛЫ
ПОСТАНОВЛЕНИЕ

2001 жылғы 15 желтоқсан
№ 3/328-354

«15» декабря 2001 г.
№ 3/328-354

О предоставлении в постоянное землепользование земельного участка Республиканскому государственному казенному предприятию «Казахский Государственный медицинский университет им.С.Д.Асфендиярова» Агентства Республики Казахстан по делам здравоохранения в Алмалинском районе

В соответствии с Законом Республики Казахстан «О земле» от 24 января 2001 года № 152-II,

АКИМАТ г.АЛМАТЫ ПОСТАНОВИЛ:

1. Предоставить Республиканскому государственному казенному предприятию «Казахский Государственный медицинский университет им.С.Д.Асфендиярова» Агентства Республики Казахстан по делам здравоохранения /РНН 600700012467/ в постоянное землепользование земельный участок площадью 3,9930 га в границах плана землепользования для эксплуатации и обслуживания учебных корпусов по адресу: ул.Толе би/Масанчи/Богенбай батыра/пр.Сейфуллина, 92-94/38-40/151-153/543-545 в Алмалинском районе.

2. Алматинскому городскому комитету по управлению земельными ресурсами:

1) идентифицировать земельный участок кадастровым номером;

2) в установленном порядке выдать документ, удостоверяющий право на земельный участок.

3. Землепользователь обязан обеспечить беспрепятственный доступ на земельный участок эксплуатирующим службам и предприятиям для технического обслуживания и ремонта инженерных сетей, а также обеспечить доступ к земельному участку постороннего пользователя.

АКИМ города Алматы ...унов

Секретарь акимата ...ажиева

Алматы қаласы әкімінің аппараты
ДҰРЫС
ХАТТАМА, НОРМАТИВТІК ҚҰҚЫҚТЫҚ АКТІЛЕРДІ ТІРКЕУ ЖӘНЕ РЕСІМДЕУ БӨЛІМІ
11.05.2011 ж.

213

АЛМАТЫ ҚАЛАСЫ
ӘКІМШІЛІГІ

АКИМАТ
ГОРОДА АЛМАТЫ

ҚАУЛЫ
ПОСТАНОВЛЕНИЕ

2001 жылғы 15 желтоқсан
№ 3/328-354

«15» декабря 2001 г.
№ 3/328-354

Алмалы ауданындағы Қазақстан Республикасының Денсаулық сақтау ісі жөніндегі Агенттігінің «С.Ж.Асфендияров атындағы Қазақ Мемлекеттік медицина университеті» республикалық мемлекеттік қазыналық кәсіпорнына жер учаскені тұрақты жер пайдалануға беру туралы

Қазақстан Республикасының «Жер туралы» 2000 жылғы 24 қаңтардағы №152-II Заңына сәйкес,

Алматы қаласының ӘКІМШІЛІГІ ҚАУЛЫ ЕТТІ:

1. Қазақстан Республикасының Денсаулық сақтау ісі жөніндегі Агенттігінің «С.Ж.Асфендияров атындағы Қазақ Мемлекеттік медицина университеті» республикалық мемлекеттік қазыналық кәсіпорнына /600700012467 СТН/ Алмалы ауданы, Төле би/Масанчи/Бөгенбай батыр көшелері/Сейфуллин даңғылы, 92-94/38-40/151-153/543-545 үйлер мекен-жайы бойынша жер пайдалану жоспары шекарасында оқу корпустар пайдалану және қызмет көрсету үшін аумағы 3,9930 га жер учаскесі тұрақты жер пайдалануға берілсін.

2. Алматы қалалық жер ресурстарын басқару жөніндегі комитеті:

1) жер учаскені кадастрлық нөмірмен теңестірсін;

2) жер пайдаланушыға жер учаскенің құқық беретін құжаттарын берсін.

3. Жер пайдаланушы техникалық қызмет көрсету және инженерлік жүйелерді жөндеу үшін пайдаланушы қызметтердің және кәсіпорындардың жер учаскесіне кедергісіз өтуін қамтамасыз етуге міндетті, сонымен қатар бөтен жер пайдаланушылар жер учаскесіне өтуді қамтамасыз етсін.

Алматы қаласының әкімі **В. Храпунов**

Әкімшілік хатшысы **К.Тәжиева**

	Технический паспорт		
	20:331:009:094:1	Здание «Учебный корпус № 1, № 3, Виварий Литер А	19994,9
г.Алматы , Алмалинский р-н ул. Толе би, 94	20:331:009:094:5	Здание «Учебный корпус № 2 Литер Е	15196,4
	20:331:009:094:3	Здание «Учебный корпус № 5 Литер В	1265,5
	20:331:009:094:4	Здание «Учебный корпус № 7 литер Д	8395,7
	20:331:009:094:9	Проходная литер К	20,3
	20:331:009:094:6	Проходная литер Ж	18,3
	20:331:009:094:7	Проходная литер З	22
	20:331:009:094:8	Проходная литер И	20,6

I этаж лит "К"

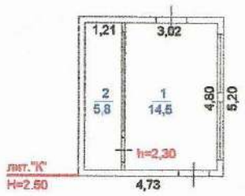

«Азаматтарға арналған үкімет» мемлекеттік корпорациясы» коммерциялық емес акционерлік қоғамының Алматы қаласы бойынша филиалы – «Жылжымайтын мүлік орталығы» департаменті

ӘР ҚАБАТТЫҢ ЖОСПАРЫ

Тұрған жері Толе би даңғ.
№ 94 Алмалы ауданы
масштаб 1:200
Орындаған Серкешбаев Е.Т.

Бөлім бастығы Нурканов А.Н.
Орындалған күні 23.02.2018 ж.

«Азаматтарға арналған үкімет» мемлекеттік корпорациясы» коммерциялық емес акционерлік қоғамының Алматы қаласы бойынша филиалы – Жер кадастры және жылжымайтын мүлікті техникалық тексеру департаменті

Департамент земельного кадастра и технического обследования недвижимости – филиал некоммерческого акционерного общества «Государственная корпорация «Правительство для граждан» по г. Алматы

Проходная

Тіркелетін жылжымайтын мүлік объектісіне
(көппәтерлі тұрғын үйлер, офистар, өндірістік, сауда объектілері және т.б.)

ТЕХНИКАЛЫҚ ПАСПОРТ (Н-2) / ТЕХНИЧЕСКИЙ ПАСПОРТ (Ф-2)

на регистрируемые объекты недвижимости
(многоквартирные жилые дома, офисы, промышленные, торговые объекты и т.п.)

ті, елді мекені)	Алматы қ.
селок, населенный пункт)	г. Алматы
аудан	Алмалы ауд.
городе	р-н Алмалинский
айы	Толе Би көш., 94 үй.
	ул. Толе би, д. 94
ық нөмір	20:311:009:094:9
вый номер	
нөмір	7/485
ный номер	
рналуы(жоспар бойынша литер)	әрі-бері өтетін бөлме(К)
назначение (литер по плану)	проходная(К)
санаты	тұрғын емес
я фонда	нежилой

(нежилой/жилой, если вторичный объект расположен в многоквартирном жилом доме, необходимо указать "ВО в составе МЖД")

ЖАЛПЫ МӘЛІМЕТТЕР / ОБЩИЕ СВЕДЕНИЯ

, жобаның түрі / ип проекта		8. Тұрғын емес үй-жайдың ауданы / Площадь нежилых пом-ий	20,3
аны / таж	1	9. Пәтер саны / Число квартир	
с ауданы / ь застройки	24,6	10. Үй-жайлар, бөлмелер саны / Число помещений, комнат	2
тың ауқымы / дания	62	11. Қабырға материалы / Материал стен	Сэндвич-панельдер сэндвич-панели
алаңы / площадь	20,3	12. Салынған жылы / Год постройки	2012
ның, лоджияның және т.б.		13. Табиғи тозу / Физический износ	6
ь балкона, лоджии ж.б.			
ауданы / площадь			

реестровый № заказ 002134473026

Паспорт составлен 23.02.2018 ж. жасалған г.

Директоры / Директор (қолы / подпись) Джантелиев Д.Т. М.О. М.П.

I этаж лит "И"

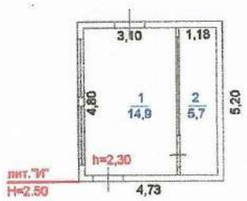

«Азаматтарға арналған үкімет» мемлекеттік корпорациясы» коммерциялық емес акционерлік қоғамының Алматы қаласы бойынша филиалы – «Жылжымайтын мүлік орталығы» департаменті

ӘР ҚАБАТТЫҢ ЖОСПАРЫ

Тұрған жері Толе би даңғ.

№ 94 Алмалы ауданы

масштаб 1:200

Орындаған Серкешбаев Е.Т.

Бөлім бастығы Нурканов А.Н.

Орындалған күні 23.02.2018 ж.

тарға арналған үкімет» мемлекеттік корпорациясы» ерциялық емес акционерлік қоғамының Алматы асы бойынша филиалы – Жер кадастры және майтын мүлікті техникалық тексеру департаменті

Департамент земельного кадастра и технического обследования недвижимости – филиал некоммерческого акционерного общества «Государственная корпорация «Правительство для граждан» по г. Алматы

Проходная

Тіркелетін жылжымайтын мүлік объектісіне
(көппәтерлі тұрғын үйлер, офистар, өндірістік, сауда объектілері және т.б.)

ТЕХНИКАЛЫҚ ПАСПОРТ (Н-2) / ТЕХНИЧЕСКИЙ ПАСПОРТ (Ф-2)

на регистрируемые объекты недвижимости
(многоквартирные жилые дома, офисы, промышленные, торговые объекты и т.п.)

ысы	
асть	
аны	
он	
а (кенті, елді мекені)	Алматы қ.
од (поселок, населенный пункт)	г. Алматы
адағы аудан	Алмалы ауд.
он в городе	р-н Алмалинский
ен-жайы	Толе Би көш., 94 ү.
ес	ул. Толе би, д. 94
астрлық нөмір	
астровый номер	20:311:009:094:8
ендеу нөмір	
ентарный номер	7/485
сат арналуы(жоспар бойынша литер)	әрі-бері өтетін бөлме(И)
евое назначение (литер по плану)	проходная(И)
дың санаты	тұрғын емес
егория фонда	нежилой

(нежилой/жилой, если вторичный объект расположен в многоквартирном жилом доме, необходимо указать "ВО в составе МЖД")

ЖАЛПЫ МӘЛІМЕТТЕР / ОБЩИЕ СВЕДЕНИЯ

ориясы, жобаның түрі рия, тип проекта	
ат саны ло этажей	1
ылыс ауданы щадь застройки	24,6
араттың ауқымы ьем здания	62
лпы алаңы щая площадь	20,6
лконның, лоджияның және т.б. аңы щадь балкона, лоджии ж.б.	
ғын ауданы лая площадь	

8. Тұрғын емес үй-жайдың ауданы Площадь нежилых пом-ий	20,6
9. Пәтер саны Число квартир	
10. Үй-жайлар, бөлмелер саны Число помещений, комнат	2
11. Қабырға материалы Материал стен	Сэндвич-панельдер сэндвич-панели
12. Салынған жылы Год постройки	2012
13. Табиғи тозу Физический износ	6

реестровый № заказ 002134473026

Паспорт
Паспорт составлен 23.02.2018 ж. жасалған
г.

Директоры
Директор (қолы / подпись) Джантелиев Д.Т.

М.О.
М.П.

I этаж лит "З"

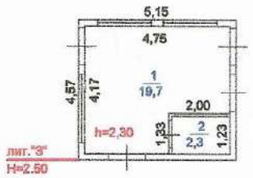

«Азаматтарға арналған үкімет» мемлекеттік корпорациясы» коммерциялық емес акционерлік қоғамының Алматы қаласы бойынша филиалы – «Жылжымайтын мүлік орталығы» департаменті

ӨР ҚАБАТТЫҢ ЖОСПАРЫ

Тұрған жері Толе би даңғ.
№ 94 Алмалы ауданы
масштаб 1:200
Орындаған Серкешбаев Е.Т.

Бөлім бастығы Нурканов А.Н.
Орындалған күні 23.02.2018 ж.

«Азаматтарға арналған үкімет» мемлекеттік корпорациясы» коммерциялық емес акционерлік қоғамының Алматы қаласы бойынша филиалы – Жер кадастры және жылжымайтын мүлікті техникалық тексеру департаменті

Департамент земельного кадастра и технического обследования недвижимости – филиал некоммерческого акционерного общества «Государственная корпорация «Правительство для граждан» по г. Алматы

проходная

Тіркелетін жылжымайтын мүлік объектісіне
(көппәтерлі тұрғын үйлер, офистар, өндірістік, сауда объектілері және т.б.)

ТЕХНИКАЛЫҚ ПАСПОРТ (Н-2) / ТЕХНИЧЕСКИЙ ПАСПОРТ (Ф-2)

на регистрируемые объекты недвижимости
(многоквартирные жилые дома, офисы, промышленные, торговые объекты и т.п.)

Облысы / Область	
Ауданы / Район	
Қала (кенті, елді мекені) / Город (поселок, населенный пункт)	Алматы қ. / г. Алматы
Қаладағы аудан / Район в городе	Алмалы ауд. / р-н Алмалинский
Мекен-жайы / Адрес	Толе Би көш., 94 ү. / ул. Толе би, д. 94
Кадастрлық нөмір / Кадастровый номер	20:311:009:094:7
Тіркеудегі нөмір / Инвентарный номер	7/485
Шығысат арналуы(жоспар бойынша литер) / Целевое назначение (литер по плану)	әрі-бері өтетін бөлме(З) / проходная(З)
Қордың санаты / Категория фонда	тұрғын емес / нежилой

(нежилой/жилой, если вторичный объект расположен в многоквартирном жилом доме, необходимо указать "ВО в составе МЖД")

ЖАЛПЫ МӘЛІМЕТТЕР / ОБЩИЕ СВЕДЕНИЯ

Сериясы, жобаның түрі / Серия, тип проекта	
Қабат саны / Число этажей	1
Құрылыс ауданы / Площадь застройки	23,5
Ғимараттың ауқымы / Объем здания	59
Жалпы алаңы / Общая площадь	22
Балконның, лоджияның және т.б. алаңы / Площадь балкона, лоджии ж.б.	
Тұрғын ауданы / Жилая площадь	

8. Тұрғын емес үй-жайдың ауданы / Площадь нежилых пом-ий	22
9. Пәтер саны / Число квартир	
10. Үй-жайлар, бөлмелер саны / Число помещений, комнат	2
11. Қабырға материалы / Материал стен	Сэндвич-панельдер сэндвич-панели
12. Салынған жылы / Год постройки	2012
13. Табиғи тозу / Физический износ	6

реестровый № заказ 002134473026

Паспорт / Паспорт составлен 23.02.2018 ж. жасалған / г.

Директоры / Директор (қолы / подпись) Джантелиев Д.Т.

М.О. / М.П.

I этаж лит "Ж"

«Азаматтарға арналған үкімет» мемлекеттік корпорациясы» коммерциялық емес акционерлік қоғамының Алматы қаласы бойынша филиалы – «Жылжымайтын мүлік орталығы» департаменті

ӘР ҚАБАТТЫҢ ЖОСПАРЫ

Тұрған жері Толе би даңғ.
№ 94 Алмалы ауданы
масштаб 1:200
Орындаған Серкешбаев Е.Т.

Бөлім бастығы Нурканов А.Н.
Орындалған күні 23.02.2018 ж.

...алған үкімет» мемлекеттік корпорациясы»
...қ емес акционерлік қоғамының Алматы
...ынша филиалы – Жер кадастры және
...мүлікті техникалық тексеру департаменті

Департамент земельного кадастра и технического обследования недвижимости – филиал некоммерческого акционерного общества «Государственная корпорация «Правительство для граждан» по г. Алматы

проходная

Тіркелетін жылжымайтын мүлік объектісіне
(көппәтерлі тұрғын үйлер, офистар, өндірістік, сауда объектілері және т.б.)

ТЕХНИКАЛЫҚ ПАСПОРТ (Н-2) / ТЕХНИЧЕСКИЙ ПАСПОРТ (Ф-2)

на регистрируемые объекты недвижимости
(многоквартирные жилые дома, офисы, промышленные, торговые объекты и т.п.)

...ті, елді мекені)	Алматы қ.
...селок, населенный пункт)	г. Алматы
...аудан	Алмалы ауд.
...ороде	р-н Алмалинский
...йы	Толе Би көш., 94 ү.
	ул. Толе би, д. 94
...лық нөмір	20:311:009:094:6
...овый номер	
...нөмір	7/485
...рный номер	әрі-бері өтетін бөлме(Ж)
...арналуы(жоспар бойынша литер)	проходная(Ж)
...назначение (литер по плану)	тұрғын емес
...санаты	нежилой
...ия фонда	

(нежилой/жилой, если вторичный объект расположен в многоквартирном жилом доме, необходимо указать "ВО в составе МЖД")

ЖАЛПЫ МӘЛІМЕТТЕР / ОБЩИЕ СВЕДЕНИЯ

...ы, жобаның түрі / тип проекта		8. Тұрғын емес үй-жайдың ауданы / Площадь нежилых пом-ий	18,3
...саны	1	9. Пәтер саны / Число квартир	
...этажей		10. Үй-жайлар, бөлмелер саны / Число помещений, комнат	2
...ыс ауданы	22,3	11. Қабырға материалы / Материал стен	Сэндвич-панельдер сэндвич-панели
...адь застройки	56	12. Салынған жылы / Год постройки	2012
...аттың ауқымы / ...м здания	18,3	13. Табиғи тозу / Физический износ	6
...ы алаңы / ...я площадь			
...нның, лоджияның және т.б.			
...ы / ...адь балкона, лоджии ж.б.			
...ын ауданы / ...я площадь			

реестровый № заказ 002134473026

Паспорт / Паспорт составлен 23.02.2018 ж. / г. жасалған

Директоры / Директор (қолы / подпись) Джантелиев Д.Т. М.О. М.П.

ЭКСПЛИКАЦИЯ К ПЛАНУ ОБЪЕКТА НЕДВИЖИМОГО ИМУЩЕСТВА (к Ф-2)

Жазылу уақыты / Дата записи	Жоспар бойынша литері / Литер по плану	Қабаттар / Этажи	Үйдің,пәтердің нөмірі / Номер помещения, квартиры	Үйдің,пәтердің бөліктерінің нөмірі / Номера частей помещения, квартиры	Үйдің,пәтердің бөліктерінің пайдаланушының белгіленуі / Назначение частей помещения, квартиры	Ішкі өлшемі бойынша алаң (кв.м.) оның ішінде / Площадь по внутреннему обмеру (кв. м.), в том числе																				
						Жалпы / Общая	Пайдалы / Полезная	Тұрғын / Жилая	Тұрғын емес / Нежилая	Бөлек пәтерлерде / В отдельных квартирах	Жатақханаларда / В общежитиях	Қонақ үйлерде / В гостиницах	Сауалық / Торговая	Өнеркәсіптік - өндірістік жайлар мен ғимараттар / Промышл.-производ. зданий и сооружений	Қойма / Складская	Халыққа білім беру мекемелері / Учреждений народного образования	Тұрмыстық қызмет көрсету кәсіпорындары / Предприятия бытового обслуживания	Басқару ,ғылыми,банктер,қоғамдық және ұйымдар мен мекемелер / Организаций и учреждений управления, научных, банковских, общественных и т.п.	Қоғамдық тамақтандыру кәсіпорындары / Предприятий общественного питания	Денсаулық сақтау,емдеу бағытындағы мекемелер / Учреждений здравоохранения, лечебного назначения	Дене шынықтыру,спорттық / Физкультурно - спортивная	Дене шынықтыру және өнерлік мекемелер / Учреждений культуры и искусства	Көліктік жайлар мен ғимараттар / Транспортных зданий и сооружений	Инженерлік желілер құрылысы / Сооружений инженерных сетей	Гараждар / Гаражей	Басқалар / Прочие
1	2	3	4	5	6	7	8	9	10	11	12	13	14	15	16	17	18	19	20	21	22	23	24	25	26	27
23.02.18	Ж	1 этаж		1	проходная	13,4																				13,4
				2	комната охраны	4,9																				4,9
					Итого по этажу:	18,3																				18,3
					ИТОГО:	18,3																				18,3

Орындаған маман
Выполнил специалист _____ Серкешбаев Е.Т.

23.02.2018

Бөлім басшысы
Руководитель отдела _____ Нурканов А.Н.

ЖЕР УЧАСКЕСІНІҢ ЭКСПЛИКАЦИЯСЫ, М2
ЭКСПЛИКАЦИЯ ЗЕМЕЛЬНОГО УЧАСТКА, м2

Жер бағытын өзгертетін құжаттар бойынша / По землеотводным документам	Шындығында пайдаланғаны бойынша / По фактическому использованию	Салынған аудан, м2 / Застроенная площадь, м2			Салынбаған аудан / Незастроенная площадь													
								Жабдықталған аудандар/ оборудованные площадки				жасыл отырғызулар/ зеленые насаждения						
													оның ішінде/ в том числе					
		барлығы / всего	негізгі құрылыс астында/ под основными строениями	Басқа да салулар мен құрылыс астында/ под прочими постройками и сооружениями	асфальт жабулар / асфальтовые покрытия	басқа да алмаст. / прочие замощения	топырақ / грунт	барлығы/ всего	Спорттық/ спортивные	балалардың/ детские	шаруашылық/ хозяйственные	барлығы/ всего	ағашты көгал алаң/ газон с деревьями	жемісті бақ/ плодовый сад	көгалданған гүл өсетін клумба/ газоны, цветники	бақша/ огород	басқа/ прочие
1	2	3	4	5	6	7	8	9	10	11	12	13	14	15	16	17	18

Негізгі және қызметтік құрылыстардың, суық жалғай салынғандардың, подвалдардың, аула құрылыстарының, жолдардың тағайындауы мен сипаттамасы/ Назначение и характеристика основных и служебных строений, холодных пристроек, подвалов, дворовых сооружений, замощений

Жоспар бойынша литер / Литер по плану	Тағайындау / Назначение	Ауданы, м2 / Площадь, м2	Көлемі, м3 / Объем, м3	Тозу / Износ, %	Конструктивтік элементтердің сипаттамасы / Описание конструктивных элементов					
					іргетас / фундамент	қабырғалар және қалқалар / стены и перегородки	жабылулар/ перекрытия	төбе жабындысы/ кровля	едендер / полы	ойықтар / проемы
1	2	3	4	5	6	7	8	9	10	11
Е	административно-учебное здание	3378,6	59287	30	монолитный железобетон	железобетонные панели	темірлі бетон железобетон	қиылысқан совмещенная	линолеум линолеум	металлопластик металлопластик
е	суық жапсырма холодная пристройка	7,6	19	4	бетон бетон	металлопластик металлопластик		металл металл	бетон бетон	металлопластик металлопластик
е1	суық жапсырма холодная пристройка	7,6	19	4	бетон бетон	металлопластик металлопластик		металл металл	бетон бетон	металлопластик металлопластик
е2	суық жапсырма холодная пристройка	4,4	11	4	бетон бетон	металлопластик металлопластик		металл металл	бетон бетон	металлопластик металлопластик
е3	суық жапсырма холодная пристройка	23,2	58	4	бетон бетон	металлопластик металлопластик		металл металл	бетон бетон	металлопластик металлопластик
	пандус,лест.крыльцо	342,3			бетон бетон					
	Итого:	**3763,7**	**59394**							

Орындаған маман _____ **Серкешбаев Е.Т.**
Выполнил специалист (Т.А.Ә., қолы / Ф.И.О., подпись)

Бөлім басшысы _____ **Нурсеков А.Н.**
Руководитель отдела (Т.А.Ә., қолы / Ф.И.О., подпись)

23.02.2018 ж. жылдағы мәліметтер бойынша

ЖЕР УЧАСКЕСІНІҢ ЭКСПЛИКАЦИЯСЫ, М2
ЭКСПЛИКАЦИЯ ЗЕМЕЛЬНОГО УЧАСТКА, м2

Жер бағытын өзгертетін құжаттар бойынша / По землеотводным документам	Шындығында пайдаланғаны бойынша / По фактическому использованию	Салынған аудан, м2 / Застроенная площадь, м2			Салынбаған аудан / Незастроенная площадь												
								Жабдықталған аудандар/ оборудованные площадки				жасыл отырғызулар/ зеленые насаждения					
													оның ішінде/ в том числе				
		барлығы / всего	негізгі құрылыс астында/ под основными строениями	Басқа да салулар мен құрылыс астында/ под прочими постройками и сооружениями	асфальт жабулар / асфальтовые покрытия	басқа да алмаст. / прочие замощения	топырақ / грунт	барлығы/ всего	Спорттық/ спортивные	балалардың/ детские	шаруашылық/ хозяйственные	барлығы/ всего	ағашты көгал алаң/ газон с деревьями	жемісті бақ/ плодовый сад	көгал алаң, гүл өсетін клумба/ газоны, цветочные	бақша/ огород	басқа/ прочие
1	2	3	4	5	6	7	8	9	10	11	12	13	14	15	16	17	18

Негізгі және қызметтік құрылыстардың, суық жалғай салынғандардың, подвалдардың, аула құрылыстарының, жолдардың тағайындауы мен сипаттамасы/
Назначение и характеристика основных и служебных строений, холодных пристроек, подвалов, дворовых сооружений, замощений

Жоспар бойынша литер / Литер по плану	Тағайындау / Назначение	Ауданы, м2 / Площадь, м2	Көлемі, м3 / Объем, м3	Тозу / Износ, %	Конструктивтік элементтердің сипаттамасы / Описание конструктивных элементов					
					іргетас / фундамент	қабырғалар және қалқалар / стены и перегородки	жабылулар/ перекрытия	төбе жабындысы/ кровля	едендер / полы	ойықтар / проемы
1	2	3	4	5	6	7	8	9	10	11
Ж	әрі-бері өтетін бөлме проходная	22,3	56	6	бетон бетон	Сэндвич-панельдер	доски по балкам	металл металл	плитка плитка	металлопластик металлопластик
	Итого:	**22,3**	**56**							

Орындаған маман _____ **Серкешбаев Е.Т.**
Выполнил специалист (Т.А.Ә., қолы / Ф.И.О., подпись)

Бөлім басшысы _____ **Нурканов А.Н.**
Руководитель отдела (Т.А.Ә., қолы / Ф.И.О., подпись)

23.02.2018 ж. жағдайына құрастырылған

реестровый № заказ 002134473026