РЕСПУБЛИКА КАЗАХСТАН
Товарищество с ограниченной ответственностью
«КОРПОРАЦИЯ «АСЫЛ-СТРОЙ»
Лицензия: 17 ГСЛ №14013440 от 30.05.2019 г.

Заказ: 69-2022
Заказчик: КГУ «Специальная школа-интернат №2» Управления образования Атырауской области»

РАБОЧИЙ ПРОЕКТ

«Капитальный ремонт зданий (2-общежитья, школа, гараж) школы интерната расположенного по адресу: Атырауская область, Махамбетский район, с. Махамбет ул.Тайманов №23»

»

Том 3. АЛЬБОМ 2
АРХИТЕКТУРНО-СТРОИТЕЛЬНАЯ ЧАСТЬ

Шымкент – 2022 г.

РЕСПУБЛИКА КАЗАХСТАН
Товарищество с ограниченной ответственностью
«КОРПОРАЦИЯ «АСЫЛ-СТРОЙ»
Лицензия: 17 ГСЛ №14013440 от 30.05.2019 г.

Заказ: 69-2022
Заказчик:КГУ «Специальная школа-интернат №2» Управления образования Атырауской области»

РАБОЧИЙ ПРОЕКТ

«Капитальный ремонт зданий (2-общежитья, школа, гараж) школы интерната расположенного по адресу: Атырауская область, Махамбетский район, с. Махамбет ул.Тайманов №23»

Том3. АЛЬБОМ 2
АРХИТЕКТУРНО-СТРОИТЕЛЬНАЯ ЧАСТЬ

Директор **Доспаева Ш.**

Главный инженер проекта **Атамбаев И.**

Шымкент – 2022 г.

Ведомость рабочих чертежей основного комплекта

(начало)

Лист	Наименование	Примечание
1	Общие данные (начало)	
2	Общие данные (продолжение)	
3	Общие данные (продолжение)	
4	Общие данные (окончание)	
1	Фасад 1-10, Фасад 10-1 (демонтажные работы)	
2	План первого этажа (Демонтажные работы)	
3	План второго этажа (демонтажные работы)	
4	Разрез 1-1, Разрез 2-2 (демонтажные работы)	
5	План кровли (демонтажные работы)	
6	Экспликация полов 1-го этажа (Демонтажные работы)	
7	Экспликация полов 2-го этажа. Ведомость элементов заполнения оконных и дверных блоков (Демонтажные работы)	
8	Ведомость демонтажных работ (Демонтажные работы)	
9	План первого этажа (Ремонтные работы)	
10	План первого этажа (Ремонтные работы)	
11	Разрез 1-1, Разрез 2-2 (Ремонтные работы)	
12	План первого этажа (Ремонтные работы)	
13	План первого этажа (Ремонтные работы)	
14	Пояснительная записка. Схема установки силового каркаса по междуэтажным перекрыытиям	
15	Угол внешний, угол внутренний	
16	Схема установки оконного обрамления. Вариант установки нижнего и оконного обрамления	
17	Экспликация полов 1-го этажа (Ремонтные работы)	
18	Экспликация полов 2-го этажа (Ремонтные работы)	
19	Ведомость отделки помещений (Ремонтные работы)	
20	Спецификация заполнения проемов (Ремонтные работы)	
21	Спецификация заполнения проемов (Ремонтные работы)	

Рабочий проект "Капитальный ремонт зданий (2-общежитья, школа, гараж) школы интерната расположенного по адресу: Атырауская область, Махамбетский район, с. Махамбет ул.Тайманов №23"разработан в соответствии с действующими на территории Республики Казахстан нормами и правилами и предусматривает мероприятия, обеспечивающие взрыво- и пожаробезопасность, исключающие вредные воздействия на окружающую среду и воздушный бассейн, а также предупреждающие чрезвычайные ситуации природного и технического характера.

Главный инженер проекта_____Атамбаев И.

Ведомость рабочих чертежей основного комплекта

(продолжение)

Лист	Наименование	Примечание
22	План кровли (Ремонтные работы)	
23	Указания по проектированию и устройству чердачной крыши (Ремонтные работы)	
24	План расположения деревянных конструкций кровли (Ремонтные работы)	
25	Узел Г, Д, Е (Ремонтные работы)	
26	Слуховое окно СО-1 (Ремонтные работы)	
27	Козырёк КВ - 1	
28	Козырёк КВ - 2	
29	План металлических конструкций на отм. 0.000 (Ремонтные работы)	
30	Спецификация конструктивных элементов (Ремонтные работы)	
31	Спецификация конструктивных элементов (Ремонтные работы)	
32	Рама обвязки оконного проема Р-1	
33	Крыльца Кр-1 на отм. -0.050	
34	Крыльца Кр-2 на отм. -0.050	
35	Крыльца Кр-3 на отм. -0.050	
36	Спецификация конструктивных элементов на ограждения	
37	Ведомость объемов работ (ремонтные работы)	
38	План первого этажа (демонтажные работы)	
39	План второго этажа (демонтажные работы)	
40	Разрез 1-1, Разрез 2-2 (демонтажные работы)	
41	Фасад 1 - 4, Фасад 4 - 1, Фасад А - В, Фасад В - А (Ремонтные работы)	
42	План кровли (демонтажные работы)	
43	Экспликация полов 1-го этажа (Демонтажные работы)	
44	Ведомость элементов заполнения оконных и дверных блоков (Демонтажные работы)	
45	Ведомость элементов заполнения оконных и дверных блоков (Демонтажные работы)	
46	План первого этажа (Ремонтные работы)	
47	План второго этажа (Ремонтные работы)	
48	Разрез 1-1, Разрез 2-2 (Ремонтные работы)	
49	Фасад 1 - 4, Фасад 4 - 1, Фасад А - В, Фасад В - А (Ремонтные работы)	
50	Пояснительная записка Схема установки силового каркаса по междуэтажным перекрыытиям	
51	Угол внешний, угол внутренний	
52	Схема установки оконного обрамления. Вариант установки нижнего и оконного обрамления	
53	Экспликация полов 1-го этажа (Ремонтные работы)	

Ведомость рабочих чертежей основного комплекта

(продолжение)

Лист	Наименование	Примечание
54	Экспликация полов 2-го этажа (Ремонтные работы)	
55	Ведомость отделки помещений (Ремонтные работы)	
56	Спецификация заполнения проемов (Ремонтные работы)	
57	Спецификация заполнения проемов (Ремонтные работы)	
58	Козырёк КВ - 1 (Ремонтные работы)	
59	План кровли (ремонтные работы)	
60	План расположения деревянных конструкций кровли (ремонтные работы)	
61	Узлы кровли А, Б, В, Г, Д (ремонтные работы)	
62	Ограждения ОГ-1 (ремонтные работы)	
63	Слуховое окно СО-1 (Ремонтные работы)	
64	Фрагмент из плана.Спецификация конструктивных элементов (Ремонтные работы)	
65	Закладка существующего проема, спецификация элементов	
66	Спецификация конструктивных элементов на ограждения	
67	Ведомость объемов работ (ремонтные работы)	
68	План первого этажа (демонтажные работы)	
69	План второго этажа (демонтажные работы)	
70	Разрез 1-1, Разрез 2-2 (демонтажные работы)	
71	Фасад 1 - 4, Фасад 4 - 1, Фасад А - В, Фасад В - А (Ремонтные работы)	
72	План кровли (демонтажные работы)	
73	Экспликация полов 1-го этажа (Демонтажные работы)	
74	Ведомость элементов заполнения оконных и дверных блоков (Демонтажные работы)	
75	Ведомость демонтажных работ (Демонтажные работы)	
76	План первого этажа (Ремонтные работы)	
77	План второго этажа (Ремонтные работы)	
78	Разрез 1-1, Разрез 2-2 (Ремонтные работы)	

Изм.	Кол.уч.	Лист	№ док.	Подпись	Дата
ГИП		Оскен Н.			
Проверил		Акимов А.			
Выполнил		Исмаилов М.			
Н. контроль		Доспаева Ш.			

69-АС

Капитальный ремонт зданий (2-общежитья, школа, гараж) школы интерната расположенного по адресу: Атырауская область, Махамбетский район, с. Махамбет ул.Тайманов №23

Стадия	Лист	Листов
РП	1	

Общие данные (начало)

ТОО "Корпорация Асыл-Строй" г. Шымкент 2022 г.

Формат А3х3

Ведомость рабочих чертежей основного комплекта

(окончание)

Лист	Наименование	Примечание
79	Фасад 1 - 4, Фасад 4 - 1, Фасад А - В, Фасад В - А (Ремонтные работы)	
80	Пояснительная записка Схема установки силового каркаса по междуэтажным перекрыытиям	
81	Угол внешний, угол внутренний	
82	Схема установки оконного обрамления. Вариант установки нижнего и оконного обрамления	
83	Экспликация полов 1-го этажа (Ремонтные работы)	
84	Экспликация полов 2-го этажа (Ремонтные работы)	
85	Ведомость отделки помещений (Ремонтные работы)	
86	Спецификация заполнения проемов (Ремонтные работы)	
87	Спецификация заполнения проемов (Ремонтные работы)	
88	План кровли (ремонтные работы)	
89	План расположения деревянных конструкций кровли (ремонтные работы)	
90	Узлы кровли А, Б, В, Г, Д.	
91	Ограждения ОГ-1	
92	Слуховое окно СО-1 (Ремонтные работы)	
93	Фрагмент из плана.Спецификация конструктивных элементов (Ремонтные работы)	
94	Спецификация конструктивных элементов на ограждения	
95	Ведомость объемов работ (ремонтные работы)	
96	План первого этажа (демонтажные работы)	
97	Экспликация полов (Демонтажные работы)	
98	Фасад А - Б, Фасад Б - А,Фасад 1 - 2, Фасад 2 - 1(Демонтажные работы)	
99	План первого этажа (Ремонтные работы)	
100	Экспликация полов (Ремонтные работы)	
101	Фасад А - Б, Фасад Б - А,Фасад 1 - 2, Фасад 2 - 1(Ремонтные работы)	
102	План кровли. План расположения деревянных конструкций кровли (Ремонтные работы)	
103	Спецификация конструктивных элементов кровли (Ремонтные работы)	
104	Ворота металлические ВР-1. Рама и полотна ворот. Сеч.1-1,3-3	
105	Спецификация изделий на ВР-1. Сеч.2-2,4-4,5-5,МН-1. Шарнир Ш1	
106	Овощехранилище (демонтажные работы)	
107	Экспликация полов (Демонтажные работы)	
108	План Овощехранилище (Ремонтные работы)	
109	Экспликация полов 1-го этажа (Ремонтные работы)	

Согласовано

Взам. инв. N

Подп. и дата

Инв. N подл.

Состав проекта

N тома	Обозначение	Наименование	Примечание
1	АС	Архитектурно-строительные решения	Альбом 1
2	ВК	Водоснабжение и канализация.	Альбом 2
3	ОВ	Отопление и вентиляция	Альбом 3
4	ЭО	Электроосвещение и силовое оборудование.	Альбом 4
5	НВК	Наружный водопровод и канализация	Альбом 5

Ведомость ссылочных и прилагаемых документов

Обозначение	Наименование	Примечание
ГОСТ 30970-2014	Блоки дверные из поливинилхлоридных профилей.	
ГОСТ 30970-2014	Блоки дверные из поливинилхлоридных профилей.	
	Общие технические условия	
ГОСТ 30674-99*	Блоки оконные из поливинилхлоридных профилей.	
	Общие технические условия	
ГОСТ24045-2016	ПРОФИЛИ СТАЛЬНЫЕ ЛИСТОВЫЕ ГНУТЫЕ С ТРАПЕЦИЕВИДНЫМИ ГОФРАМИ	

Изм.	Кол.уч.	Лист	№ док.	Подпись	Дата
ГИП		Оскен Н.			
Проверил		Акимов А.			
Выполнил		Исмаилов М.			
Н. контроль		Доспаева Ш.			

69-АС

Капитальный ремонт зданий (2-общежитья, школа, гараж) школы интерната расположенного по адресу: Атырауская область, Махамбетский район, с. Махамбет ул.Тайманов №23

Стадия	Лист	Листов
РП	2	

Общие данные (окончание)

ТОО "Корпорация Асыл-Строй" г. Шымкент 2022 г.

Копировал

Формат А3

Общие сведения

Рабочий проект "Капитальный ремонт зданий (2-общежитья, школа, гараж) школы интерната расположенного по адресу: Атырауская область, Махамбетский район, с. Махамбет ул.Тайманов №23" разработан на основании следующих документов:

- задания на проектирование;
- дефектного акта;
- технического обследования.

Степень огнестойкости - II
Класс ответственности - II
Уровень ответственности - II (нормальный) технически несложный (согласно Приказа Министра национальной экономики Республики Казахстан от 28 февраля 2015 года N 165 «Об утверждении Правил определения общего порядка отнесения зданий и сооружений к технически и (или) технологически сложным объектам» (с изменениями на 20.12.2016 г.);
Класс здания по функциональной пожарной опасности - Ф1.3 (согласно приложение 1. Технический регламент "Общие требования к пожарной безопасности")
Класс по конструктивной пожарной опасности здания - С1(согласно приложение 1. Технический регламент "Общие требования к пожарной безопасности")
Расчетный срок службы- 140 лет (согласно СП РК 1.04-102-2012 табл.Г1).

Характеристика района строительства

- Климатический район строительства - Iв; ,
- Климатический подрайон с расчетной зимней температурой наружного воздуха - 36 °С с нормативной снеговой нагрузкой 100 кг/м2(1кпа). , с нормативной ветровой нагрузкой 38 кг/м2.
- Уровень ответственности здания - II;
- Степень огнестойкости здания - III;
- климатический район для строительства приложения А СП РК 2.04-01-2017* - IВ.
- снеговой район-III;
- ветровой район-III;
- расчетная зимняя температура наружного воздуха -31°С.
- скоростной напор ветра на высоте 10 метров - 38 кг/м2(0,389 кПа);

- преобладающие ветры северо-западного направления;
- вес снегового покрова на 1 м2 горизонтальной поверхности земли - 100кг/м2(1кпа);

Участок расположен в зоне засушливых степей с резко континентальным климатом, со значительным колебанием средних месячных и суточных температур воздуха, с дефицитом атмосферных осадков и их неравномерным распределением в течении года, с жарким засушливым летом и холодной суровой зимой.

Характеристика составлена согласно СП РК 2.04-01-2017* «Строительная климатология»

Общие данные

Настоящим проектом предусмотрен Капитальный ремонт зданий (2-общежитья, школа, гараж) школы интерната расположенного по адресу: Атырауская область, Махамбетский район, с. Махамбет ул.Тайманов №23. В связи с отсуствием проектной документации специалистами ТОО "Корпорация Асыл-Строй" выполнены обмерочные работы. Обследование технического состояния здания было проведено ТОО «Техэксперт-Эко»

Здания Литер А главный корпус имеет прямоугольную вытянутую в плане 43.3х66.2 м форму. Литер А - учебный корпус, литер Б, литер В спальный корпус имеет прямоугольную в плане 12.0х42.2 м форму, литер Н - склад, гараж имеет прямоугольную в плане 18.0х6.0 м форму.

Конструктивные решения

Литер А, литер Б, литер В. На несущую стены опираются железобетонные плиты, кровля из из волнистых асбестоцементных листов, водоотвод наружный неорганизованный.
Междуэтажные перекрытия - из железобетона; в них имеются проемы для коммуникаций.
Перекрытие между первым и вторым наземными этажами также железобетонное.
Фундаменты под здание железобетонные блоки.
Литер А, литер Б, литер В наружные стены из кирпичной кладки. Перегородки выполнены из кирпичной кладки.
На время обследования здания несущие конструкции находятся в удовлетворительном состоянии. Деформаций в конструкциях не наблюдается, что позволяет произвести капитальный ремонт.
При обследовании технического состояния использованы следующие технические нормативы:
-СН РК 1.04-01-2002 «Инструкция о составе, порядке разработки, согласования и утверждения проектно-сметной документации на капитальный ремонт жилых зданий»;
-СН РК 1-04-04-2002 «Обследование и оценка технического состояния зданий и сооружений»;
-РДС РК 1.04-07-2002 «Правила оценки физического износа зданий и сооружений».
-СН 04-26-2004 «Реконструкция, капитальный и текущий ремонт жилых зданий и объектов коммунального и соц. культурного назначения».
Рабочая документация, по которой были построены здания, не обнаружена.

Рабочим проектом предусматриваются:

Принятые проектные решения:

- Частичная замена оконных блоков;
- Замена внутренних дверных блоков;
- Замена подоконных досок;
- Замена из волнистых асбестоцементных листов по деревянным конструкции на новую металлочерепица по деревянным конструкциям;
- Замена утеплителя кровли согласно теплотехническому расчету;
- Замена конструкции полов согласно назначению помещений;
- Устройство асфальтобетонной отмостки по периметру здания:
- Внутренняя отделка - водоэмульсионная покраска, облицовка керамическими плитками
- Наружная отделка - вентилируемый фасад металлические кассеты.

Объемно-планировочные показатели

Главный корпус

Поз.	Наименование	Ед.,изм.	Количество
1	Этажность	этаж	2
2	Площадь застройки	м²	608.02
3	Строительный объем	м3	12529
4	Общая площадь здания	м²	1474.00

Объемно-планировочные показатели

Общежитие для мальчиков

Поз.	Наименование	Ед.,изм.	Количество
1	Этажность	этаж	2
2	Площадь застройки	м²	540.39
3	Строительный объем	м3	4009.69
4	Общая площадь здания	м²	894.55

Согласовано

Взам. инв. N

Подп. и дата

Инв. N подл.

Изм.	Кол.уч.	Лист	№ док.	Подпись	Дата
ГИП		Оскен Н.			
Проверил		Акимов А.			
Выполнил		Исмаилов М.			
Н. контроль		Доспаева Ш.			

69-АС

Капитальный ремонт зданий (2-общежитья, школа, гараж) школы интерната расположенного по адресу: Атырауская область, Махамбетский район, с. Махамбет ул.Тайманов №23

Стадия	Лист	Листов
РП	3	

Общие данные (продолжение)

ТОО "Корпорация Асыл-Строй" г. Шымкент 2022 г.

Копировал

Формат А3

Противопожарные мероприятия

Степень огнестойкости здания - II.
Противопожарные мероприятия запроектированы в соответствии с требованиями СП РК 2.02-101-2014 "Пожарная безопасность зданий и сооружений",СН РК 3.02-07-2014 " Общественные здания и сооружения",
СН РК 3.01-01-2013 " Градостроительство. Планировка и застройка городских и сельских поселений".

Планировка помещений и пути эвакуации решены в соответствии с требованиями действующих норм. Отделочные материалы, применяемые в проекте, делжны иметь сертификат качества и в обязательном порядке согласованы с " Госпожинспекцией" и " Сан-эпидстанцией".Все деревянные конструкции и элементы подлежат антисептированию и окраске влагостойким антипиреновым составом в соответствии с требованиями действующих норм.
К зданию обеспечен подъезд пожарных машин.

Безопасность здания обеспечивается комплексом мероприятий, принятых на основании требований действующих норм, а также планировочными решениями, предусматривающими беспрепятственную эвакуацию людей в случае пожара, а именно:
- наличие эвакуационных выходов на нормативных расстояниях от рабочих мест;
- все помещения полностью обеспечиваются путями эвакуации и эвакуационными выходами;
- приборами для самозакрывания и уплотнениями в притворах.

Проект установки дверей выполнен согласно СП РК 2.02-101-2014.

Антикоррозионные мероприятия

Проектом предусмотрены мероприятия по защите строительных конструкций от коррозии в соответствии с требованиями СН РК 2.01-01-2013 "Защита строительных конструкций от коррозии". Окраску металлических конструкций производить масляной краской за 2 раза по слою грунтовки. Все деревянные элементы и изделия подлежат антисептированию.

Объемно-планировочные показатели

Общежитие для девушек

Поз.	Наименование	Ед.,изм.	Количество
1	Этажность	этаж	2
2	Площадь застройки	м²	540.39
3	Строительный объем	м3	4009.69
4	Общая площадь здания	м²	895.02

Мероприятия по охране окружающей среды

При разработке рабочего учтены шумозащитные мероприятия в соответствии с требованиями СН РК 2.04-02-2011 "Защита от шума".
На территории здания озеленение уже предусмотрено разбивкой цветников и посадкой деревьев.
Уровень шума не должен превышать допустимый уровень шума, разрешенный санитарными нормами. Уборка мусора с территории здания осуществляется в урны с последующим выносом в мусороконтейнеры, с последующим вывозом в специально отведенные места.
В проектируемом объекте вредные технологические процессы отсутствуют.

Техника безопасности

При капитальном ремонте здания следует соблюдать следующие требования по охране труда и техники безопасности :
- передвижение людей в пределах площадки строительно-монтажных работ;
- установка и движение строительных механизмов и автотранспорта в пределах призмы обрушения;
- ходить по уложенной арматуре, разрешается только по специальным мостикам шириной не менее 0,6м;
- пребывание людей на конструкциях во время их подъёма, перемещения и установки.

Более подробный перечень требований по охране труда и техники безопасности приведён в СН РК 1.03-05-2011 «Охрана труда и техника безопасности в строительстве».

Мероприятия для доступности здания маломобильными группами населения

Мероприятия для доступности здания маломобильными группами населения разработаны в соответствии с требованиями СП РК 3.06-101-2012 "Проектирование зданий и сооружений с учетом доступности для маломобильных групп населения. Общие положения".

Согласовано

Взам. инв. N

Подп. и дата

Инв. N подл.

Изм.	Кол.уч.	Лист	№ док.	Подпись	Дата	69-АС		
						Капитальный ремонт зданий (2-общежитья, школа, гараж) школы интерната расположенного по адресу: Атырауская область, Махамбетский район, с. Махамбет ул.Тайманов №23		
							Стадия	Лист	Листов
							РП	4	
ГИП		Оскен Н.				Общие данные (окончание)	ТОО "Корпорация Асыл-Строй" г. Шымкент 2022 г.		
Проверил		Акимов А.							
Выполнил		Исмаилов М.							
Н. контроль		Доспаева Ш.							

Копировал Формат А3

Фасад 1-10

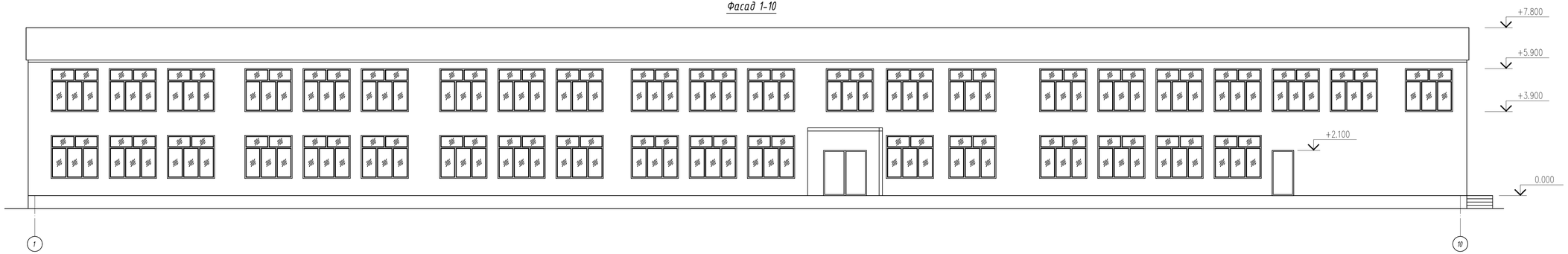

Фасад Д-А

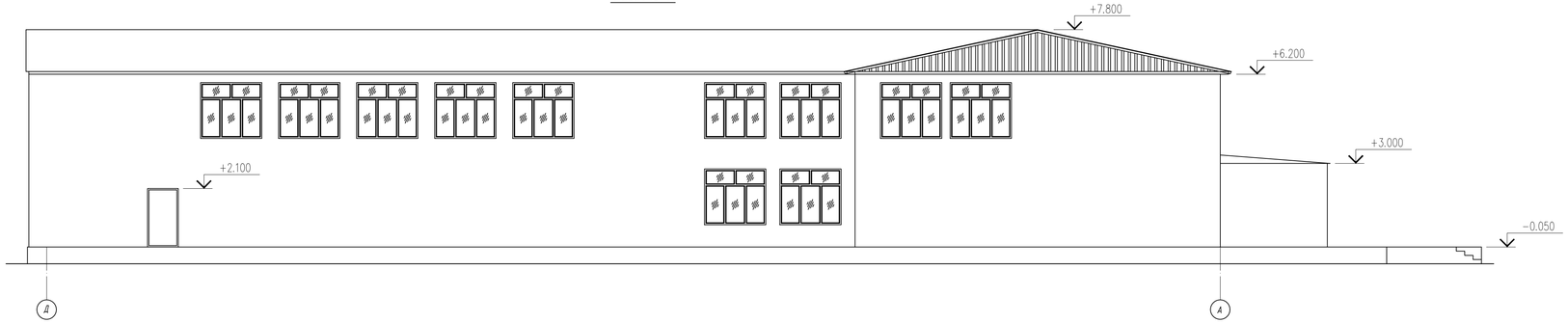

						69-АС		
Изм.	Кол.уч.	Лист	№ док.	Подпись	Дата	Капитальный ремонт зданий (2-общежития, школа, гараж) школы интерната расположенного по адресу: Акмолинская область, Махамбетский район, с. Махамбет ул.Тайманов №23		
						Главный корпус	Стадия	Лист	Листов
ГИП		Атамбаев И.					РП	1	
Проверил		Карибай М				Фасад 1-10, Фасад 10-1 (демонтажные работы)	ТОО "Корпорация Асыл-Строй" г. Шымкент 2022 г.		
Выполнил		Мамбеталиев Е							
Н. контроль		Досгаева Ш							

Согласовано:

Взам. инв. №

Подпись и дата

Инв. № подл.

Формат А3х3

План первого этажа

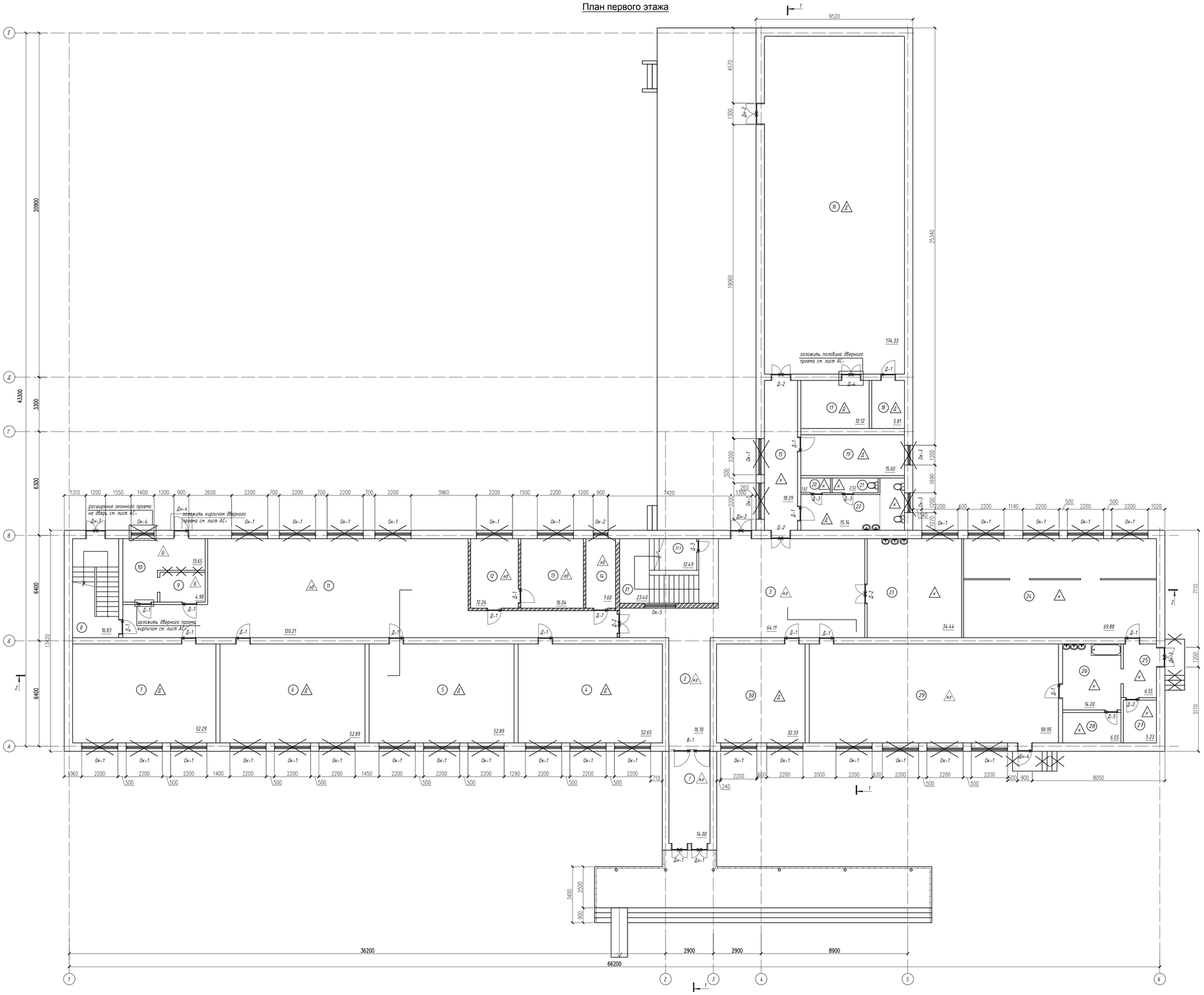

Экспликация помещений

Номер помещения	Наименование	Площадь м²	Кат. помещений
1	Тамбур	14.00	
2	Коридор	16.10	
3	Коридор	64.11	
4	Кабинет логопеда	52.65	
5	Кабинет	52.89	
6	Мастерская по дереву	52.89	
7	Мастерская по дереву	52.29	
8	Лестница	16.83	
9	Служебные помещения	4.98	
10	Элеваторная	13.65	
11	Коридор	120.21	
12	Приемная	12.24	
13	Кабинет директора	16.04	
14	Кабинет завхоза	7.60	
15	Коридор	18.29	
16	Спортзал	174.33	
17	Кабинет тренера	12.12	
18	Архив	5.81	
19	Склад	15.60	
20	Сонузел	1.62	
21	Сонузел	2.52	
22	Умывальная	15.14	
23	Гардероб	34.44	
24	Кухня	69.88	
25	Коридор	6.55	
26	Мойка	14.20	
27	Бытовая	5.23	
28	Склад	6.55	
29	Кабинет	90.95	
30	Кабинет	32.33	
31	Лестница	22.20	
31.1	Электрощитовая	12.49	
	Всего:	1036.73	

Условные обозначения:

- 1 – Наименование помещения
- Демонтируемые дверные блоки
- Демонтируемые оконные блоки
- Тип пола
- Д-1 – Тип дверей
- Ок-1 – Тип окна
- Стена кирпичная
- Перегородки кирпичная
- Демонтируемые Крыльцо Кр-1

Примечание:
1. Демонтировать покрытие пола, плинтусов.
2. Демонтаж дверей и окон.
3. С поверхности потолка удалить покрытие до основы - плиты перекрытия.
4. С поверхности стен удалить старое покрытие, привести в порядок основу. (Отбивать штукатурку с существующих поверхностей кирпичных стен)
5. Произвести очистку от грязи и пыли, выполнить промывку водой частей старой кладки в местах сопряжений ее с новой кладкой.
6. Произвести полную уборку строительного мусора после завершения демонтажных работ.

						69-АС
Изм.	Кол.уч.	Лист	№ док.	Подпись	Дата	Капитальный ремонт зданий (2-общежития, школа, гараж) школы интерната расположенного по адресу: Акмолинская область, Макинский район, с. Макинский ул.Тайманов №23
ГИП	Атамбаев И.					Главный корпус — Стадия: РП; Лист: 2; Листов:
Проверил	Карибай М					
Выполнил	Мамбеталиев Е					План первого этажа демонтажные работы
Н. контроль	Досгареев Ш					ТОО "Корпорация Асыл-Строй" г. Шымкент 2022 г.

Формат 1009*680

План второго этажа демонтажные работы

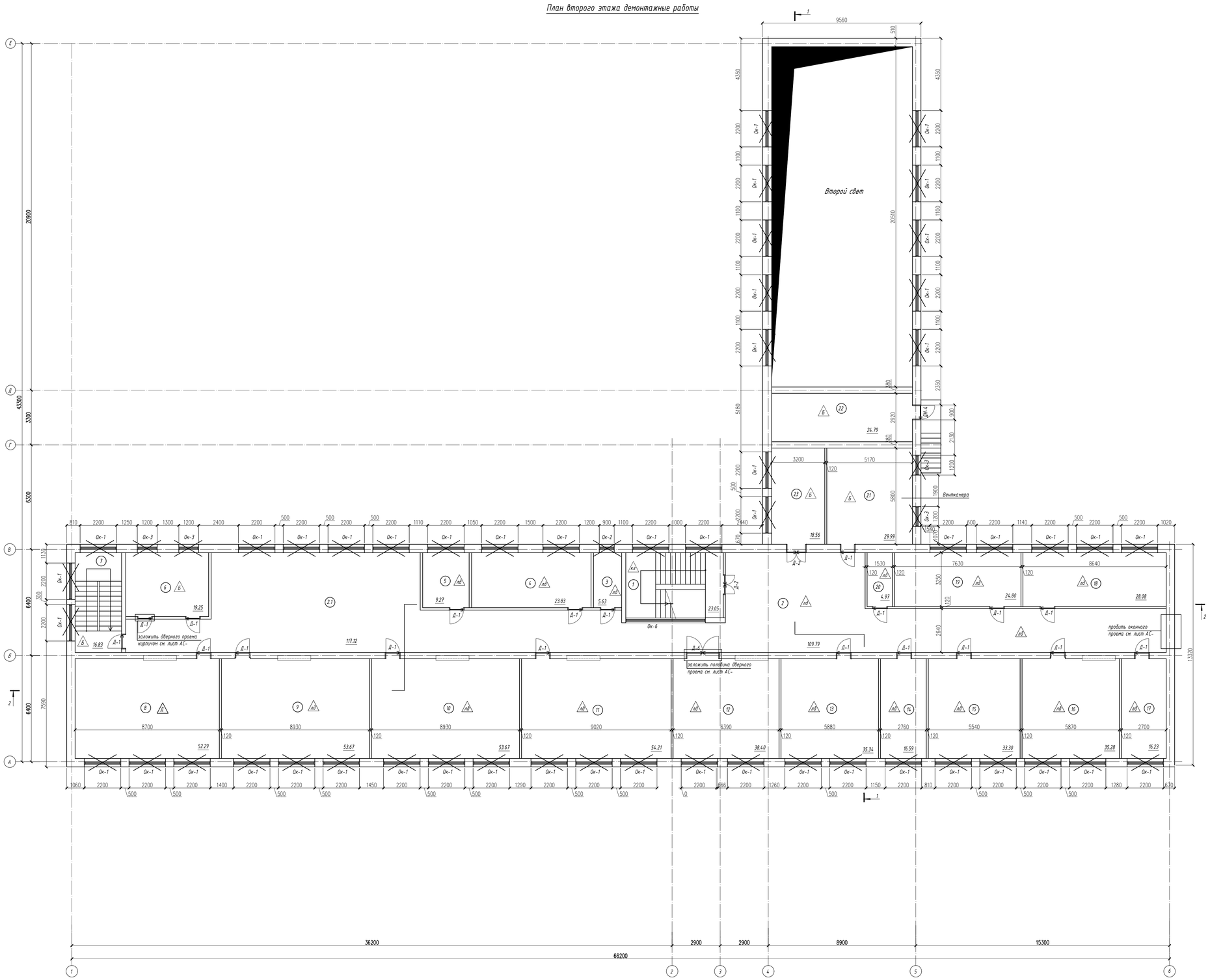

Экспликация помещений

Номер помещения	Наименование	Площадь м²	Кат. помещений
1	Лестница	14.00	
2	Коридор	15.85	
2.1	Коридор	117.12	
3	Кабинет госзакупа	62.33	
4	Мастерская	51.77	
5	Бухгалтерия	52.01	
6	Класс	52.01	
7	Лестница	51.42	
8	Кабинет музыки	16.27	
9	Кабинет русского языка	4.98	
10	Кабинет биологии	12.65	
11	Кабинет казахского языка	117.05	
12	Кабинет информатики	11.66	
13	Кабинет математики	15.28	
14	Кабинет завхоза	7.24	
15	Кабинет начальных классов	18.30	
16	Кабинет сенсорный интеграции	170.94	
17	Кабинет монтессори	12.12	
18	Кабинет логопеда	28.08	
19	Кабинет психолога	24.80	
20	Склад	4.97	
21	Вентпкамера	2.52	
22	Помещение	15.16	
23	Кабинет труда	33.29	
	Всего:	911.82	

Примечание:
1. Демонтировать покрытие пола, плинтусов.
2. Демонтаж дверей и окон.
3. С поверхности потолка удалить покрытие до основы - плиты перекрытия.
4. С поверхности стен удалить старое покрытие, привести в порядок основу. (Отбивать штукатурку с существующих поверхностей кирпичных стен)
5. Произвести очистку от грязи и пыли, выполнить противку водой частей старой кладки в местах сопряжений ее с новой кладкой.
6. Произвести полную уборку строительного мусора после завершения демонтажных работ.

Изм.	Кол.уч.	Лист	№ док.	Подпись	Дата
ГИП		Атамбаев И.			
Проверил		Карибай М			
Выполнил		Мамбеталиев Е.			
Н. контроль		Досгеева Ш			

69-АС

Капитальный ремонт зданий (2-общежития, школа, гараж) школы интерната расположенного по адресу: Атырауская область, Махамбетский район, с. Махамбет ул.Тайпанов №23

Главный корпус

Стадия	Лист	Листов
РП	3	

План второго этажа (демонтажные работы)

ТОО "Корпорация Асыл-Строй" г. Шымкент 2022 г.

Формат=1809*680

Разрез 2-2

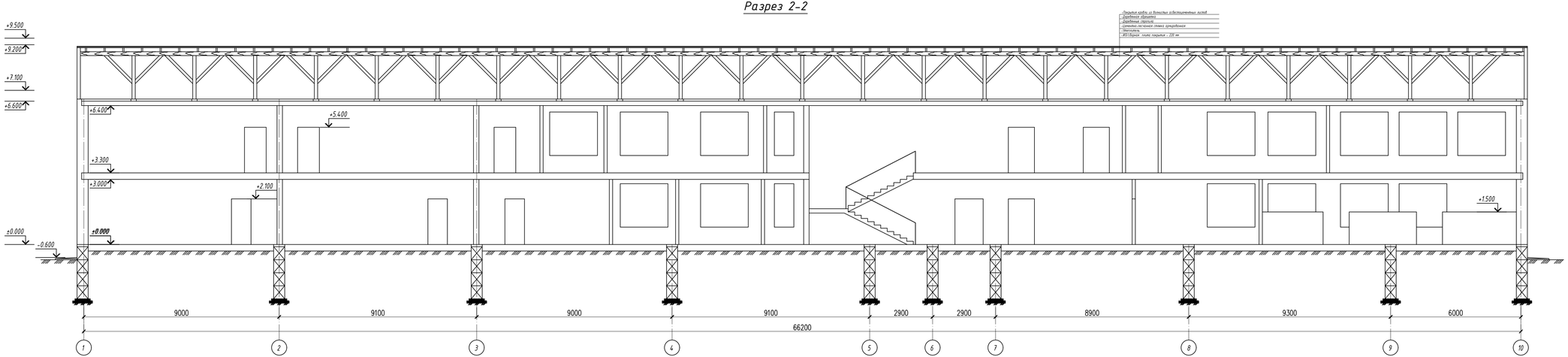

Разрез 1-1

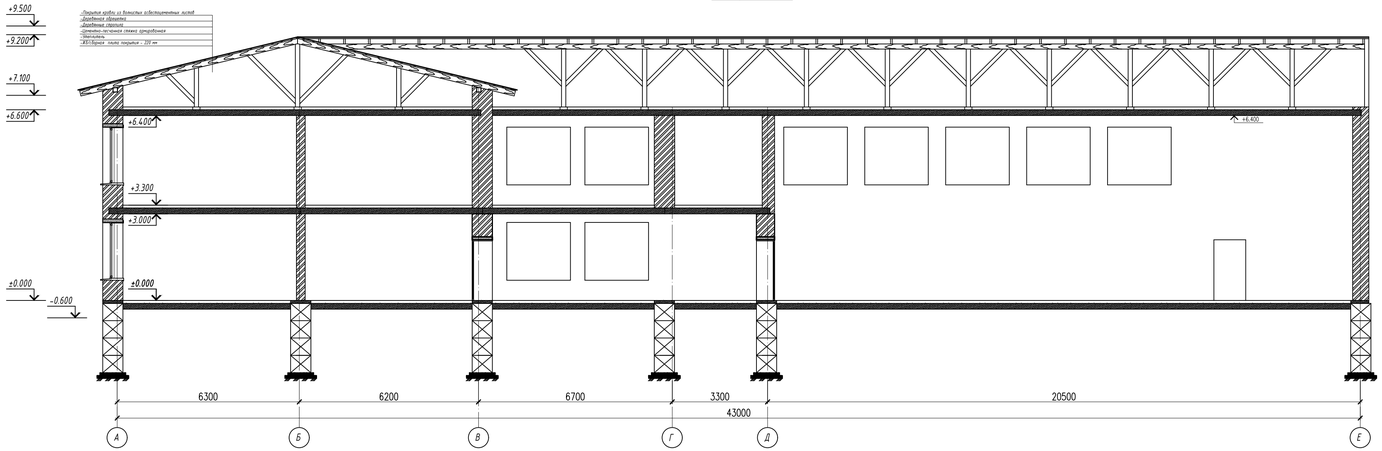

						69-АС			
Изм.	Кол.уч.	Лист	№ док.	Подпись	Дата	Капитальный ремонт зданий (2-общежития, школа, гараж) школы интерната расположенного по адресу: Акмолинская область, Махамбетский район, с. Махамбет ул.Тайманов №23			
ГИП		Атамбаев И.				Главный корпус	Стадия	Лист	Листов
Проверил		Карибай М					РП	4	
Выполнил		Мамбеталиев Е				Разрез 1-1, Разрез 2-2 (демонтажные работы)	ТОО "Корпорация Асыл-Строй" г. Шымкент 2022 г.		
Н. контроль		Доспаева Ш							

Согласовано:

Взам. инв. №

Подпись и дата

Инв. № подл.

Формат А3х3

План кровли

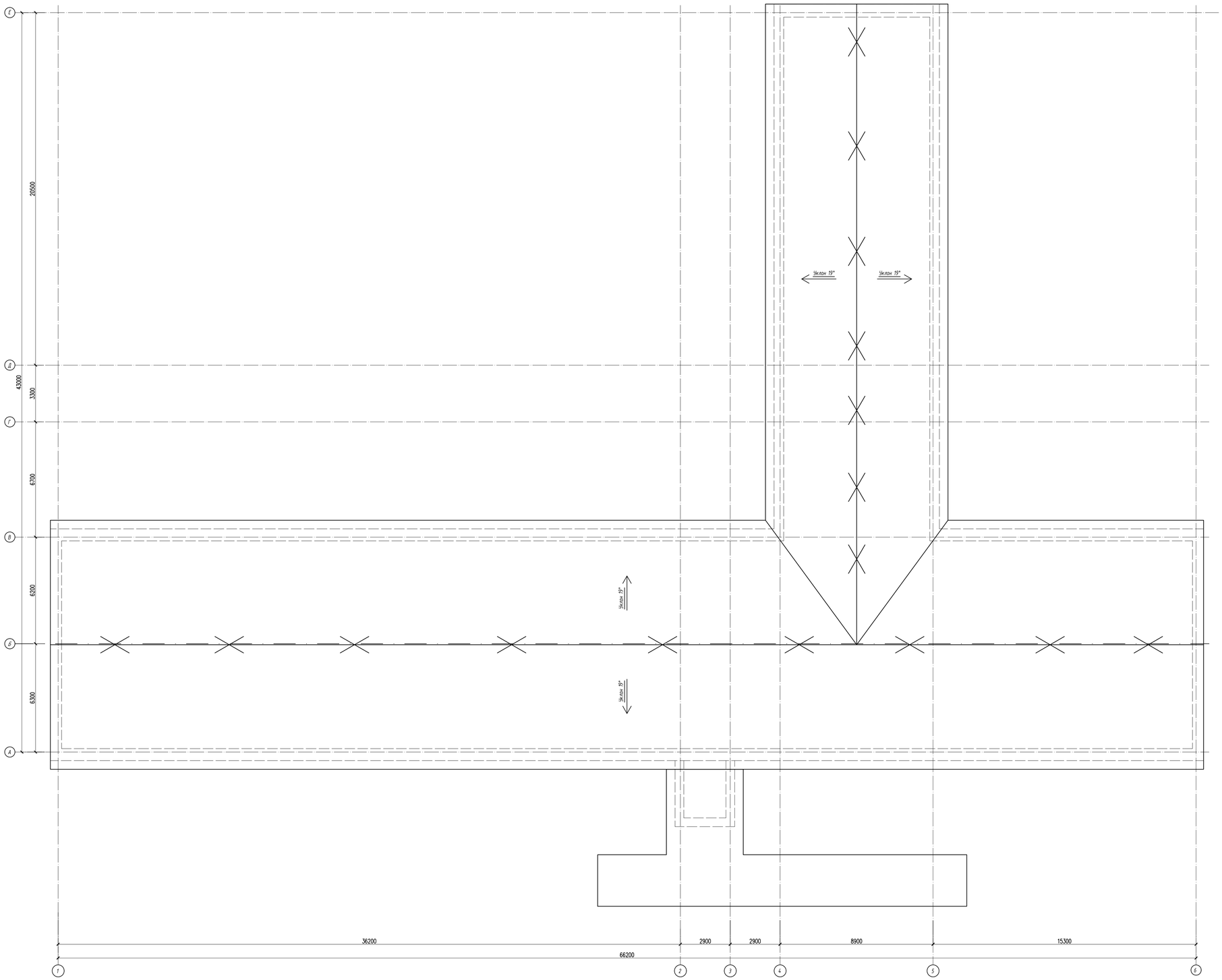

Ведомость демонтажных работ крыши

№ п/п	Наименование работ	Ед. изм.	Кол. шт. м2.	Примечание
1	Демонтаж покрытия кровли из волнистых асбестоцементных листов	м2	1390.28	
2	Демонтаж цементно песчаной стяжки толщ. 30 мм	м2	1053.65	
3	Утеплитель	м2	1053.65	
4	Демонтаж деревянной обрешетки	м2	1290.28	
5	Демонтаж деревянных конструкций кровли (стропила, стойки, подкосы, мауэрлат)	м2	1290.28	
6	Демонтаж кладки парапета	м3	55.3	

Изм.	Кол.уч	Лист	№ док.	Подпись	Дата	69-АС		
						Капитальный ремонт зданий (2-общежитья, школа, гараж) школы интерната расположенного по адресу: Алматинская область, Жаркентский район, с. Жаркент ул.Гашимов №23		
						Главный корпус	Стадия	Лист	Листов
							РП	5	
ГИП		Атамбаева И.							
Проверил		Кармбай М.							
Выполнил		Мамбеталиев Е.				План кровли (демонтажные работы)	ТОО "Корпорация Асыл-Строй" г. Шымкент 2022 г.		
Н. контроль		Досгаева Ш.							

Формат А1 (594х841)

Экспликация полов 1-го этажа

№ помещен.	Тип пола	Схема пола или тип пола по серии	Данные элементы пола (наименование, толщина,основание и др.) мм	Площадь м2 / Периметр пог.м.
9,10,31.1	Б	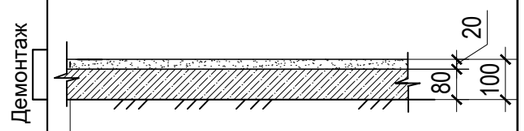	Бетонные из бетона Подстилающий слой: бетон Грунт основания с втрамбованным щебнем или гравием крупн.40-60 мм(сущ) Демонтаж	31.12
11,12,13,14	лд	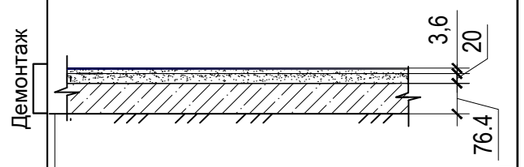	Линолеум на теплоизолирующей подоснове Прослойка из клеящей мастики Подстилающий слой: бетон Грунт основания с втрамбованным щебнем или гравием крупн.40-60 мм(сущ) Демонтаж	156.09
			Демонтаж плинтусов из ПВХ	104.16
8,31	кг	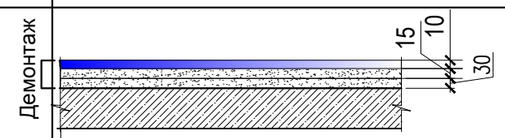	Керамогранит матовый нескользящий для полов Прослойка и заполнение швов из цементно-песчаного раствора Монолитная лестница Демонтаж	39.03
			Демонтаж керамогранитных плинтусов	36.52

Экспликация полов 1-го этажа (продолжение)

№ помещен.	Тип пола	Схема пола или тип пола по серии	Данные элементы пола (наименование, толщина,основание и др.) мм	Площадь м2 / Периметр пог.м.
1,2,3,29	кг	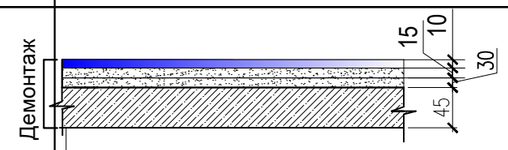	Керамогранит матовый нескользящий для полов Прослойка и заполнение швов из цементно-песчаного раствора Грунт основания с втрамбованным щебнем или гравием крупн.40-60 мм(сущ) Демонтаж	185.16
			Демонтаж керамогранитных плинтусов	100.79
4,5,6,7,16,17 18,19,22,30	Д	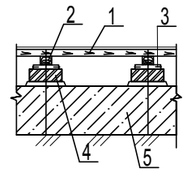	1. Покрытие пола-доски ДП-35 (дем.100%) 2. Лага 100х50, пролет лаг 500мм (дем100%) 3. Прокладки из доски 150х25х200 по 2 слоям пергамина (дем.100%.) 4. Кирпичный столбик 250х75х250 на цементно-песчаном растворе М25 дем.100%) 5. Существующие конструкции	461.33
			Демонтаж деревянных плинтусов п.м.	234.92
15,20,21,22 23,24,25,26 27,28	К	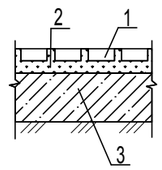	1. Покрытие пола - керамические плитки ГОСТ 6787-89 -11мм (демонтаж 100%) 2. Стяжка из цемнтно-песчаного р-ра М150 толщиной 20 мм (демонтаж 100%) 3. Существующие конструкции	164
			Демонтаж керамогранитных плинтусов п.м.	148.52

1. Общие данные смотри лист АС-#,#.

						69-АС		
Изм.	Кол.уч.	Лист	№ док.	Подпись	Дата	Капитальный ремонт зданий (2-общежитья, школа, гараж) школы интерната расположенного по адресу: Атырауская область, Махамбетский район, с. Махамбет ул.Тайманов №23		
						Главный корпус	Стадия	Лист	Листов
							РП	6	
ГИП		Атамбаев И.				Экспликация полов 1-го этажа (Демонтажные работы)	ТОО "Корпорация Асыл-Строй" г. Шымкент 2022 г.		
Проверил		Карибай М							
Выполнил		Мамбеталиев Е.							
Н. контроль		Доспаева Ш.							

Согласовано

Взам. инв. N

Подп. и дата

Инв. N подл.

Копировал

Формат А3

Экспликация полов 2-го этажа

№ помещен.	Тип пола	Схема пола или тип пола по серии	Данные элементы пола (наименование, толщина,основание и др.) мм	Площадь м2 / Периметр пог.м.
2,2.1,3,4,5,9 10,11,12,14 15,16,17,18 19,20	ЛД	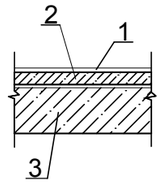	1. Линолеум - многослойный-5мм (дем.100%) 2. Стяжка из цемнтно-песчаного р-ра М150 толщиной 20 мм (демонтаж 100%) 3.Существующие конструкции	727.15
			Демонтаж деревянных плинтусов п.м.	433.62
1	КГ	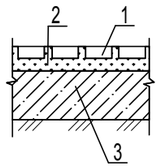	1. Покрытие пола - керамогранит ГОСТ 6787-89 -11мм (демонтаж 100%) 2. Стяжка из цемнтно-песчаного р-ра М150 толщиной 20 мм (демонтаж 100%) 3. Существующие конструкции	14.0
			Демонтаж деревянных плинтусов п.м.	18.4
8	Д	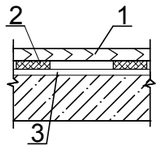	1. Доска ДП-27 ГОСТ 8242-88 (демонтаж 100%) 2. Лага 100х40 по ГОСТ 24454-80Е (демонтаж 100%) 3. Звукоизоляционная засыпка 4.Существующие конструкции	16.27
			Демонтаж деревянных плинтусов п.м.	28.52
6,7,21,22,23	Б	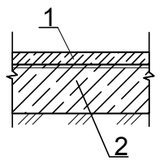	1. Стяжка из цемнтно-песчаного р-ра М150 толщиной 30 мм (демонтаж 100%) 2. Существующие конструкции	154.40

Ведомость элементов заполнения оконных и дверных блоков

Марка поз.	Обозначение	Наименование	Кол-во шт 1-эт.	2-эт.	Всего	Примеч.
Дн-1		Демонтаж наружных дверных блоков ДГ2500-2100(h)	1	-	1	Демонтаж
Дн-2		Демонтаж наружных дверных блоков ДГ1300-2100(h)	2	-	2	Демонтаж
Дн-3		Демонтаж наружных дверных блоков ДГ1200-2100(h)	2	-	2	Демонтаж
Дн-4		Демонтаж наружных дверных блоков ДГ900-2100(h)	2	1	3	Демонтаж
		Внутренние дверные блоки				
Д1		Деревянные дверные блоки 900х2100 (h)	16	19	35	Демонтаж
Д2		Деревянные дверные блоки 1200х2100 (h)	5	2	7	Демонтаж
Д3		Деревянные дверные блоки 700х2100 (h)	3	-	3	Демонтаж
Д4		Деревянные дверные блоки 1500х2100(h)	1	-	1	Демонтаж
Д5		Деревянные дверные блоки 800х2100 (h)	1	-	1	Демонтаж
		Оконные блоки				
ОК-1		Оконные блоки из ПВХ 2200х2000(h)	30	51	81	Демонтаж
ОК-2		Оконные блоки из ПВХ 900х2000(h)	1	-	1	Демонтаж
ОК-3		Оконные блоки из ПВХ 1200х2000(h)	2	4	6	Демонтаж
ОК-4		Оконные блоки из ПВХ 1400х2000(h)	1	-	1	Демонтаж
ОК-5		Оконные блоки из ПВХ 1900х1200(h)	1	-	1	Демонтаж
ОК-6		Оконные блоки из ПВХ 5900х2300(h)	-	1	1	Демонтаж
		Витраж				
В-1		Витраж из деревянный 2500х2600(h)	1	-	1	Демонтаж

1. Общие данные смотри лист АС-#,#.

Изм.	Кол.уч.	Лист	№ док.	Подпись	Дата	69-АС		
						Капитальный ремонт зданий (2-общежитья, школа, гараж) школы интерната расположенного по адресу: Атырауская область, Махамбетский район, с. Махамбет ул.Тайманов №23		
						Главный корпус	Стадия	Лист	Листов
							РП	7	
ГИП		Атамбаев И.				Экспликация полов 2-го этажа. Ведомость элементов заполнения оконных и дверных блоков (Демонтажные работы)	ТОО "Корпорация Асыл-Строй" г. Шымкент 2022 г.	
Проверил		Карибай М						
Выполнил		Мамбеталиев Е						
Н. контроль		Доспаева Ш.						

Согласовано

Взам. инв. N

Подп. и дата

Инв. N подл.

Копировал

Формат А3

Ведомость демонтажных работ

№ п/п	Обозначение № помещений.	Наименование работ	Ед. изм.	1- этаж	2- этаж	чердак	Всего	Примеч.
1		Зачистка потолков от набелов	м²	1036.73	911.82	-	1948.55	
2		Зачистка от набелов внутренние стены и перегородки	м²	618.90	479.07	-	1097.97	
3		Отбивка штукатурки внутренние стены и перегородки	м²	1450.05	1080.75	-	2530.80	
4		Демонтаж ограждения лестницы	кг	261.60	-	-	261.60	
5		Демонтаж оконных и дверных блоков	шт	-	-	-		см.АС-7
6		Демонтаж деревянные конструкции кровли	м²	-	-	-		см.АС-7
7		Демонтаж из волнистых асбестоцементных листов	м²	-	-	-		см.АС-5
8		Демонтаж перегородки из кирпича	м²	20	-	-	20	
9		Демонтаж ПВХ витражи	м²	-	-	-		см.АС-7
10		Демонтаж полов	м²	-	-	-		см.АС-6,7
11		Демонтаж металлических стойки навесе	кг	380.73	-	-	380.73	
12		Демонтаж покрытия из волнистых асбестоцементных листов навесе	м²	51.17	-	-	51.17	
13		Отбивка штукатурки наружных стен фасада	м²	1400	-	-	1400	

1. Общие данные смотри лист АС-#,#.

Согласовано

Взам. инв. N

Подп. и дата

Инв. N подл.

Изм.	Кол.уч.	Лист	№ док.	Подпись	Дата
ГИП		Атамбаев И.			
Проверил		Карибай М			
Выполнил		Мамбеталиев Е.			
Н. контроль		Доспаева Ш.			

69-АС

Капитальный ремонт зданий (2-общежитья, школа, гараж) школы интерната расположенного по адресу: Атырауская область, Махамбетский район, с. Махамбет ул.Тайманов №23

Главный корпус

Стадия	Лист	Листов
РП	8	

Ведомость демонтажных работ (Демонтажные работы)

ТОО "Корпорация Асыл-Строй" г. Шымкент 2022 г.

Копировал

Формат А3

План первого этажа

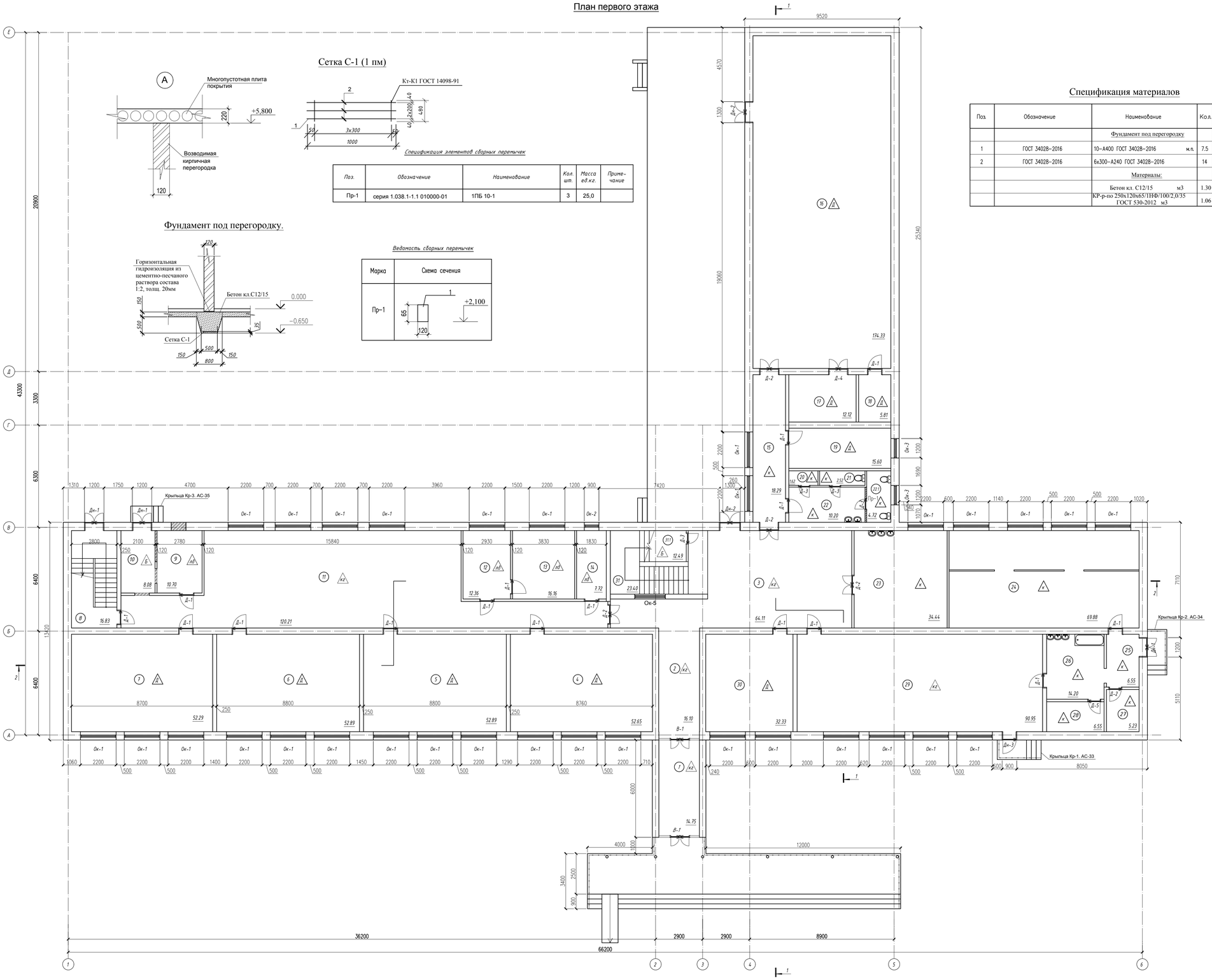

Сетка С-1 (1 пм)

Спецификация элементов сборных перемычек

Поз.	Обозначение	Наименование	Кол. шт.	Масса ед.кг.	Приме-чание
Пр-1	серия 1.038.1-1.1 010000-01	1ПБ 10-1	3	25,0	

Фундамент под перегородку.

Ведомость сборных перемычек

Марка	Схема сечения
Пр-1	

Спецификация материалов

Поз.	Обозначение	Наименование	Кол.	Масса ед.,кг.	Примеч.
		Фундамент под перегородку			
1	ГОСТ 34028-2016	10-А400 ГОСТ 34028-2016 м.п.	7.5	0.617	4.62
2	ГОСТ 34028-2016	6х300-А240 ГОСТ 34028-2016	14	0.07	0.98
		Материалы:			
		Бетон кл. С12/15 м3	1.30		
		КР-р-по 250х120х65/11ФР/100/2,0/35 ГОСТ 530-2012 м3	1.06		

Экспликация помещений

Номер помеще-ния	Наименование	Площадь м²	Кат. поме-щения
1	Тамбур	14.00	
2	Коридор	16.10	
3	Коридор	64.11	
4	Кабинет логопеда	52.65	
5	Кабинет	52.89	
6	Мастерская по дереву	52.89	
7	Мастерская по дереву	52.29	
8	Лестница	16.83	
9	Бухгалтерия	10.59	
10	Элеваторная	8.08	
11	Коридор	120.21	
12	Приемная	12.24	
13	Кабинет директора	16.04	
14	Кабинет завхоза	7.60	
15	Коридор	18.29	
16	Спортзал	174.33	
17	Кабинет тренера	12.12	
18	Архив	5.81	
19	Склад	15.60	
20	Санузел	1.62	
21	Санузел	2.52	
22	Коридор	10.20	
22.1	Санузел	4.72	
23	Гардероб	34.44	
24	Кухня	69.88	
25	Коридор	6.55	
26	Мойка	14.20	
27	Бытовая	5.23	
28	Склад	6.55	
29	Кабинет	90.95	
30	Кабинет	32.33	
31	Лестница	22.20	
31.1	Электрощитовая	12.49	
	Всего:	1036.55	

1. Общие данные смотри лист АС-11.

						69-АС
Изм.	Кол.уч.	Лист	№ док.	Подпись	Дата	Капитальный ремонт зданий (2-общежития, школа, гараж) школы интерната расположенного по адресу: Алтырауская область, Махамбетский район, с. Махамбет ул.Тайманов №23
ГИП		Атамбаев И.				Главный корпус — Стадия: РП; Лист: 9; Листов:
Проверил		Карибай М				План первого этажа (Ремонтные работы)
Выполнил		Мамбеталиев Е.				ТОО "Корпорация Асыл-Строй" г. Шымкент 2022 г.
Н. контроль		Досполева Ш				

Формат 1009*680

План второго этажа

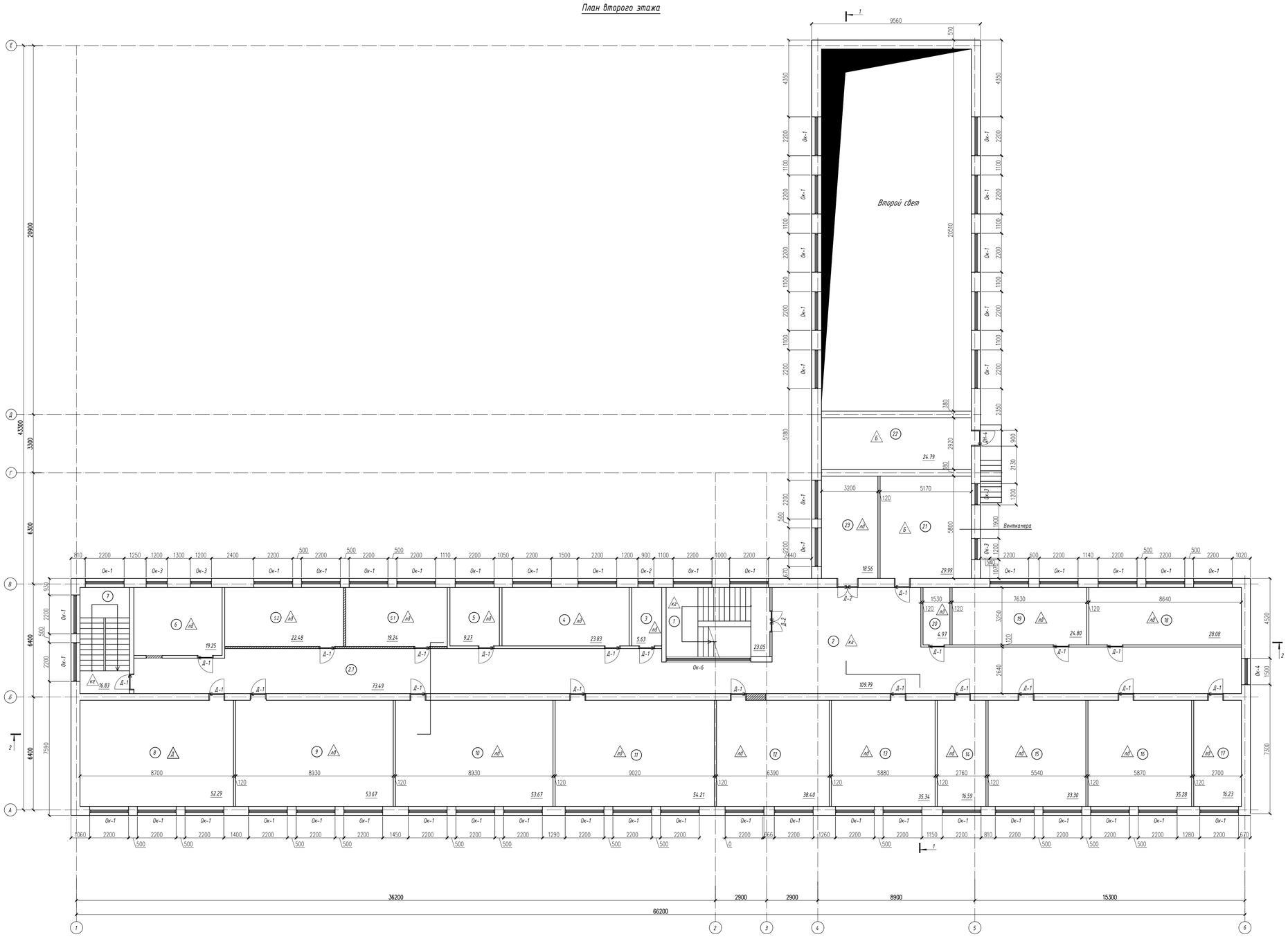

Экспликация помещений

Номер помещения	Наименование	Площадь м²	Кат. помещений
1	Лестница	14.00	
2	Коридор	15.85	
2.1	Коридор	117.12	
3	Кабинет госзакупа	62.33	
4	Мастерская	51.77	
5	Бухгалтерия	52.01	
5.1	Кабинет	19.24	
5.2	Кабинет	22.48	
6	Класс	52.01	
7	Лестница	51.42	
8	Кабинет музыки	16.27	
9	Кабинет русского языка	4.98	
10	Кабинет биологии	12.65	
11	Кабинет казахского языка	117.05	
12	Кабинет информатики	11.66	
13	Кабинет математики	15.28	
14	Кабинет завхоза	7.24	
15	Кабинет начальных классов	18.30	
16	Кабинет сенсорной интеграции	170.94	
17	Кабинет монтессори	12.12	
18	Кабинет логопеда	28.08	
19	Кабинет психолога	24.80	
20	Склад	4.97	
21	Венткамера	2.52	
22	Помещение	15.16	
23	Кабинет труда	33.29	
	Всего:	911.82	

1. Общие данные смотри лист АС-11.

Изм.	Кол.уч.	Лист	№ док.	Подпись	Дата	69-АС
						Капитальный ремонт зданий (2-общежития, школа, гараж) школы интерната расположенного по адресу: Акмолинская область, Макинский район, с. Макинск ул.Тайманов №23
ГИП	Атамбаев И.					Главный корпус
Проверил	Карибай М.					
Выполнил	Мамбеталиев Е.					План второго этажа (Ремонтные работы)
Н. контроль	Досгаева Ш.					

Стадия	Лист	Листов
РП	10	

ТОО "Корпорация Асыл-Строй" г. Шымкент 2022 г.

Формат А1 (594х841)

Разрез 2-2

- Металлочерепица толщ. оцин. стали 0,5 мм, толщ. защитного покрытия не 3 мкм Br 42 мкм ГУ 14 2085-97 (Необх. устройства)
- Гидроизоляция – слой полиэтилена (Необх. устройства)
- Деревянная обрешетка 32х100мм, шаг 350 (Необх. устройства)
- Несущая деревянная конструкция (Необх. устройства)
- Воздушная прослойка
- Цементно-песчаная стяжка – 30 мм (Необх. устройства)
- Плиты пенополистирольные П-25 ГОСТ 15588-86 толщ 100 мм (Необх. устройства)
- Пароизоляция – слой Унипласт Д ГОСТРК 00136-2006 (Необх. устройства)
- Перекрытие м/б плиты покрытия – 220 мм (оставить без изменений)

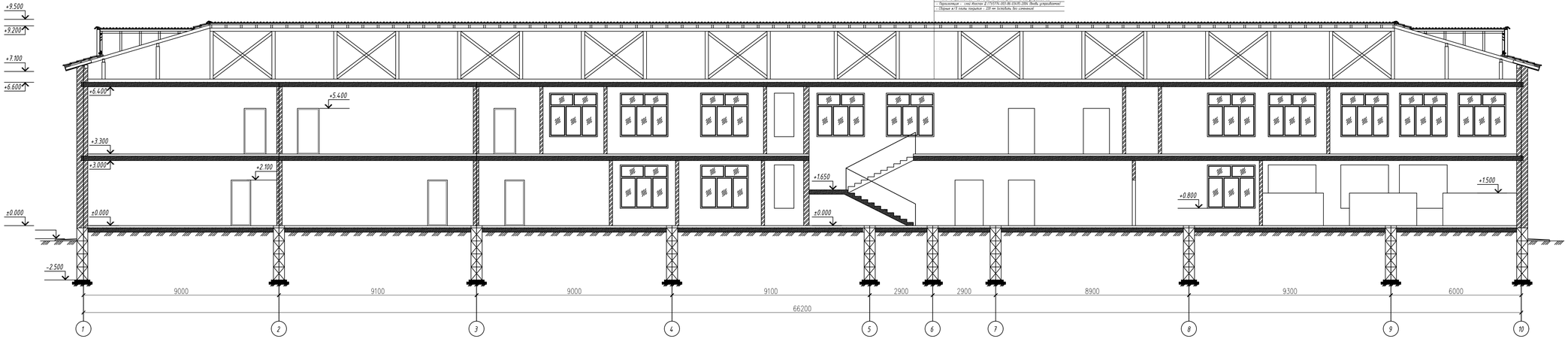

Разрез 1-1

- Металлочерепица толщ. оцин. стали 0,5 мм, толщ. защитного покрытия не 3 мкм Br 42 мкм ГУ 14 2085-97 (Необх. устройства)
- Гидроизоляция – слой полиэтилена (Необх. устройства)
- Деревянная обрешетка 32х100мм, шаг 350 (Необх. устройства)
- Несущая деревянная конструкция (Необх. устройства)
- Воздушная прослойка
- Цементно-песчаная стяжка – 30 мм (Необх. устройства)
- Плиты пенополистирольные П-25 ГОСТ 15588-86 толщ 100 мм (Необх. устройства)
- Пароизоляция – слой Унипласт Д ГОСТРК 00136-2006 (Необх. устройства)
- Перекрытие м/б плиты покрытия – 220 мм (оставить без изменений)

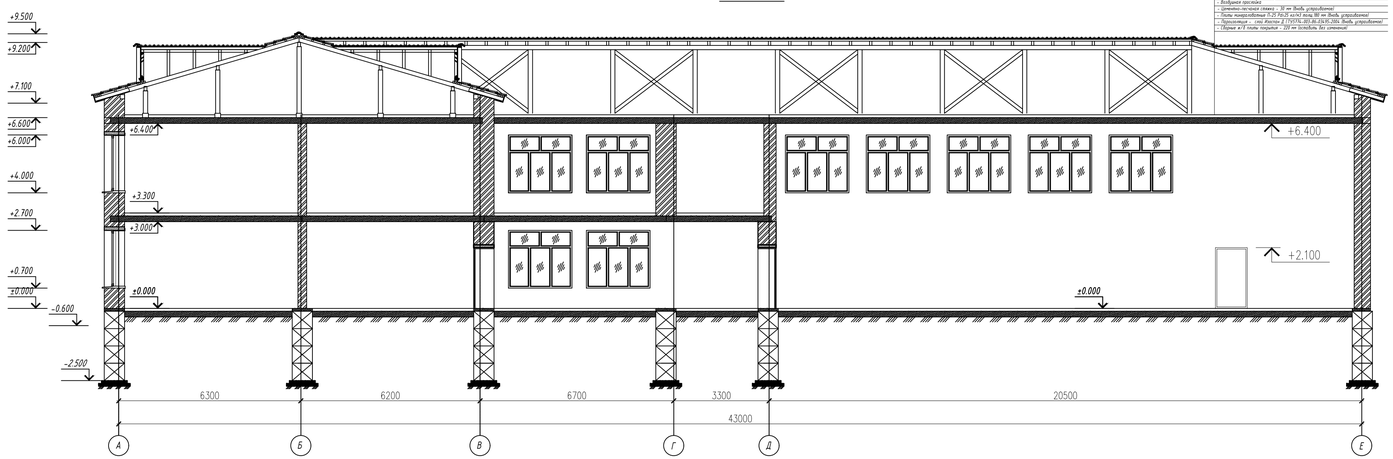

1. Общие данные смотри лист АС-9,10.

						69-АС			
Изм.	Кол.уч.	Лист	№ док.	Подпись	Дата	Капитальный ремонт зданий (2-общежития, школа, гараж) школы интерната расположенного по адресу: Атырауская область, Махамбетский район, с. Махамбет ул.Тайманов №23			
						Главный корпус	Стадия	Лист	Листов
							РП	11	
ГИП		Атамбаев И.				Разрез 1-1, Разрез 2-2 (Ремонтные работы)	ТОО "Корпорация Асыл-Строй" г. Шымкент 2022 г.		
Проверил		Карибай М							
Выполнил		Мамбеталиев Е							
Н. контроль		Доспаева Ш							

Формат А3х3

Фасад 1-10

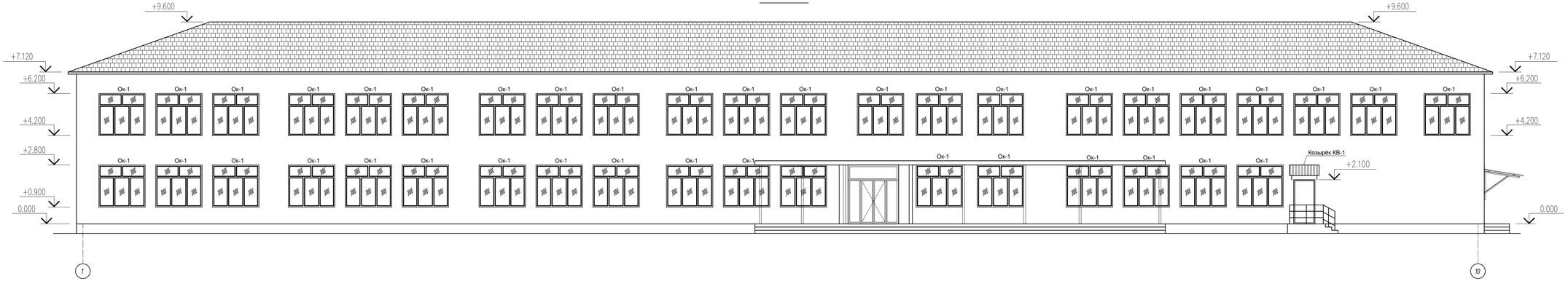

Фасад Д-А

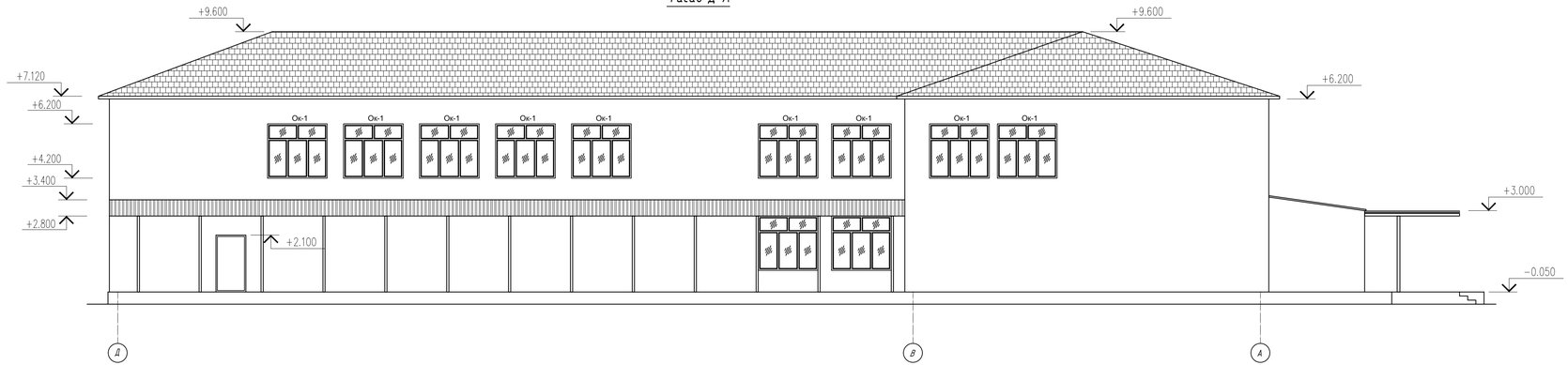

Ведомость отделки фасадов

Поз. отделки	Наименование элемента фасада	Наименование материала фасада	Наименование и номер эталона цвета или образец колера	Примечание
1	Наружные стены	Вентилируемый фасад металлические кассеты	RAL	1538.55 м2
	Откос	Лист оцинкованный с полимерным покрытием	RAL	200.0 м2
	Карниз	Металлические кассеты	RAL	АС-24
2	Цоколь	Металлические кассеты	RAL	180.0 м2

1. Данный лист см. совместно с листом АС-9,10.
4. Выполнить вентилируемый фасад (воздушная прослойка - 200 мм) из металлические кассеты с утеплением наружных стен.
5. Предусмотреть монтаж утеплителя из плит минераловатных на базальтовой основе П-125 толщ.100 мм с последующей обшивкой металлические кассеты - 1538.55 м2.
Общая площадь паропроницаемой мембраны - 1538.55 м2.
6. Площадь наружных откосов оконнных и дверных проемов для облицовки лист оцинкованный с полимерным покрытием - 824.22 м2.
7. Площадь облицовки карнизной и балконной части стен металлическим кассеты - 200 м2.
8. Покраска боковых поверхностей крылец водоэмульсионным составом - 100,20 м2.

Изм.	Кол.уч.	Лист	№ док.	Подпись	Дата

69-АС

Капитальный ремонт зданий (2-общежития, школа, гараж) школы интерната расположенного по адресу: Атырауская область, Махамбетский район, с. Махамбет ул.Тайманов №23

ГИП	Атамбаев И.	
Проверил	Карибай М	
Выполнил	Мамбеталиев Е	
Н. контроль	Досгалева Ш	

Главный корпус

Стадия	Лист	Листов
РП	12	

План первого этажа (Ремонтные работы)

ТОО "Корпорация Асыл-Строй" г. Шымкент 2022 г.

Согласовано:

Взам. инв. №

Подпись и дата

Инв. № подл.

Формат А3х3

Фасад 1-10

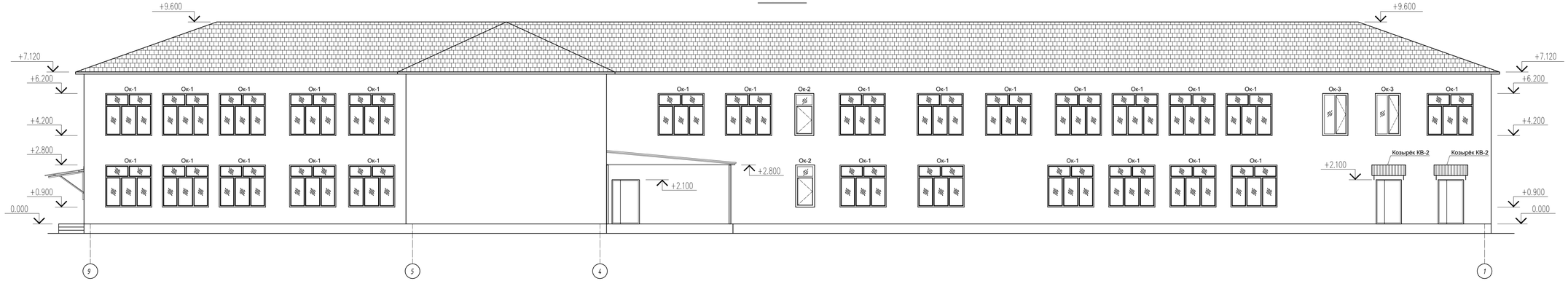

Фасад Д-А

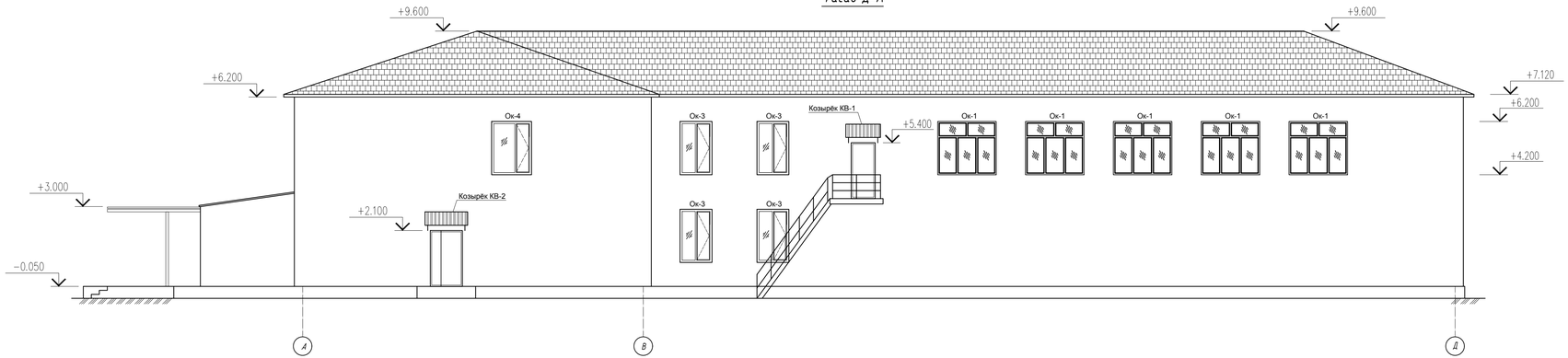

							69-АС		
						Капитальный ремонт зданий (2-общежития, школа, гараж) школы интерната расположенного по адресу: Акмолинская область, Макинбетский район, с. Макинбет ул.Тайманов №23		
Изм.	Кол.уч.	Лист	№ док.	Подпись	Дата				
						Главный корпус	Стадия	Лист	Листов
							РП	13	
ГИП		Атамбаев И.				План первого этажа (Ремонтные работы)	ТОО "Корпорация Асыл-Строй" г. Шымкент 2022 г.		
Проверил		Карибай М							
Выполнил		Мамбеталиев Е							
Н. контроль		Доспаева Ш							

Формат А3х3

КРЕПЛЕНИЕ КАРКАСА В МЕЖЭТАЖНЫЕ ПЕРЕКРЫТИЯ

Схема установки силового каркаса по междуэтажным перекрытиям

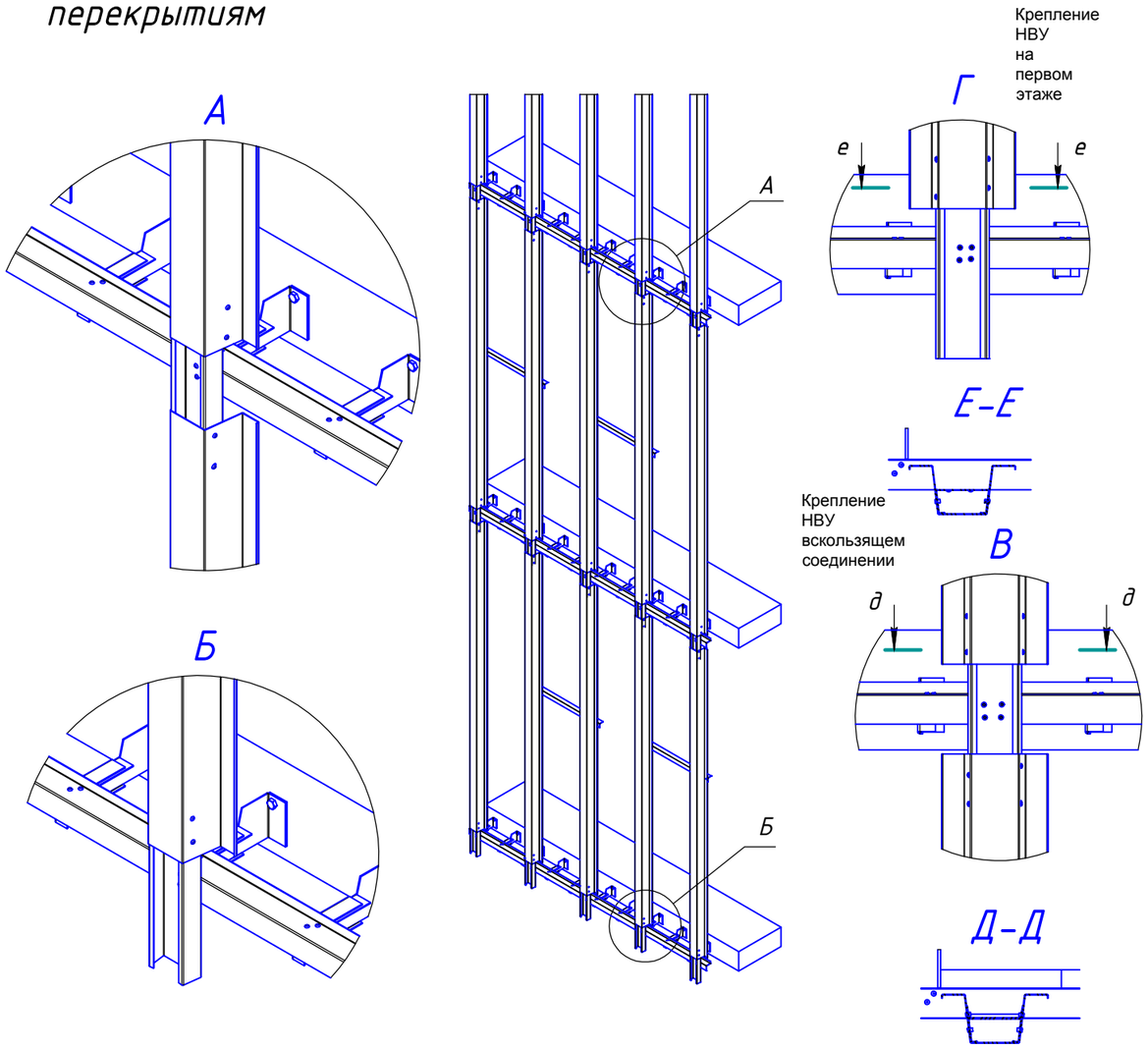

Пояснительная записка.

Система «РОНСОН-300» предназначена для облицовки фасадов металлические кассеты. Система является универсальной, что позволяет использовать её в широком диапазоне:

1. Для строящихся и реконструируемых зданий с конструкцией наружных стен из кирпича, бетона и других материалов, обеспечивающих возможность надежного крепления каркаса системы по всей плоскости фасада.
2. Для монолитно-каркасных зданий выполненных по энергосберегающей технологии, в которых стеновые проемы заполнены пенобетонными блоками, не позволяющими выполнить крепление каркаса непосредственно по блокам. В этом случае система «Ронсон-300» позволяет выполнить крепление каркаса системы только по межэтажным поясам железобетонных перекрытий.
3. Для зданий и сооружений, выполненных из металлических профилей, при наличии на фасаде металлических горизонтальных или вертикальных прогонов. В этом случае крепление каркаса выполняется в металлические профили. Максимальную этажность зданий в соответствии с требованиями пожарной безопасности устанавливается в зависимости от степени огнестойкости и классов конструктивной пожарной опасности здания.

Фасадная системы «РОНСОН-300» в в объеме данного АТР расчитана для зданий высотой до 75м. При высоте зданий более 75м необходимо учитывать дополнительные требования, которые должны отражаться в специальных технических условиях на разработку конкретного высотного здания.

1. Внимание! Для устранения эффекта скручивания НВУ попарно соединяются между собой в центре вертикального пролета с помощью уголка монтажного УМ.

2. Профиль 1-го этажа жестко закрепляется в нижней и верхней точках. Профили выше расположенных этажей соединяются между собой по вертикали через соединительный профиль СП с образованием скользящего соединения.

						69-АС			
Изм.	Кол.уч.	Лист	№ док.	Подпись	Дата	Капитальный ремонт зданий (2-общежитья, школа, гараж) школы интерната расположенного по адресу: Атырауская область, Махамбетский район, с. Махамбет ул.Тайманов №23			
						Главный корпус	Стадия	Лист	Листов
							РП	14	
ГИП		Атамбаев И.				Пояснительная записка Схема установки силового каркаса по междуэтажным перекрыытиям	ТОО "Корпорация Асыл-Строй" г. Шымкент 2022 г.		
Проверил		Карибай М							
Выполнил		Мамбеталиев Е							
Н. контроль		Доспаева Ш.							

Согласовано

Взам. инв. N

Подп. и дата

Инв. N подл.

Копировал Формат А3

Угол внешний

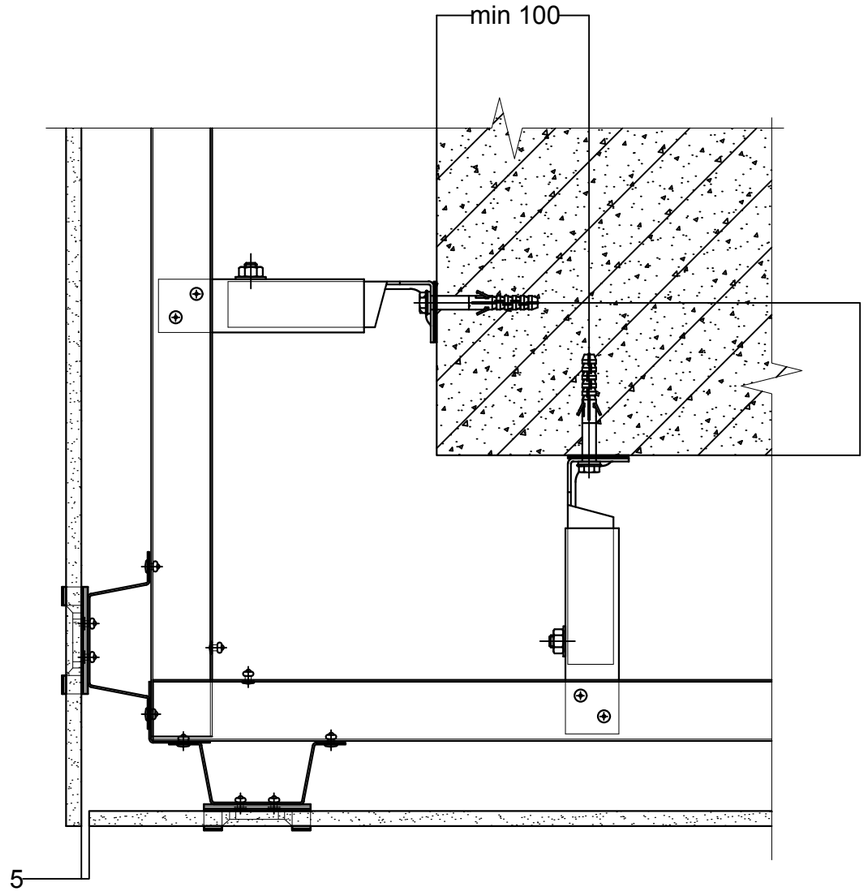

Угол внутренний

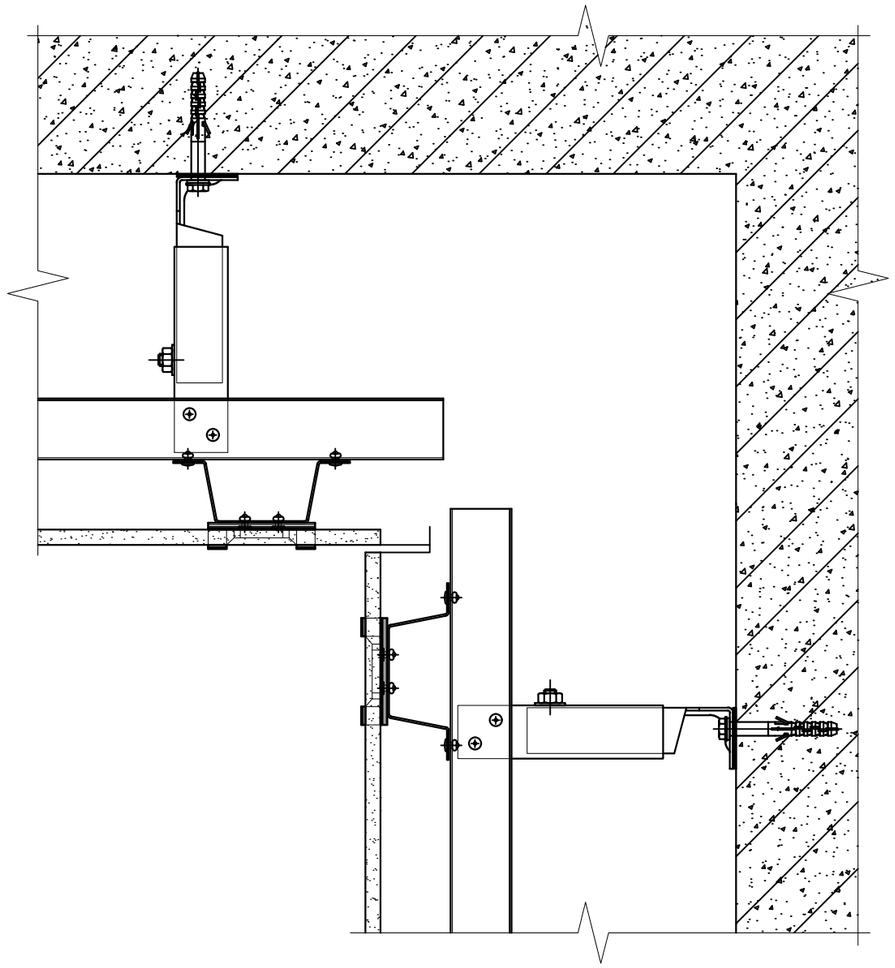

Согласовано

Взам. инв. N

Подп. и дата

Инв. N подл.

						69-АС		
Изм.	Кол.уч.	Лист	№ док.	Подпись	Дата	Капитальный ремонт зданий (2-общежитья, школа, гараж) школы интерната расположенного по адресу: Атырауская область, Махамбетский район, с. Махамбет ул.Тайманов №23		
						Главный корпус	Стадия	Лист	Листов
							РП	15	
ГИП		Атамбаев И.				Угол внешний, угол внутренний	ТОО "Корпорация Асыл-Строй" г. Шымкент 2022 г.		
Проверил		Карибай М							
Выполнил		Мамбеталиев Е.							
Н. контроль		Доспаева Ш.							

Копировал

Формат А3

Схема установки оконного обрамления

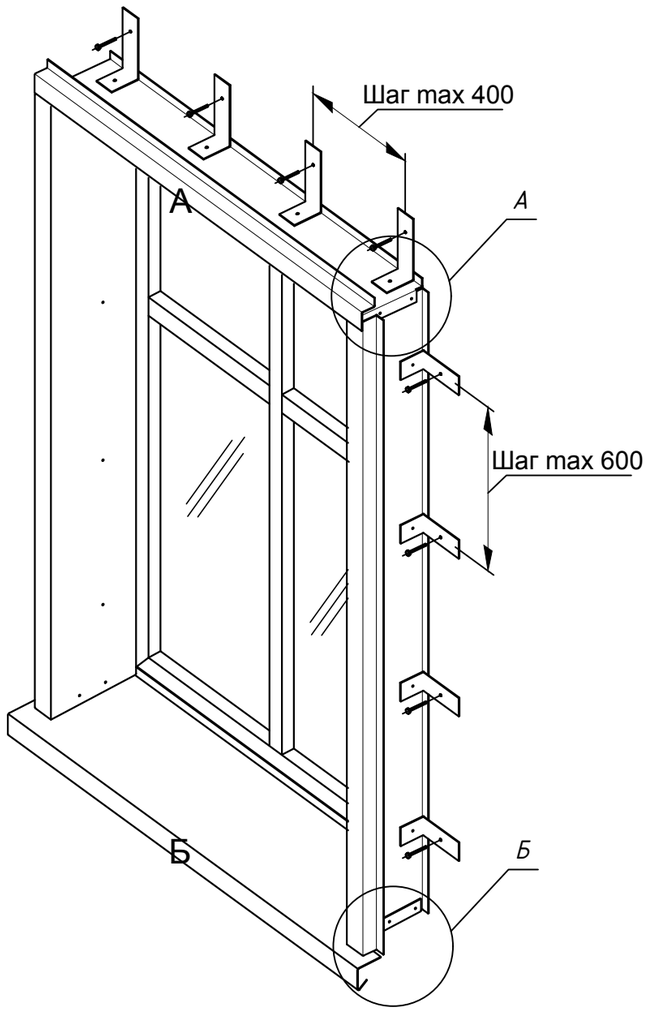

Установка нижнего оконного обрамления

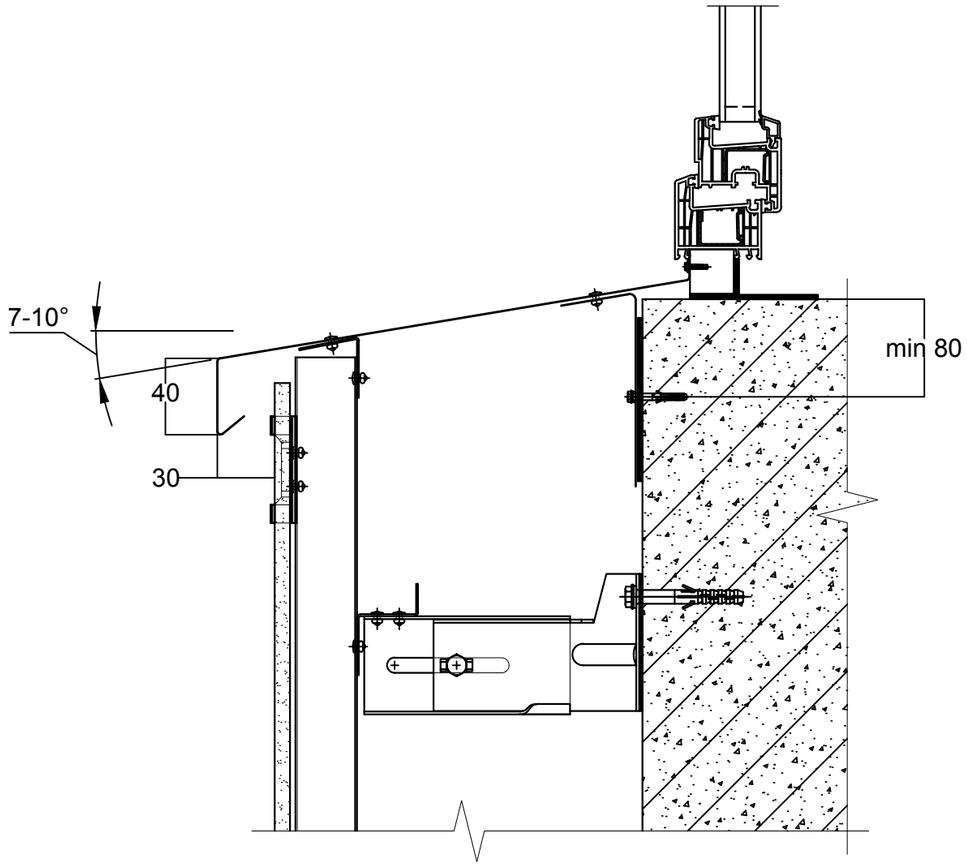

Узел А

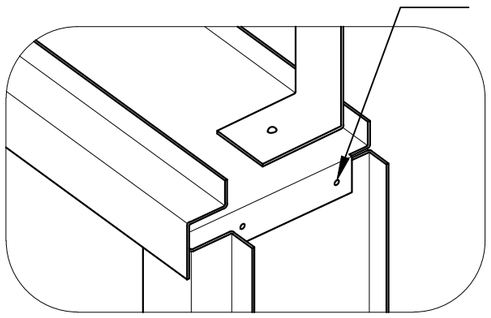

Узел Б

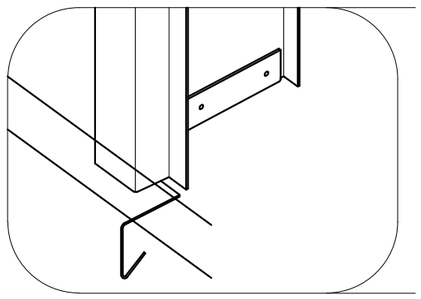

1. Кроме стены оконное обрамление крепится также к вертикальным направляющим.

						69-АС		
						Капитальный ремонт зданий (2-общежитья, школа, гараж) школы интерната расположенного по адресу: Атырауская область, Махамбетский район, с. Махамбет ул.Тайманов №23		
Изм.	Кол.уч.	Лист	№ док.	Подпись	Дата			
						Главный корпус	Стадия	Лист	Листов
							РП	16	
ГИП		Атамбаев И.				Схема установки оконного обрамления. Вариант установки нижнего и оконного обрамления	ТОО "Корпорация Асыл-Строй" г. Шымкент 2022 г.	
Проверил		Карибай М						
Выполнил		Мамбеталиев Е.						
Н. контроль		Доспаева Ш.						

Согласовано

Взам. инв. N

Подп. и дата

Инв. N подл.

Копировал

Формат А3

Экспликация полов 1-го этажа

Номер помещения	Тип пола	Схема пола или тип пола по серии 2.244-1 в.6	Данные элементов пола (наименование, толщина основания и др.) мм	Площадь пола по блокам, м2
1,2,3,11,29	Кг	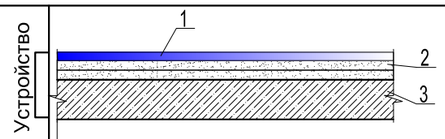	1.Керамогранит матовый нескользящий для полов 2.Прослойка и заполнение швов из цементно-песчаного раствора 3.Подстилающий слой: бетон кл. С8/10 80мм 4. Существующие конструкции (Устройство)	305.37
			Устройство керамогранитных плинтусов	204.41
8,31	Кг	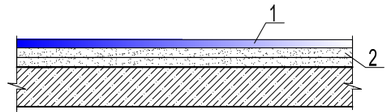	1.Керамогранит матовый нескользящий для полов 2.Прослойка и заполнение швов из цементно-песчаного раствора Монолитная лестница (Устройство)	39.03
			Устройство керамогранитных плинтусов	32.62
9,12,13,14	Лд	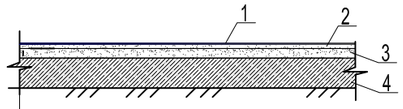	1.Линолеум на теплоизолирующей подоснове ГОСТ 18108-80 2.Прослойка из клеящей мастики 3.Стяжка из цементно-песчаного раствора по уклону М150 4.Подстилающий слой: бетон кл. С8/10 5. Существующие конструкции (Устройство)	46.47
			Устройство ПВХ плинтусов	52.16
15,20,21,22 22.1, 23,24,25 26,27,28	К	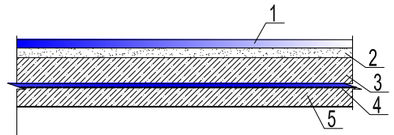	1.Покрытие - керамическая плитка с шероховатой поверхностью - 8мм 2.Прослойка и заполнение швов из цементно-песчанного раствора М150 кафельный клей 3.Стяжка из цементно-песчанного раствора М150 50 мм 4.Гидроизоляционный слой 2 слоя из изола 5.Стяжка из цементно-песчаного раствора по уклону (Устройство)	174.20
			Устройство керамических плитки плинтуса	160.5
4,5,6,7,17 18,19,30	Д	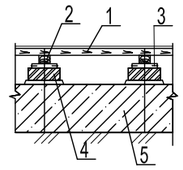	1. Покрытие пола-доски ДП-35 (монтаж.100%) 2. Лага 100х50, пролет лаг 500мм (мон100%) 3. Прокладки из доски 150х25х200 по 2 слоям пергамина (мон100%) 4. Кирпичный столбик 250х75х250 на цементно-песчаном растворе М25 (мон100%) 5. Существующие конструкции	276.58
			Монтаж деревянных плинтусов п.м.	228.5
10,31.1	Б	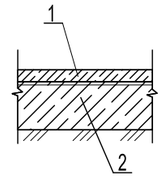	1. Стяжка из цемнтно-песчаного р-ра М150 толщиной 30 мм (монтаж 100%) 2. Существующие конструкции	20.57
			монтаж бетонных плинтусов п.м.	10.3
16	Д	2.244-1 в.6 111 Б	– Рейки 55х55 ГОСТ2695-83 Рейки 55х55 расход 0.055 м3	174.33
			Монтаж деревянных плинтусов п.м.	54

1. Общие данные смотри лист АС-##,##.

						69-АС
Изм.	Кол.уч.	Лист	№ док.	Подпись	Дата	Капитальный ремонт зданий (2-общежитья, школа, гараж) школы интерната расположенного по адресу: Атырауская область, Махамбетский район, с. Махамбет ул.Тайманов №23
ГИП	Атамбаев И.					Главный корпус — Стадия: РП; Лист: 17; Листов:
Проверил	Карибай М					Экспликация полов 1-го этажа (Ремонтные работы)
Выполнил	Мамбеталиев Е					ТОО "Корпорация Асыл-Строй" г. Шымкент 2022 г.
Н. контроль	Доспаева Ш.					

Согласовано

Взам. инв. N

Подп. и дата

Инв. N подл.

Копировал

Формат А3

Экспликация полов 2-го этажа

Номер помещения	Тип пола	Схема пола или тип пола по серии 2.244-1 в.6	Данные элементов пола (наименование, толщина основания и др.) мм	Площадь пола по блокам, м2
1, 2, 2.1,7	Кг		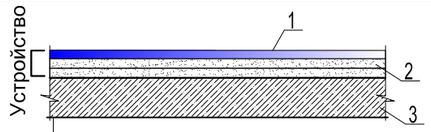 1.Керамогранит матовый нескользящий для полов 2.Прослойка и заполнение швов из цементно-песчаного раствора 15-20 мм 3.Выравнивающий слой-стяжка из цем-песч. р-ра марки М150-30 мм Устройство Существующие конструкции	198.39
			Устройство ПВХ плинтусов	157.34
3,4,5,5.1,5.2 6,9,10,11,12 13,14,15,16 17,18,19,20 23	Лд		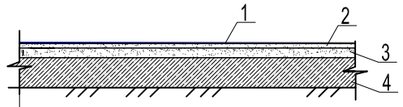 1.Линолеум на теплоизолирующей подоснове ГОСТ 18108-80 2.Прослойка из клеящей мастики 3.Стяжка из цементно-песчаного раствора по уклону М150 4.Подстилающий слой: бетон кл. С8/10 Устройство Существующие конструкции	721.20
			Устройство ПВХ плинтусов	374.62

8	4	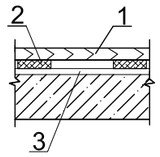	1. Доска ДП-35 ГОСТ 8242-88 (монтаж 100%) 2. Лага 100х45 по ГОСТ 24454-80Е (монтаж 100%) 4.Существующие конструкции	16.27
			Устройство деревянных плинтусов п.м.	28.52
21,22	Б	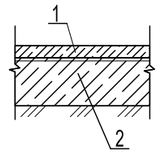	1. Стяжка из цемнтно-песчаного р-ра М150 толщиной 30 мм (монтаж 100%) 2. Существующие конструкции	17.68
			монтаж бетонных плинтусов п.м.	42.96

1. Общие данные смотри лист АС-##,##.

Согласовано

Взам. инв. N

Подп. и дата

Инв. N подл.

Изм.	Кол.уч.	Лист	№ док.	Подпись	Дата
ГИП	Атамбаев И.				
Проверил	Карибай М				
Выполнил	Мамбеталиев Е				
Н. контроль	Доспаева Ш.				

69-АС

Капитальный ремонт зданий (2-общежитья, школа, гараж) школы интерната расположенного по адресу: Атырауская область, Махамбетский район, с. Махамбет ул.Тайманов №23

Главный корпус

Стадия	Лист	Листов
РП	18	

Экспликация полов 2-го этажа (Ремонтные работы)

ТОО "Корпорация Асыл-Строй" г. Шымкент 2022 г.

Копировал

Формат А3

Ведомость отделки помещений

(начало)

Наименование или номер помещения	Вид отделки элементов интерьера						Примечание
	Потолок	Пло-щадь,м2	Стены или перегородки	Пло-щадь,м2	Низ стен или перегородок (панель)	Пло-щадь,м2	
Первый этаж							
1,2,3,4,5,6,7,8,9,10,11 12	Шпаклевочный слой из сухих смесей (на гипсовой основе) - 2 мм (чистовая). Грунтовка, водоэмульсионная окраска за 2 раза.	472.88	Шпаклевочный слой из сухих смесей (на гипсовой основе) - 4 мм (черновая); Шпаклевочный слой из сухих смесей (на гипсовой основе) - 2 мм (чистовая); Грунтовка поверхностей; водоэмульсионная окраска за 2 раза	801.89			
13,14,15,16,17,18 19,22,25,27,28,29 30,31,31.1	Шпаклевочный слой из сухих смесей (на гипсовой основе) - 2 мм (чистовая). Грунтовка, водоэмульсионная окраска за 2 раза.	436.29	Штукатурка гипсовая (сухими смесями на гипсовой основе) - 15 мм; Шпаклевочный слой из сухих смесей (на гипсовой основе) - 4 мм (черновая); Шпаклевочный слой из сухих смесей (на гипсовой основе) - 2 мм (чистовая); Грунтовка поверхностей; водоэмульсионная окраска за 2 раза	730.318	Проклейка швов армированной лентой; клей для керамической плитки. Облицовка керамической плиткой	1.20	1.0х1.2 м
20,21,21.1,22,23,24,26	Шпаклевочный слой из сухих смесей (на гипсовой основе) - 2 мм (чистовая). Грунтовка, водоэмульсионная окраска за 2 раза.	127.38	Штукатурка гипсовая (сухими смесями на гипсовой основе) - 15 мм; Шпаклевочный слой из сухих смесей (на гипсовой основе) - 4 мм (черновая); Шпаклевочный слой из сухих смесей (на гипсовой основе) - 2 мм (чистовая); Грунтовка поверхностей; водоэмульсионная окраска за 2 раза	443.33 26.28	Проклейка швов армированной лентой; клей для керамической плитки. Облицовка керамической плиткой	64.08	Н=1.8 м

(окончание)

Наименование или номер помещения	Вид отделки элементов интерьера						Примечание
	Потолок	Пло-щадь,м2	Стены или перегородки	Пло-щадь,м2	Низ стен или перегородок (панель)	Пло-щадь,м2	
Второй этаж							
1,2,2.1,3,4,5,5.1,5.2	Шпаклевочный слой из сухих смесей (на гипсовой основе) - 2 мм (чистовая). Грунтовка, водоэмульсионная окраска за 2 раза.	354.80	Шпаклевочный слой из сухих смесей (на гипсовой основе) - 4 мм (черновая); Шпаклевочный слой из сухих смесей (на гипсовой основе) - 2 мм (чистовая); Грунтовка поверхностей; водоэмульсионная окраска за 2 раза	613.92			
6,7,8,9,10,11,12,13,14 15,16,17,18,19,20,21 22,23	Шпаклевочный слой из сухих смесей (на гипсовой основе) - 2 мм (чистовая). Грунтовка, водоэмульсионная окраска за 2 раза.	598.74	Штукатурка гипсовая (сухими смесями на гипсовой основе) - 15 мм; Шпаклевочный слой из сухих смесей (на гипсовой основе) - 4 мм (черновая); Шпаклевочный слой из сухих смесей (на гипсовой основе) - 2 мм (чистовая); Грунтовка поверхностей; водоэмульсионная окраска за 2 раза	1023.41			

Согласовано

Взам. инв. №

Подп. и дата

Инв. № подл.

Изм.	Кол.уч.	Лист	№ док.	Подпись	Дата
ГИП		Атамбаев И.			
Проверил		Карибай М			
Выполнил		Мамбеталиев Е.			
Н. контроль		Досмаева Ш.			

69-АС

Капитальный ремонт зданий (2-общежитья, школа, гараж) школы интерната расположенного по адресу: Атырауская область, Махамбетский район, с. Махамбет ул.Тайманов №23

Главный корпус

Стадия	Лист	Листов
РП	19	

Ведомость отделки помещений (Ремонтные работы)

ТОО "Корпорация Асыл-Строй" г. Шымкент 2022 г.

Формат

Ок-1

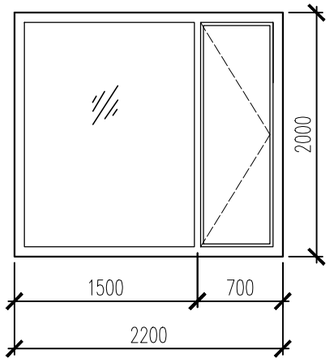

Ок-2

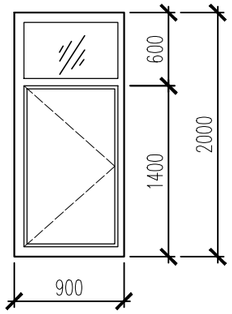

Ок-3

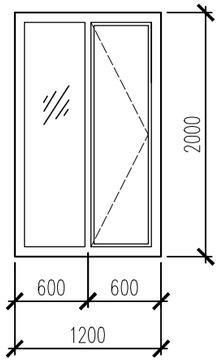

Ок-4

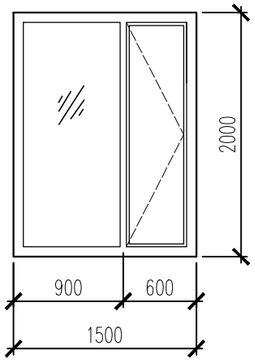

Ок-5

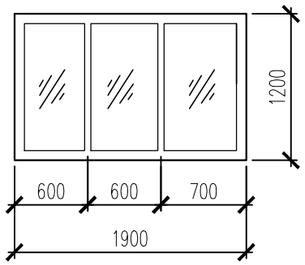

Ок-6

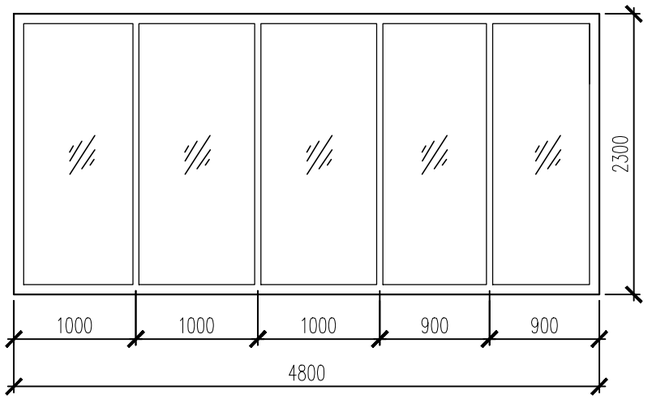

Витраж В-1

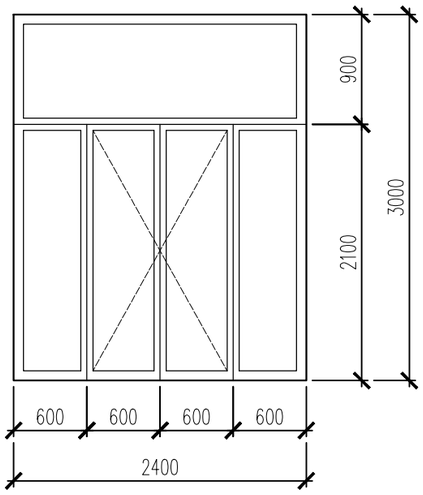

Спецификация элементов заполнения проемов

Поз.	Обозначение	Наименование	Кол-во 1-этаж	Кол-во 2-этаж	Всего	Приме-чание
		Окна				
Ок-1	ГОСТ 30674-99	ОП В2 2200-2000(h) (4М1-16-4М1-16-4М1)	30	51	81	металлопласт.
	ГОСТ 30673-99	Доска подоконная ПД 2400-380				металлопласт.
Ок-2	ГОСТ 30674-99	ОП В2 900-2000(h) (4М1-16-4М1-16-4М1)	1	1	2	металлопласт.
	ГОСТ 30673-99	Доска подоконная ПД 1100-380				металлопласт.
Ок-3	ГОСТ 30674-99	ОП В2 1200-2000(h) (4М1-16-4М1-16-4М1)	2	4	6	металлопласт.
	ГОСТ 30673-99	Доска подоконная ПД 1400-380				металлопласт.
Ок-4	ГОСТ 30674-99	ОП В2 1500-2000(h) (4М1-16-4М1-16-4М1)	-	1	1	металлопласт.
	ГОСТ 30673-99	Доска подоконная ПД 1900-380				металлопласт.
Ок-5	ГОСТ 30674-99	ОП В2 1900-1200(h) (4М1-16-4М1-16-4М1)	1	-	1	металлопласт.
	ГОСТ 30673-99	Доска подоконная ПД 2100-380				металлопласт.
Ок-6	ГОСТ 30674-99	ОП В2 4800-2300(h) (4М1-16-4М1-16-4М1)	-	1	1	металлопласт.
	ГОСТ 30673-99	Доска подоконная ПД 5000-380				металлопласт.
		Витражи				
В-1	ГОСТ 23747— 2014	Витраж алюминиевый 2400х3000 (h)	2	-	2	алюминиевый
		Наружные двери				
Дн-1	ГОСТ 31173-2003	ДСН ДПН 1200-2100 (h) М2	2	-	2	алюминиевый
Дн-2	ГОСТ 31173-2003	ДСН КН 1300-2100 (h) М2	2	-	2	алюминиевый
Дн-4	ГОСТ 31173-2003	ДСН КН 900-2100 (h) М2	1	1	2	алюминиевый
		Двери внутренние:				
Д-1	ГОСТ 475-2016	Дверной блок В Дв Г 21-09	16	21	37	дерево
Д-2	ГОСТ 23747-2015	Дверной блок БОБпрР 21-12	5	2	7	алюминиевый
Д-3	ГОСТ 475-2016	Дверной блок ДВГ 21-07	4	-	4	дерево

1. Общие данные смотри лист АС-##,##.

Изм.	Кол.уч.	Лист	№ док.	Подпись	Дата
ГИП		Атамбаев И.			
Проверил		Карибай М			
Выполнил		Мамбеталиев Е			
Н. контроль		Доспаева Ш.			

69-АС

Капитальный ремонт зданий (2-общежитья, школа, гараж) школы интерната расположенного по адресу: Атырауская область, Махамбетский район, с. Махамбет ул.Тайманов №23

Главный корпус

Стадия	Лист	Листов
РП	20	

Спецификация заполнения проемов (Ремонтные работы)

ТОО "Корпорация Асыл-Строй" г. Шымкент 2022 г.

Согласовано

Взам. инв. N

Подп. и дата

Инв. N подл.

Копировал

Формат А3

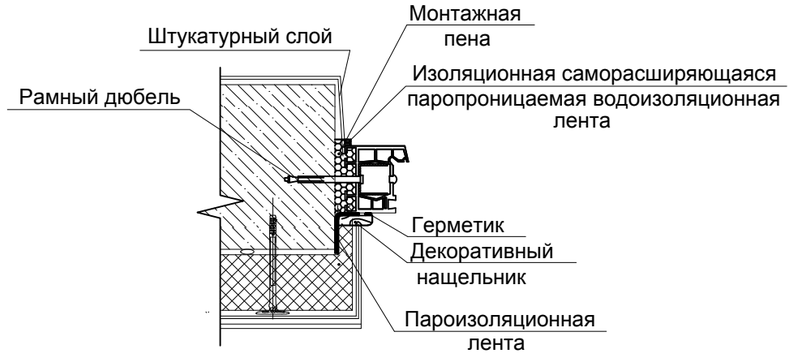

Схема установки оконных блоков

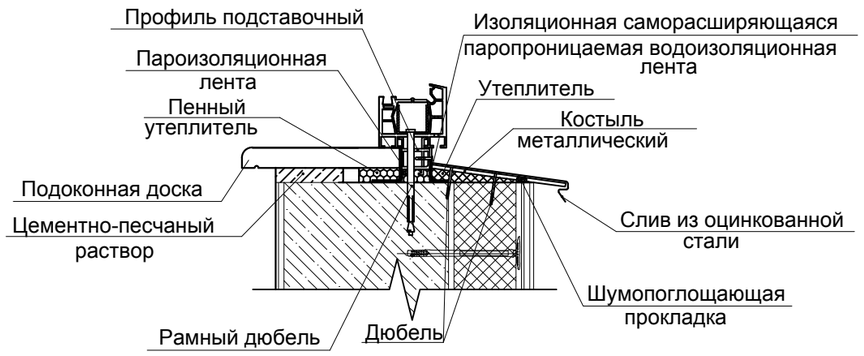

Примечание:

Примыкание оконных блоков должны соответствовать ГОСТ 30971-2002 "Швы монтажные узлов примыкания оконных блоков к стеновым проемам".
Окна выполняются из поливинилхлоридных пятикамерных профилей из жесткого непластифицированного модифицированного на высокую ударную вязкость и стойкость к климатическим воздействиям поливинилхлорида белого цвета и должны отвечать требованиями ГОСТ 30673-99 и техническим условиям на конкретные системы профилей, утвержденных в установленном порядке.

Профили изделий окон усиливают металлическими стальными вкладышами с антикоррозионным покрытием с толщиной стенок не менее 2,0мм.
Монтаж окон должен осуществляться специализированными строительными фирмами.
Окончание монтажных работ должно подтверждаться актом сдачи-приемки, включающим в себя гарантийные обязательства производителя работ.
4. Оконные блоки выполнять из ПВХ морозостойкого исполнения, с двухкамерным стеклопакетом,
Размеры оконных проемов уточнить по месту.
Открывающиеся внутренние створки окна, форточки должны изготавливаться с москитными сетками.
Все внутренние двери выполняются без порога.
замена замков внутренних двери -11 шт.

1. Общие данные смотри лист АС-##,##.

						69-АС		
						Капитальный ремонт зданий (2-общежитья, школа, гараж) школы интерната расположенного по адресу: Атырауская область, Махамбетский район, с. Махамбет ул.Тайманов №23		
Изм.	Кол.уч.	Лист	№ док.	Подпись	Дата			
						Общежитие для мальчиков	Стадия	Лист	Листов
							РП	21	
ГИП		Атамбаев И.							
Проверил		Карибай М				Спецификация заполнения проемов (Ремонтные работы)	ТОО "Корпорация Асыл-Строй" г. Шымкент 2022 г.		
Выполнил		Мамбеталиев Е							
Н. контроль		Доспаева Ш.							

Согласовано

Взам. инв. N

Подп. и дата

Инв. N подл.

Копировал Формат А3

План кровли

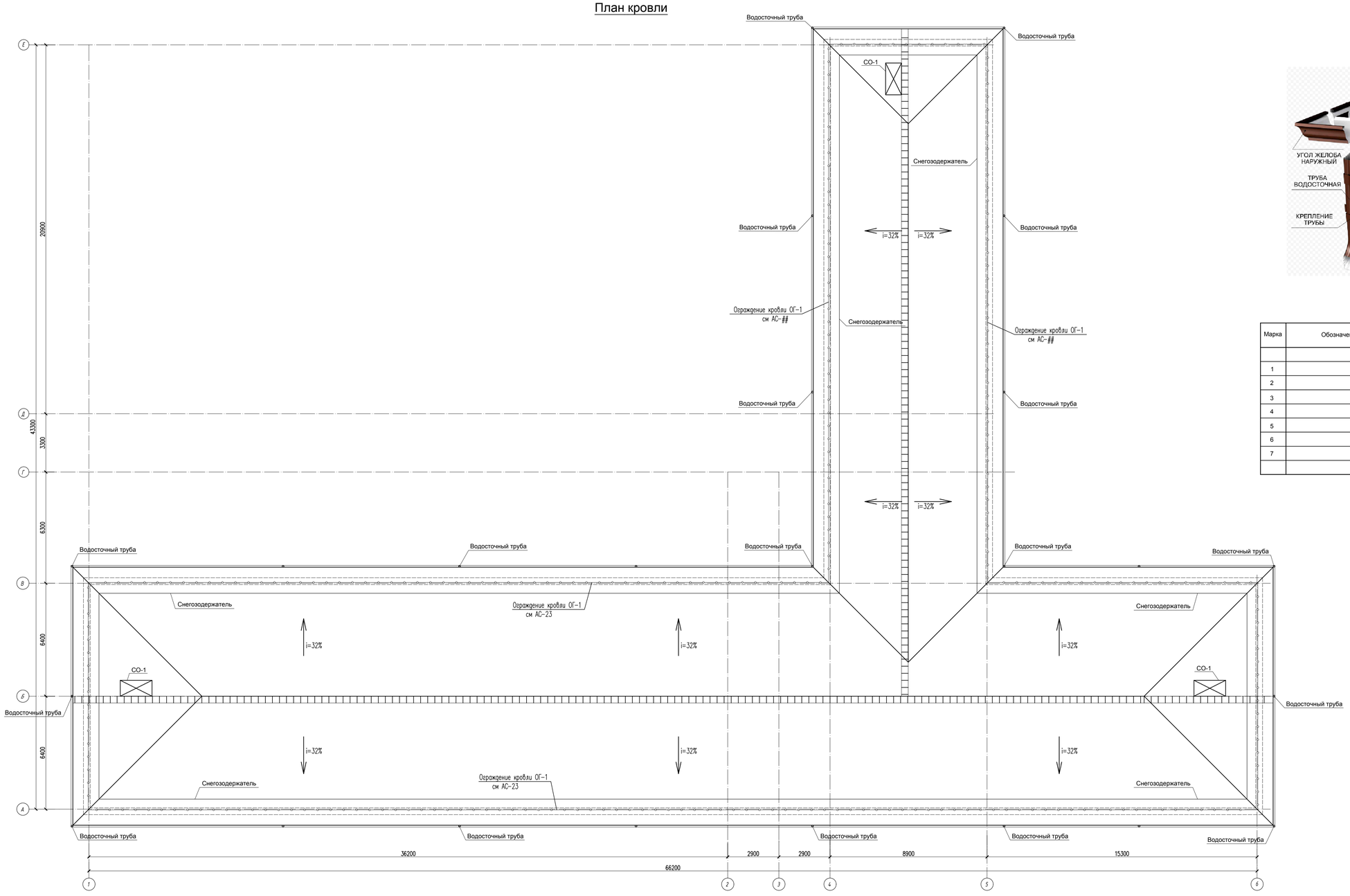

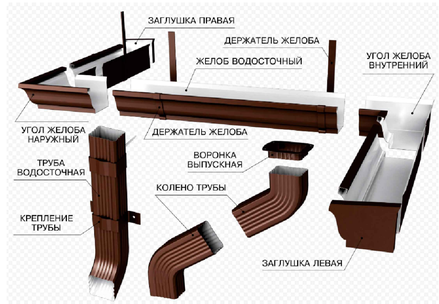

Спецификация материалов кровли

Марка	Обозначение	Наименование	Кол.	Масса ед. кг	Примеч.
		Водосточная система			
1		Желоб водосточный D 125, L=3000мм	77	-	шт
2		Держатель желоба D 125,	460	-	шт
3		Воронка выпускная D 125*100	24	-	шт
4		Труба водосточная D 100	п.м.	158.4	-
5		Держатель трубы D 100	168	-	шт
6		Колено трубы D 100(80)	72	-	шт
7		Колено трубы сливное D 100(80)	24	-	шт

1. Все работы по устройству кровли вести в соответствии с требованиями СП РК 3.02-137-2013 СП РК 1.03-106-2012 "Охрана труда и техники безопасности в строительстве", СП РК 2.02-101-2014 "Пожарная безопасность зданий и сооружений".
2. Деревянные элементы кровли выполнить из древесина хвойных пород 2 сорта влажностью не более 20%, обработаны антисептиками и антипиренами "Антипирен МС (0-1)" ТУ 2494-002-23118566-95 согласно требований СНиП РК 2.01-101-2013. Качество огнезащитной обработки должно быть таким, чтобы потеря массы огнезащитной древесина при испытании не должны превышать 25%.
3. Для крепления деревянных элементов кровли между собой использовать гвозди диаметром 3,0 – 4,0 мм и длиной 50-100 мм по ГОСТ 4023-63.
4. Деревянные элементы кровли, опирающиеся на стены, изолировать толью.
5. Коньковые элементы кровли и ендова выполняется из специальных элементов, поставляемых в комплекте с металлочерепицей
6. Монтаж элементов металлочерепицы вести в соответствии с требованиями инструкций поставляемой совместно с комплектующими деталями.

Водосточные система, водосточных труб шаг размеры уточнить по месту.

1. Монтаж водосточных систем выполняется специализирующейся фирмой.
2. Воронки выпускные и заглушки желобов устанавливаются на герметик и заклепки (не мене 4шт.)
3. Водосборные желоба из оцинкованной стали с полимерным покрытием крепить на держателях желоба уклоном к водоприемным воронкам 2%.Желоба стыковать между собой внахлест на толщину не мене 50мм с помощью заклепок. Стики загерметировать силиконовым герметиком по всей длине. Держат желобаразположить с шагом 500мм.
4. Расстояние от сливного колена до отмостки составляет 200-300мм.

Примечания:

1. Данный лист см. совместно с листом АС-##,##.
2. Все деревянные элементы выполнить из хвойных пород. Влажность древесин в готовых элементах не должна превышать 20 %.
3. Все деревянные элементы, включая обрешетку должны быть обработаны огнезащитным составом и антисептированной пастой М-100 согласно СП РК 2.02-20-2006.

Изм.	Кол.уч.	Лист	№ док.	Подпись	Дата	69-АС
						Капитальный ремонт зданий (2-общежития, школа, гараж) школы интерната расположенного по адресу: Атырауская область, Махамбетский район, с. Махамбет ул.Тайпанов №23
ГИП		Атамбаев И.				Главный корпус
Проверил		Карибай М				
Выполнил		Мамбетгалиев Е.				План кровли (Ремонтные работы)
Н. контроль		Досгалеев Ш.				

Стадия	Лист	Листов
РП	22	

ТОО "Корпорация Асыл-Строй" г. Шымкент 2022 г.

Формат 1009*680

Указания по проектированию и устройству чердачной крыши

Устройство чердачной (холодный чердак) крыши с кровлей из Металлочерепицы "Монтеррей" выполнить по деревянным наслонным стропилам .

Деревянные элементы крыши приняты из древесины хвойных пород второго сорта, влажностью 20%, обработанные антисептиками и антипиренами.

В местах пропуска вентшахт и другого инженерного оборудования выполнить защитные фартуки из оцинкованной кровельной стали и стягивают хомутами ; зазоры между хомутами и трубопроводом заделывают мастикой изол или другими герметиками. Все места сопряжений и установки крепежных деталей тщательно промазывают битумными мастиками или растворами с добавкой волокнистых наполнителей.

Для крепления листов профнастила, обрешетки и металлических деталей (противоветровая скоба) применяются специальные кровельные гвозди Ø 3,5-4 мм.

Гвозди для деревянных конструкций применять по ГОСТ 4028-86 и ГОСТ4030-86*. Гвозди забиваются с рубероидной шайбой, смазанные замазкой.

После высыхания замазки места крепления пистов покрываются маслянной краской.

Зазоры между листами и деталями , а также все места крепления прошпатлевываются суриковой замазкой и покрываются масляной краской.

Металлочерепицы монтируются по деревянной обрешетке сечением 32х100(h) с шагом 350мм. и по доскам - -сплошной (коньковый и карнизный) настил

По периметру наружных стен выполнить гидроизоляцию из 1 слоя рубероида на ширину 1.0м.

Лежни укладываются по слою толя.

Крепление мауэрлата выполнить анкерами АС-3 с шагом 3,0 м.

Стыки мауэрлата выполнить между оконными проемами в простенках.

До выполнения работ по устройству чердачной кровли все деревянные элементы должны быть пропитаны антисеитиками и покрыты огнезащитным составом (силикатная краска типа "ЭКРАН"-ДТУ 480-1/407-3-78.

Все деревянные элементы, соприкасающиеся с кирпичной кладкой изолировать двумя слоями рубероида.

Стойки антен , стержни для крепления оттяжек пропустить в гребне волн листов металлочерепицы жестко закрепить к несущим конструкциям и защитить от затекания воды.

Работы по устройству кровли выполнить в соответствии с требованиями:
- СН РК 3.02-07-2014 "Общественные здания и сооружения";
- СП РК 3.02-137-2013 "Крыши и кровли";
- СНИП РК 2.02-05-2009* "Пожарная безопастность зданий и сооружений";
- СН РК 1.03-05-2011 "Охрана труда и техника безопастности в строительстве";
- СН РК 2.01-01-2013 "Защита строительных конструкций от коррозии";
- ППБС-01-94 "Правила пожарной безопасности при производстве строительно-монтажных и огненых работ".

Ходовой настил

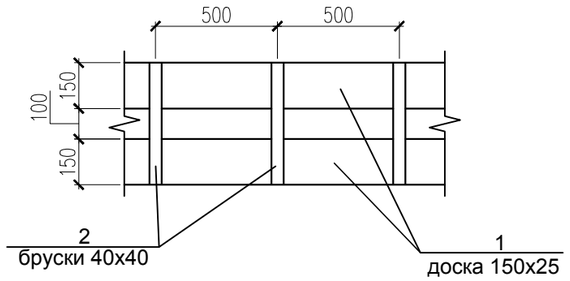

Спецификация на ходовой настил

Поз.	Обозначение	Наименование	Кол.	Масса ед., кг.	Примеч.
		Ходовой настил п.м.	110	0.00878	0.965 м3
		Доски толщ. 25 мм	2	0,00375	0,0075 м3
		Брус 40х40; L=400	2	0,00064	0,00128 м3
		Металлическое ограждение ОГ-1 (Lобщ.= 230 пм)		расход на 1 пм	4,90 кг
1	ГОСТ 34028-2016	Ø12 А240 L= 1540	3	1,37	4,11
2	ГОСТ 34028-2016	Ø8 А240 L= 1000	2	0,395	0,79

Ограждение кровли ОГ-1

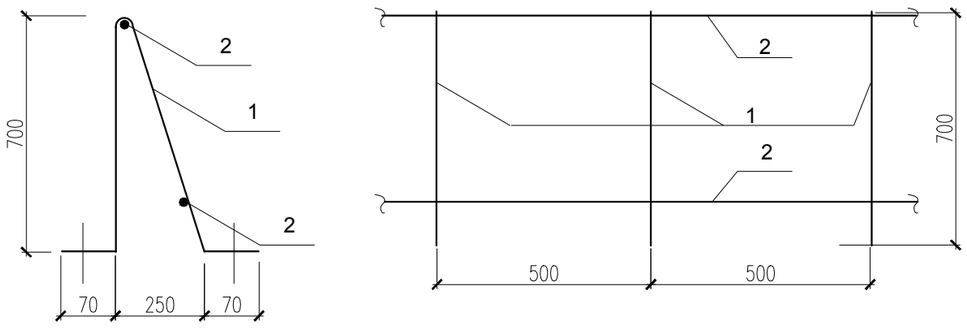

1. Данный лист см. совместно с листом АС-##.

Изм.	Кол.уч.	Лист	№ док.	Подпись	Дата
ГИП		Атамбаев И.			
Проверил		Карибай М			
Выполнил		Мамбеталиев Е			
Н. контроль		Доспаева Ш.			

69-АС

Капитальный ремонт зданий (2-общежитья, школа, гараж) школы интерната расположенного по адресу: Атырауская область, Махамбетский район, с. Махамбет ул.Тайманов №23

Главный корпус

Стадия	Лист	Листов
РП	23	

Указания по проектированию и устройству чердачной крыши (Ремонтные работы)

ТОО "Корпорация Асыл-Строй" г. Шымкент 2022 г.

Согласовано

Взам. инв. N

Подп. и дата

Инв. N подл.

Копировал

Формат А3

План расположения деревянных конструкций кровли

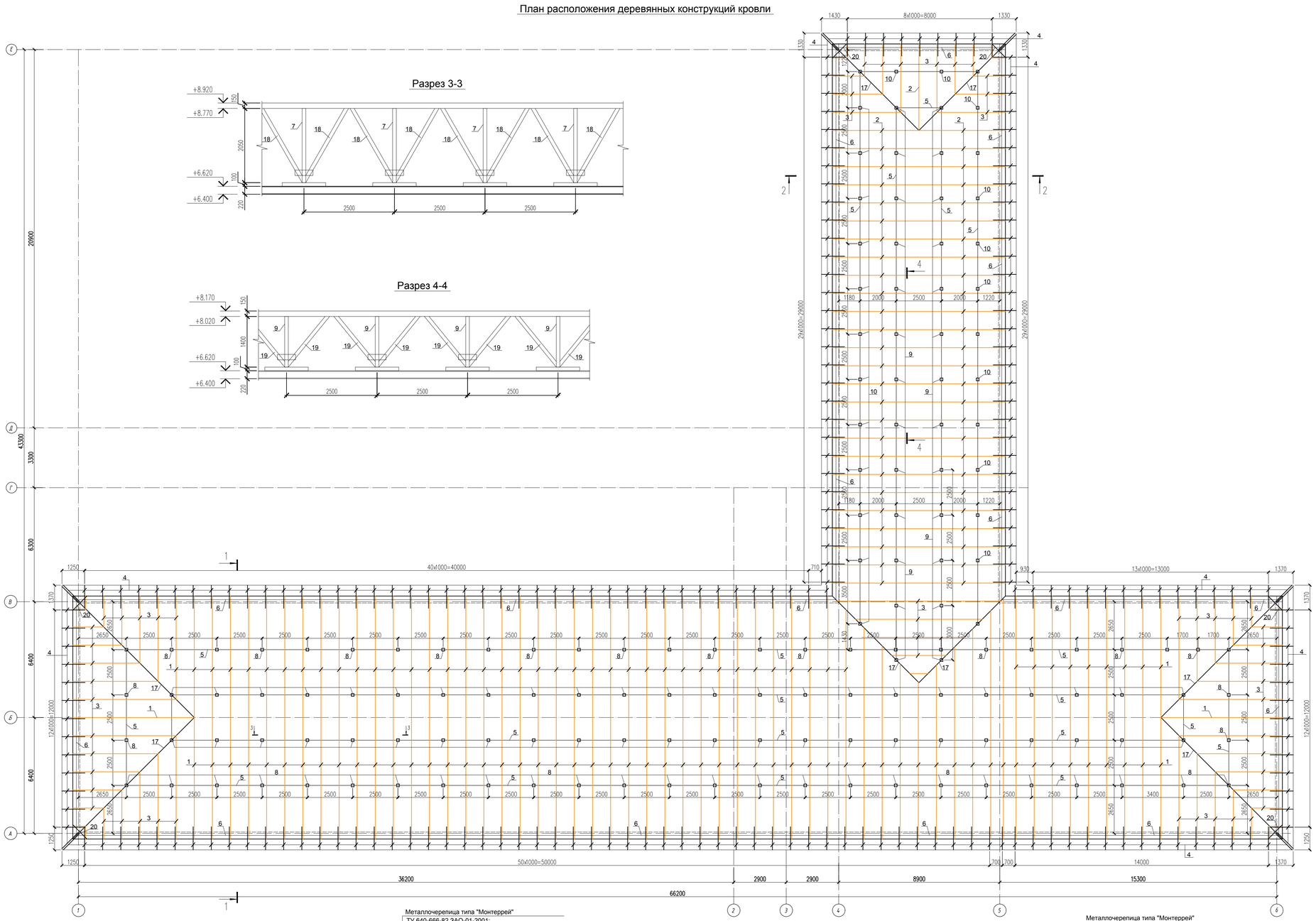

Разрез 3-3

Разрез 4-4

Разрез 1-1

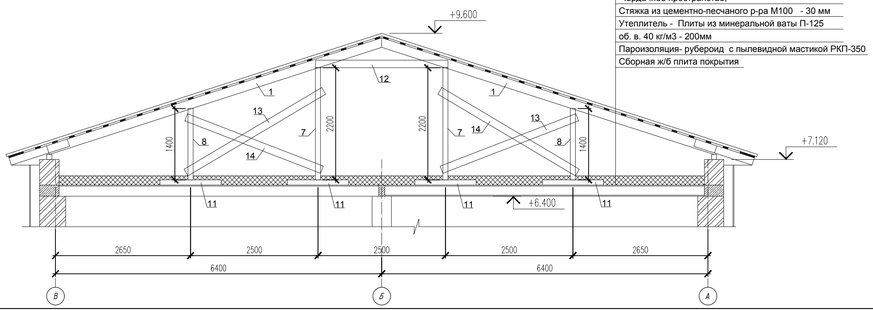

Металлочерепица типа "Монтеррей"
ТУ 640-666-82 ЗАО-01-2001;
Обрешетка из доски 100х32 (h) шаг350;
Гидроизоляция - Изоспан;
Стропильная нога из доски 50х180(h) шаг-1000;
Чердачное пространство;
Стяжка из цементно-песчаного р-ра М100 - 30 мм
Утеплитель - Плиты из минеральной ваты П-125
об. в. 40 кг/м3 - 200мм
Пароизоляция- рубероид с пылевидной мастикой РКП-350
Сборная ж/б плита покрытия

Разрез 2-2

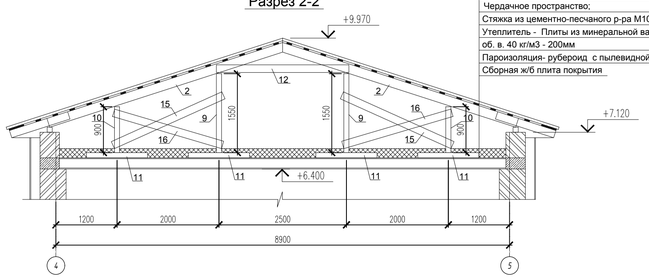

Металлочерепица типа "Монтеррей"
ТУ 640-666-82 ЗАО-01-2001;
Обрешетка из доски 100х32 (h) шаг 350;
Гидроизоляция - Изоспан;
Стропильная нога из доски 50х180(h) шаг-1000;
Чердачное пространство;
Стяжка из цементно-песчаного р-ра М100 - 30 мм
Утеплитель - Плиты из минеральной ваты П-125
об. в. 40 кг/м3 - 200мм
Пароизоляция- рубероид с пылевидной мастикой РКП-350
Сборная ж/б плита покрытия

Спецификация конструктивных элементов кровли

Марка поз.	Обозначение	Наименование	Кол. шт. п.м.	Объем ед. м2	Примечание
1	ГОСТ 24454-80Е*	Стропильная нога 50х180 L=6950 мм.	94	0.062	5.82
2	ГОСТ 24454-80Е*	Стропильная нога 50х180 L=4870 мм.	53	0.043	2.279
3	ГОСТ 24454-80Е*	Нарожник 50х180 п.м.	300	0.009	2.70
4	ГОСТ 24454-80Е*	Кобылка 50х150 L=1200 мм. шт.	231	0.009	2.079
5	ГОСТ 24454-80Е*	Прогон 100х150 п.м.	400	0.015	6.0
6	ГОСТ 24454-80Е*	Мауэрлат 100х100, п.м.	225	0.01	2.25
7	ГОСТ 24454-80Е*	Стойка 100х100 L=2050	46	0.020	0.92
8	ГОСТ 24454-80Е*	Стойка 100х100 L=1400	54	0.014	0.756
9	ГОСТ 24454-80Е*	Стойка 100х100 L=1550	23	0.015	0.345
10	ГОСТ 24454-80Е*	Стойка 100х100 L=900	28	0.009	0.252
11	ГОСТ 24454-80Е*	Лежень 100х100(h) L=1200	151	0.012	1.812
12	ГОСТ 24454-80Е*	Затяжка 150х50 L=2600	147	0.019	2.793
13	ГОСТ 24454-80Е*	Раскос 50х150(h) L=3150	46	0.023	1.058
14	ГОСТ 24454-80Е*	Раскос 50х150(h) L=2900	46	0.021	0.966
15	ГОСТ 24454-80Е*	Раскос 50х150(h) L=2400	22	0.018	0.396
16	ГОСТ 24454-80Е*	Раскос 50х150(h) L=2250	22	0.016	0.352
17	ГОСТ 24454-80Е*	Диагональная нога 50х180 (2шт) п.м	160	0.009	1.44
18	ГОСТ 24454-80Е*	Подкосы 100х100(h) L=2400	88	0.024	2.11
19	ГОСТ 24454-80Е*	Подкосы 100х100(h) L=1850	48	0.018	0.864
20	ГОСТ 24454-80Е*	Связь жесткости 100х100, L=1500	6	9	0.09
21	ГОСТ 24454-80Е*	Обрешетка 100х32(h), шаг 350 п.м.	5200	0.0032	16.64
22	ГОСТ 24454-80Е*	Нахладка 150х50(h) L=600мм	136	0.0045	0.612
		Подшивка из досок по карнизу 100х20	460	0.002	0.92
					53.45
		Подшивка карниза металлосайдингом м2	184		
		Металлочерепица типа "Монтеррей" м2.	1500		
		Гидроизоляция - Изоспан	1500		
		Гидроизоляция в один слой рубероида по периметру шириной 1м. м²	220		
	Скрутка из проволоки	Ø4ВрI ГОСТ 6727-86 L=1200	231	0.110	25.41
		HSA Распорный Анкер М10 L=145	302		
		Стяжной болт М12х190 шт.	100	0.17	17
		Шайба М16 шт.	100		
		Гайка М16 шт.	100		
		Биостойкий рубероид под лежни и мауэрлат м²	42.28		

1 - Цементно-песчаная стяжка - 30 мм (вновь устраиваемое)
2 - Плиты минераловатные П-25 Рd=25 кг/м3 толщ.180 мм (вновь устраиваемое)
3 - Пароизоляция - слой Изоспан Д (ТУ5774-003-86-03495-2004 (вновь устраиваемое)
4 - Сборные ж/б плиты покрытия - 220 мм (оставить без изменения)

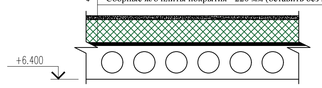

СПЕЦИФИКАЦИЯ ЭЛЕМЕНТОВ ЧЕРДАЧНОЙ КРОВЛИ

Поз.	Обозначение	Наименование	Кол.	Масса ед.кг	Примечание
1		Цементно-песчаная стяжка - 30 мм м2	1110		
2	ГОСТ 9573-96	Плиты минераловатные П-25 Рd=25 кг/м3 толщ. 180 мм м2	1110		
3	ГОСТ 30547-97	Пароизоляция - слой Изоспан Д -м2	1110		

Примечание:
- Данный лист см. совместно с листами АС-22
- Кровельные работы выполнять согласно СНиП РК 3.02-06-2002 "Крыши и кровли", СНиП "Деревянные конструкции" и серии 2.60-9 вып. "Узлы деревянных крыш".
- Деревянные элементы изготовить из древесины хвойных пород II категории влажностью не более 5%. Древесина должна удовлетворять требованиям ГОСТ 8486-86.
- Защиту деревянных конструкций и элементов от гниения и возгорания вести с требованиями СНиП II-25-80, СНиП 2.03.0-87.
- Обработку древесины вести способом холодной пропитки по ГОСТ 20022.6-86 препаратом ПББ-225.
- Все деревянные элементы, соприкасающиеся с кладкой, обернуть 2 слоями толя.
- Гвозди принимать по ГОСТ 4028-63*
- Расстояние между осями гвоздей принимать в соответствии со СНиП II-25-80.
- Стыки верхних прогонов выполнить в вертикальной плоскости на расстоянии от стойки 0,5-0,2 длины пролета. Верхний прогон нельзя стыковать над конструкциями (стойкой, подкосом).
- Кирпичные столбики выполнить из кирпича марки КОРПо НФ/00/2,0 на растворе марки 75.
- По периметру кровли и в коньке проложить кровельную жесть толщиной t=0,8 мм и шириной 550мм.
- Лежень применить лиственницу. Обработать ПРАЙМЕРОМ и антикорзийной/термитной пропиткой "ПИНОТЕКС"
- Антисептированные деревянные бруски крепятся между собой с помощью гвоздей. Нижний брусок крепится к кирпичной кладке саморезами.
- Все деревянные конструкции подвергнуть глубокой пропитке антисептиком и огнезащитным составом - эмалью ХВ5169 по ТУ6-10-745-75 в два слоя.

Изм.	Кол.уч.	Лист	№ док.	Подпись	Дата
ГИП		Атамбаев И.			
Проверил		Карибай М.			
Выполнил		Мамбеталиев Е.			
Н. контроль		Досмагеев Ш.			

69-АС

Капитальный ремонт зданий (2-общежития, школа, гараж) школы интерната расположенного по адресу: Атырауская область, Махамбетский район, с. Махамбет ул.Тайпанов №23

Главный корпус

Стадия	Лист	Листов
РП	24	

План расположения деревянных конструкций кровли (Ремонтные работы)

ТОО "Корпорация Асыл-Строй" г. Шымкент 2022 г.

Формат 1009*680

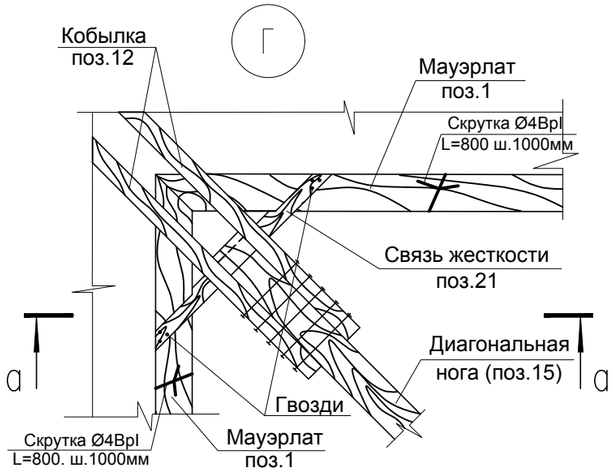

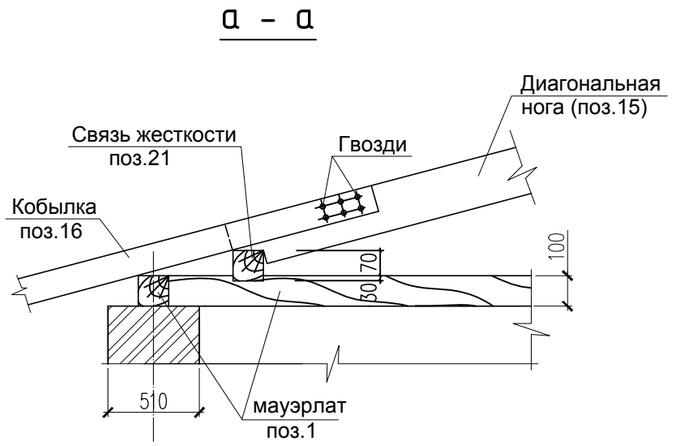

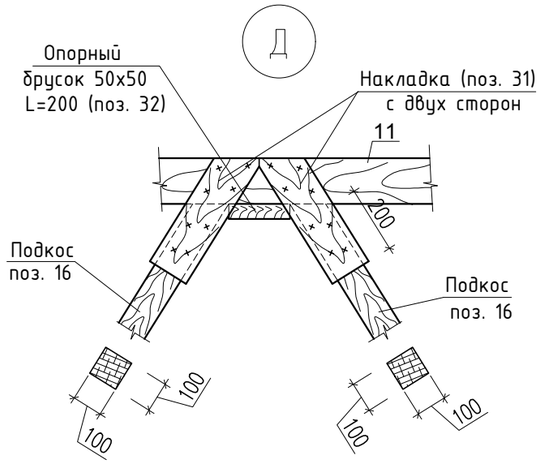

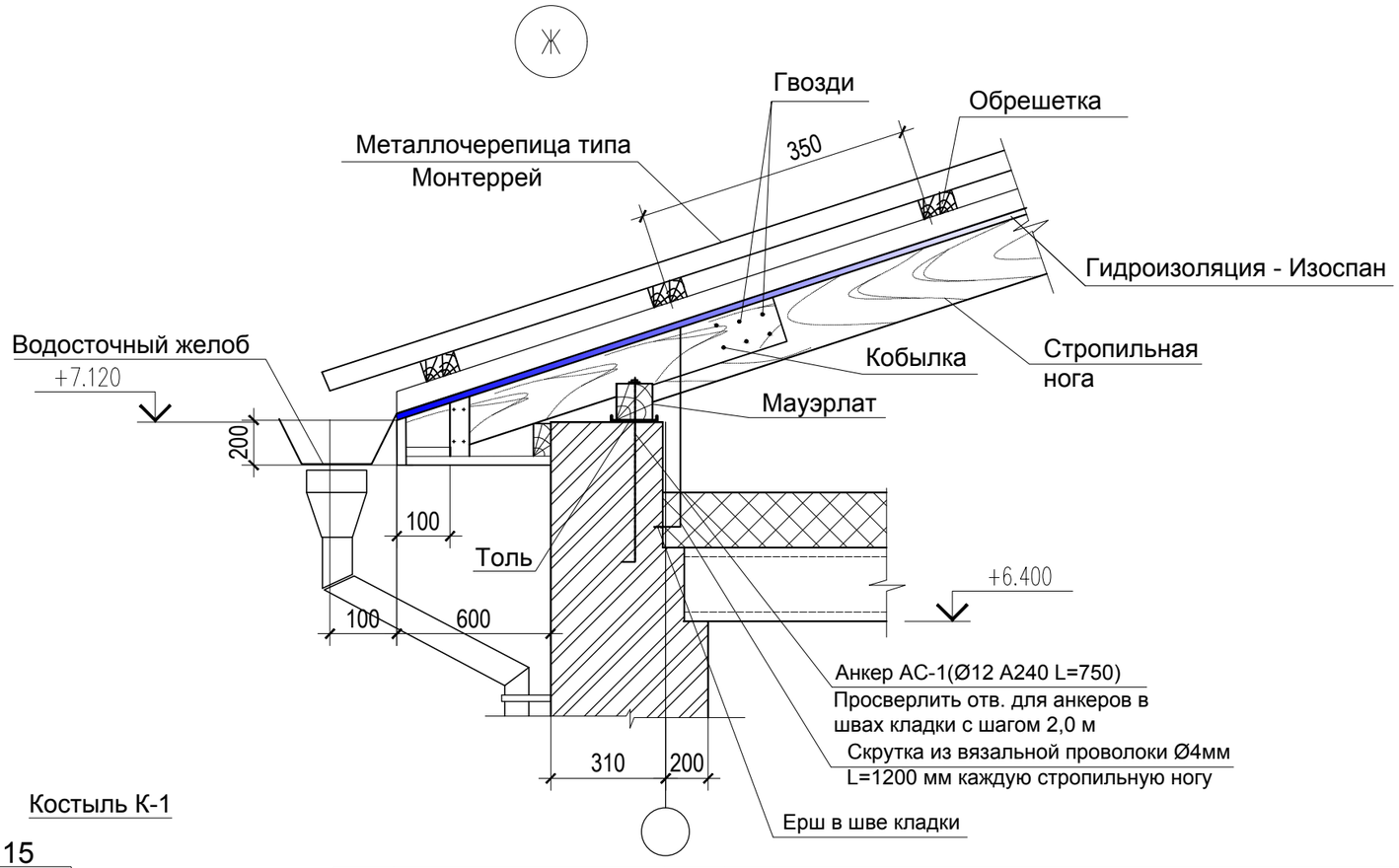

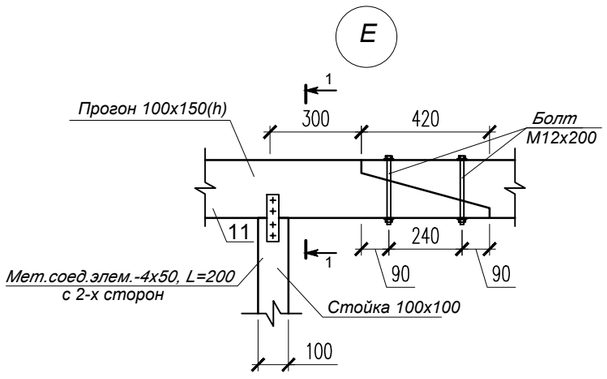

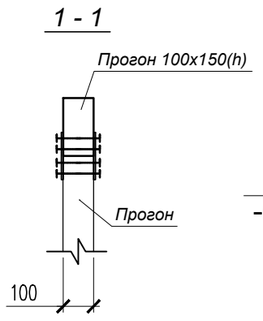

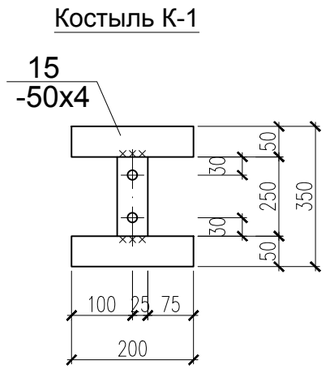

Примечания:

1. Общие данные см. лист АС- ##.

Изм.	Кол.уч.	Лист	№ док.	Подпись	Дата
ГИП		Атамбаев И.			
Проверил		Карибай М			
Выполнил		Мамбеталиев Е			
Н. контроль		Доспаева Ш.			

69-АС

Капитальный ремонт зданий (2-общежитья, школа, гараж) школы интерната расположенного по адресу: Атырауская область, Махамбетский район, с. Махамбет ул.Тайманов №23

Главный корпус

Стадия	Лист	Листов
РП	25	

Узел Г, Д, Е
(Ремонтные работы)

ТОО "Корпорация Асыл-Строй"
г. Шымкент 2022 г.

Согласовано

Взам. инв. N

Подп. и дата

Инв. N подл.

Копировал

Формат А3

Слуховое окно

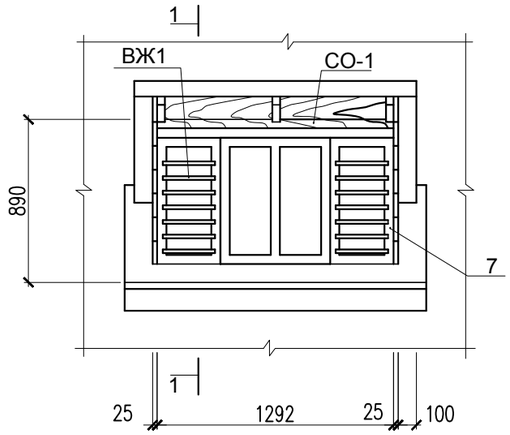

СО-1

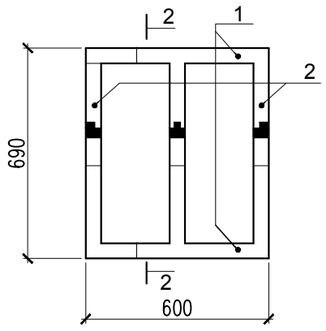

2 - 2

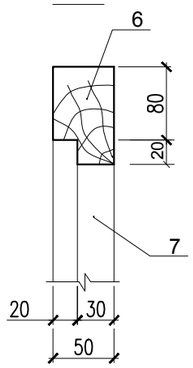

1 - 1

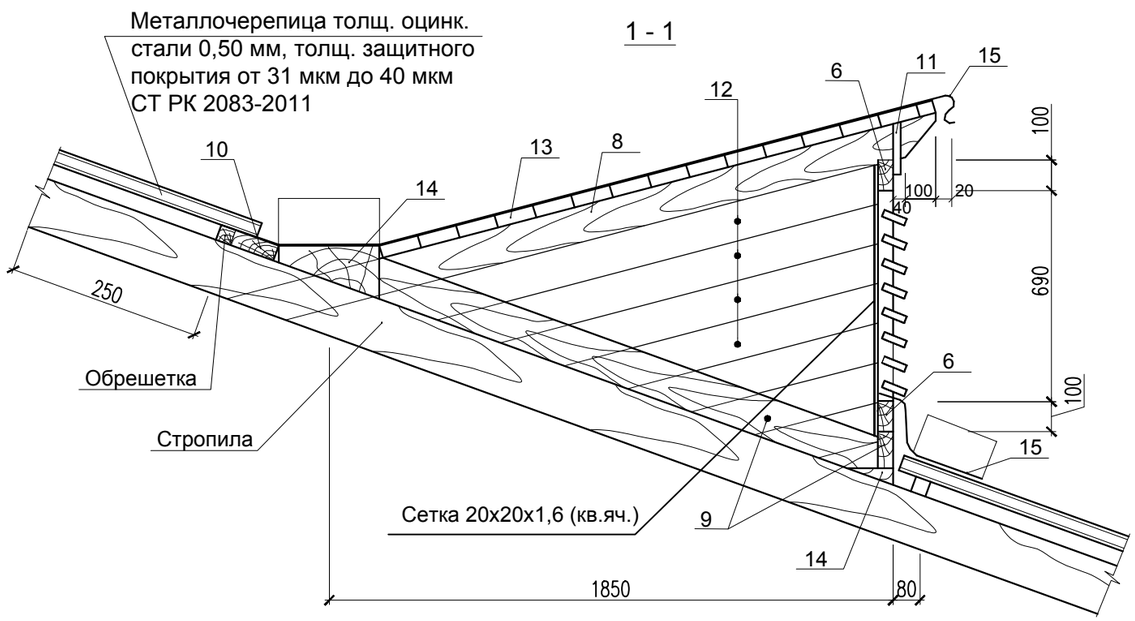

Лестница к слуховому окну (Л-1)

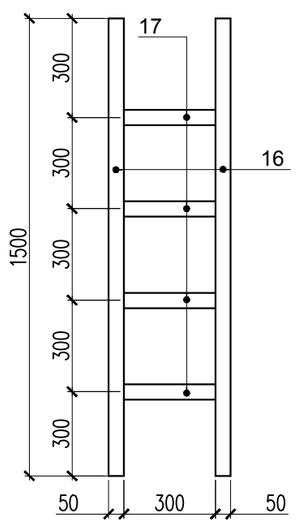

ВЖ1

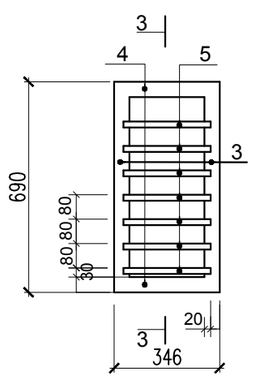

3-3

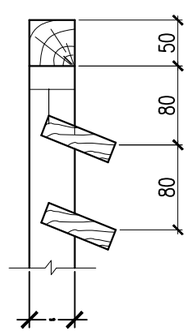

Спецификация конструтивных элементов

Поз.	Обозначение	Наименование	Кол. шт.	Объем $м^3$	Примеч.
		СО-1	2		
1	ГОСТ 8486-86* Е	Рейка 40х50х600	2	0,0012	$0,0024м^3$
2	ГОСТ 8486-86* Е	Рейка 40х50х690	3	0,0014	$0,0042м^3$
		ВЖ-1	2		$0,0106м^3$
3	ГОСТ 8486-86* Е	Рейка 40х50х690	2	0,0012	$0,0024м^3$
4	ГОСТ 8486-86* Е	Рейка 40х50х346	2	0,0007	$0,0014м^3$
5	ГОСТ 8242-88	Ветровая доска 25х70х440	8	0,0008	$0,0064м^3$
		Отдельные элементы	—	——	$0,2684м^3$
6	ГОСТ 8486-86* Е	Ригель коробки 50х100х1340	2	0,0067	$0,0134м^3$
7	ГОСТ 8486-86* Е	Ригель коробки 50х100х890	4	0,0045	$0,018м^3$
8	ГОСТ 8486-86* Е	Стропила 50х120х2320	3	0,014	$0,042м^3$
9	ГОСТ 8486-86* Е	Ригели нижн. 50х120х1940	3	0,012	$0,036м^3$
10	ГОСТ 8486-86* Е	Доски 50х150х1400	1	0,0105	$0,0105м^3$
11	ГОСТ 8242-88	Доска лобовая 25х150х1300	1	0,0049	$0,0049м^3$
12	ГОСТ 8242-88	Доска обшивки 25х130 $L_{общ}$=19,8пм	—	——	$0,0644м^3$
13	ГОСТ 8242-88	Доска обшивки 25х130х1590	15	0,0052	$0,078\ м^3$
14	ГОСТ 8486-86* Е	Упорные бобышк. 50х150х150	5	0,0004	$0,002\ м^3$
		Общий расход пиломатериалов на слуховое окно	—	——	$0,286м^3$
15	ГОСТ 14918-80*	Металлочерепица δ=0,45	—	——	$3,2\ м^2$
		Лестница Л-1	4		$0,011м^3$
16	ГОСТ 8486-86* Е	Брусок 50х50 L=1500	2	0,004	$0,008м^3$
17	ГОСТ 8486-86* Е	Брусок 50х50 L=300	4	0,0008	$0,0032м^3$
	ГОСТ 5336-80	Сетка 20х20х1,6 (кв.яч.)	4	0,0012	$0,0024м^3$

Примечания:

1. Общие данные см. лист АС- 22.

Изм.	Кол.уч.	Лист	№ док.	Подпись	Дата	69-АС		
						Капитальный ремонт зданий (2-общежитья, школа, гараж) школы интерната расположенного по адресу: Атырауская область, Махамбетский район, с. Махамбет ул.Тайманов №23		
						Главный корпус	Стадия	Лист	Листов
							РП	26	
ГИП		Атамбаев И.				Слуховое окно СО-1 (Ремонтные работы)	ТОО "Корпорация Асыл-Строй" г. Шымкент 2022 г.	
Проверил		Карибай М						
Выполнил		Мамбеталиев Е						
Н. контроль		Доспаева Ш.						

Согласовано

Взам. инв. N

Подп. и дата

Инв. N подл.

Копировал

Формат А3

Козырёк КВ - 1

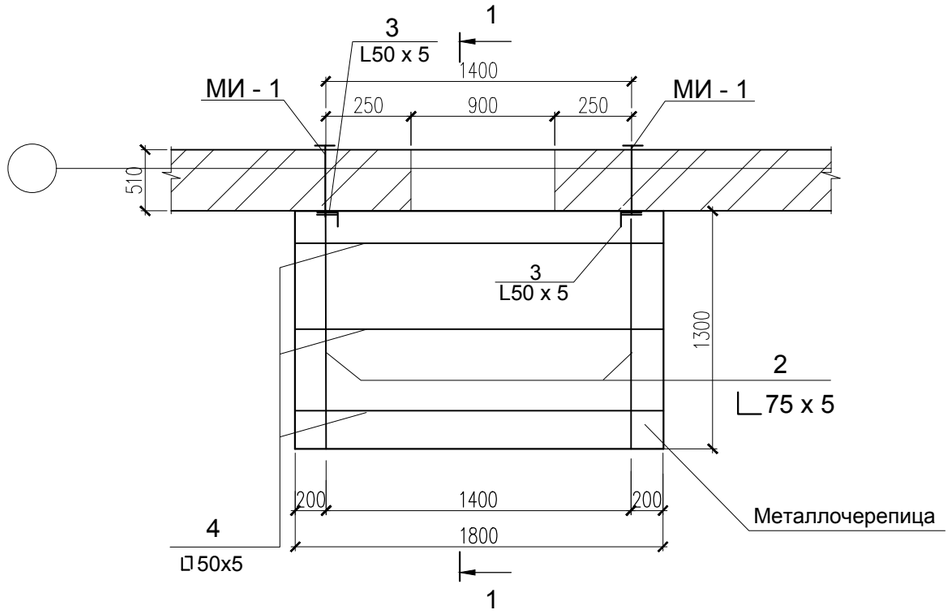

Разрез 1 - 1

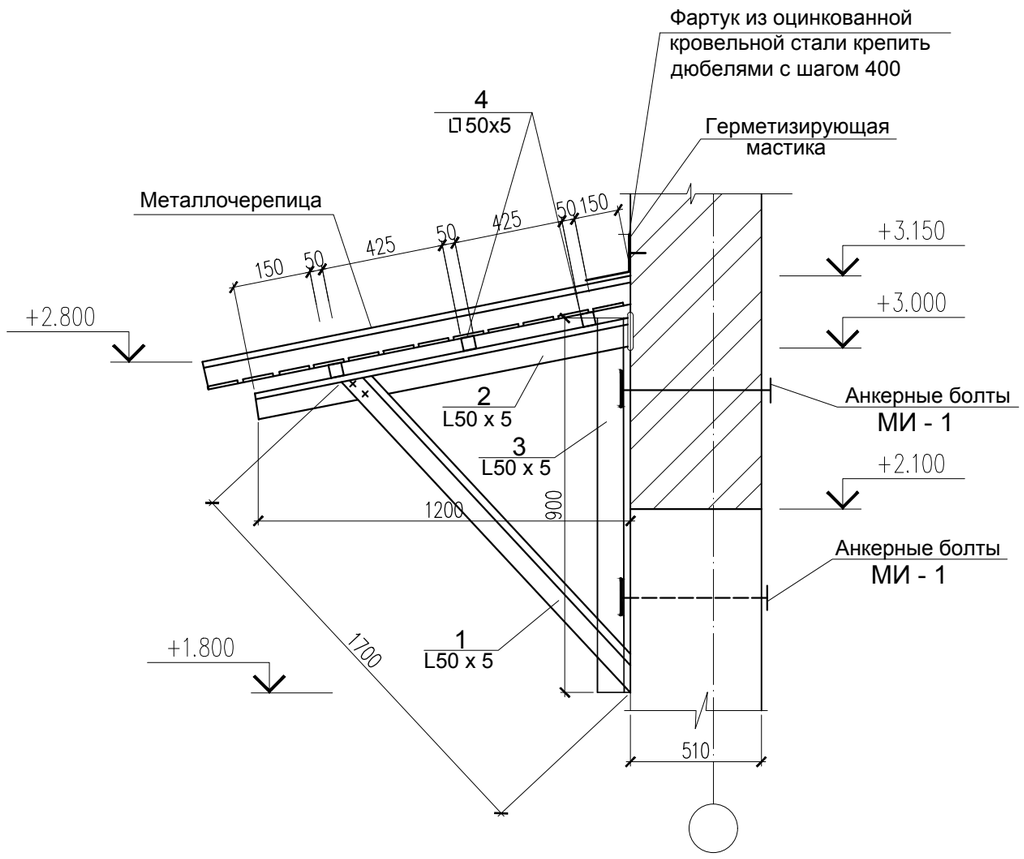

Спецификация конструктивных элементов на козырек КВ-1

Марка Поз.	Обозначение	Наименование	Кол. шт.	Масса ед., кг.	Примеч.
		КВ - 1	2		расход на КВ-1
1	ГОСТ 8509-93	Уголок 75x75x5 ГОСТ 8509-93 / С235 ГОСТ 27772-88* L=1700	2	9.86	19.72
2	ГОСТ 8509-93	Уголок 75x75x5 ГОСТ 8509-93 / С235 ГОСТ 27772-88* L=1200	2	6.96	13.92
3	ГОСТ 8509-93	Уголок 75x75x5 ГОСТ 8509-93 / С235 ГОСТ 27772-88* L=900	2	5.22	10.44
4	ГОСТ 8509-93	Уголок 50x50x5 ГОСТ 8509-93 / С235 ГОСТ 27772-88* L=1600	3	6.03	18.09
	ГОСТ 24049-2016	Металлочерепица	—	—	2.70м ^{2}
	ГОСТ 14918-80*	Оцинкованная кровельная сталь 1800x300x0,7 мм с полимерным покрытием (под цвет Металлочерепици)	—	—	0.54м^2
		Анкерный болт МИ-1	1		расход на КВ-1
1	ГОСТ 34028-2016	Арматура Ø12 А240 L=430	1	0,382	0,382 кг
2	ГОСТ 14918-80*	Сталь листовая d=5 (120x120)	1	0,57	0,57 кг
3	ГОСТ 7798 - 70*	Стяжной болт М12x200	2	0.188	0.376 кг
4	ГОСТ 11371 - 78*	Шайба для стяжного болта	2	0.0063	0.0126 кг

Анкерный болт МИ-1

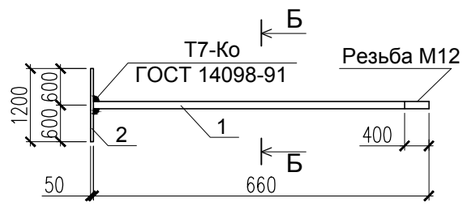

Б - Б

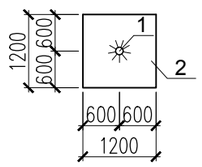

1. Данный лист смотреть совместно с листами АС-12.
2. Порфлист с полимерным покрытием крепить к уголкам самонарезающими винтами М6x25 по СТ РК 2083-2011 в каждом гофре.
3. Соединение металлических элементов козырька между собой выполнять ручной электродуговой сваркой электродами Э 42 А ГОСТ 9467 - 75*, длину сварных швов принимать по длине контактов(не менее 40 мм), высота швов h(ш)=5.
4. После окончания сварочных работ металлические элементы козырьков окрасить масляной краской за 2 раза.

Изм.	Кол.уч.	Лист	№ док.	Подпись	Дата	69-АС		
						Капитальный ремонт зданий (2-общежитья, школа, гараж) школы интерната расположенного по адресу: Атырауская область, Махамбетский район, с. Махамбет ул.Тайманов №23		
						Главный корпус	Стадия	Лист	Листов
							РП	27	
ГИП		Атамбаев И.				Козырёк КВ - 1 (Ремонтные работы)	ТОО "Корпорация Асыл-Строй" г. Шымкент 2022 г.	
Проверил		Карибай М						
Выполнил		Мамбеталиев Е						
Н. контроль		Доспаева Ш.						

Согласовано

Взам. инв. N

Подп. и дата

Инв. N подл.

Копировал

Формат А3

Козырёк КВ - 2

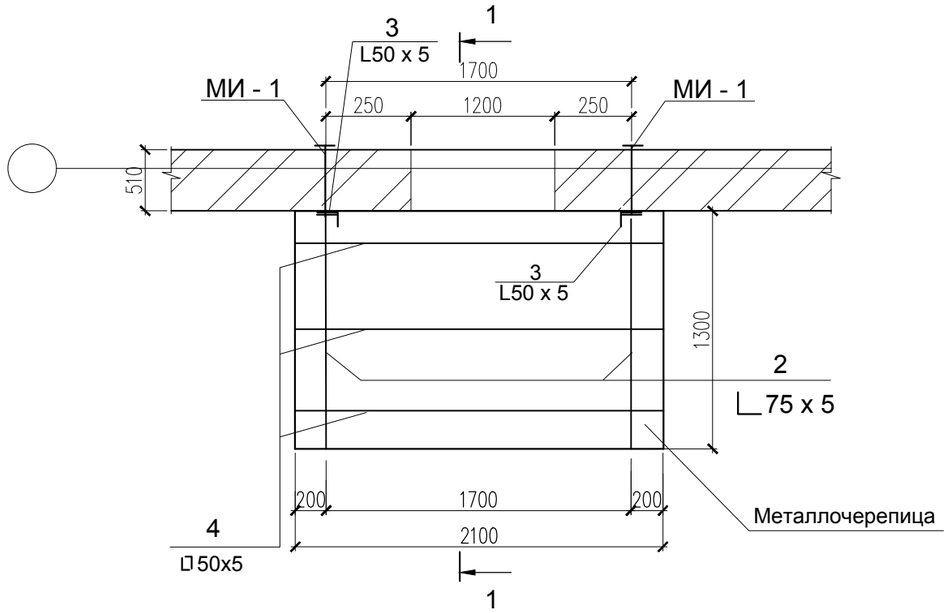

Разрез 1 - 1

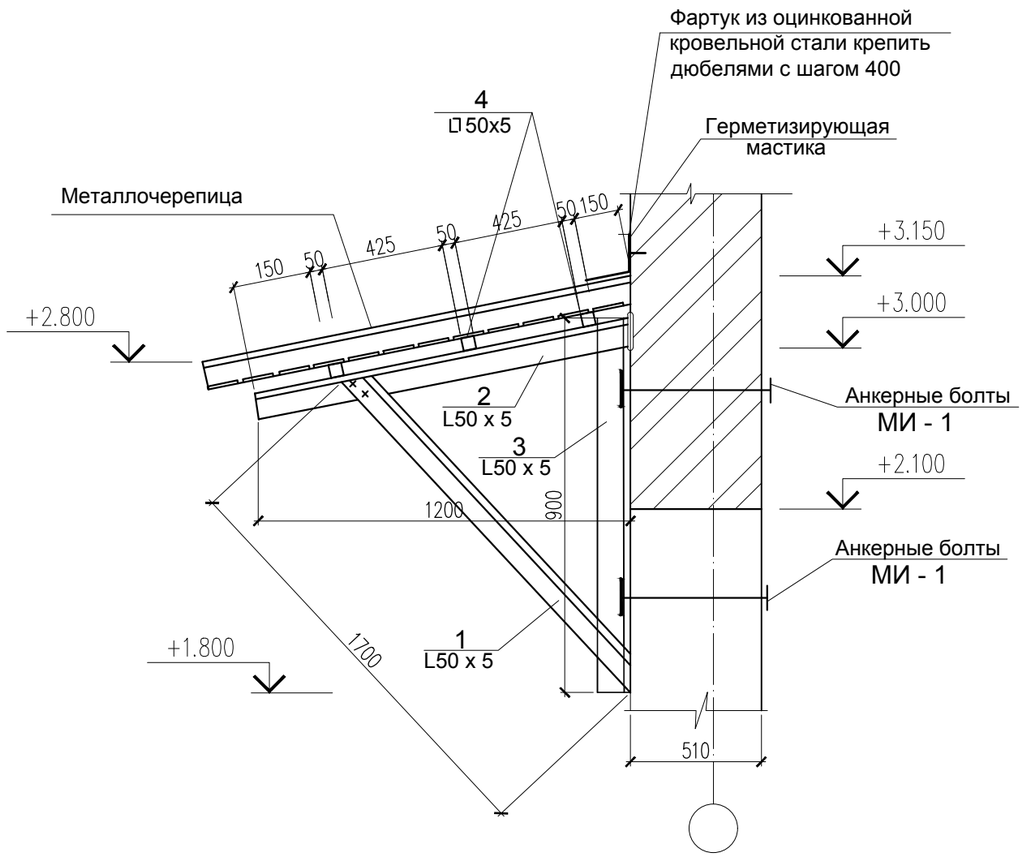

Спецификация конструктивных элементов на козырек КВ-2

Марка Поз.	Обозначение	Наименование	Кол. шт.	Масса ед., кг.	Примеч.
		КВ - 2	3		расход на КВ-2
1	ГОСТ 8509-93	Уголок 75x75x5 ГОСТ 8509-93 / С235 ГОСТ 27772-88* L=1700	2	9.86	19.72
2	ГОСТ 8509-93	Уголок 75x75x5 ГОСТ 8509-93 / С235 ГОСТ 27772-88* L=1200	2	6.96	13.92
3	ГОСТ 8509-93	Уголок 75x75x5 ГОСТ 8509-93 / С235 ГОСТ 27772-88* L=900	2	5.22	10.44
4	ГОСТ 8509-93	Уголок 50x50x5 ГОСТ 8509-93 / С235 ГОСТ 27772-88* L=1600	3	6.03	18.09
	ГОСТ 24049-2016	Металлочерепица -0,5	—	—	3.15 $м^2$
	ГОСТ 14918-80*	Оцинкованная кровельная сталь 2100x300x0,7 мм с полимерным покрытием (под цвет Металлочерепици)	—	—	0.63$м^2$
		Анкерный болт МИ-1	1		расход на КВ-2
1	ГОСТ 34028-2016	Арматура Ø12 А240 L=430	1	0,382	0,382 кг
2	ГОСТ 14918-80*	Сталь листовая d=5 (120x120)	1	0,57	0,57 кг
3	ГОСТ 7798 - 70*	Стяжной болт М12x200	2	0.188	0.376 кг
4	ГОСТ 11371 - 78*	Шайба для стяжного болта	2	0.0063	0.0126 кг

Анкерный болт МИ-1

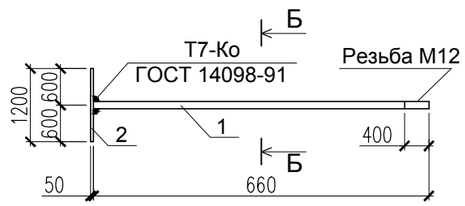

Б - Б

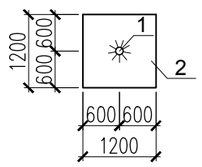

1. Данный лист смотреть совместно с листами АС-12.
2. Порфлист с полимерным покрытием крепить к уголкам самонарезающими винтами М6x25 по СТ РК 2083-2011 в каждом гофре.
3. Соединение металлических элементов козырька между собой выполнять ручной электродуговой сваркой электродами Э 42 А ГОСТ 9467 - 75*, длину сварных швов принимать по длине контактов(не менее 40 мм), высота швов h(ш)=5.
4. После окончания сварочных работ металлические элементы козырьков окрасить масляной краской за 2 раза.

Изм.	Кол.уч.	Лист	№ док.	Подпись	Дата	69-АС		
						Капитальный ремонт зданий (2-общежитья, школа, гараж) школы интерната расположенного по адресу: Атырауская область, Махамбетский район, с. Махамбет ул.Тайманов №23		
						Главный корпус	Стадия	Лист	Листов
							РП	28	
ГИП		Атамбаев И.				Козырёк КВ - 2 (Ремонтные работы)	ТОО "Корпорация Асыл-Строй" г. Шымкент 2022 г.	
Проверил		Карибай М						
Выполнил		Мамбеталиев Е						
Н. контроль		Доспаева Ш.						

Согласовано

Взам. инв. N

Подп. и дата

Инв. N подл.

Копировал

Формат А3

План металлических конструкций на отм. 0.000

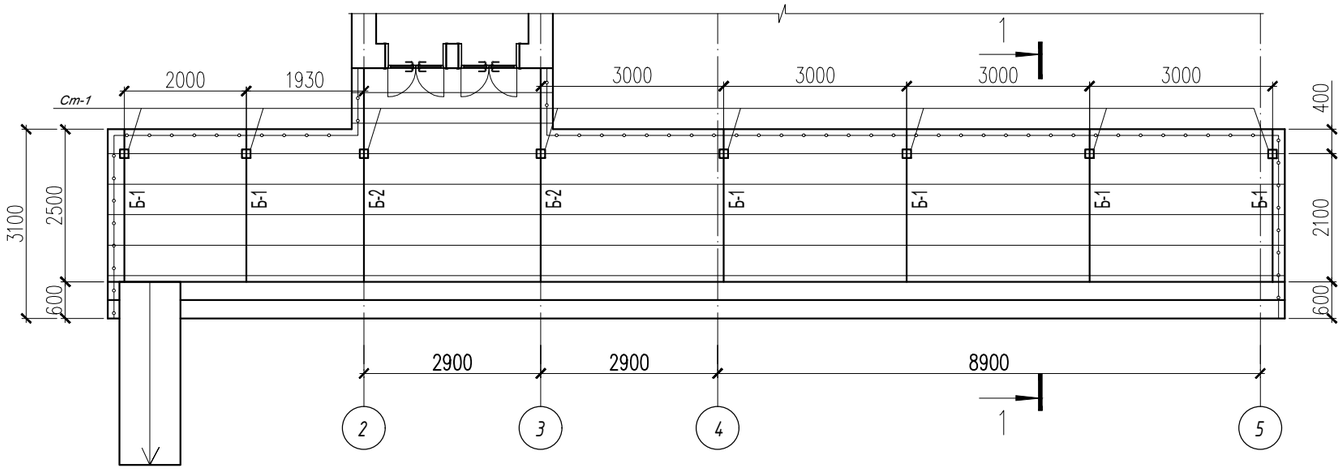

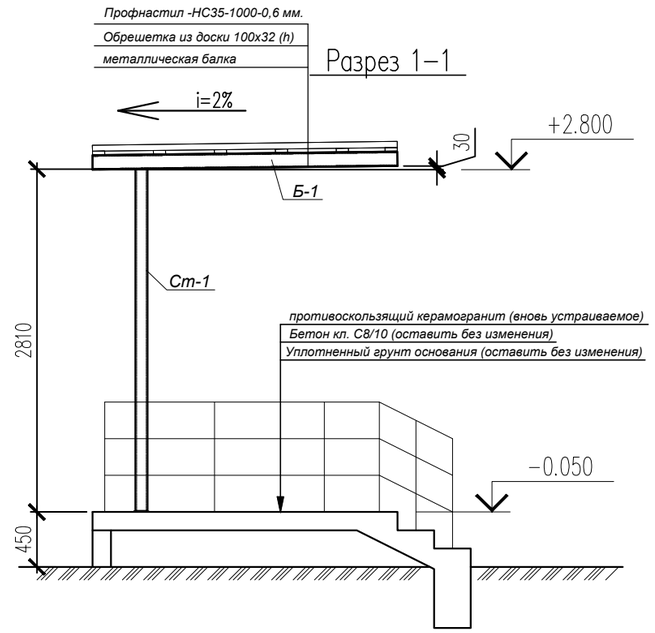

Балка Б–1

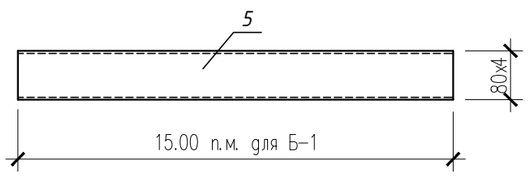

Балка Б–2

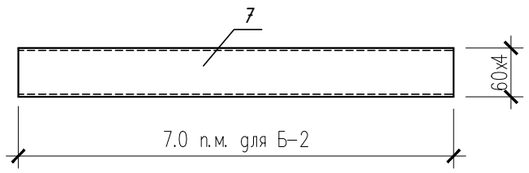

Спецификация конструктивных элементов

Поз.	Обозначение	Наименование	Кол.	Масса ед., кг.	Приме-чание
Ст–1	АС–	Стойка Ст–1	8		
Б–1	АС–	Балка Б–1 L= п.м.	15.0		
Б–2	АС–	Балка Б–2 L= п.м.	7.0		
П–1	АС–	Обрешетка из доски 100х32(h) п.м	115		
		противоскользящий керамогранит м2	75		
		Профнастил НС35–1000–0,6 мм. м2	55		

Согласовано

Взам. инв. N

Подп. и дата

Инв. N подл.

Изм.	Кол.уч.	Лист	№ док.	Подпись	Дата

69-АС

Капитальный ремонт зданий (2-общежитья, школа, гараж) школы интерната расположенного по адресу: Атырауская область, Махамбетский район, с. Махамбет ул.Тайманов №23

ГИП	Атамбаев И.	
Проверил	Карибай М	
Выполнил	Мамбеталиев Е	
Н. контроль	Доспаева Ш.	

Главный корпус

Стадия	Лист	Листов
РП	29	

План металлических конструкций на отм. 0.000 (Ремонтные работы)

ТОО "Корпорация Асыл-Строй" г. Шымкент 2022 г.

Копировал

Формат А3

Спецификация конструктивных элементов

Поз.	Обозначение	Наименование	Кол.	Масса ед.,кг.	Примечание
Ст-1		Стойка Ст-1	8		
1	ГОСТ 30245-03	Труба □100х5 ГОСТ 8509-93 / С245 ГОСТ 27772-88* L=2800	1	178.584	178.584
2	ГОСТ 19903-74*	Лист 8х160х160 ГОСТ 19903-74* / С255 ГОСТ 27772-88*	1	1.61	1.61
3	ГОСТ 19903-74*	Лист 8х150х150 ГОСТ 19903-74* / С255 ГОСТ 27772-88*	1	1.41	1.41
4	ГОСТ 19903-74*	Лист 6х20х100 ГОСТ 19903-74* / С255 ГОСТ 27772-88*	4	0.14	0.56
Б-1		Балка Б-1			
5	ГОСТ 30245-2012	Труба □120х100х4 ГОСТ 8509-93 / С245 ГОСТ 27772-88* L=15000	1	175.95	175.95
Б-2		Балка Б-2	1		
6	ГОСТ 30245-2012	Труба □120х100х4 ГОСТ 8509-93 / С245 ГОСТ 27772-88* L=7000	1	82.11	82.11

Спецификация элементов ограждений ОГ-1

Марка изделия	Поз.	Наименование	Кол. шт.	Масса ед.кг.	Масса изделия
1	2	3	4	5	6
ОГ1	1	Труба Ø32х3 ГОСТ10704-91, п.м	50	2.15	107.5
	2	Труба Ø28х2,5 ГОСТ10704-91, L=900мм	25	1.57	39.25
	3	Труба Ø38х3 ГОСТ10704-91, L=140мм	25	0.18	4.5
	4	Винт М6х20 ГОСТ17473-72	25	0.0044	0.11
	5	Труба Ø32х3 ГОСТ10704-91, L=1120мм	1	2,40	2,40
	6	Труба Ø28х3,5 ГОСТ10704-91, L=100мм	1	0,21	0,21
	7	∠ 40х4 ГОСТ8509-93	1	2,42	2,42
				Итого:	156.39 кг

Стойка Ст-1

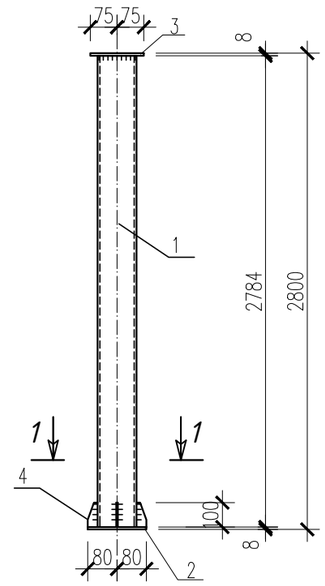

1-1

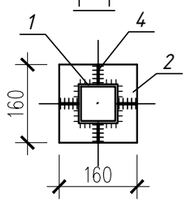

1-1

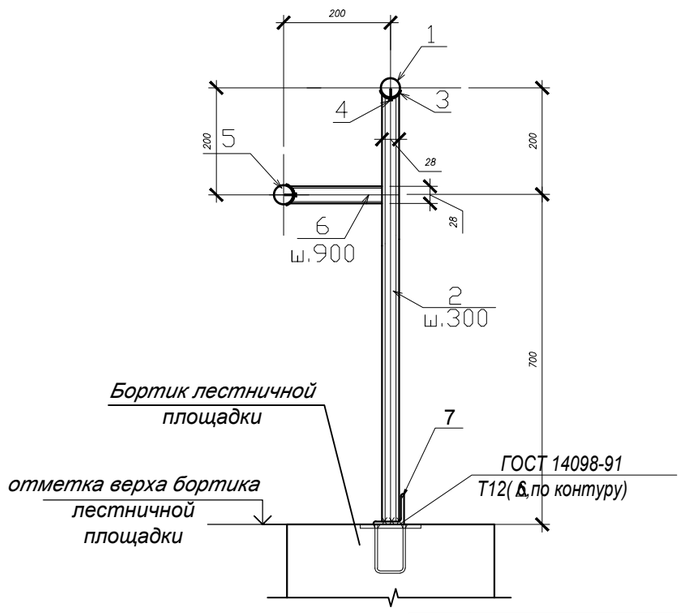

Ограждение ОГ-1

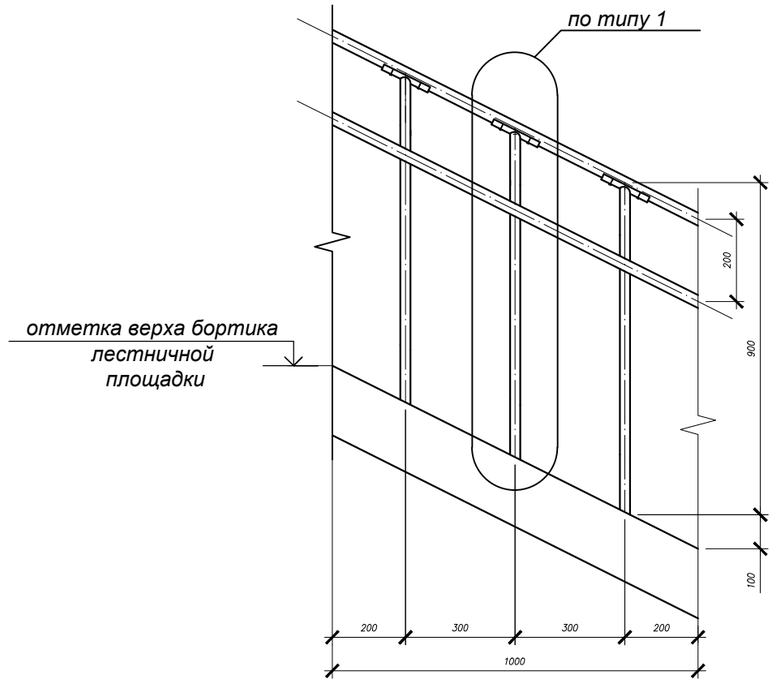

1. Даный лист читать совместно с листами АС-29.
2. Изготовление конструкций производить в соответствии с требованиями СНиП РК 5.04-23-2002 "Стальные конструкции".
3. Соединение металлических элементов между собой пароизводить ручной электродуговой сваркой эллектродами Э-42 ГОСТ 9467-75*, Н=6мм.
4. Длину сварных швов элементов каркаса принимать по длине контакктных поверхностей стыкуемых элементов. Высоту сварных швов принимать мини- мальной толщине стыкуемых элементов.
5. Защиту металлических изделий от коррозии выполнить маслянными крас- ками после окончания всех сварочных работ.

Согласовано

Взам. инв. N

Подп. и дата

Инв. N подл.

Изм.	Кол.уч.	Лист	№ док.	Подпись	Дата
ГИП		Атамбаев И.			
Проверил		Карибай М			
Выполнил		Мамбеталиев Е			
Н. контроль		Доспаева Ш.			

69-АС

Капитальный ремонт зданий (2-общежитья, школа, гараж) школы интерната расположенного по адресу: Атырауская область, Махамбетский район, с. Махамбет ул.Тайманов №23

Главный корпус

Стадия	Лист	Листов
РП	30	

Спецификация конструктивных элементов (Ремонтные работы)

ТОО "Корпорация Асыл-Строй" г. Шымкент 2022 г.

Копировал

Формат А3

Фрагмент из плана

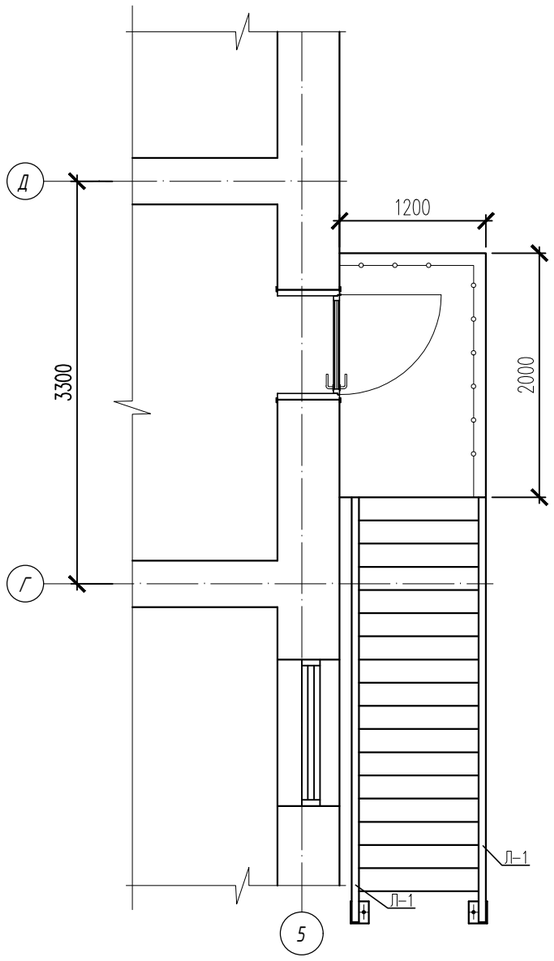

Разрез 1-1

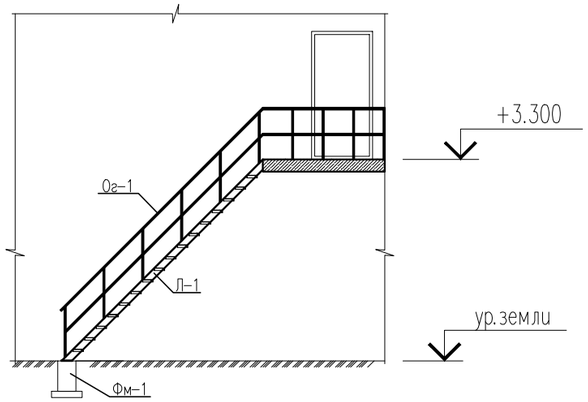

Лестница Л-1

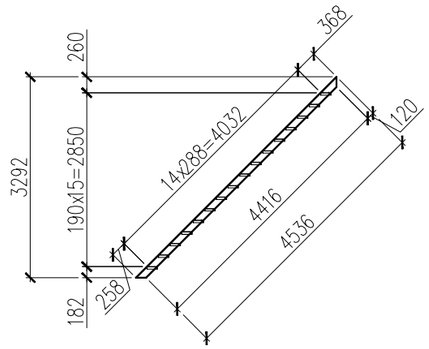

Разрез 1-1

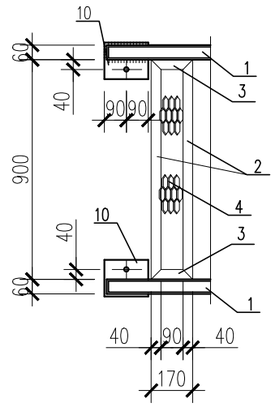

Ограждение Ог-1

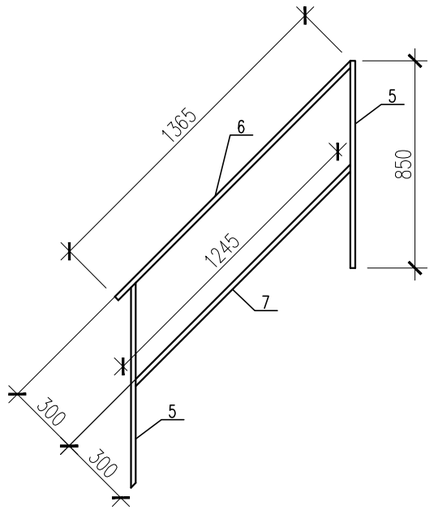

Ограждение Ог-1

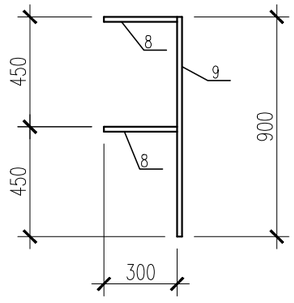

Спецификация конструктивных элементов

Поз.	Обозначение	Наименование	Кол.	Масса ед.,кг.	Примечание
Л-1		Лестница Л-1 расход дан на одну лестницу	2		
1	ГОСТ 30245-03	Труба □160x60x5 ГОСТ 8278-83 / С245 ГОСТ 27772-88* L=4550	2	46.77	93.54
2	ГОСТ 8509-93	Уголок 40x4 ГОСТ 8509-93 / С245 ГОСТ 27772-88* L=900	32	2.17	69.44
3	ГОСТ 8509-93	Уголок 40x4 ГОСТ 8509-93 / С245 ГОСТ 27772-88* L=170	32	0.41	13.12
4	ТУ 36.26.11-5-89	Лист ПВ508x160x890 ТУ 36.26.11-5-89 / С245 ГОСТ 27772-88*	16	1.69	27.04
Ог-1		Ограждение Ог-1	1		
5	ГОСТ 30245-03	Труба □20x1.5 ГОСТ 8509-93 / С245 ГОСТ 27772-88* L=850	10	0.71	7.1
6	ГОСТ 30245-03	Труба □20x1.5 ГОСТ 8509-93 / С245 ГОСТ 27772-88* L=10500	1	8.830	8.830
7	ГОСТ 30245-03	Труба □20x1.5 ГОСТ 8509-93 / С245 ГОСТ 27772-88* L=10000	1	8.41	8.41
8	ГОСТ 30245-03	Труба □20x1.5 ГОСТ 8509-93 / С245 ГОСТ 27772-88* L=900	1	0.75	0.75
9	ГОСТ 30245-03	Труба □20x1.5 ГОСТ 8509-93 / С245 ГОСТ 27772-88* L=300	2	0.25	0.50
10	ГОСТ 19903-74*	Лист 8x150x180 ГОСТ 19903-74* / С245 ГОСТ 27772-88*	2	1.69	3.38
	Фундамент	Бетон С10/12.5	0.20		

1. Даный лист читать совместно с листами АС-.
2. Изготовление конструкций производить в соответствии с требованиями СНиП РК 5.04-23-2002 "Стальные конструкции".
3. Соединение металлических элементов между собой пароизводить ручной электродуговой сваркой эллектродами Э-42 ГОСТ 9467-75*, Н=6мм.
4. Длину сварных швов элементов каркаса принимать по длине контакктных поверхностей стыкуемых элементов. Высоту сварных швов принимать мини- мальной толщине стыкуемых элементов.
5. Защиту металлических изделий от коррозии выполнить маслянными крас- ками после окончания всех сварочных работ.

Изм.	Кол.уч.	Лист	№ док.	Подпись	Дата
ГИП		Атамбаев И.			
Проверил		Карибай М			
Выполнил		Мамбеталиев Е			
Н. контроль		Доспаева Ш.			

69-АС

Капитальный ремонт зданий (2-общежитья, школа, гараж) школы интерната расположенного по адресу: Атырауская область, Махамбетский район, с. Махамбет ул.Тайманов №23

Главный корпус

Стадия	Лист	Листов
РП	31	

Спецификация конструктивных элементов (Ремонтные работы)

ТОО "Корпорация Асыл-Строй" г. Шымкент 2022 г.

Согласовано

Взам. инв. N

Подп. и дата

Инв. N подл.

Копировал

Формат А3

Рама обвязки оконного проема Р-1

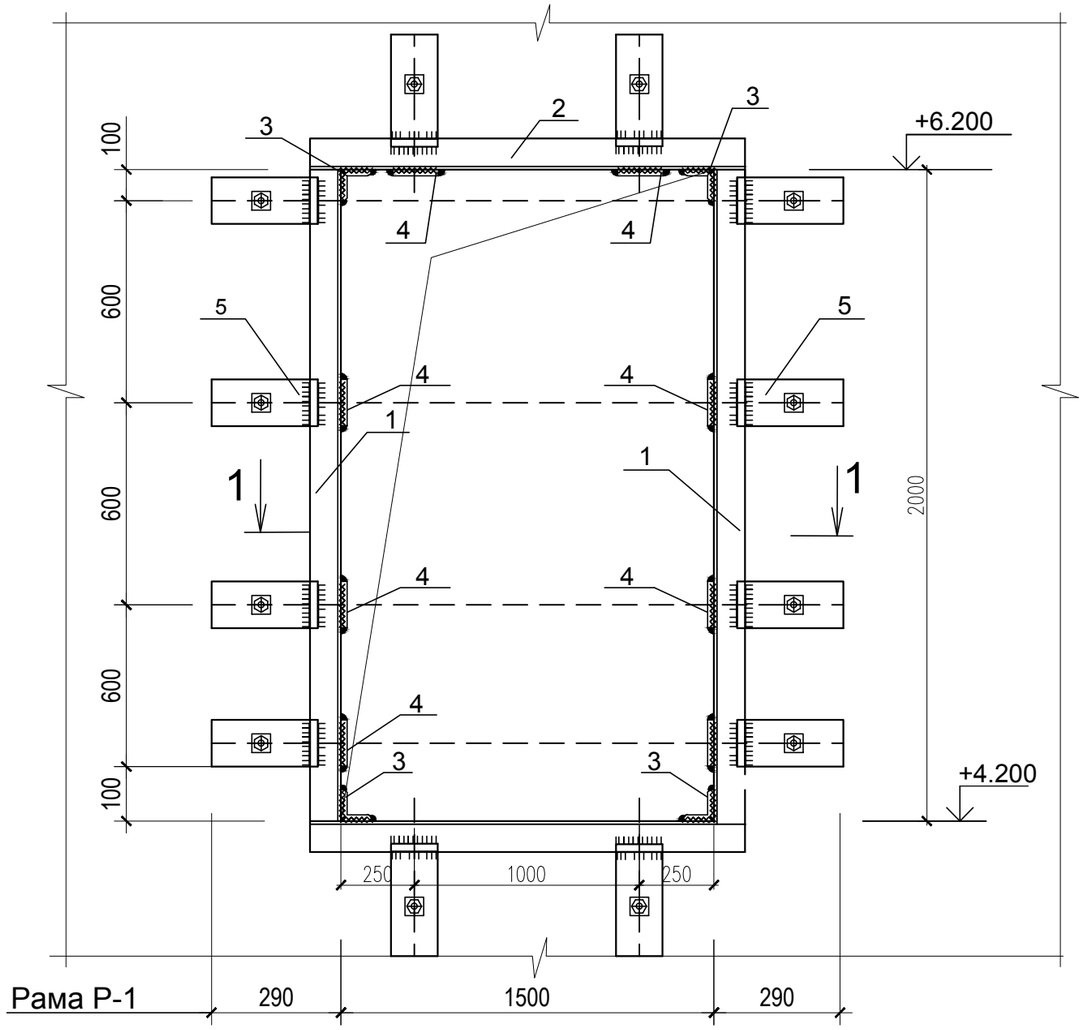

Спецификация элементов рамы Р-1

Марка, поз.	Обозначение	Наименование	Кол. шт.	Масса ед., кг	Приме-чание
		Расход Рамы Р-1	1		расход на 1 проем
1	ГОСТ 8509-93	∟50 x4 L=2000	4	6.10	24.4
2	ГОСТ 8509-93	∟50x4 L=1500	4	4.57	18.28
3	ГОСТ 8509-93	∟75x5 L=250	2	1.45	2.90
4	ГОСТ 19903-2015	-80x8 L=380	12	1.90	22.8
5	ГОСТ 19903-2015	-150x8 L=250	12	0,235	4,70
6	ГОСТ 34028-2016	Ø16 А-240 L=330	10	0,521	5,21
7	ГОСТ 19903-2015	-60x6 L=60	20	0,017	0,34
8	ГОСТ 5915-70	Гайка М16	20		
9	ГОСТ 8478-81	Сетка $\frac{5Вр\text{-}I\text{-}100}{5Вр\text{-}I\text{-}100}$ м2			3,05
		Материалы			
	Штукатурка, толщ.25мм	Цементно-песчаный М150, м3	—	—	0,076

Разрез 1 - 1

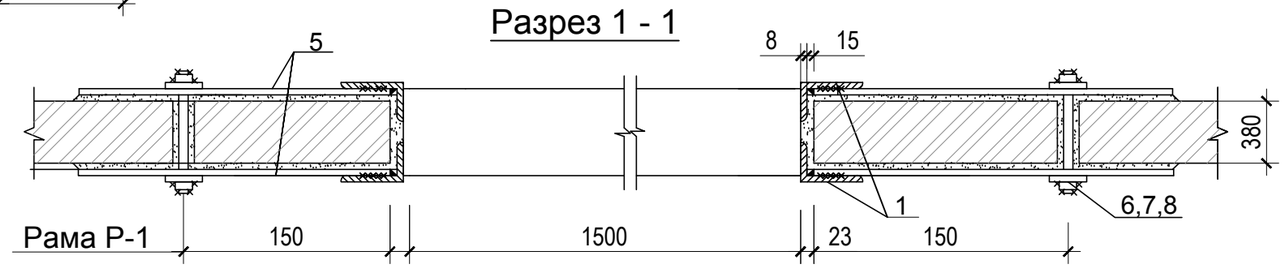

Согласовано:

Взам. инв. №

Подп. и дата

Инв. № подл.

Изм.	Кол.уч.	Лист	№ док.	Подпись	Дата
ГИП		Атамбаев И.			
Проверил		Карибай М			
Выполнил		Мамбеталиев Е			
Н. контроль		Доспаева Ш.			

69-АС

Капитальный ремонт зданий (2-общежитья, школа, гараж) школы интерната расположенного по адресу: Атырауская область, Махамбетский район, с. Махамбет ул.Тайманов №23

Главный корпус

Стадия	Лист	Листов
РП	32	

Рама обвязки оконного проема Р-1

ТОО "Корпорация Асыл-Строй" г. Шымкент 2022 г.

Формат

Крыльца Кр-1 на отм. -0.050

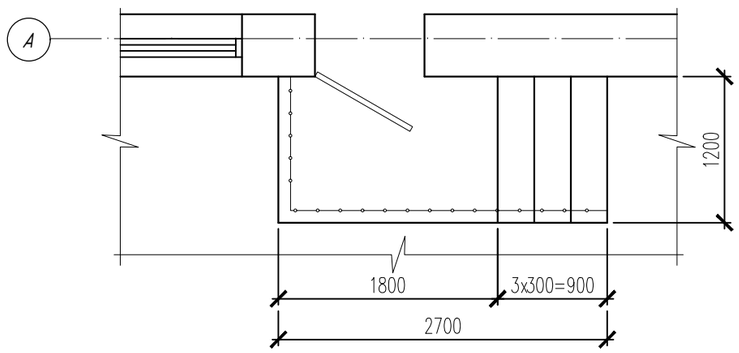

Разрез 1-1

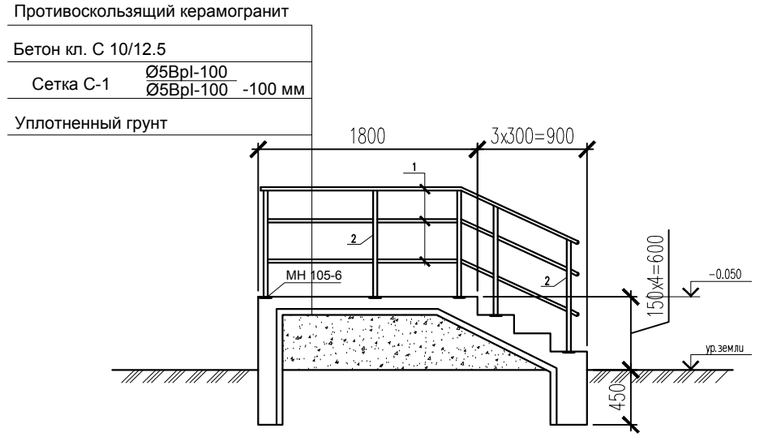

Спецификация материалов

Поз.	Обозначение	Наименование	Кол.	Масса ед.,кг.	Примеч.
Кр-1	см. данный лист	Крыльцо Кр-1 (шт.)	1		
		Крыльцо Кр-1			
С-1	ГОСТ 8478-88	Сетка 5Вр-1 100/100 м2	8.70	2.88	25.056
МН 105-6	Серия1.400-15. в1. 120-05	Закладная деталь МН 105-6 шт.	7		
ОГ-1	см. данный лист	Ограждение ОГ-1 шт.	1	27.34	27.34
	Материалы:	Бетон кл. С 10/12,5 м3	1.50		
		Противоскользящий керамогранит м2	6.50		
		Ограждение ОГ-1		27.34	
1	ГОСТ 103-2006	Полоса 5х20 ГОСТ 103-2006 / С245 ГОСТ 27772-88* м.п.	12	0.785	9.42
2	ГОСТ 8639-82	Труба 40х40х2.5 ГОСТ 8639-82 / С245 ГОСТ 27772-88* L=900	7	2.56	17.92

1. Данный лист смотреть совместно с листом АС-9.

Изм.	Кол.уч.	Лист	№ док.	Подпись	Дата	69-АС		
						Капитальный ремонт зданий (2-общежитья, школа, гараж) школы интерната расположенного по адресу: Атырауская область, Махамбетский район, с. Махамбет ул.Тайманов №23		
						Главный корпус	Стадия	Лист	Листов
							РП	33	
ГИП		Атамбаев И.				Крыльца Кр-1 на отм. -0.050	ТОО "Корпорация Асыл-Строй" г. Шымкент 2022 г.		
Проверил		Карибай М							
Выполнил		Мамбеталиев Е.							
Н. контроль		Доспаева Ш.							

Согласовано:

Взам. инв. №

Подп. и дата

Инв. № подл.

Формат

Крыльца Кр-2 на отм. -0.050

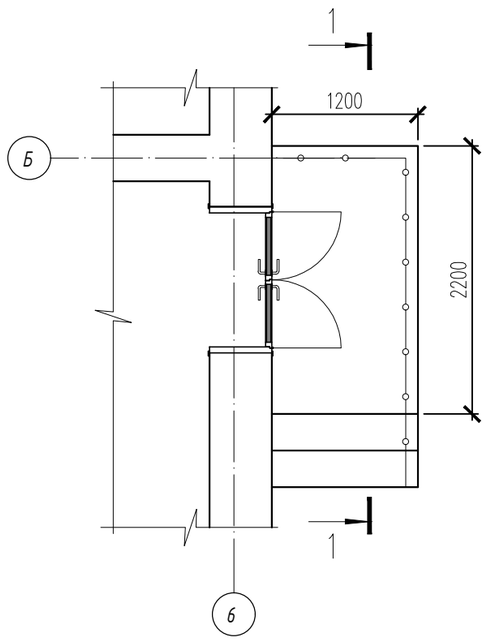

Разрез 1-1

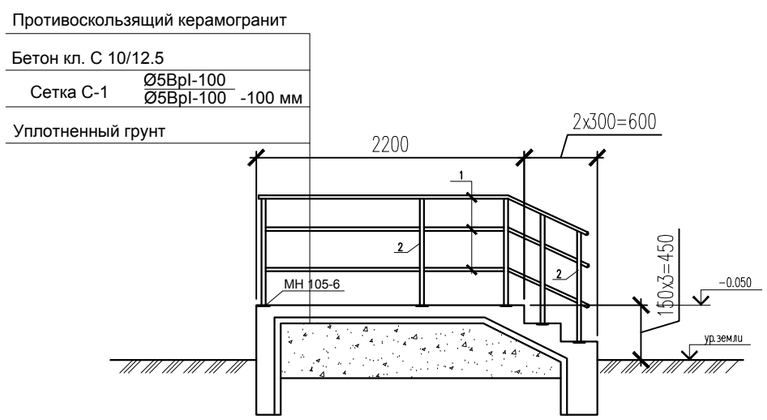

Спецификация материалов

Поз.	Обозначение	Наименование	Кол.	Масса ед.,кг.	Примеч.
Кр-2	см. данный лист	Крыльцо Кр-2 (шт.)	1		
		Крыльцо Кр-2			
С-1	ГОСТ 8478-88	Сетка 5Вр-1 100/100 м2	5.60	2.88	16.128
МН 105-6	Серия1.400-15. в1. 120-05	Закладная деталь МН 105-6 шт.	6		
ОГ-1	см. данный лист	Ограждение ОГ-1 шт.	1	21.25	21.25
	Материалы:	Бетон кл. С 10/12,5 м3	1.30		
		Противоскользящий керамогранит м2	5.0		
		Ограждение ОГ-1		21.25	
1	ГОСТ 103-2006	Полоса 5x20 ГОСТ 103-2006 / С245 ГОСТ 27772-88* м.п.	7.5	0.785	5.89
2	ГОСТ 8639-82	Труба 40x40x2.5 ГОСТ 8639-82 / С245 ГОСТ 27772-88* L=900	6	2.56	15.36

1. Данный лист смотреть совместно с листом АС-9.

Изм.	Кол.уч.	Лист	№ док.	Подпись	Дата	69-АС			
						Капитальный ремонт зданий (2-общежитья, школа, гараж) школы интерната расположенного по адресу: Атырауская область, Махамбетский район, с. Махамбет ул.Тайманов №23			
						Главный корпус	Стадия	Лист	Листов
							РП	34	
ГИП		Атамбаев И.				Крыльца Кр-2 на отм. -0.050	ТОО "Корпорация Асыл-Строй" г. Шымкент 2022 г.		
Проверил		Карибай М							
Выполнил		Мамбеталиев Е.							
Н. контроль		Доспаева Ш.							

Согласовано:

Взам. инв. №

Подп. и дата

Инв. № подл.

Формат

Крыльца Кр-3 на отм. -0.050

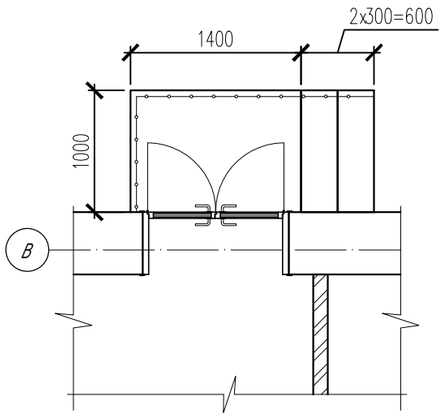

Разрез 1-1

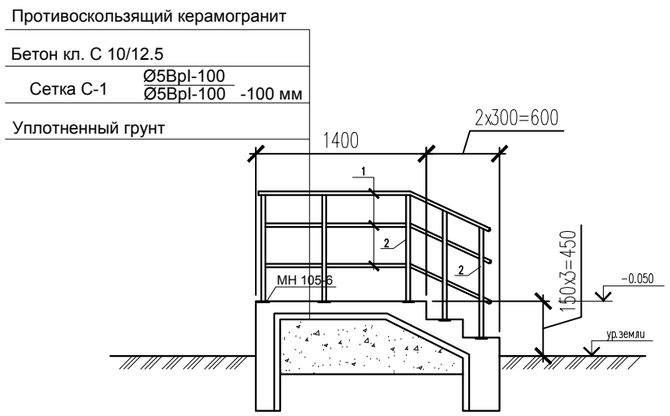

Спецификация материалов

Поз.	Обозначение	Наименование	Кол.	Масса ед.,кг.	Примеч.
Кр-3	см. данный лист	Крыльцо Кр-3 (шт.)	1		
		Крыльцо Кр-3			
С-1	ГОСТ 8478-88	Сетка 5Вр-1 100/100 м2	4.20	2.88	12.09
МН 105-6	Серия1.400-15. в1. 120-05	Закладная деталь МН 105-6 шт.	6		
ОГ-1	см. данный лист	Ограждение ОГ-1 шт.	1	20.54	20.54
	Материалы:	Бетон кл. С 10/12,5 м3	1.30		
		Противоскользящий керамогранит м2	5.0		
		Ограждение ОГ-1		20.54	
1	ГОСТ 103-2006	Полоса $\frac{\text{5x20 ГОСТ 103-2006}}{\text{С245 ГОСТ 27772-88*}}$ м.п.	6.6	0.785	5.18
2	ГОСТ 8639-82	Труба $\frac{\text{40x40x2.5 ГОСТ 8639-82}}{\text{С245 ГОСТ 27772-88*}}$ L=900	6	2.56	15.36

1. Данный лист смотреть совместно с листом АС-9.

Согласовано:

Взам. инв. №

Подп. и дата

Инв. № подл.

Изм.	Кол.уч.	Лист	№ док.	Подпись	Дата	69-АС			
						Капитальный ремонт зданий (2-общежитья, школа, гараж) школы интерната расположенного по адресу: Атырауская область, Махамбетский район, с. Махамбет ул.Тайманов №23			
						Главный корпус	Стадия	Лист	Листов
							РП	35	
ГИП		Атамбаев И.				Крыльца Кр-3 на отм. -0.050	ТОО "Корпорация Асыл-Строй" г. Шымкент 2022 г.		
Проверил		Карибай М							
Выполнил		Мамбеталиев Е.							
Н. контроль		Доспаева Ш.							

Формат

Ограждение ОГ-1

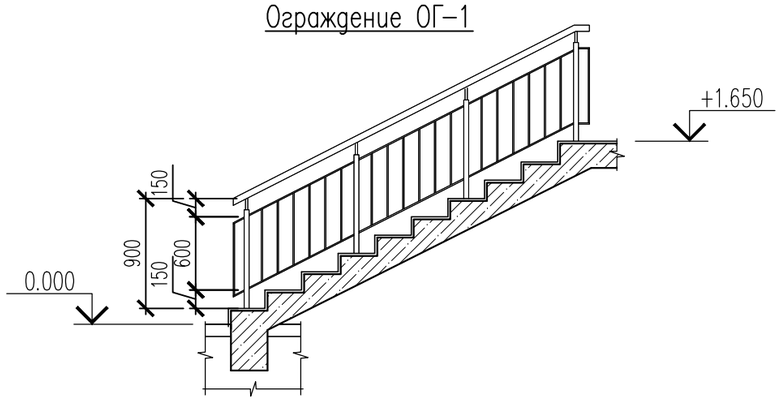

Ограждение ОГ-2

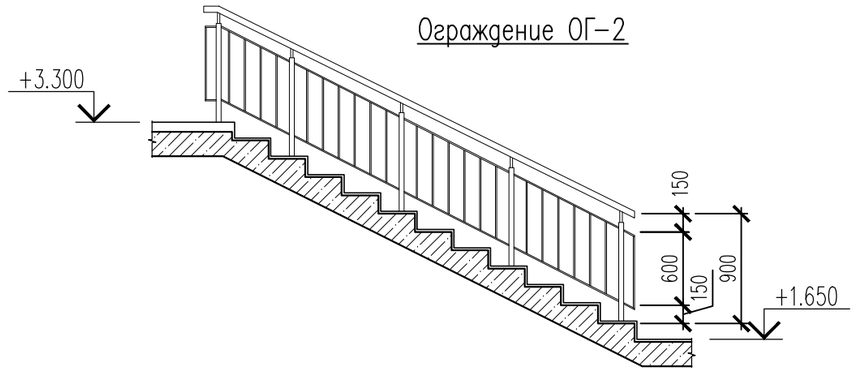

Узел А

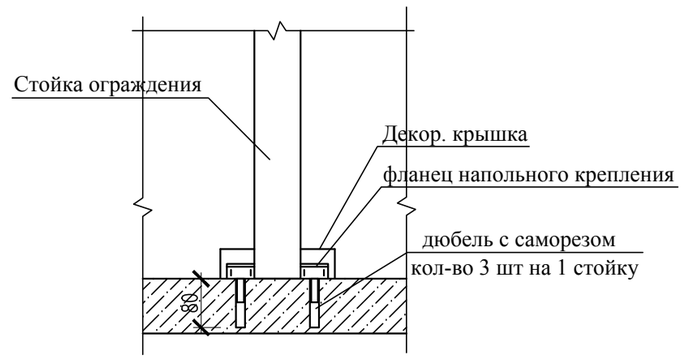

Примечание:
Крепление ограждения к полу осуществляется путем крепления вертикальных стоек к полу. Каждая стойка крепится 4-мя саморезами (d=10мм, L=80мм) расположенными согласно отверстиям на фланце напольного крепления. Через установочные отверстия на фланце напольного крепления проводится разметка в полу для сверления отверстий. В отверстия вгоняются дюбеля. прикручивается вертикальная стойка к полу. Место крепления фланца к полу скрывается декоративной крышкой.

1. Данный лист см. совместно с листами АС-##.

Спецификация конструктивных элементов на ограждения

N п.п.	Обозначение	Наименование	Кол.	Масса ед., кг.	Примеч.
ОГ-1	Серия 1.56.2-2	Ограждение ОГ-1	2	39.27	78.54
ОГ-2	Серия 1.56.2-2	Ограждение ОГ-2	2	39.27	78.54

Согласовано

Взам. инв. N

Подп. и дата

Инв. N подл.

Изм.	Кол.уч.	Лист	№ док.	Подпись	Дата	69-АС		
						Капитальный ремонт зданий (2-общежитья, школа, гараж) школы интерната расположенного по адресу: Атырауская область, Махамбетский район, с. Махамбет ул.Тайманов №23		
ГИП	Атамбаев И.					Главный корпус	Стадия: РП	Лист: 36 / Листов:
Проверил	Карибай М					Спецификация конструктивных элементов на ограждения	ТОО "Корпорация Асыл-Строй" г. Шымкент 2022 г.	
Выполнил	Мамбеталиев Е							
Н. контроль	Доспаева Ш.							

Копировал Формат А3

Ведомость объемов работ (ремонтные работы)

№ п / п	Обозна-чение	Наименование работ	Ед. изм.	1- этаж	2- этаж	чердак	Кол-во Всего	Примеч.
1		Ведомость отделки помещений	м2	---	---	---	---	см.л. АС-19
2		Устройство дверных, оконных блоков	шт	---	---	---	---	см.л. АС-20
3		Устройство полов	м2	---	---	---	---	см.л. АС-17,18
5		Обшивка наружных стен металлосайдингом Lбрус	м2	---	---	---	---	см.л. АС-24
6		Вентилируемый фасад металлические кассеты	м2	---	---	---	---	см.л. АС-12
7		Устройство асфальтобетонной отмостки, шириной - 1000мм	м2	---	---	---	115	
8		Устройство металлочерепица "Монтеррей"	м2	---	---	---	---	см.л. АС-24
9								
10								

ДЕТАЛЬ УСТРОЙСТВА ОТМОСТКИ

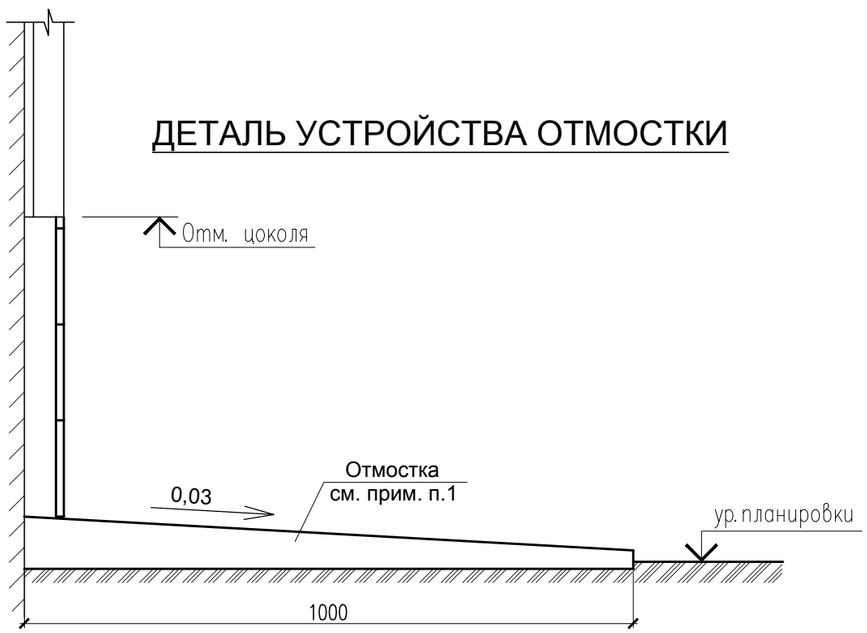

Согласовано:

Взам. инв. №

Подп. и дата

Инв. № подл.

Изм.	Кол.уч.	Лист	№ док.	Подпись	Дата
ГИП		Атамбаев И.			
Проверил		Карибай М			
Выполнил		Мамбеталиев Е.			
Н. контроль		Доспаева Ш.			

69-АС

Капитальный ремонт зданий (2-общежитья, школа, гараж) школы интерната расположенного по адресу: Атырауская область, Махамбетский район, с. Махамбет ул.Тайманов №23

Главный корпус

Стадия	Лист	Листов
РП	37	

Ведомость объемов работ (ремонтные работы)

ТОО "Корпорация Асыл-Строй" г. Шымкент 2022 г.

Формат

План первого этажа

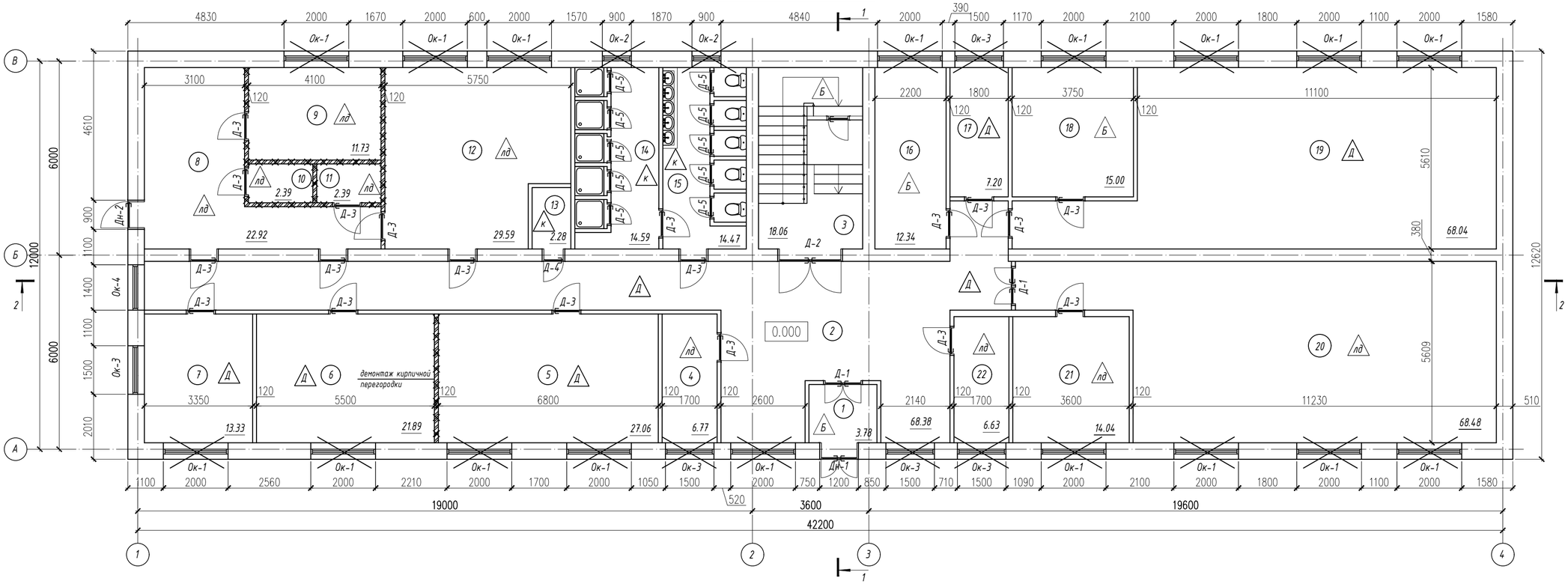

Экспликация помещений

Номер помещения	Наименование	Площадь м²	Кат. помещения
1	Тамбур	3.78	
2	Коридор	68.38	
3	Лестничная площадка	18.06	
4	Кабинет вахты	6.77	
5	Игравая	27.06	
6	Склад	21.89	
7	Склад	13.33	
8	Холл	22.92	
9	Склад	11.73	
10	Склад	2.39	
11	Склад	2.39	
12	Склад	29.59	
13	Хранилище хлора	2.28	
14	Душевая	14.59	
15	Санузел	14.47	
16	Склад	12.34	
17	Комната няни	7.20	
18	Комната кастелянши	15.00	
19	Комната кастелянши	68.04	
20	Спальня	68.48	
21	Раздевалка	14.04	
22	Тепловой пункт	6.63	
	Всего:	451.36	

Условные обозначения:

1 -Наименование помещения

-Демонтируемые дверные блоки

-Демонтируемые оконные блоки

-Тип пола

Д-1 -Тип дверей

Ок-1 -Тип окна

-Стена кирпичная

-Перегородки кирпичная

-Демонтируемые Крыльцо Кр-1

1. Общие данные смотри лист АС-40.

Изм.	Кол.уч.	Лист	№ док.	Подпись	Дата	69-АС		
						Капитальный ремонт зданий (2-общежитья, школа, гараж) школы интерната расположенного по адресу: Атырауская область, Махамбетский район, с. Махамбет ул.Тайманов №23		
						Общежитие для мальчиков	Стадия: РП	Лист: 38 / Листов:
ГИП		Атамбаев И.				План первого этажа (демонтажные работы)	ТОО "Корпорация Асыл-Строй" г. Шымкент 2022 г.	
Проверил		Карибай М						
Выполнил		Мамбеталиев Е						
Н. контроль		Доспаева Ш.						

Согласовано:

Взам. инв. №

Подпись и дата

Инв. № подл.

Формат А2

План второго этажа

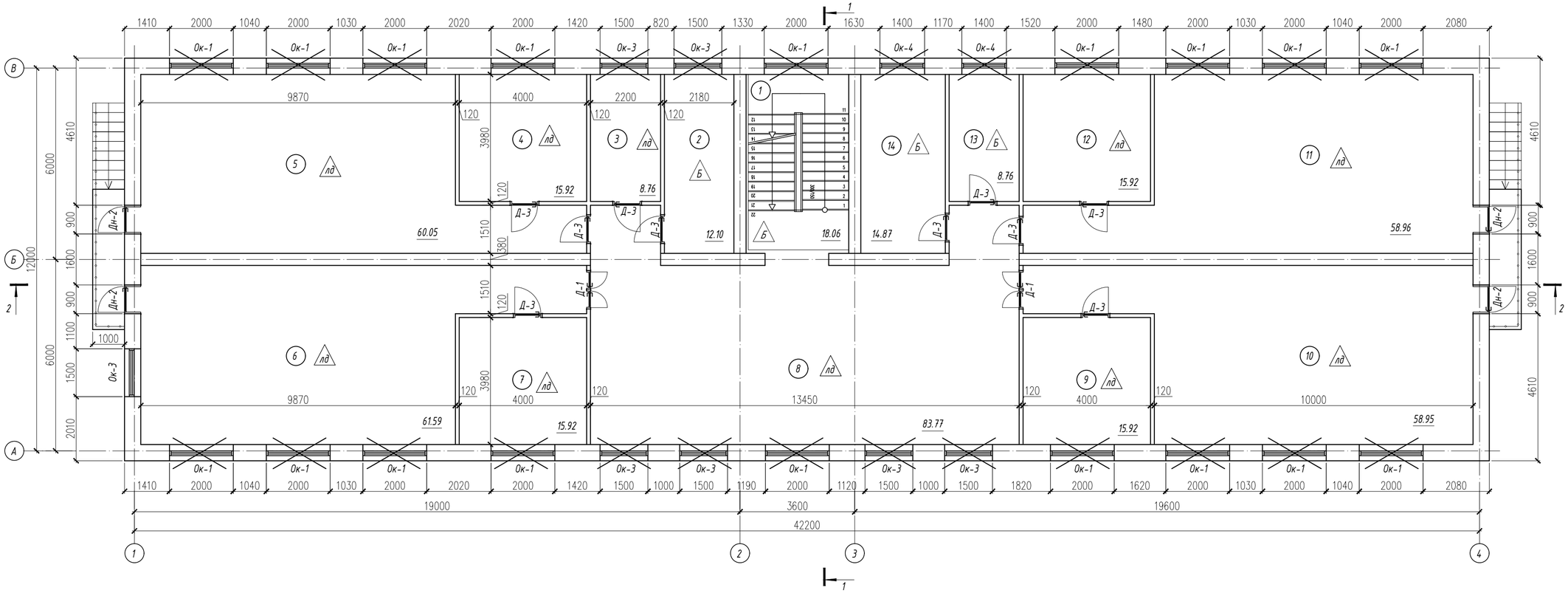

Экспликация помещений

Номер помещения	Наименование	Площадь м²	Кат. помещения
1	Лестничная площадка	18.06	
2	Склад	12.10	
3	Склад	8.76	
4	Раздевалка	15.92	
5	Спальня	60.05	
6	Спальня	61.59	
7	Раздевалка	15.92	
8	Холл	83.77	
9	Раздевалка	15.92	
10	Спальня	58.95	
11	Спальня	58.96	
12	Раздевалка	15.92	
13	Склад	8.76	
14	Склад	14.87	
	Всего:	449.55	

Условные обозначения:

- 1 – Наименование помещения
- Демонтируемые дверные блоки
- Демонтируемые оконные блоки
- Тип пола
- Д-1 – Тип дверей
- Ок-1 – Тип окна
- Стена кирпичная
- Перегородки кирпичная
- Демонтируемые Крыльцо Кр-1

1. Общие данные смотри лист АС-40.

Изм.	Кол.уч.	Лист	№ док.	Подпись	Дата
ГИП		Атамбаев И.			
Проверил		Карибай М			
Выполнил		Мамбеталиев Е.			
Н. контроль		Доспаева Ш.			

69-АС

Капитальный ремонт зданий (2-общежитья, школа, гараж) школы интерната расположенного по адресу: Атырауская область, Махамбетский район, с. Махамбет ул.Тайманов №23

Общежитие для мальчиков

Стадия	Лист	Листов
РП	39	

План второго этажа (демонтажные работы)

ТОО "Корпорация Асыл-Строй" г. Шымкент 2022 г.

Согласовано:

Взам. инв. №

Подпись и дата

Инв. № подл.

Формат А2

Разрез 2-2

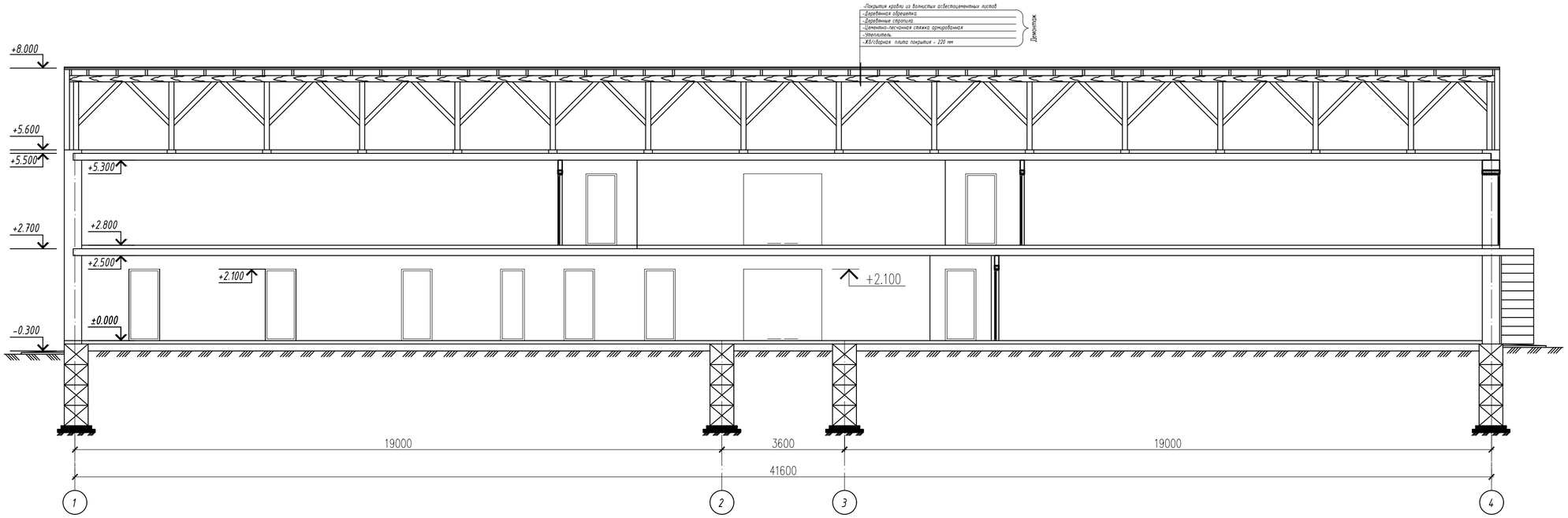

Разрез 1-1

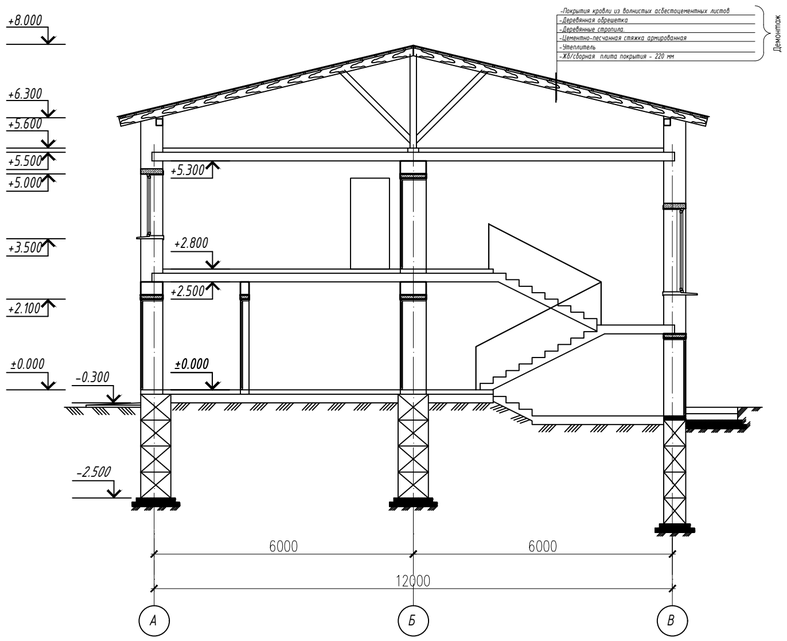

1. Общие данные смотри лист АС-38,39.

						69-АС		
Изм.	Кол.уч.	Лист	№ док.	Подпись	Дата	Капитальный ремонт зданий (2-общежитья, школа, гараж) школы интерната расположенного по адресу: Атырауская область, Махамбетский район, с. Махамбет ул.Тайманов №23		
						Общежитие для мальчиков	Стадия	Лист	Листов
							РП	40	
ГИП		Атамбаев И.				Разрез 1-1, Разрез 2-2 (демонтажные работы)	ТОО "Корпорация Асыл-Строй" г. Шымкент 2022 г.		
Проверил		Карибай М							
Выполнил		Мамбеталиев Е							
Н. контроль		Доспаева Ш.							

Согласовано:

Взам. инв. №

Подпись и дата

Инв. № подл.

Формат А2

Фасад 1 - 4

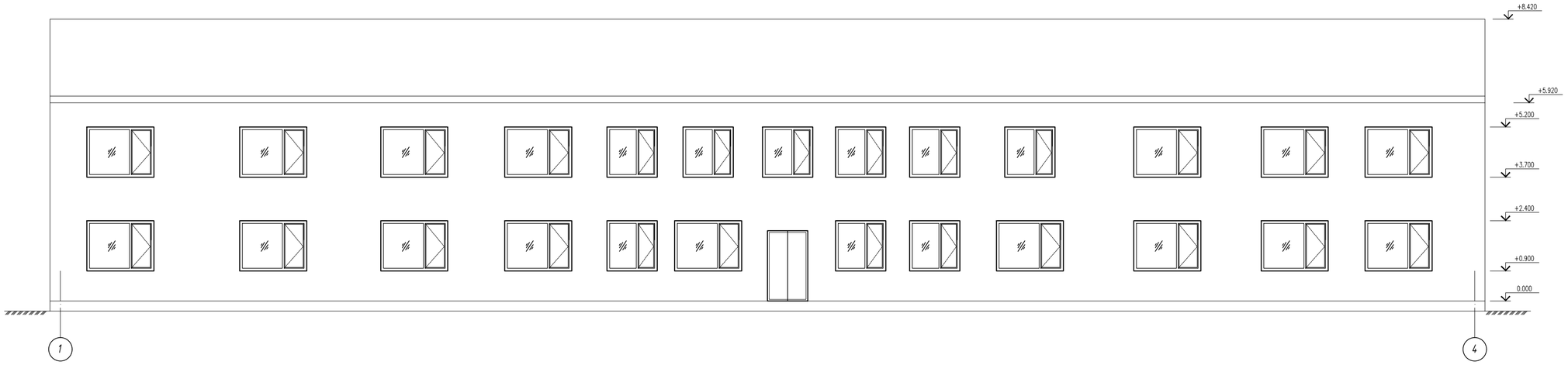

Фасад 4 - 1

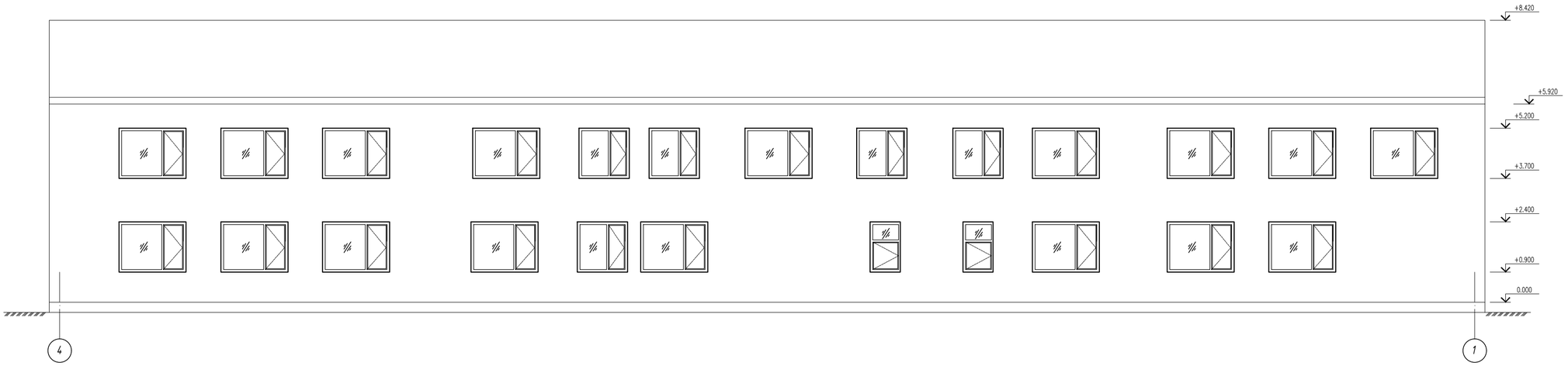

Фасад А - В

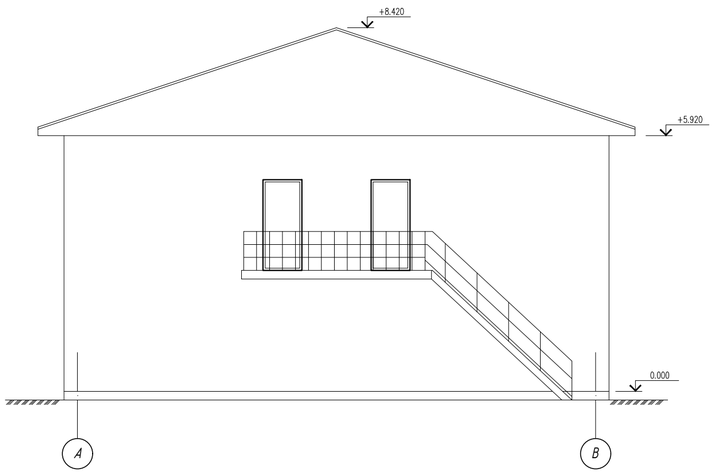

Фасад В - А

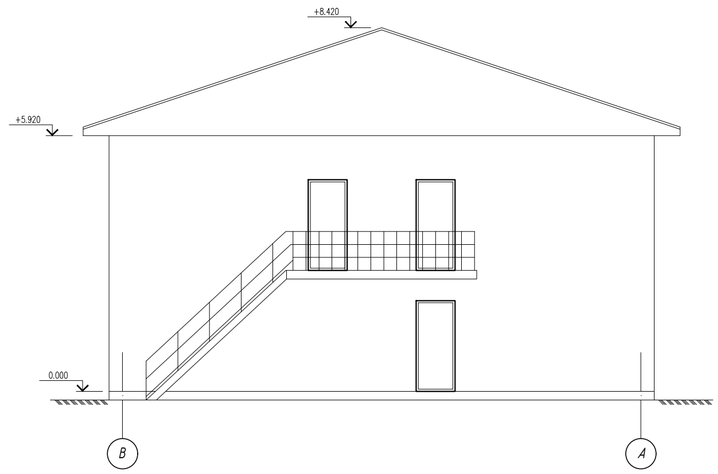

Примечания:

1. Общие данные смотри лист АС-38,39.

						69-АС		
						Капитальный ремонт зданий (2-общежитья, школа, гараж) школы интерната расположенного по адресу: Атырауская область, Махамбетский район, с. Махамбет ул.Тайманов №23		
Изм.	Кол.уч.	Лист	№ док.	Подпись	Дата			
						Общежитие для мальчиков	Стадия	Лист	Листов
							РП	41	
ГИП		Атамбаев И.				Фасад 1 - 4, Фасад 4 - 1, Фасад А - В, Фасад В - А (Ремонтные работы)	ТОО "Корпорация Асыл-Строй" г. Шымкент 2022 г.	
Проверил		Карибай М						
Выполнил		Мамбеталиев Е						
Н. контроль		Доспаева Ш.						

Формат А2

План кровли

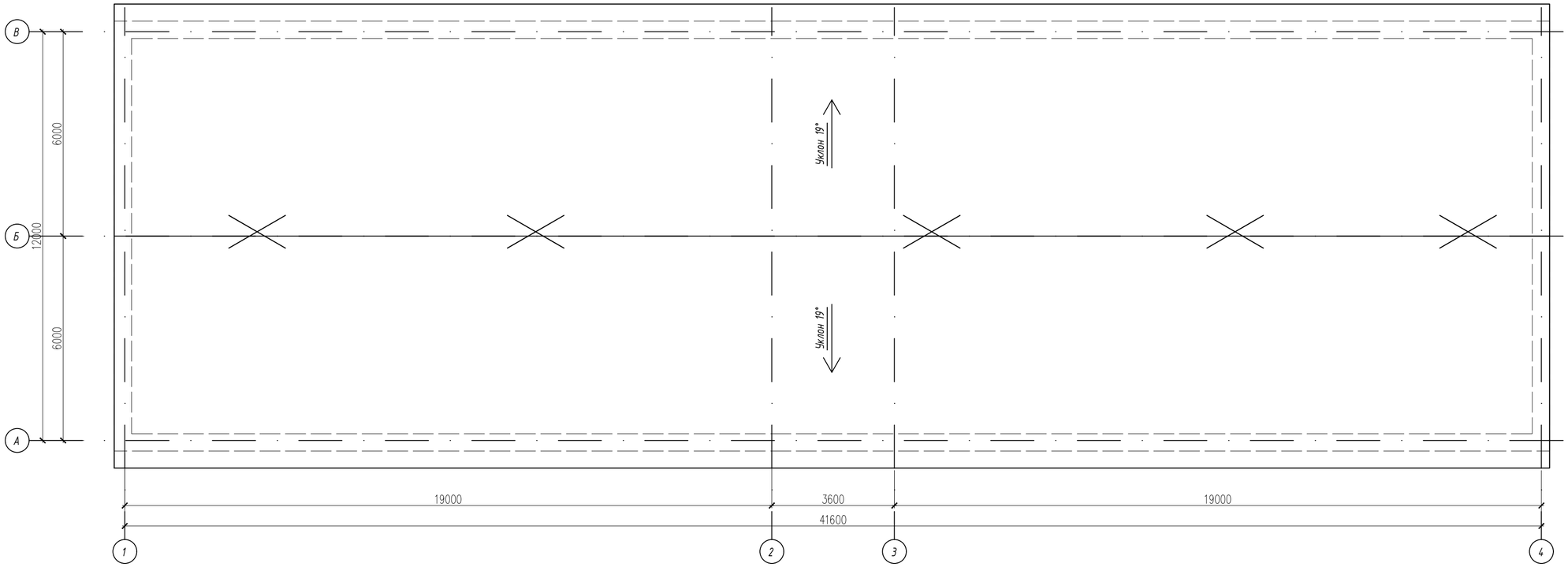

Ведомость демонтажных работ крыши

№ п/п	Наименование работ	Ед. изм.	Кол. шт. м2.	Примечание
1	Демонтаж покрытия кровли из волнистых асбестоцементных листов	м2	685,0	
2	Демонтаж цементно песчаной стяжки толщ. 30 мм	м2	484.07	
3	Утеплитель	м2	484.07	
4	Демонтаж деревянной обрешетки	м2	585.0	
5	Демонтаж деревянных конструкций кровли (стропила, стойки, подкосы, мауэрлат)	м2	585.0	

Согласовано:

Взам. инв. №

Подпись и дата

Инв. № подл.

Изм.	Кол.уч.	Лист	№ док.	Подпись	Дата
ГИП		Атамбаев И.			
Проверил		Карибай М			
Выполнил		Мамбеталиев Е			
Н. контроль		Доспаева Ш.			

69-АС

Капитальный ремонт зданий (2-общежитья, школа, гараж) школы интерната расположенного по адресу: Атырауская область, Махамбетский район, с. Махамбет ул.Тайманов №23

Общежитие для мальчиков

Стадия	Лист	Листов
РП	42	

План кровли (демонтажные работы)

ТОО "Корпорация Асыл-Строй" г. Шымкент 2022 г.

Формат А2

Экспликация полов 1-го этажа

№ помещен.	Тип пола	Схема пола или тип пола по серии	Данные элементы пола (наименование, толщина,основание и др.) мм	Площадь м2 / Периметр пог.м.
1,3,16,18	Б	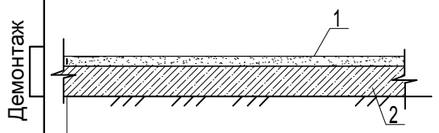	Бетонные из бетона Подстилающий слой: бетон Существующие конструкции	Демонтаж 49.18
4,9,10,11,12 20,21,22	лд	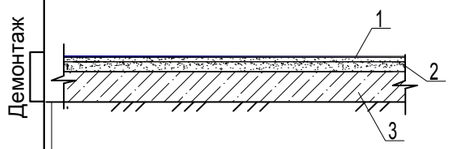	Линолеум на теплоизолирующей подоснове Прослойка из клеящей мастики Подстилающий слой: бетон Существующие конструкции	Демонтаж 164.94
			Демонтаж плинтусов из ПВХ	143.58
13,14,15	К	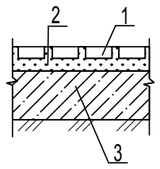	1. Покрытие пола - керамические плитки ГОСТ 6787-89 -11мм (демонтаж 100%) 2. Стяжка из цемнтно-песчаного р-ра М150 толщиной 20 мм (демонтаж 100%) 3. Существующие конструкции	31.34
			Демонтаж керамогранитных плинтусов	35.6
2,5,6,7,17,19	Д	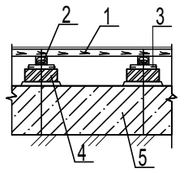	1. Покрытие пола-доски ДП-35 (дем.100%) 2. Лага 100х50, пролет лаг 500мм (дем100%) 3. Прокладки из доски 150х25х200 по 2 слоям пергамина (дем.100%.) 4. Кирпичный столбик 250х75х250 на цементно-песчаном растворе М25 дем.100%) 5. Существующие конструкции	205.90
			Демонтаж деревянных плинтусов п.м.	162.86

Экспликация полов 2-го этажа

№ помещен.	Тип пола	Схема пола или тип пола по серии	Данные элементы пола (наименование, толщина,основание и др.) мм	Площадь м2 / Периметр пог.м.
3,4,5,6,7,8,9 10,11,12	лд	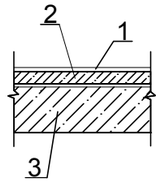	1. Линолеум - многослойный-5мм (дем.100%) 2. Стяжка из цемнтно-песчаного р-ра М150 толщиной 20 мм (демонтаж 100%) 3.Существующие конструкции	395.76
			Демонтаж деревянных плинтусов п.м.	261.8
1,2,13,14	Б	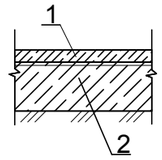	1. Стяжка из цемнтно-песчаного р-ра М150 толщиной 30 мм (демонтаж 100%) 2. Существующие конструкции	53.79

1. Общие данные смотри лист АС-38,39.

Изм.	Кол.уч.	Лист	№ док.	Подпись	Дата	69-АС		
						Капитальный ремонт зданий (2-общежитья, школа, гараж) школы интерната расположенного по адресу: Атырауская область, Махамбетский район, с. Махамбет ул.Тайманов №23		
						Общежитие для мальчиков	Стадия	Лист	Листов
							РП	43	
ГИП		Атамбаев И.				Экспликация полов 1-го этажа (Демонтажные работы)	ТОО "Корпорация Асыл-Строй" г. Шымкент 2022 г.	
Проверил		Карибай М						
Выполнил		Мамбеталиев Е.						
Н. контроль		Доспаева Ш.						

Согласовано

Взам. инв. N

Подп. и дата

Инв. N подл.

Копировал Формат А3

Ведомость элементов заполнения оконных и дверных блоков

Марка поз.	Обозначение	Наименование	Кол-во шт			Примеч.
			1-эт.	2-эт.	Всего	
Дн-1		Демонтаж наружных дверных блоков ДГ 1200-2100(h)	1	-	1	Демонтаж
Дн-2		Демонтаж наружных дверных блоков ДГ 900-2100(h)	1	4	5	Демонтаж
		Внутренние дверные блоки				
Д1		Деревянные дверные блоки 1200x2100 (h)	2	2	4	Демонтаж
Д2		Деревянные дверные блоки 2000x2100 (h)	1	-	1	Демонтаж
Д3		Деревянные дверные блоки 900x2100 (h)	19	10	29	Демонтаж
Д4		Деревянные дверные блоки 700x2100(h)	1	-	1	Демонтаж
Д5		Деревянные дверные блоки 700x1500 (h)	10	-	10	Демонтаж
		Оконные блоки				
ОК-1		Оконные блоки из ПВХ 2000x1500(h)	17	18	35	Демонтаж
ОК-2		Оконные блоки из ПВХ 900x1500(h)	2	-	2	Демонтаж
ОК-3		Оконные блоки из ПВХ 1500x1500(h)	5	7	12	Демонтаж
ОК-4		Оконные блоки из ПВХ 1400x1500(h)	1	-	1	Демонтаж

1. Общие данные смотри лист АС-38,39.

Согласовано

Взам. инв. N

Подп. и дата

Инв. N подл.

						69-АС
Изм.	Кол.уч.	Лист	№ док.	Подпись	Дата	Капитальный ремонт зданий (2-общежитья, школа, гараж) школы интерната расположенного по адресу: Атырауская область, Махамбетский район, с. Махамбет ул.Тайманов №23
ГИП	Атамбаев И.					Общежитие для мальчиков — Стадия: РП; Лист: 44; Листов:
Проверил	Карибай М					Ведомость элементов заполнения оконных и дверных блоков (Демонтажные работы)
Выполнил	Мамбеталиев Е.					ТОО "Корпорация Асыл-Строй" г. Шымкент 2022 г.
Н. контроль	Доспаева Ш.					

Копировал Формат А3

Ведомость демонтажных работ

№ п/п	Обозначение № помещений.	Наименование работ	Ед. изм.	1- этаж	2- этаж	чердак	Всего	Примеч.
1		Зачистка потолков от набелов	м²	451.36	449.55	-	900.91	
2		Отбивка штукатурки внутренние стены и перегородки	м²	654.45	489.43	-	1143.88	
3		Зачистка от набелов внутренние стены и перегородки	м²	272.91	216.45	-	489.36	
4		Демонтаж внутренние и наружние ограждения лестницы	кг	-	300 кг	-	300 кг	
5		Демонтаж оконных и дверных блоков	шт	-	-	-	-	см.АС-44
6		Демонтаж деревянные конструкции кровли	м²	-	-	-	-	см.АС-42
7		Демонтаж покрытия кровли из волнистых асбестоцементных листов	м²	-	-	-	-	см.АС-42
8		Демонтаж перегородки из кирпича	м²	50.0	-	-	50.0	
9		Демонтаж наружных дверных блоков	шт.	-	-	-	-	см.АС-44
10		Демонтаж внутренние дверные блоки	шт.	-	-	-	-	см.АС-44
11		Демонтаж оконных блоков	шт.	-	-	-	-	см.АС-44
12		Отбивка штукатурки наружных стен фасада	м2	518	-	-	518	см.АС-44

1. Общие данные смотри лист АС-38,39.

Согласовано

Взам. инв. N

Подп. и дата

Инв. N подл.

Изм.	Кол.уч.	Лист	№ док.	Подпись	Дата	69-АС		
						Капитальный ремонт зданий (2-общежитья, школа, гараж) школы интерната расположенного по адресу: Атырауская область, Махамбетский район, с. Махамбет ул.Тайманов №23		
						Общежитие для мальчиков	Стадия	Лист	Листов
ГИП		Атамбаев И.					РП	45	
Проверил		Карибай М				Ведомость элементов заполнения оконных и дверных блоков (Демонтажные работы)	ТОО "Корпорация Асыл-Строй" г. Шымкент 2022 г.		
Выполнил		Мамбеталиев Е.							
Н. контроль		Доспаева Ш.							

Копировал Формат А3

План первого этажа

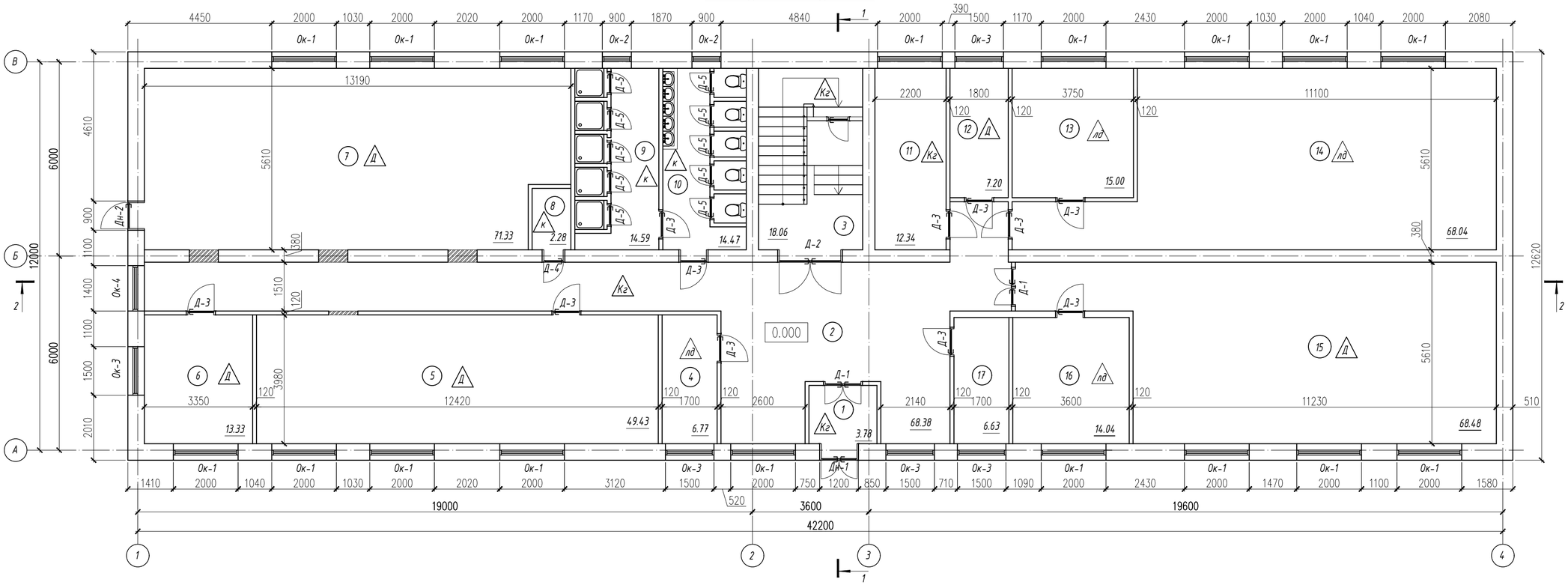

Экспликация помещений

Номер помещения	Наименование	Площадь м²	Кат. помещения
1	Тамбур	14.00	
2	Коридор	16.10	
3	Лестничная площадка	64.11	
4	Кабинет вахты	52.65	
5	Игровая	49.43	
6	Склад	52.89	
7	Игровая	71.33	
8	Хранилище хлора	16.83	
9	Душевая	14.59	
10	Санузел	14.47	
11	Склад	12.34	
12	Комната няни	7.20	
13	Комната кастелянши	15.00	
14	Комната кастелянши	68.04	
15	Спальня	68.48	
16	Раздевалка	14.04	
17	Тепловой пункт	6.63	
	Всего:	558.13	

Условные обозначения

- Заложить существующий дверной проем
- Пробить витражный проем
- Вновь возводимая кирпичная перегородка
- Покрытие пола

Примечания:

1. Общие данные смотри лист АС-48,49.

						69-АС
Изм.	Кол.уч.	Лист	№ док.	Подпись	Дата	Капитальный ремонт зданий (2-общежитья, школа, гараж) школы интерната расположенного по адресу: Атырауская область, Махамбетский район, с. Махамбет ул.Тайманов №23
ГИП	Атамбаев И.					Общежитие для мальчиков — Стадия: РП; Лист: 46; Листов:
Проверил	Карибай М					План первого этажа (Ремонтные работы) — ТОО "Корпорация Асыл-Строй" г. Шымкент 2022 г.
Выполнил	Мамбеталиев Е					
Н. контроль	Доспаева Ш.					

Согласовано:

Взам. инв. №

Подпись и дата

Инв. № подл.

Формат А2

План второго этажа

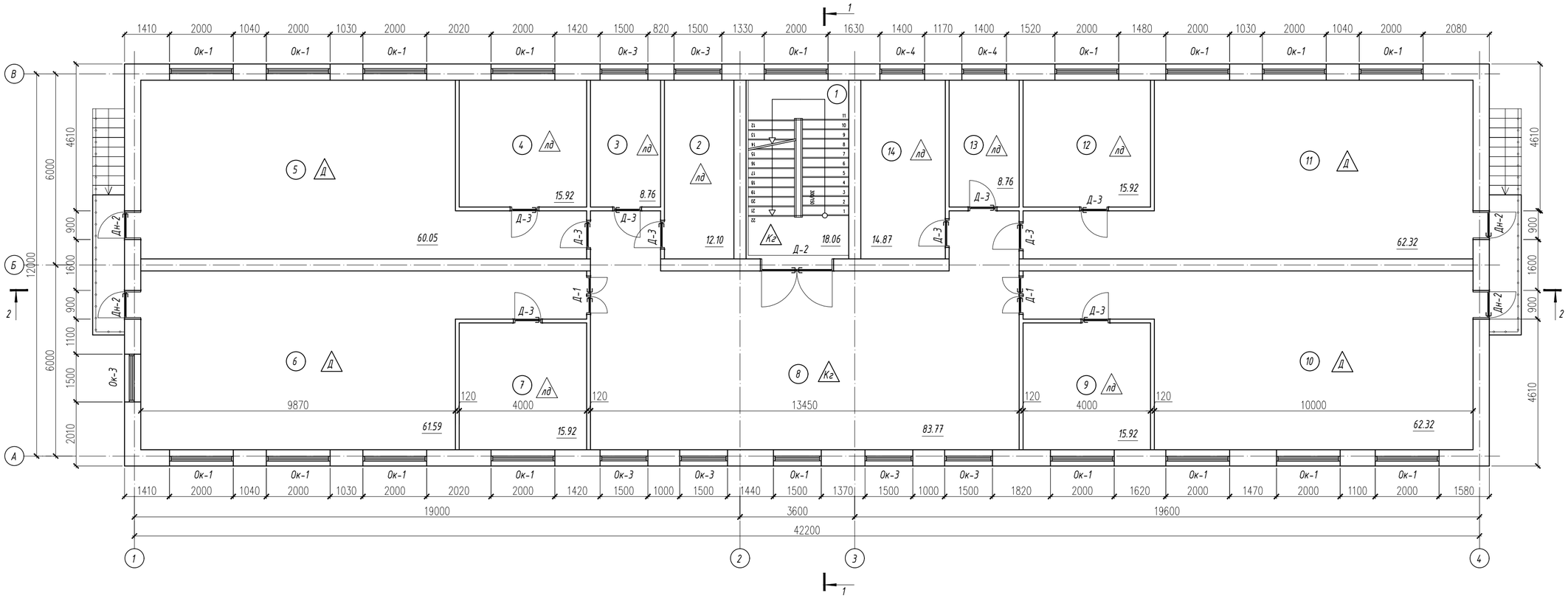

Экспликация помещений

Номер помещения	Наименование	Площадь м²	Кат. помещения
1	Лестничная площадка	18.06	
2	Склад	12.10	
3	Склад	8.76	
4	Раздевалка	15.92	
5	Спальня	60.05	
6	Спальня	61.59	
7	Раздевалка	15.92	
8	Холл	83.77	
9	Раздевалка	15.92	
10	Спальня	62.32	
11	Спальня	62.32	
12	Раздевалка	15.92	
13	Склад	8.76	
14	Склад	14.87	
	Всего:	456.28	

Согласовано:

Взам. инв. №

Подпись и дата

Инв. № подл.

Примечания:

1. Общие данные смотри лист АС-48,49.

Изм.	Кол.уч.	Лист	№ док.	Подпись	Дата	69-АС		
						Капитальный ремонт зданий (2-общежитья, школа, гараж) школы интерната расположенного по адресу: Атырауская область, Махамбетский район, с. Махамбет ул.Тайманов №23		
						Общежитие для мальчиков	Стадия: РП	Лист: 47 / Листов:
ГИП		Атамбаев И.				План второго этажа (Ремонтные работы)	ТОО "Корпорация Асыл-Строй" г. Шымкент 2022 г.	
Проверил		Карибай М						
Выполнил		Мамбеталиев Е.						
Н. контроль		Доспаева Ш.						

Формат А2

Разрез 2-2

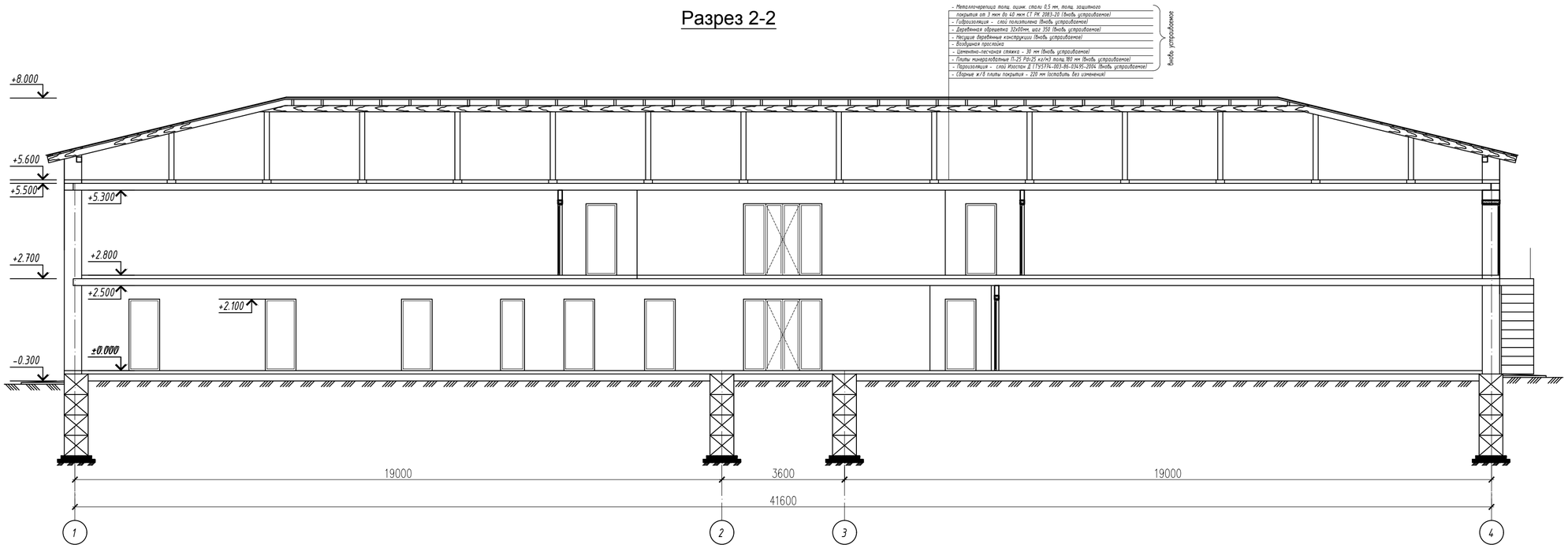

Разрез 1-1

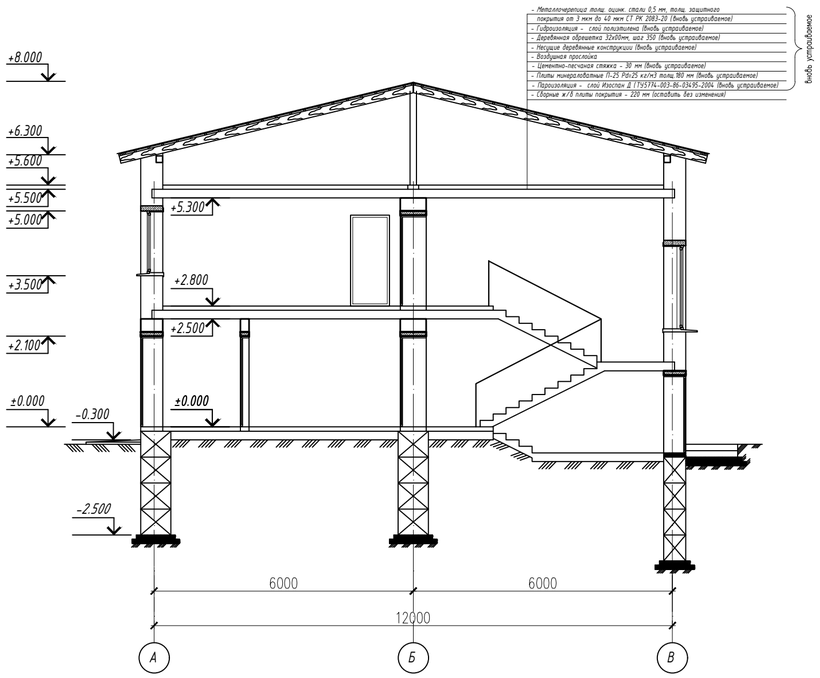

Примечания:

1. Общие данные смотри лист АС-46,47.

						69-АС		
Изм.	Кол.уч.	Лист	№ док.	Подпись	Дата	Капитальный ремонт зданий (2-общежитья, школа, гараж) школы интерната расположенного по адресу: Атырауская область, Махамбетский район, с. Махамбет ул.Гайманов №23		
						Общежитие для мальчиков	Стадия	Лист	Листов
							РП	48	
ГИП		Атамбаев И.				Разрез 1-1, Разрез 2-2 (Ремонтные работы)	ТОО "Корпорация Асыл-Строй" г. Шымкент 2022 г.		
Проверил		Карибай М							
Выполнил		Мамбеталиев Е							
Н. контроль		Доспаева Ш.							

Согласовано:

Взам. инв. №

Подпись и дата

Инв. № подл.

Формат А2

Фасад 1 - 4

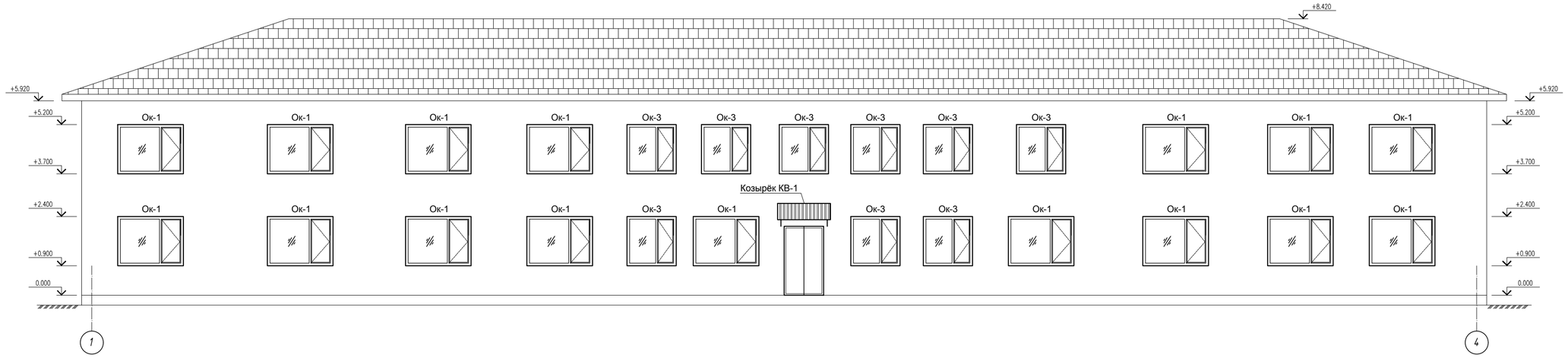

Фасад 4 - 1

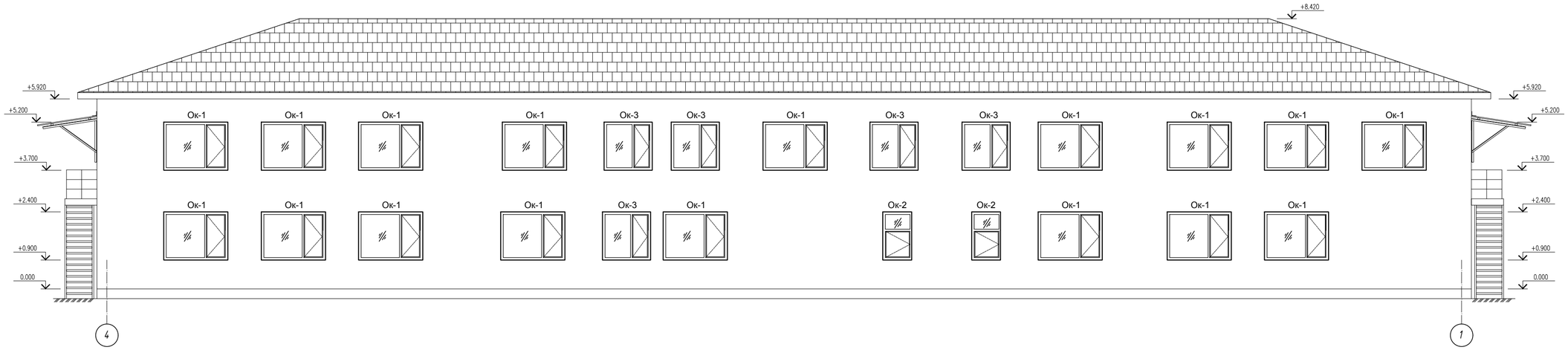

Фасад А - В

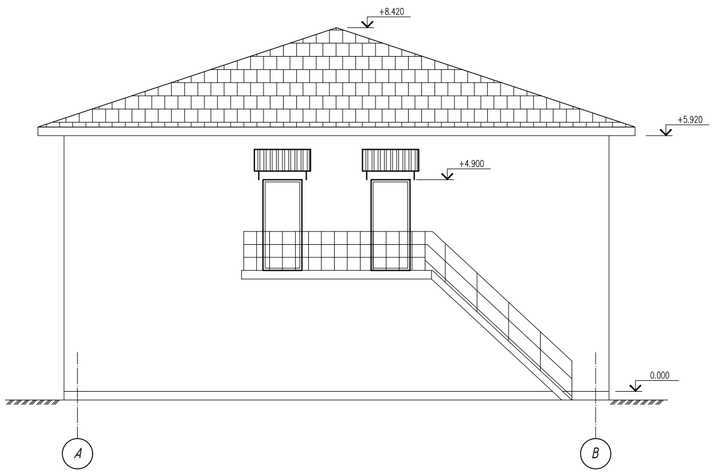

Фасад В - А

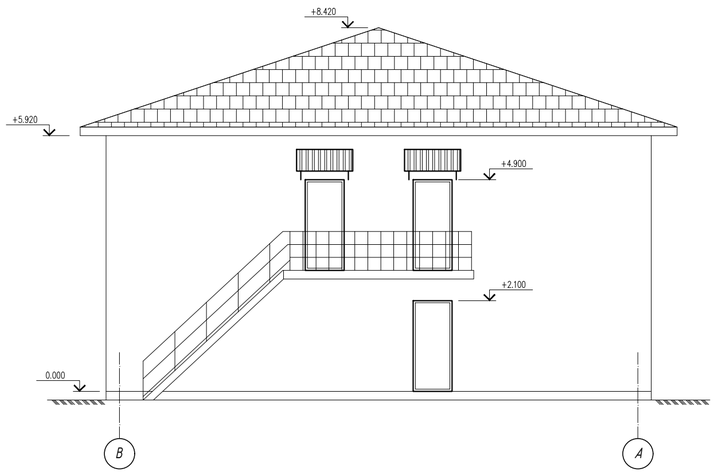

Ведомость отделки фасадов

Поз. отделки	Наименование элемента фасада	Наименование материала фасада	Наименование и номер эталона цвета или образец колера	Примечание
1	Наружные стены	Вентилируемый фасад металлические кассеты	RAL	618.01 м2
	Откос	Лист оцинкованный с полимерным покрытием	RAL	80 м2
	Карниз	Металлические кассеты	RAL	100 м2
2	Цоколь	Металлические кассеты	RAL	35 м2

Примечания:

1. Общие данные смотри лист АС-46,47.

						69-АС
Изм.	Кол.уч.	Лист	№ док.	Подпись	Дата	Капитальный ремонт зданий (2-общежитья, школа, гараж) школы интерната расположенного по адресу: Атырауская область, Махамбетский район, с. Махамбет ул.Тайманов №23
						Общежитие для мальчиков — Стадия: РП; Лист: 49; Листов:
ГИП		Атамбаев И.				Фасад 1 - 4, Фасад 4 - 1, Фасад А - В, Фасад В - А (Ремонтные работы)
Проверил		Карибай М				ТОО "Корпорация Асыл-Строй" г. Шымкент 2022 г.
Выполнил		Мамбеталиев Е				
Н. контроль		Доспаева Ш.				

Формат А2

КРЕПЛЕНИЕ КАРКАСА В МЕЖЭТАЖНЫЕ ПЕРЕКРЫТИЯ

Схема установки силового каркаса по междуэтажным перекрытиям

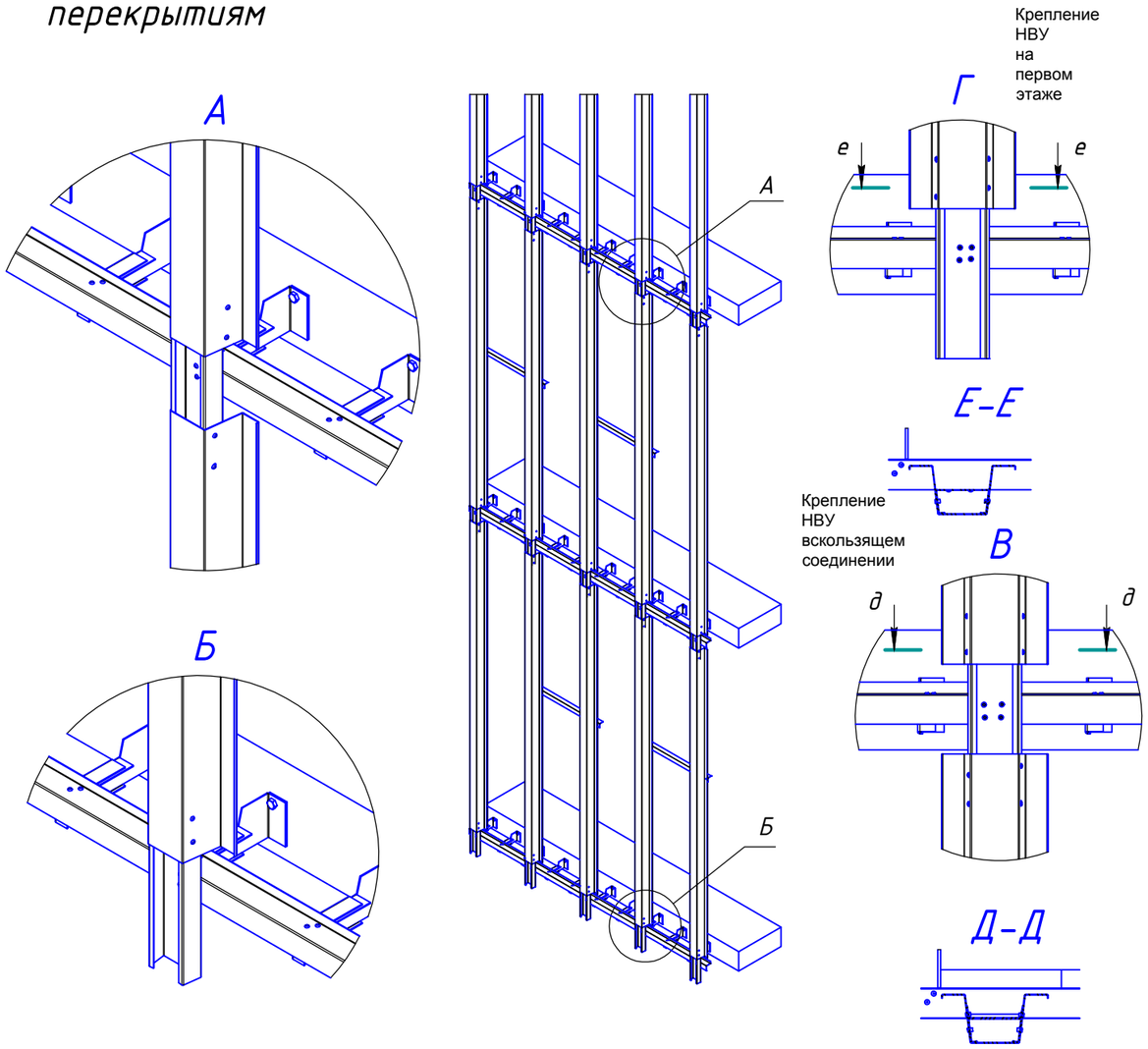

1. Внимание! Для устранения эффекта скручивания НВУ попарно соединяются между собой в центре вертикального пролета с помощью уголка монтажного УМ.
2. Профиль 1-го этажа жестко закрепляется в нижней и верхней точках. Профили выше расположенных этажей соединяются между собой по вертикали через соединительный профиль СП с образованием скользящего соединения.

Пояснительная записка.

Система «РОНСОН-300» предназначена для облицовки фасадов металлические кассеты. Система является универсальной, что позволяет использовать её в широком диапазоне:

1. Для строящихся и реконструируемых зданий с конструкцией наружных стен из кирпича, бетона и других материалов, обеспечивающих возможность надежного крепления каркаса системы по всей плоскости фасада.
2. Для монолитно-каркасных зданий выполненных по энергосберегающей технологии, в которых стеновые проемы заполнены пенобетонными блоками, не позволяющими выполнить крепление каркаса непосредственно по блокам. В этом случае система «Ронсон-300» позволяет выполнить крепление каркаса системы только по межэтажным поясам железобетонных перекрытий.
3. Для зданий и сооружений, выполненных из металлических профилей, при наличии на фасаде металлических горизонтальных или вертикальных прогонов. В этом случае крепление каркаса выполняется в металлические профили. Максимальную этажность зданий в соответствии с требованиями пожарной безопасности устанавливается в зависимости от степени огнестойкости и классов конструктивной пожарной опасности здания.

Фасадная системы «РОНСОН-300» в в объеме данного АТР расчитана для зданий высотой до 75м. При высоте зданий более 75м необходимо учитывать дополнительные требования, которые должны отражаться в специальных технических условиях на разработку конкретного высотного здания.

						38-2022 АС		
						Капитальный ремонт входных групп, фасадов и благоустройства на территории Алгинской районной больницы, расположенной по адресу: Актюбинская область, г.Алга, ул.Есет Батыра,24		
Изм.	Кол.уч.	Лист	N док..	Подпись	Дата			
							Стадия	Лист	Листов
ГИП		Атамбаев И.					РП	50	
Проверил		Карибай М							
Разработал		Мамбеталиев Е				Пояснительная записка Схема установки силового каркаса по междуэтажным перекрыытиям	ТОО "Корпорация Асыл-Строй" г. Шымкент 2022 г.	
Н.контроль		Доспаева						

Согласовано

Взам. инв. N

Подп. и дата

Инв. N подл.

Копировал

Формат А3

Угол внешний

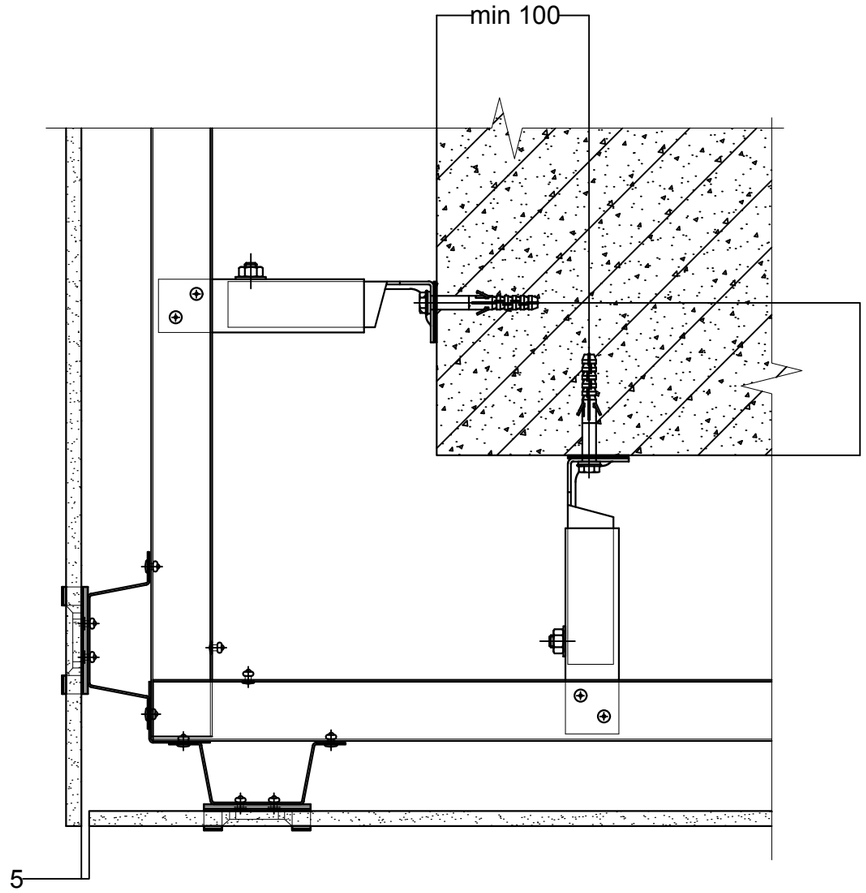

Угол внутренний

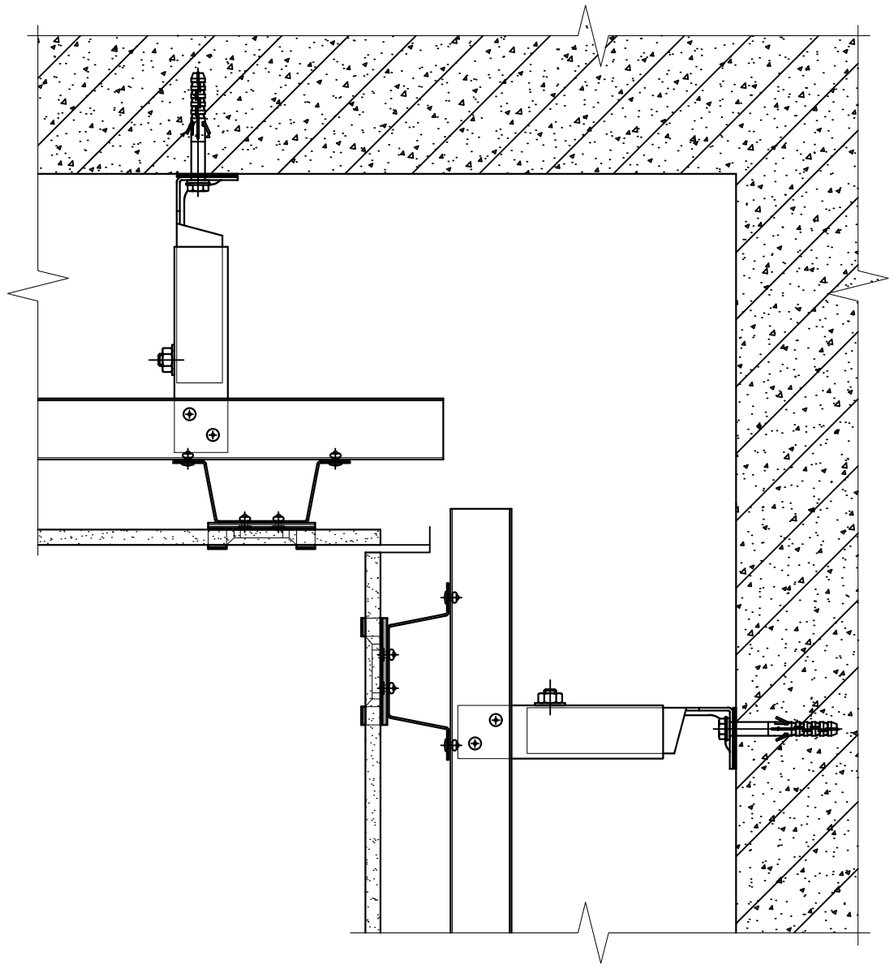

Согласовано

Взам. инв. N

Подп. и дата

Инв. N подл.

Изм.	Кол.уч.	Лист	N док.	Подпись	Дата
ГИП		Атамбаев И.			
Проверил		Карибай М			
Разработал		Мамбеталиев Е			
Н.контроль		Доспаева			

38-2022 АС

Капитальный ремонт входных групп, фасадов и благоустройства на территории Алгинской районной больницы, расположенной по адресу: Актюбинская область, г.Алга, ул.Есет Батыра,24

Стадия	Лист	Листов
РП	51	

Угол внешний, угол внутренний

ТОО "Корпорация Асыл-Строй" г. Шымкент 2022 г.

Копировал

Формат А3

Схема установки оконного обрамления

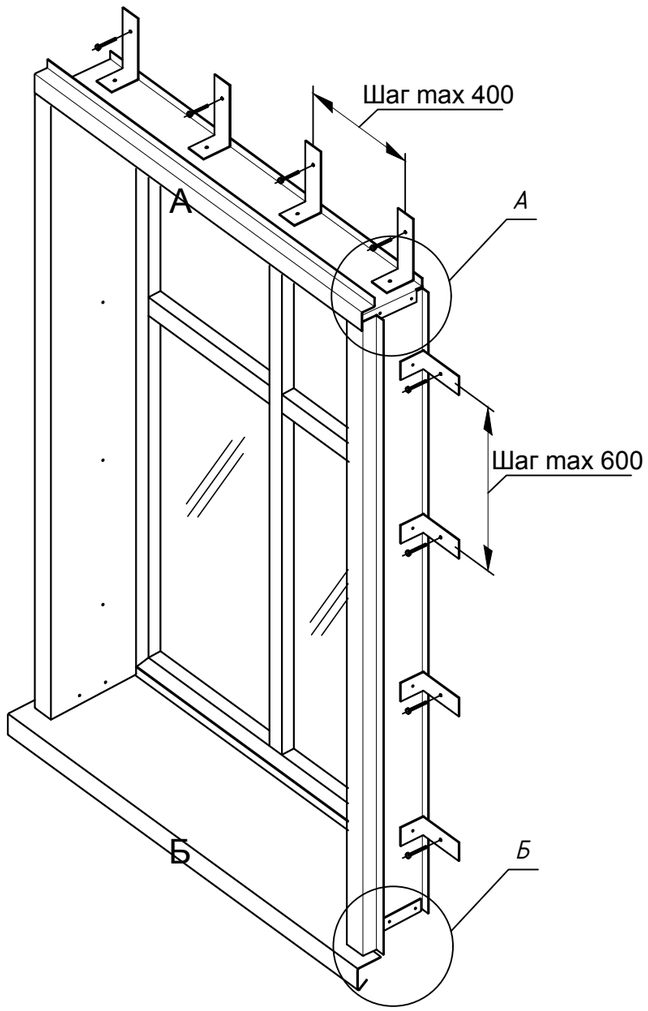

Установка нижнего оконного обрамления

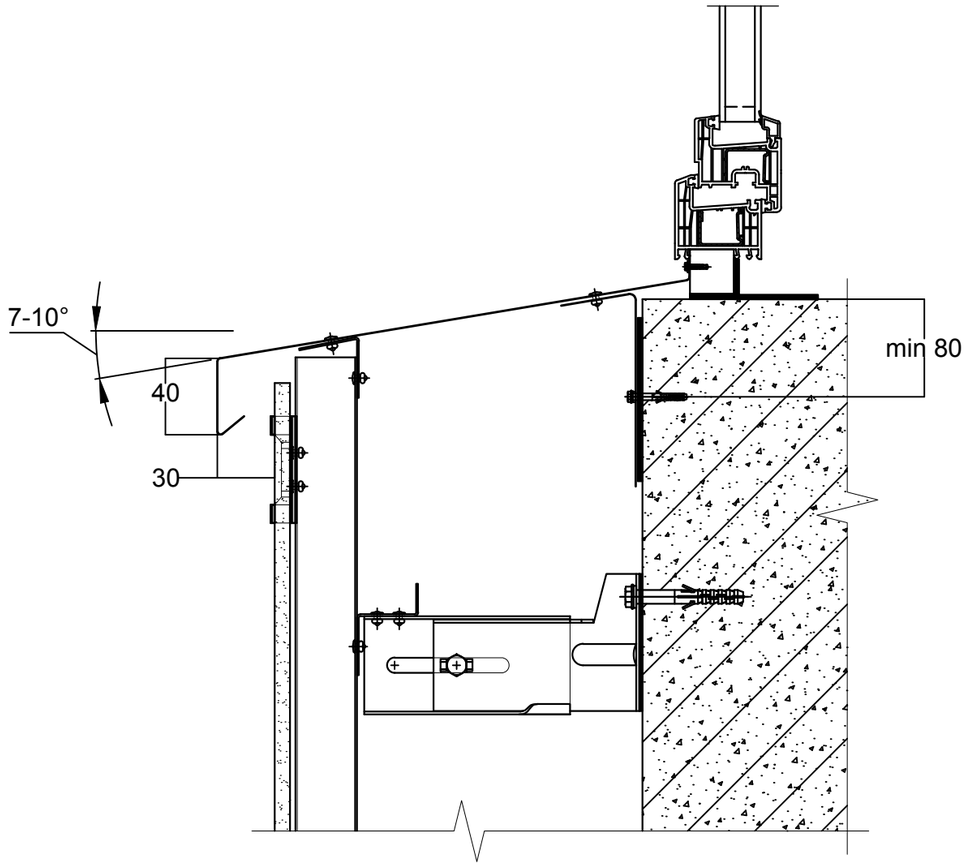

Узел А

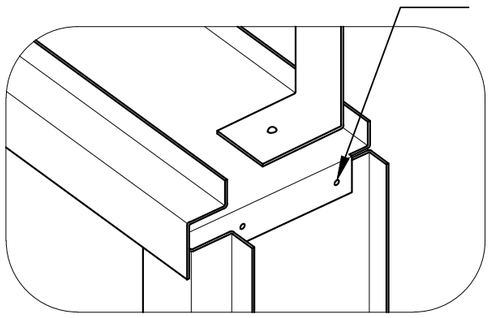

Узел Б

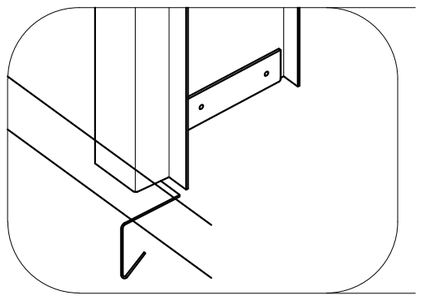

1. Кроме стены оконное обрамление крепится также к вертикальным направляющим.

Изм.	Кол.уч.	Лист	N док..	Подпись	Дата
ГИП		Атамбаев И.			
Проверил		Карибай М			
Разработал		Мамбеталиев Е			
Н.контроль		Доспаева			

38-2022 АС

Капитальный ремонт входных групп, фасадов и благоустройства на территории Алгинской районной больницы, расположенной по адресу: Актюбинская область, г.Алга, ул.Есет Батыра,24

Стадия	Лист	Листов
РП	52	

Схема установки оконного обрамления. Вариант установки нижнего и оконного обрамления

ТОО "Корпорация Асыл-Строй" г. Шымкент 2022 г.

Согласовано

Взам. инв. N

Подп. и дата

Инв. N подл.

Копировал

Формат А3

Экспликация полов 1-го этажа

Номер помещения	Тип пола	Схема пола или тип пола по серии 2.244-1 в.6	Данные элементов пола (наименование, толщина основания и др.) мм	Площадь пола по блокам, м2
1,2,11	Кг	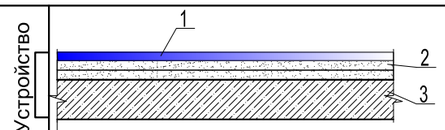	1.Керамогранит матовый нескользящий для полов 11 мм 2.Прослойка и заполнение швов из цементно-песчаного раствора 15 мм 3.Подстилающий слой: бетон кл. С8/10 80 мм 4. Существующие конструкции	42.44
			Устройство керамогранитных плинтусов	81.24
3	Кг	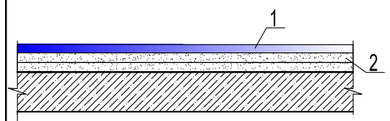	1.Керамогранит матовый нескользящий для полов 11 мм 2.Прослойка и заполнение швов из цементно-песчаного раствора 15 мм Монолитная лестница	64.11
			Устройство керамогранитных плинтусов	15.66
4,13,14,16	Лд	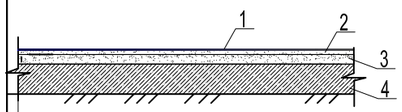	1.Линолеум на теплоизолирующей подоснове ГОСТ 18108-80 2.Прослойка из клеящей мастики 3.Стяжка из цементно-песчаного раствора по уклону М150 15 мм 4.Подстилающий слой: бетон кл. С8/10 80 мм 5. Существующие конструкции	149.73
			Устройство ПВХ плинтусов	77.32
8,9,10	К	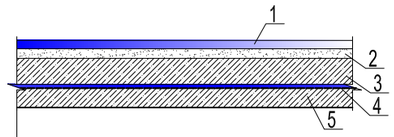	1.Покрытие - керамическая плитка с шероховатой поверхностью - 8мм 2.Прослойка и заполнение швов из цементно-песчанного раствора М150 кафельный клей 15 мм 3.Стяжка из цементно-песчанного раствора М150 50 мм 4.Гидроизоляционный слой 2 слоя из изола 5.Стяжка из цементно-песчаного раствора по уклону	45.89
			Устройство керамических плитки плинтуса	28.5
5,6,7,12,15	Д	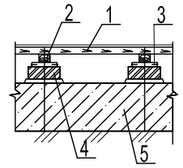	1. Покрытие пола-доски ДП-35 (монтаж.100%) 2. Лага 100х50, пролет лаг 500мм (мон100%) 3. Прокладки из доски 150х25х200 по 2 слоям пергамина (мон100%) 4. Кирпичный столбик 250х75х250 на цементно-песчаном растворе М25 (мон100%) 5. Существующие конструкции	249.33
			Монтаж деревянных плинтусов п.м.	131.92
17	Б	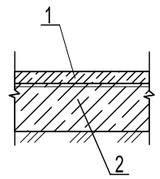	1. Стяжка из цемнтно-песчаного р-ра М150 толщиной 30 мм (монтаж 100%) 2. Существующие конструкции	6.63
			монтаж бетонных плинтусов п.м.	10.3

1. Общие данные смотри лист АС-46,47.

Изм.	Кол.уч.	Лист	№ док.	Подпись	Дата
ГИП	Атамбаев И.				
Проверил	Карибай М				
Выполнил	Мамбеталиев Е.				
Н. контроль	Доспаева Ш.				

69-АС

Капитальный ремонт зданий (2-общежитья, школа, гараж) школы интерната расположенного по адресу: Атырауская область, Махамбетский район, с. Махамбет ул.Тайманов №23

Общежитие для мальчиков

Стадия	Лист	Листов
РП	53	

Экспликация полов 1-го этажа (Ремонтные работы)

ТОО "Корпорация Асыл-Строй" г. Шымкент 2022 г.

Согласовано

Взам. инв. N

Подп. и дата

Инв. N подл.

Копировал

Формат А3

Экспликация полов 2-го этажа

Номер помещения	Тип пола	Схема пола или тип пола по серии 2.244-1 в.6	Данные элементов пола (наименование, толщина основания и др.) мм	Площадь пола по блокам, м2
1,8	Кг		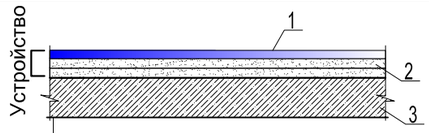 1.Керамогранит матовый нескользящий для полов 11 мм 2.Прослойка и заполнение швов из цементно-песчаного раствора 15 мм 3.Выравнивающий слой-стяжка из цем-песч. р-ра марки М150-30 мм Устройство Существующие конструкции	101.83
			Устройство ПВХ плинтусов	53.24
2,3,4,7,9,12, 13,14	Лд		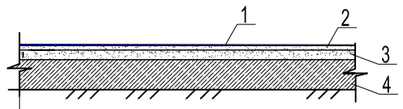 1.Линолеум на теплоизолирующей подоснове ГОСТ 18108-80 2.Прослойка из клеящей мастики 10 мм 3.Стяжка из цементно-песчаного раствора по уклону М150 15 мм 4.Подстилающий слой: бетон кл. С8/10 80 мм Устройство Существующие конструкции	108.17
			Устройство ПВХ плинтусов	113.46
5,6,10,11	4	ТД 17 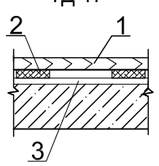	1. Доска ДП-35 ГОСТ 8242-88 (монтаж 100%) 2. Лага 100х45 по ГОСТ 24454-80Е (монтаж 100%) 4.Существующие конструкции	239.55
			Устройство деревянных плинтусов п.м.	145.92

1. Общие данные смотри лист АС-46,47.

						69-АС
Изм.	Кол.уч.	Лист	№ док.	Подпись	Дата	Капитальный ремонт зданий (2-общежитья, школа, гараж) школы интерната расположенного по адресу: Атырауская область, Махамбетский район, с. Махамбет ул.Тайманов №23
ГИП	Атамбаев И.					Общежитие для мальчиков
Проверил	Карибай М					Экспликация полов 2-го этажа (Ремонтные работы)
Выполнил	Мамбеталиев Е.					
Н. контроль	Доспаева Ш.					

Стадия	Лист	Листов
РП	54	

ТОО "Корпорация Асыл-Строй" г. Шымкент 2022 г.

Согласовано

Взам. инв. N

Подп. и дата

Инв. N подл.

Копировал

Формат А3

Ведомость отделки помещений

(начало)

Наименование или номер помещения	Вид отделки элементов интерьера						Примечание
	Потолок	Пло-щадь,м2	Стены или перегородки	Пло-щадь,м2	Низ стен или перегородок (панель)	Пло-щадь,м2	
Первый этаж							
1,4,5	Шпаклевочный слой из сухих смесей (на гипсовой основе) - 2 мм (чистовая). Грунтовка, водоэмульсионная окраска за 2 раза.	116.08	Шпаклевочный слой из сухих смесей (на гипсовой основе) - 4 мм (черновая); Шпаклевочный слой из сухих смесей (на гипсовой основе) - 2 мм (чистовая); Грунтовка поверхностей; водоэмульсионная окраска за 2 раза	112.08			
2,3	Шпаклевочный слой из сухих смесей (на гипсовой основе) - 2 мм (чистовая). Грунтовка, водоэмульсионная окраска за 2 раза.	80.21	Шпаклевочный слой из сухих смесей (на гипсовой основе) - 4 мм (черновая); Шпаклевочный слой из сухих смесей (на гипсовой основе) - 2 мм (чистовая); Грунтовка поверхностей; водоэмульсионная окраска за 2 раза	195.46 57.436	Акриловая покраска за 2 раза	138.024	Н=1.8 м
6,7,11,12,13,14,15,16,17	Шпаклевочный слой из сухих смесей (на гипсовой основе) - 2 мм (чистовая). Грунтовка, водоэмульсионная окраска за 2 раза.	315.95	Штукатурка гипсовая (сухими смесями на гипсовой основе) - 15 мм; Шпаклевочный слой из сухих смесей (на гипсовой основе) - 4 мм (черновая); Шпаклевочный слой из сухих смесей (на гипсовой основе) - 2 мм (чистовая); Грунтовка поверхностей; водоэмульсионная окраска за 2 раза	443.33			
8,9,10	Шпаклевочный слой из сухих смесей (на гипсовой основе) - 2 мм (чистовая). Грунтовка, водоэмульсионная окраска за 2 раза.	45.89	Штукатурка гипсовая (сухими смесями на гипсовой основе) - 15 мм; Шпаклевочный слой из сухих смесей (на гипсовой основе) - 4 мм (черновая); Шпаклевочный слой из сухих смесей (на гипсовой основе) - 2 мм (чистовая); Грунтовка поверхностей; водоэмульсионная окраска за 2 раза	90.36 26.28	Проклейка швов армированной лентой; клей для керамической плитки. Облицовка керамической плиткой	64.08	Н=1.8 м

(окончание)

Наименование или номер помещения	Вид отделки элементов интерьера						Примечание
	Потолок	Пло-щадь,м2	Стены или перегородки	Пло-щадь,м2	Низ стен или перегородок (панель)	Пло-щадь,м2	
Второй этаж							
1,2,3,4,5,6,7,9,10,11,12 13,14	Шпаклевочный слой из сухих смесей (на гипсовой основе) - 2 мм (чистовая). Грунтовка, водоэмульсионная окраска за 2 раза.	372.51	Штукатурка гипсовая (сухими смесями на гипсовой основе) - 15 мм; Шпаклевочный слой из сухих смесей (на гипсовой основе) - 4 мм (черновая); Шпаклевочный слой из сухих смесей (на гипсовой основе) - 2 мм (чистовая); Грунтовка поверхностей; водоэмульсионная окраска за 2 раза	635.24			
8	Шпаклевочный слой из сухих смесей (на гипсовой основе) - 2 мм (чистовая). Грунтовка, водоэмульсионная окраска за 2 раза.	83.77	Штукатурка гипсовая (сухими смесями на гипсовой основе) - 15 мм; Шпаклевочный слой из сухих смесей (на гипсовой основе) - 4 мм (черновая); Шпаклевочный слой из сухих смесей (на гипсовой основе) - 2 мм (чистовая); Грунтовка поверхностей; водоэмульсионная окраска за 2 раза	93.62 29.036	Акриловая покраска за 2 раза	64.584	Н=1.8 м

1. Общие данные смотри лист АС-46,47.

						69-АС
Изм.	Кол.уч.	Лист	№ док.	Подпись	Дата	Капитальный ремонт зданий (2-общежитья, школа, гараж) школы интерната расположенного по адресу: Атырауская область, Махамбетский район, с. Махамбет ул.Тайманов №23
						Общежитие для мальчиков — Стадия: РП; Лист: 55; Листов:
ГИП		Атамбаев И.				Ведомость отделки помещений (Ремонтные работы)
Проверил		Карибай М				ТОО "Корпорация Асыл-Строй" г. Шымкент 2022 г.
Выполнил		Мамбеталиев Е.				
Н. контроль		Доспаева Ш.				

Согласовано

Взам. инв. №

Подп. и дата

Инв. № подл.

Формат

Ок-1

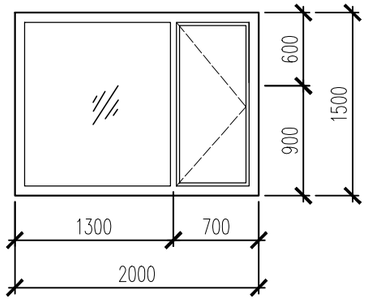

Ок-2

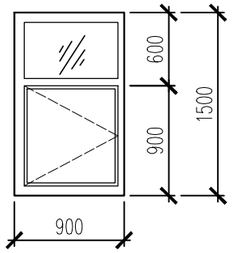

Ок-3

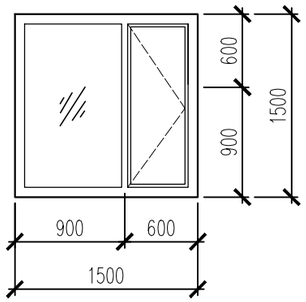

Ок-4

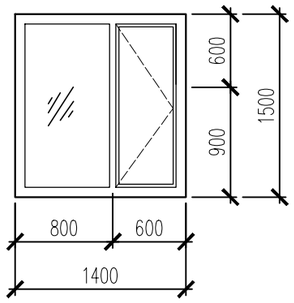

Схема установки оконных блоков

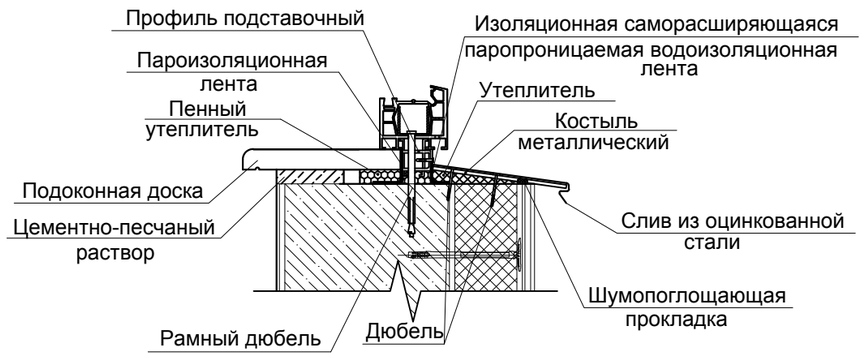

Спецификация элементов заполнения проемов

Поз.	Обозначение	Наименование	Кол-во 1-этаж	Кол-во 2-этаж	Всего	Приме-чание
		Окна				
Ок-1	ГОСТ 30674-99	ОП В2 2000-1500(h) (4М1-16-4М1-16-4М1)	17	18	35	металлопласт.
	ГОСТ 30673-99	Доска подоконная ПД 2500-380				металлопласт.
Ок-2	ГОСТ 30674-99	ОП В2 900-1500(h) (4М1-16-4М1-16-4М1)	2	-	2	металлопласт.
	ГОСТ 30673-99	Доска подоконная ПД 1400-380				металлопласт.
Ок-3	ГОСТ 30674-99	ОП В2 900-1500(h) (4М1-16-4М1-16-4М1)	5	7	12	металлопласт.
	ГОСТ 30673-99	Доска подоконная ПД 1400-380				металлопласт.
Ок-4	ГОСТ 30674-99	ОП В2 1400-1500(h) (4М1-16-4М1-16-4М1)	1	2	3	металлопласт.
	ГОСТ 30673-99	Доска подоконная ПД 1900-380				металлопласт.
		Наружные двери				
Дн-1	ГОСТ 31173-2003	ДСН ДПН 1200-2100 (h) М2	1	-	1	металли
Дн-2	ГОСТ 31173-2003	ДСН КН 900-2100 (h) М2	1	4	5	металли
		Двери внутренние:				
Д-1	ГОСТ 475-2016	Дверной блок В Дв Г 21-12	2	2	4	дерево
Д-2	ГОСТ 23747-2015	Дверной блок БОБпрР 21-20	1	1	2	алюминиевый
Д-3	ГОСТ 475-2016	Дверной блок ДВГ 21-09	11	10	21	дерево
Д-4	ГОСТ 475-2016	Дверной блок ДВГ 21-07	1	-	1	дерево

1. Общие данные смотри лист АС-46,47.

Согласовано

Взам. инв. N

Подп. и дата

Инв. N подл.

Изм.	Кол.уч.	Лист	№ док.	Подпись	Дата
ГИП		Атамбаев И.			
Проверил		Карибай М			
Выполнил		Мамбеталиев Е.			
Н. контроль		Доспаева Ш.			

69-АС

Капитальный ремонт зданий (2-общежитья, школа, гараж) школы интерната расположенного по адресу: Атырауская область, Махамбетский район, с. Махамбет ул.Тайманов №23

Общежитие для мальчиков

Стадия	Лист	Листов
РП	56	

Спецификация заполнения проемов (Ремонтные работы)

ТОО "Корпорация Асыл-Строй" г. Шымкент 2022 г.

Копировал

Формат А3

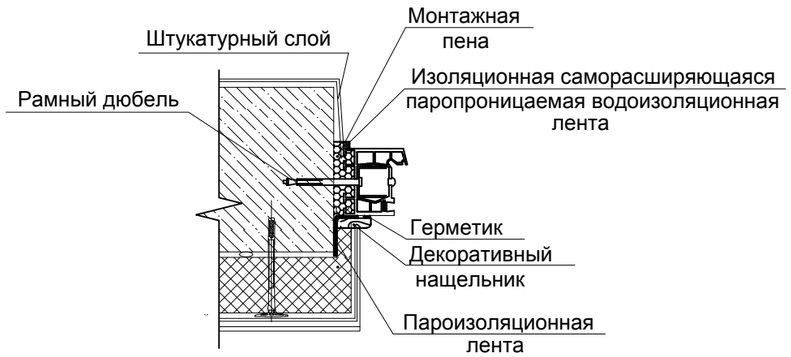

Примечание:

Примыкание оконных блоков должны соответствовать ГОСТ 30971-2002 "Швы монтажные узлов примыкания оконных блоков к стеновым проемам".
Окна выполняются из поливинилхлоридных пятикамерных профилей из жесткого непластифицированного модифицированного на высокую ударную вязкость и стойкость к климатическим воздействиям поливинилхлорида белого цвета и должны отвечать требованиями ГОСТ 30673-99 и техническим условиям на конкретные системы профилей, утвержденных в установленном порядке.

Профили изделий окон усиливают металлическими стальными вкладышами с антикоррозионным покрытием с толщиной стенок не менее 2,0мм.
Монтаж окон должен осуществляться специализированными строительными фирмами.
Окончание монтажных работ должно подтверждаться актом сдачи-приемки, включающим в себя гарантийные обязательства производителя работ.
4. Оконные блоки выполнять из ПВХ морозостойкого исполнения, с двухкамерным стеклопакетом,
Размеры оконных проемов уточнить по месту.
Открывающиеся внутренние створки окна, форточки должны изготавливаться с москитными сетками.
Все внутренние двери выполняются без порога.
замена замков внутренних двери -11 шт.

1. Общие данные смотри лист АС-##,##.

						69-АС		
Изм.	Кол.уч.	Лист	№ док.	Подпись	Дата	Капитальный ремонт зданий (2-общежитья, школа, гараж) школы интерната расположенного по адресу: Атырауская область, Махамбетский район, с. Махамбет ул.Тайманов №23		
						Общежитие для мальчиков	Стадия	Лист	Листов
							РП	57	
ГИП		Атамбаев И.							
Проверил		Карибай М				Спецификация заполнения проемов (Ремонтные работы)	ТОО "Корпорация Асыл-Строй" г. Шымкент 2022 г.		
Выполнил		Мамбеталиев Е							
Н. контроль		Доспаева Ш.							

Согласовано

Взам. инв. N

Подп. и дата

Инв. N подл.

Копировал Формат А3

Козырёк КВ - 1

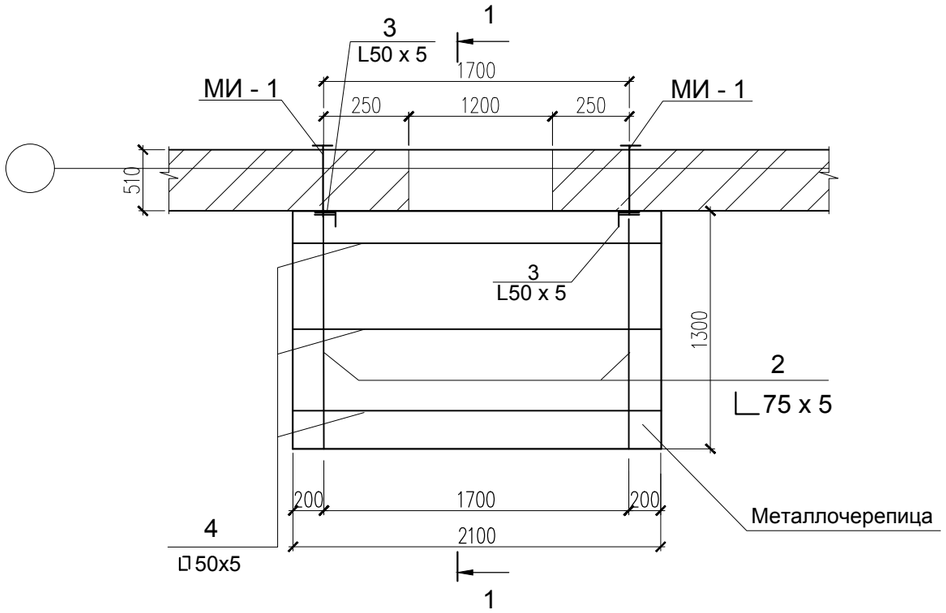

Разрез 1 - 1

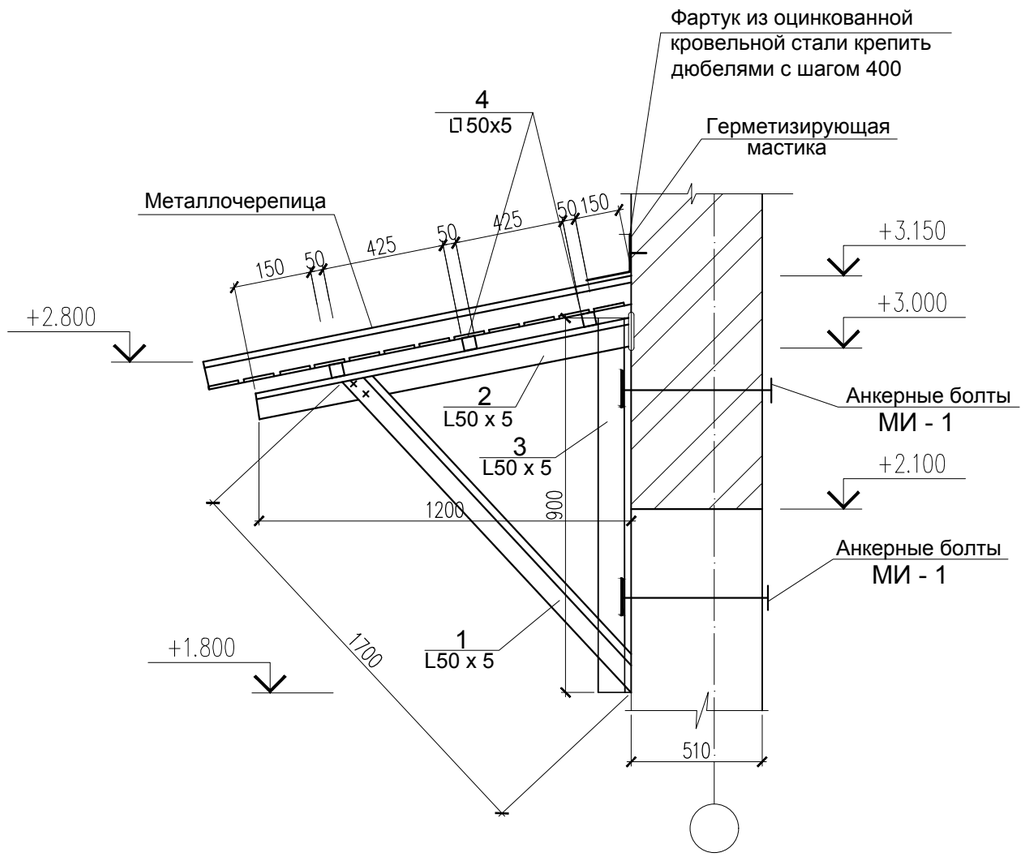

Спецификация конструктивных элементов на козырек КВ-1

Марка Поз.	Обозначение	Наименование	Кол. шт.	Масса ед., кг.	Примеч.
		КВ - 1	1		расход на КВ-1
1	ГОСТ 8509-93	Уголок 75х75х5 ГОСТ 8509-93 / С235 ГОСТ 27772-88* L=1700	2	9.86	19.72
2	ГОСТ 8509-93	Уголок 75х75х5 ГОСТ 8509-93 / С235 ГОСТ 27772-88* L=1200	2	6.96	13.92
3	ГОСТ 8509-93	Уголок 75х75х5 ГОСТ 8509-93 / С235 ГОСТ 27772-88* L=900	2	5.22	10.44
4	ГОСТ 8509-93	Уголок 50х50х5 ГОСТ 8509-93 / С235 ГОСТ 27772-88* L=1600	3	6.03	18.09
	ГОСТ 24049-2016	Металлочерепица	—	—	3.15 $м^2$
	ГОСТ 14918-80*	Оцинкованная кровельная сталь 2100х300х0,7 мм с полимерным покрытием (под цвет Профлиста)	—	—	0.63$м^2$
		Анкерный болт МИ-1	1		расход на КВ-1
1	ГОСТ 34028-2016	Арматура Ø12 А240 L=430	1	0,382	0,382 кг
2	ГОСТ 14918-80*	Сталь листовая d=5 (120х120)	1	0,57	0,57 кг
3	ГОСТ 7798 - 70*	Стяжной болт М12х200	2	0.188	0.376 кг
4	ГОСТ 11371 - 78*	Шайба для стяжного болта	2	0.0063	0.0126 кг

Анкерный болт МИ-1

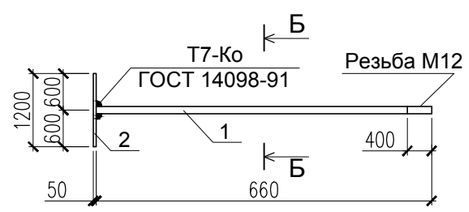

Б - Б

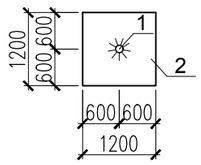

1. Данный лист смотреть совместно с листами АС-46.
2. Порфлист с полимерным покрытием крепить к уголкам самонарезающими винтами М6х25 по СТ РК 2083-2011 в каждом гофре.
3. Соединение металлических элементов козырька между собой выполнять ручной электродуговой сваркой электродами Э 42 А ГОСТ 9467 - 75*, длину сварных швов принимать по длине контактов(не менее 40 мм), высота швов h(ш)=5.
4. После окончания сварочных работ металлические элементы козырьков окрасить масляной краской за 2 раза.

						69-АС
						Капитальный ремонт зданий (2-общежитья, школа, гараж) школы интерната расположенного по адресу: Атырауская область, Махамбетский район, с. Махамбет ул.Тайманов №23
Изм.	Кол.уч.	Лист	№ док.	Подпись	Дата	
						Общежитие для мальчиков
ГИП		Атамбаев И.				
Проверил		Карибай М				Козырёк КВ - 1 (Ремонтные работы)
Выполнил		Мамбеталиев Е.				
Н. контроль		Доспаева Ш.				

Стадия	Лист	Листов
РП	58	

ТОО "Корпорация Асыл-Строй" г. Шымкент 2022 г.

Согласовано

Взам. инв. N

Подп. и дата

Инв. N подл.

Копировал

Формат А3

План кровли

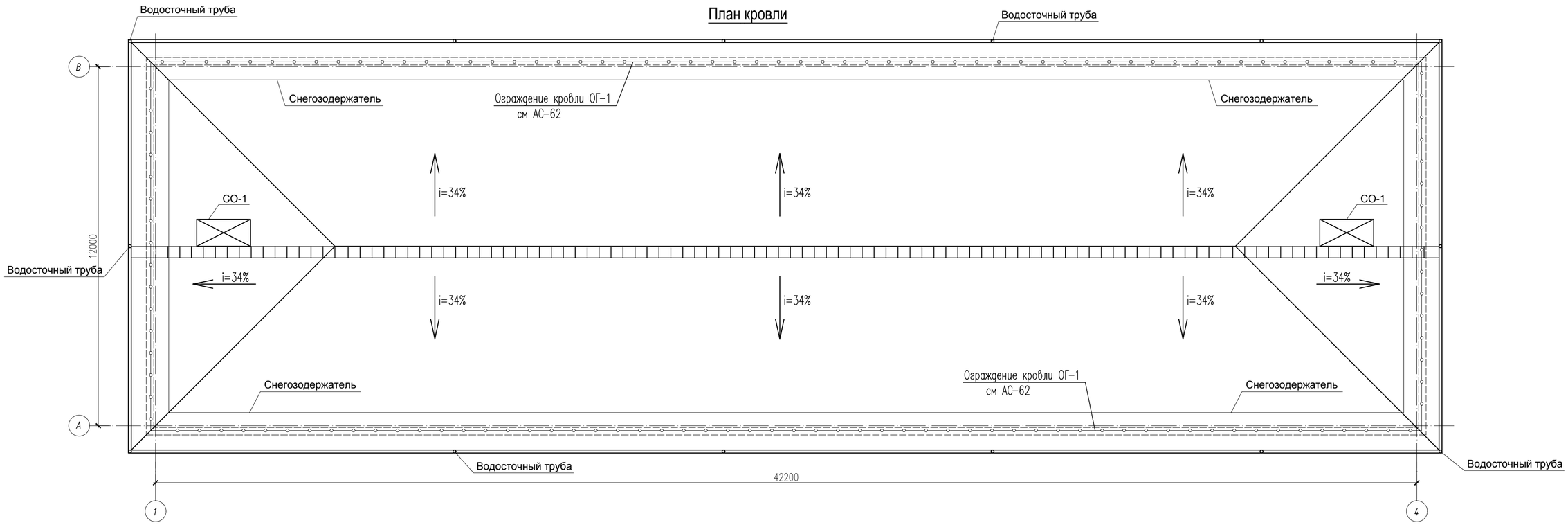

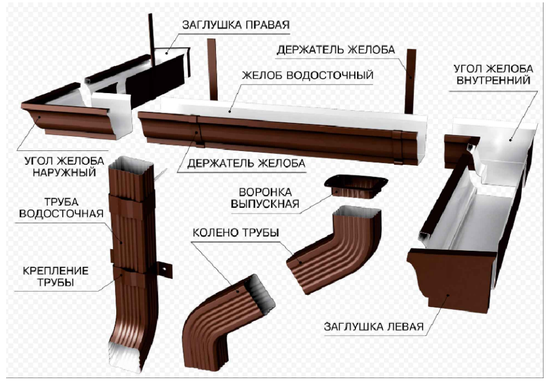

1. Все работы по устройству кровли вести в соответствии с требованиями СП РК 3.02-137-2013 СП РК 1.03-106-2012 "Охрана труда и техники безопасности в строительстве", СП РК 2.02-101-2014 "Пожарная безопасность зданий и сооружений".
2. Деревянные элементы кровли выполнить из древесины хвойных пород 2 сорта влажностью не более 20%, обратных антисептиками и антипиренами "Антипирен МС (0-1)" ТУ 2494-002-23118566-95 согласно требований СНиП РК 2.01-101-2013. Качество огнезащитной обработки должно быть таким, чтобы потерия массы огнезащитной древесины при испытании не должны превышать 25%.
3. Для крепления деревянных элементов кровли между собой использовать гвозди диаметром 3,0 – 4,0 мм и длиной 50-100 мм по ГОСТ 4023-63,
4. Деревянные элементы кровли, опирающиеся на стены, изолировать толью.
5. Коньковые элементы кровли и ендовы выполняется из специальных элементов, поставляемых в комплекте с металлочерепицей
6. Монтаж элементов металлочерепицы вести в соответствии с требованиями инструкции, поставляемой совместно с комплектующими деталями.

Водосточные система, водосточных труб шаг размеры уточнить по месту.

1. Монтаж водосточных систем выполняется специализирующейся фирмой.
2. Воронки выпускные и заглушки желобов устанавливаются на герметик и заклепки (не мене 4шт.)
3. Водосборные желоба из оцинкованней стали с полимерным покрытием крепить на держателях желоба уклоном к водоприемным воронкам 2%.Желоба стыковать между собой внахлест на толщину не мене 50мм с помощью заклепок. Стики загерметировать силиконовым герметиком по всей длине. Держат желобарасположить с шагом 500мм.
4. Расстояние от сливного колена до отмостки составляет 200-300мм.

Спецификация материалов кровли

Марка	Обозначение	Наименование	Кол.	Масса ед. кг	Примеч.
		Водосточная система			
1		Желоб водосточный D 125, L=3000мм	40	-	шт
2		Держатель желоба D 125,	240	-	шт
3		Воронка выпускная D 125*100	14	-	шт
4		Труба водосточная D 100	п.м.	100	-
5		Держатель трубы D 100	100	-	шт
6		Колено трубы D 100(80)	42	-	шт
7		Колено трубы сливное D 100(80)	14	-	шт

Примечания:

1. Данный лист см. совместно с листом АС-60,61.
2. Все деревянные элементы выполнить из хвойных пород. Влажность древесин в готовых элементах не должна превышать 20 %.
3. Все деревянные элементы, включая обрешетку должны быть обработаны огнезащитным составом и антисептированной пастой М-100 согласно СП РК 2.02-20-2006.

						69-АС			
						Капитальный ремонт зданий (2-общежитья, школа, гараж) школы интерната расположенного по адресу: Атырауская область, Махамбетский район, с. Махамбет ул.Тайманов №23			
Изм.	Кол.уч.	Лист	№ док.	Подпись	Дата				
						Общежитие для мальчиков	Стадия	Лист	Листов
							РП	59	
ГИП		Атамбаев И.				План кровли (ремонтные работы)	ТОО "Корпорация Асыл-Строй" г. Шымкент 2022 г.		
Проверил		Карибай М							
Выполнил		Мамбеталиев Е							
Н. контроль		Доспаева Ш.							

Формат А2

План расположения деревянных конструкций кровли

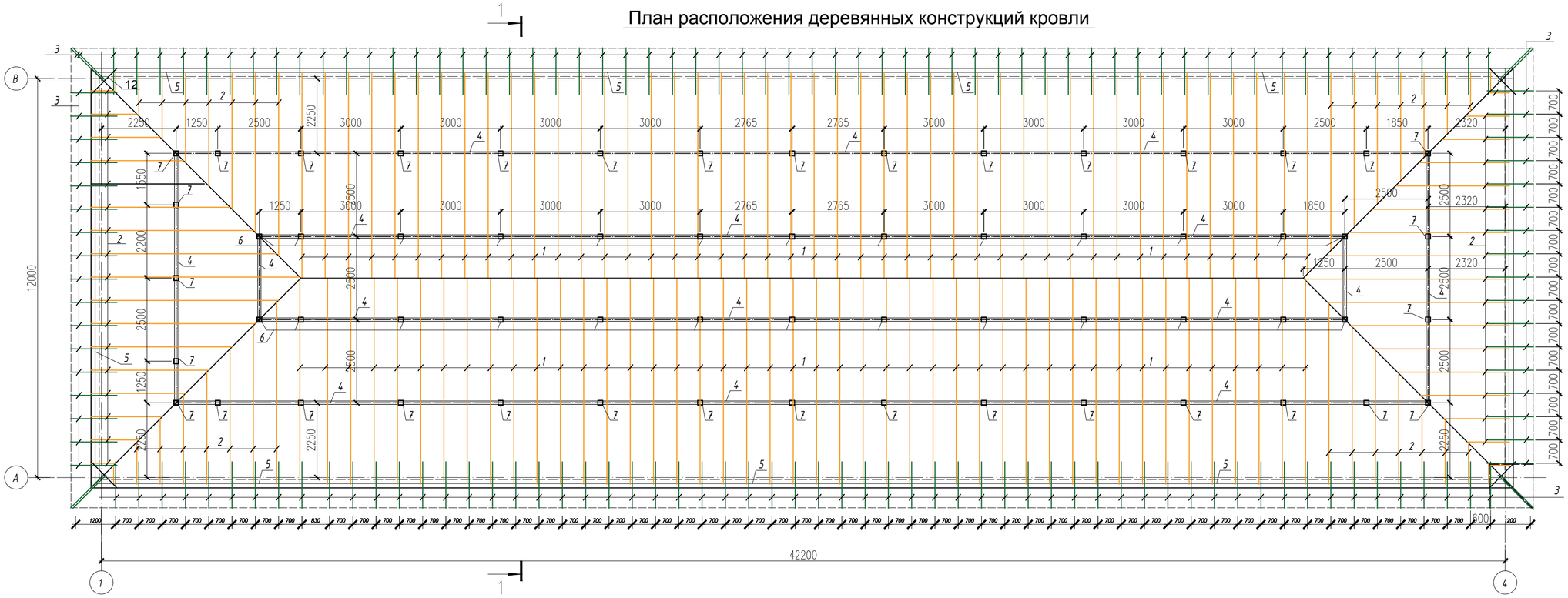

Спецификация конструктивных элементов кровли

Марка поз.	Обозначение	Наименование	Кол. шт. п.м.	Объем ед. м2	Примечание
1	ГОСТ 24454-80Е*	Стропильная нога 50х180h L=12800 мм.	88 шт.	0.115	10.12
2	ГОСТ 24454-80Е*	Нарожник 50х180h п.м.	230	0.009	2.07
3	ГОСТ 24454-80Е*	Кабылка 50х150h L=1200 мм.	164 шт.	0.0078	1.279
4	ГОСТ 24454-80Е*	Прогон 100х150h п.м.	135	0.015	2.025
5	ГОСТ 24454-80Е*	Мауэрлат 100х100, п.м.	110	0.01	1.10
6	ГОСТ 24454-80Е*	Стойка 100х100 L=2050	26 шт.	0.0205	0.533
7	ГОСТ 24454-80Е*	Стойка 100х100 L=1200	34 шт.	0.012	0.408
8	ГОСТ 24454-80Е*	Лежень 100х100(h) L=1500	60 шт.	0.015	0.90
9	ГОСТ 24454-80Е*	Затяжка 50х150(h) L=2300 мм.	88 шт.	0.017	1.496
10	ГОСТ 24454-80Е*	Раскос 50х150(h) L=3150	22 шт.	0.023	0.506
11	ГОСТ 24454-80Е*	Раскос 50х150(h) L=2900	22 шт.	0.021	0.462
12	ГОСТ 24454-80Е*	Связь жесткости 100х100(h) L=1500	8	12	0.12м³
13	ГОСТ 24454-80Е*	Обрешетка 100х32(h) шаг 350 п.м.	2556.76	0.0032	8.18 м³
		Подшивка из досок d=20 по карнизу	93		1.48 м³
		Подшивка карниза металлосайдингом м2	100		
		Металлочерепица типа "Монтеррей" м2.	700		
		Гидроизоляция - Изоспан	700		
		Гидроизоляция в один слой рубероида по периметру шириной 1м. м²	110		
	Скрутка из проволоки	Ø4ВрI ГОСТ 6727-86 L=1200	220	0.110	24.2 кг
		HSA Распорный Анкер М10 L=145	120		
		Стяжной болт М12х190 шт.	66	0.17	11.22кг
		Шайба М16 шт.	66		
		Гайка М16 шт.	66		
		Биостойкий рубероид под лежни и мауэрлат м²	30.6		

1 - Цементно-песчаная стяжка - 30 мм (вновь устраиваемое)
2 - Плиты минераловатные П-25 Pd=25 кг/м3 толщ.180 мм (вновь устраиваемое)
3 - Пароизоляция - слой Изоспан Д (ТУ5774-003-86-03495-2004 (вновь устраиваемое)
4 - Сборные ж/б плиты покрытия - 220 мм (оставить без изменения)

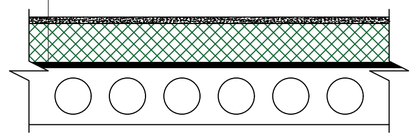

Примечание:
- Данный лист см. совместно с листами АС-59.
- Кровельные работы выполнять согласно СНиП РК 3.02-06-2002 "Крыши и кровли", СНиП "Деревянные конструкции" и серии 2.60-9 вып. "Узлы деревянных крыш".
- Деревянные элементы изготовить из древесины хвойных пород II категории влажностью не более 5%. Древесина должна удовлетворять требованиям ГОСТ 8486-86.
- Защиту деревянных конструкций и элементов от гниения и возгорания вести с требованиями СНиП II-25-80, СНиП 2.03.0-87.
- Обработку древесины вести способом холодной пропитки по ГОСТ 20022.6-86 препаратом ПББ-225.
- Все деревянные элементы, соприкасающиеся с кладкой, обернуть 2 слоями толя.
- Гвозди принимать по ГОСТ 4028-63*
- Расстояние между осями гвоздей принимать в соответствии со СНиП II-25-80.
- Стыки верхних прогонов выполнять в вертикальной плоскости на расстоянии от стойки 0,5-0,2 длины пролета. Верхний прогон нельзя стыковать над конструкциями (стойкой, подкосом).
- Кирпичные столбики выполнить из кирпича марки КОРПо НФ/00/2,0 на растворе марки 75.
- По периметру кровли и в коньке проложить кровельную жесть толщиной t=0,8 мм и шириной 550мм.
- Лежень применить лиственницу. Обработать ПРАЙМЕРОМ и антикорозийной/терминтной пропиткой "ПИНОТЕКС"
- Антисептированные деревянные бруски крепятся между собой с помощью гвоздей. Нижний брусок крепится к кирпичной кладке саморезами.
- Все деревянные конструкции подвергнуть глубокой пропитке антисептиком и огнезащитным составом - эмалью ХВ5169 по ТУ6-10-745-75 в два слоя.

СПЕЦИФИКАЦИЯ ЭЛЕМЕНТОВ ЧЕРДАЧНОЙ КРОВЛИ

Поз.	Обозначение	Наименование	Кол.	Масса ед.кг	Примечание
		Цементно-песчаная стяжка - 30 мм м2	512.07		
	ГОСТ 9573-96	Плиты минераловатные П-25 Pd=25 кг/м3 толщ. 180 мм м2	512.07		
	ГОСТ 30547-97	Пароизоляция - слой Изоспан Д -м2	512.07		
	ГОСТ 26434-205	ж/б плита перекрытия.			

Согласовано:

Взам. инв. №

Подпись и дата

Инв. № подл.

Изм.	Кол.уч.	Лист	№ док.	Подпись	Дата
ГИП		Атамбаев И.			
Проверил		Карибай М			
Выполнил		Мамбеталиев Е.			
Н. контроль		Доспаева Ш.			

69-АС

Капитальный ремонт зданий (2-общежитья, школа, гараж) школы интерната расположенного по адресу: Атырауская область, Махамбетский район, с. Махамбет ул.Тайманов №23

Общежитие для мальчиков

Стадия	Лист	Листов
РП	60	

План расположения деревянных конструкций кровли (ремонтные работы)

ТОО "Корпорация Асыл-Строй" г. Шымкент 2022 г.

Формат А2

Металлочерепица типа "Монтеррей"
ТУ 640-666-82 ЗАО-01-2001;
Обрешетка из доски 100х32 (h) шаг350;
Гидроизоляция - Изоспан;
Стропильная нога из доски 50х180(h) шаг-1000;
Чердачное пространство;
Стяжка из цементно-песчаного р-ра М100 - 30 мм
Утеплитель - Плиты из минеральной ваты П-125
об. в. 40 кг/м3 - 200мм
Пароизоляция- рубероид с пылевидной мастикой РКП-350
Сборная ж/б плита покрытия

Разрез 1 - 1

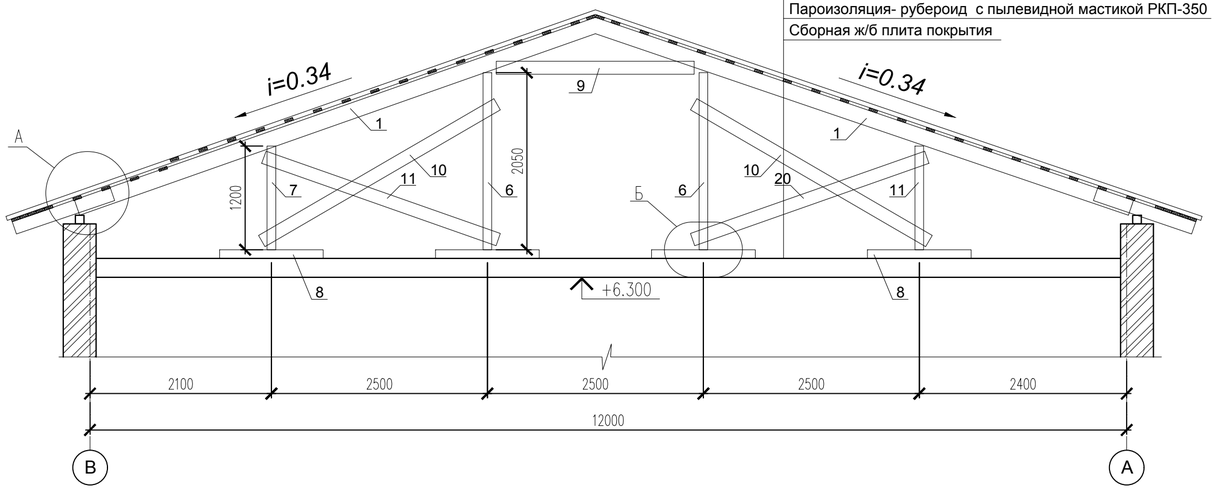

Узел - Г

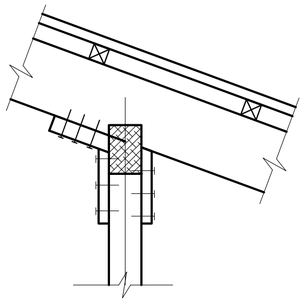

Узел - Б

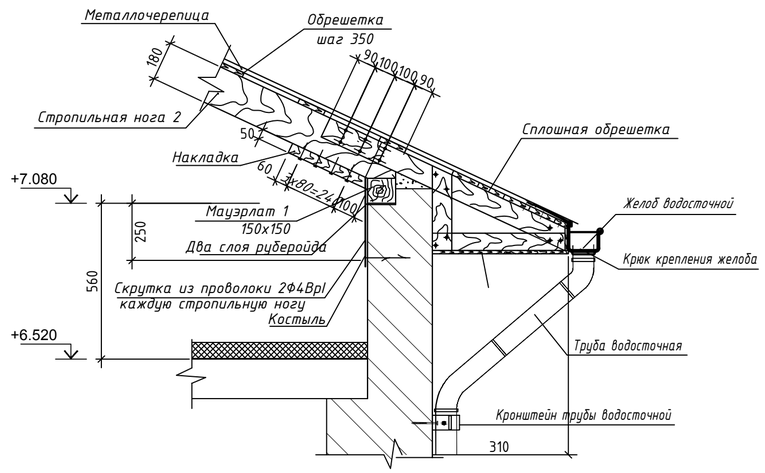

Узел А

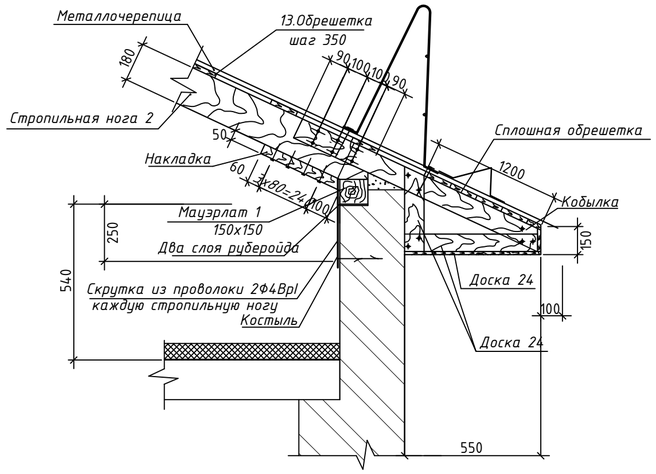

Узел - Д

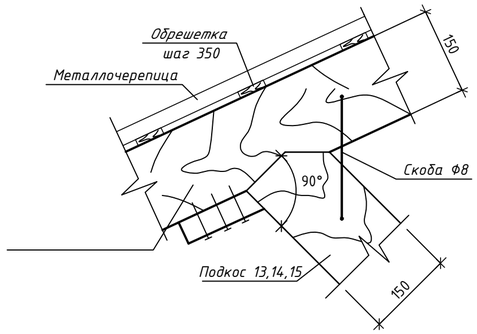

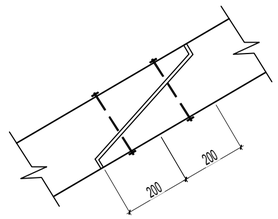

1-1

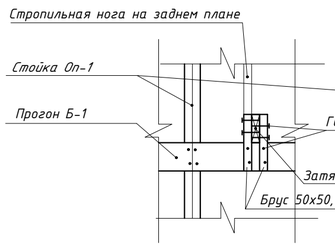

Узел Ж

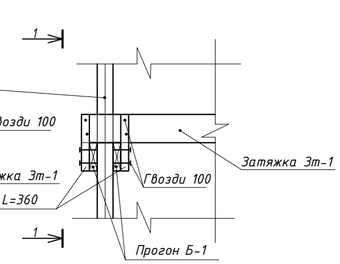

Данный лист см. совместно с листами АС-59,60.

						69-АС
Изм.	Кол.уч.	Лист	№ док.	Подпись	Дата	Капитальный ремонт зданий (2-общежитья, школа, гараж) школы интерната расположенного по адресу: Атырауская область, Махамбетский район, с. Махамбет ул.Тайманов №23
ГИП	Атамбаев И.					Общежитие для мальчиков — Стадия: РП; Лист: 61; Листов:
Проверил	Карибай М					Узлы кровли А, Б, В, Г, Д (ремонтные работы)
Выполнил	Мамбеталиев Е					ТОО "Корпорация Асыл-Строй" г. Шымкент 2022 г.
Н. контроль	Доспаева Ш.					

Согласовано:
Взам. инв. №
Подпись и дата
Инв. № подл.

Формат А2

Ограждения ОГ-1

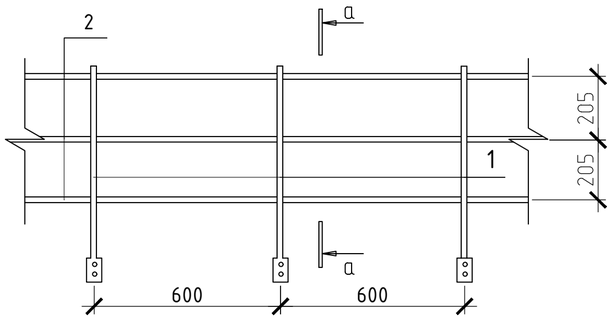

а–а

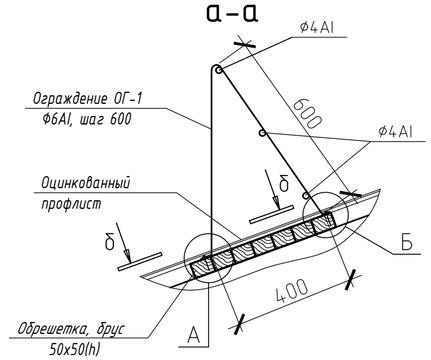

Спецификация на ОГ-1

Поз.	Обозначение	Наименование	Кол.	Масса ед., кг.	Примеч.
		Металлическое ограждение ОГ-1 (Lобщ.= 110 пм)		расход на 1 пм	4,90 кг
1	ГОСТ 34028-2016	Ø12 А240 L= 1540	3	1,37	4,11
2	ГОСТ 34028-2016	Ø8 А240 L= 1000	2	0,395	0,79

А

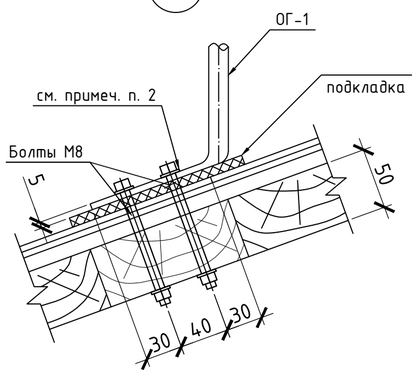

Б

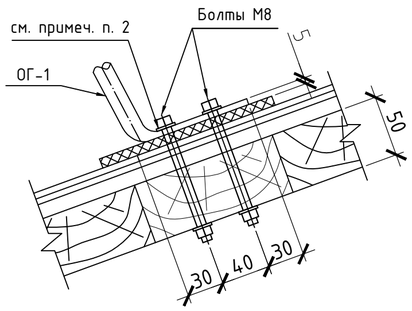

Спецификация элементов на снегозадержатели

Марка поз.	Обозначение	Наименование	Кол. шт. м2	Масса ед. кв	Примечание
1		Снегозадержатель уголковой	105	п.м	
2		Саморезы 35 мм	630	0,00175	0,4025
3		Саморезы 25 мм	630	0,00135	0,3105
4		Опорная планка			

δ–δ

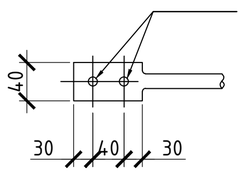

Спецификация на ходовой настил

Поз.	Обозначение	Наименование	Кол.	Масса ед., кг.	Примеч.
		Ходовой настил п.м.	45	0,00878	0.395 м3
		Доски толщ. 25 мм	2	0,00375	0,0075 м3
		Брус 40х40; L=400	2	0,00064	0,00128 м3

Согласовано:

Взам. инв. №

Подпись и дата

Инв. № подл.

Изм.	Кол.уч.	Лист	№ док.	Подпись	Дата
ГИП	Атамбаев И.				
Проверил	Карибай М				
Выполнил	Мамбеталиев Е.				
Н. контроль	Доспаева Ш.				

69-АС

Капитальный ремонт зданий (2-общежитья, школа, гараж) школы интерната расположенного по адресу: Атырауская область, Махамбетский район, с. Махамбет ул.Тайманов №23

Общежитие для мальчиков

Стадия	Лист	Листов
РП	62	

Ограждения ОГ-1 (ремонтные работы)

ТОО "Корпорация Асыл-Строй" г. Шымкент 2022 г.

Формат А3

Слуховое окно

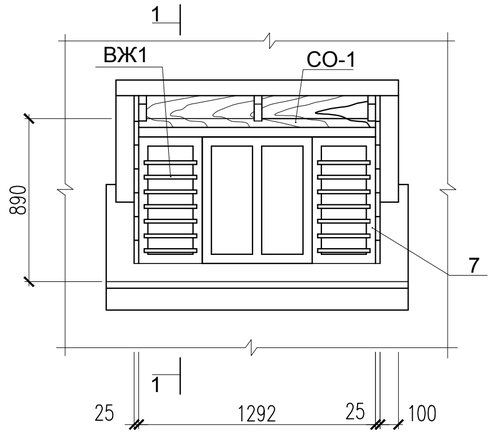

СО-1

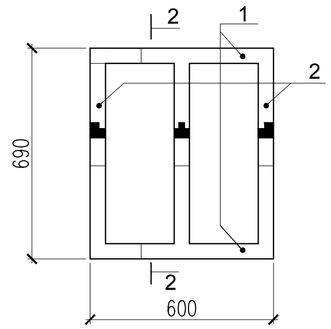

2 - 2

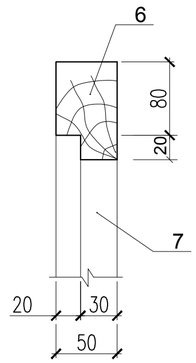

1 - 1

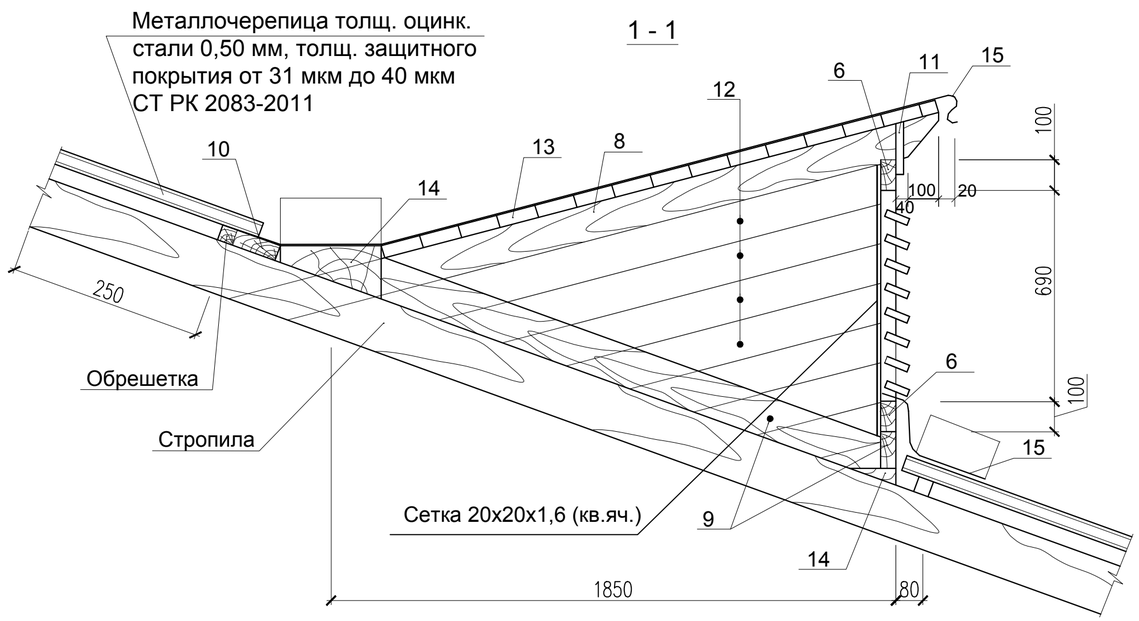

Лестница к слуховому окну (Л-1)

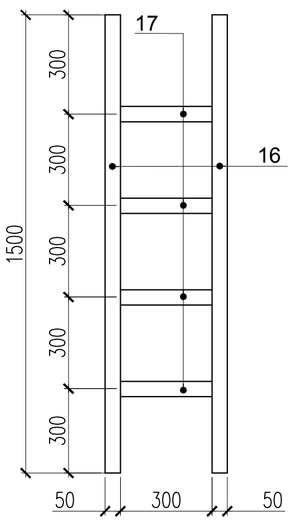

ВЖ1

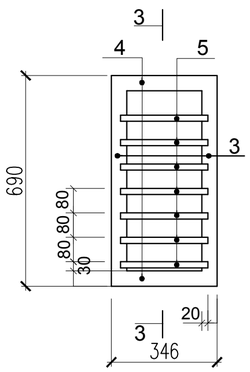

3-3

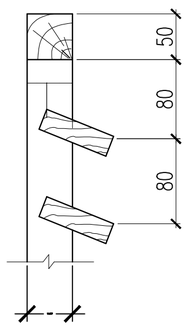

Спецификация конструтивных элементов

Поз.	Обозначение	Наименование	Кол. шт.	Объем $м^3$	Примеч.
		СО-1	2		
1	ГОСТ 8486-86* Е	Рейка 40х50х600	2	0,0012	$0,0024м^3$
2	ГОСТ 8486-86* Е	Рейка 40х50х690	3	0,0014	$0,0042м^3$
		ВЖ-1	2		$0,0106м^3$
3	ГОСТ 8486-86* Е	Рейка 40х50х690	2	0,0012	$0,0024м^3$
4	ГОСТ 8486-86* Е	Рейка 40х50х346	2	0,0007	$0,0014м^3$
5	ГОСТ 8242-88	Ветровая доска 25х70х440	8	0,0008	$0,0064м^3$
		Отдельные элементы	—	——	$0,2684м^3$
6	ГОСТ 8486-86* Е	Ригель коробки 50х100х1340	2	0,0067	$0,0134м^3$
7	ГОСТ 8486-86* Е	Ригель коробки 50х100х890	4	0,0045	$0,018м^3$
8	ГОСТ 8486-86* Е	Стропила 50х120х2320	3	0,014	$0,042м^3$
9	ГОСТ 8486-86* Е	Ригели нижн. 50х120х1940	3	0,012	$0,036м^3$
10	ГОСТ 8486-86* Е	Доски 50х150х1400	1	0,0105	$0,0105м^3$
11	ГОСТ 8242-88	Доска лобовая 25х150х1300	1	0,0049	$0,0049м^3$
12	ГОСТ 8242-88	Доска обшивки 25х130 Lобщ=19,8пм	—	——	$0,0644м^3$
13	ГОСТ 8242-88	Доска обшивки 25х130х1590	15	0,0052	$0,078\ м^3$
14	ГОСТ 8486-86* Е	Упорные бобышк. 50х150х150	5	0,0004	$0,002\ м^3$
		Общий расход пиломатериалов на слуховое окно	—	——	$0,286м^3$
15	ГОСТ 14918-80*	Металлочерепица δ=0,45	—	——	$3,2\ м^2$
		Лестница Л-1	4		$0,011м^3$
16	ГОСТ 8486-86* Е	Брусок 50х50 L=1500	2	0,004	$0,008м^3$
17	ГОСТ 8486-86* Е	Брусок 50х50 L=300	4	0,0008	$0,0032м^3$
	ГОСТ 5336-80	Сетка 20х20х1,6 (кв.яч.)	4	0,0012	$0,0024м^3$

Примечания:

1. Общие данные см. лист АС- 59.

Изм.	Кол.уч.	Лист	№ док.	Подпись	Дата
ГИП	Атамбаев И.				
Проверил	Карибай М				
Выполнил	Мамбеталиев Е.				
Н. контроль	Доспаева Ш.				

69-АС

Капитальный ремонт зданий (2-общежитья, школа, гараж) школы интерната расположенного по адресу: Атырауская область, Махамбетский район, с. Махамбет ул.Тайманов №23

Общежитие для мальчиков

Стадия	Лист	Листов
РП	63	

Слуховое окно СО-1 (Ремонтные работы)

ТОО "Корпорация Асыл-Строй" г. Шымкент 2022 г.

Согласовано

Взам. инв. N

Подп. и дата

Инв. N подл.

Копировал

Формат А3

Фрагмент из плана

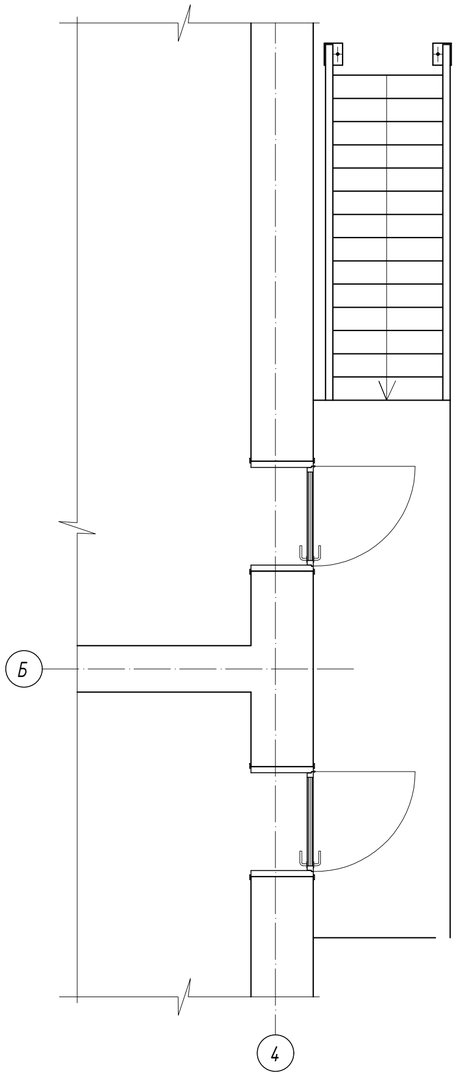

Разрез 1–1

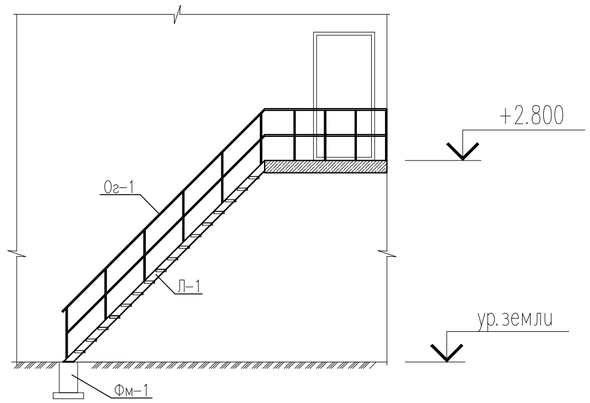

Ограждение Ог–1

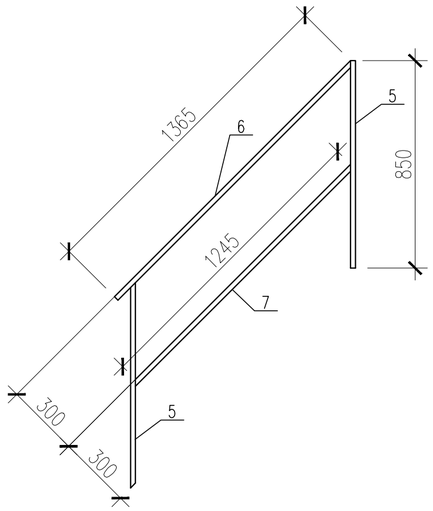

Ограждение Ог–1

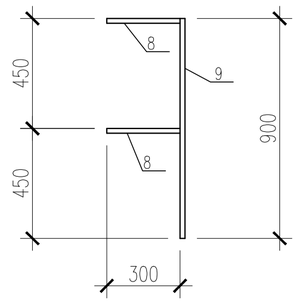

Лестница Л–1

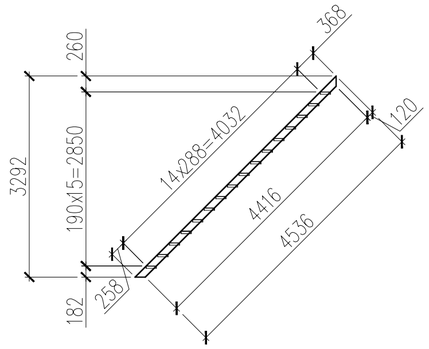

Разрез 1–1

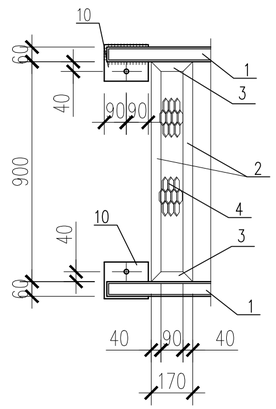

Спецификация конструктивных элементов

Поз.	Обозначение	Наименование	Кол.	Масса ед.,кг.	Примечание
Л–1		Лестница Л–1 расход дан на одну лестницу	2		
1	ГОСТ 30245–03	Труба $\frac{\square 160x60x5\ ГОСТ\ 8278–83}{С245\ ГОСТ\ 27772–88*}$ L=4550	2	46.77	93.54
2	ГОСТ 8509–93	Уголок $\frac{40x4\ ГОСТ\ 8509–93}{С245\ ГОСТ\ 27772–88*}$ L=900	32	2.17	69.44
3	ГОСТ 8509–93	Уголок $\frac{40x4\ ГОСТ\ 8509–93}{С245\ ГОСТ\ 27772–88*}$ L=170	32	0.41	13.12
4	ТУ 36.26.11–5–89	Лист $\frac{ПВ508x160x890\ ТУ\ 36.26.11–5–89}{С245\ ГОСТ\ 27772–88*}$	16	1.69	27.04
Ог–1		Ограждение Ог–1	1		
5	ГОСТ 30245–03	Труба $\frac{\square 20x1.5\ ГОСТ\ 8509–93}{С245\ ГОСТ\ 27772–88*}$ L=850	10	0.71	7.1
6	ГОСТ 30245–03	Труба $\frac{\square 20x1.5\ ГОСТ\ 8509–93}{С245\ ГОСТ\ 27772–88*}$ L=10500	1	8.830	8.830
7	ГОСТ 30245–03	Труба $\frac{\square 20x1.5\ ГОСТ\ 8509–93}{С245\ ГОСТ\ 27772–88*}$ L=10000	1	8.41	8.41
8	ГОСТ 30245–03	Труба $\frac{\square 20x1.5\ ГОСТ\ 8509–93}{С245\ ГОСТ\ 27772–88*}$ L=900	1	0.75	0.75
9	ГОСТ 30245–03	Труба $\frac{\square 20x1.5\ ГОСТ\ 8509–93}{С245\ ГОСТ\ 27772–88*}$ L=300	2	0.25	0.50
10	ГОСТ 19903–74*	Лист $\frac{8x150x180\ ГОСТ\ 19903–74*}{С245\ ГОСТ\ 27772–88*}$	2	1.69	3.38
	Фундамент	Бетон С10/12.5	0.20		

1. Даный лист читать совместно с листами АС-46.
2. Изготовление конструкций производить в соответствии с требованиями СНиП РК 5.04-23-2002 "Стальные конструкции".
3. Соединение металлических элементов между собой пароизводить ручной электродуговой сваркой эллектродами Э-42 ГОСТ 9467-75*, Н=6мм.
4. Длину сварных швов элементов каркаса принимать по длине контакктных поверхностей стыкуемых элементов. Высоту сварных швов принимать мини- мальной толщине стыкуемых элементов.
5. Защиту металлических изделий от коррозии выполнить маслянными крас- ками после окончания всех сварочных работ.

Изм.	Кол.уч.	Лист	№ док.	Подпись	Дата
ГИП		Атамбаев И.			
Проверил		Карибай М			
Выполнил		Мамбеталиев Е.			
Н. контроль		Доспаева Ш.			

69-АС

Капитальный ремонт зданий (2-общежитья, школа, гараж) школы интерната расположенного по адресу: Атырауская область, Махамбетский район, с. Махамбет ул.Тайманов №23

Общежитие для мальчиков

Стадия	Лист	Листов
РП	64	

Фрагмент из плана.Спецификация конструктивных элементов (Ремонтные работы)

ТОО "Корпорация Асыл-Строй" г. Шымкент 2022 г.

Формат А3

Узел "А" Деталь закладки существующего проема 900х2100(h)

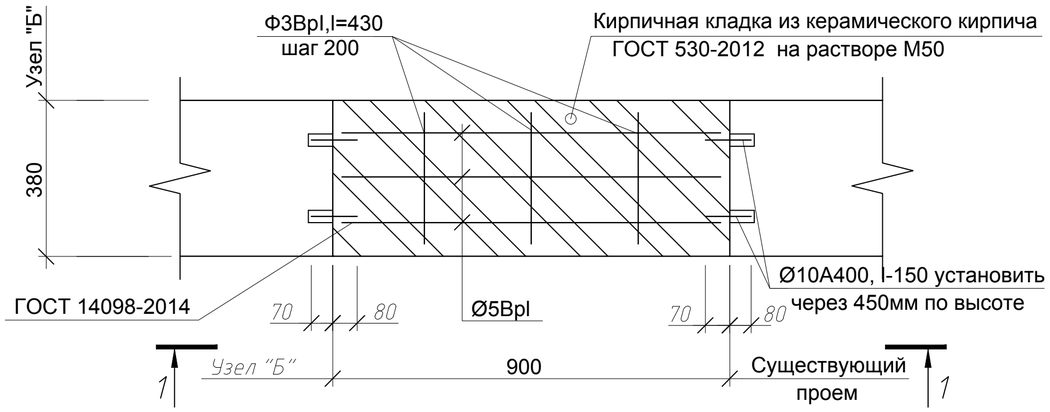

сечение 1 - 1

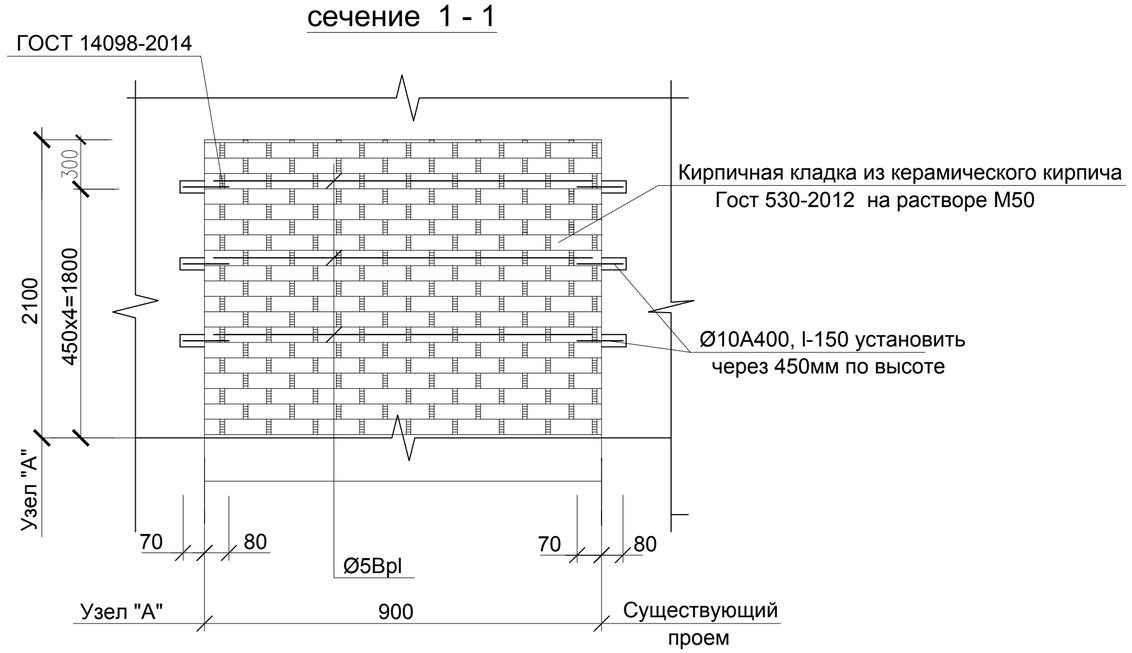

Спецификация элементов

Поз.	Обозначение	Наименование	Кол.	Масса ед., кг	Примеч.
	Узел "А"	Проем 900х2100 (h)	2	6.26	12.52 кг
1	ГОСТ 34028-2016	Ф10 А400 L=150мм	16	0.093	1.48 кг
2	ГОСТ 6727-80	Ф3ВрI l=430мм	24	0.023	0.55 кг
3	ГОСТ 6727-80	Ф5ВрI l=3440мм	8	0.529	4.23 кг
	ГОСТ 530-2012	Кирпич КР-р-по 250х120х65/1НФ/100/2,0/50 /ГОСТ 530-2012 на растворе М50 Объем кладываемого проема			0.75 м3

Закладка существующего проема.

По стенам проема просверливются гнезда D=10мм глубиной 100мм через 450 мм по высоте, в гнезда устанавливаются арматурные "ерши" D=10А400 длиной 150мм.
Производится закладка проема обыкновенным кирпичом марки КР-р-по 1НФ/100/2,0/50/ГОСТ 530-2012 на расворе М50.По завершению кладки производится штукатурка вновь возведенной кладки с обеих сторон.Каменная кладка перегородок на растворе со специальными добавками, повышающими монолитность кладки, армируется сетками непрерывно по всей длине перегородки.Крепление кирпичного заполнения проемов δ=250мм, осуществляется ершами, забиваемыми в существующие стены в предварительно просверленныегнезда глубиной 100мм.
Расход арматуры (см. спецификацию)

						69-АС		
Изм.	Кол.уч.	Лист	№ док.	Подпись	Дата	Капитальный ремонт зданий (2-общежитья, школа, гараж) школы интерната расположенного по адресу: Атырауская область, Махамбетский район, с. Махамбет ул.Тайманов №23		
						Общежитие для мальчиков	Стадия	Лист	Листов
							РП	65	
ГИП		Атамбаев И.							
Проверил		Карибай М				Закладка существующего проема, спецификация элементов	ТОО "Корпорация Асыл-Строй" г. Шымкент 2022 г.		
Выполнил		Мамбеталиев Е.							
Н. контроль		Доспаева Ш.							

Формат А3

Ограждение ОГ-1

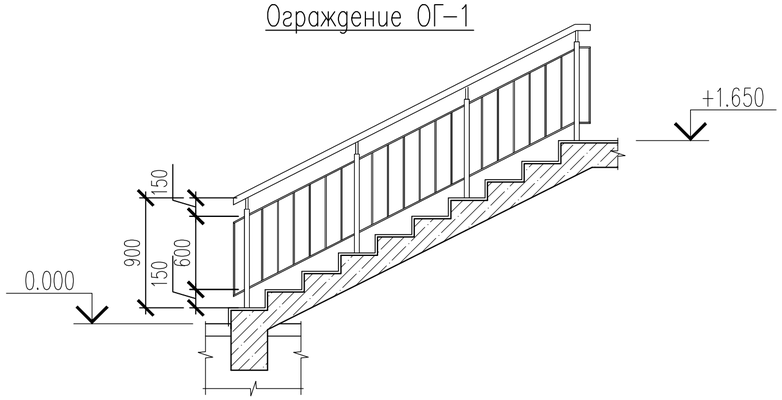

Ограждение ОГ-2

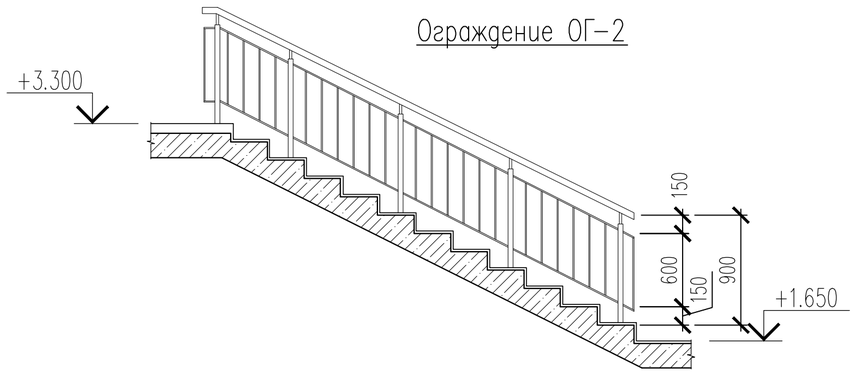

Узел А

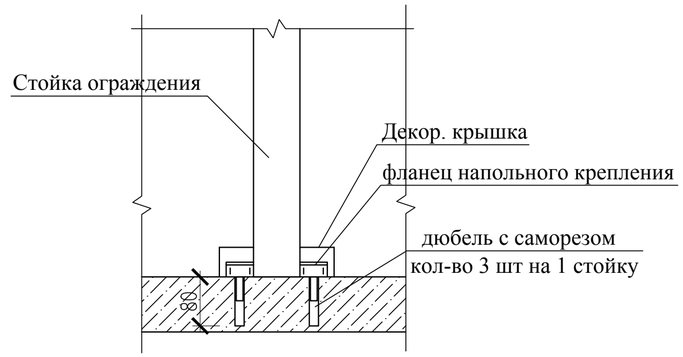

Примечание:
Крепление ограждения к полу осуществляется путем крепления вертикальных стоек к полу. Каждая стойка крепится 4-мя саморезами (d=10мм, L=80мм) расположенными согласно отверстиям на фланце напольного крепления. Через установочные отверстия на фланце напольного крепления проводится разметка в полу для сверления отверстий. В отверстия вгоняются дюбеля. прикручивается вертикальная стойка к полу. Место крепления фланца к полу скрывается декоративной крышкой.

1. Данный лист см. совместно с листами АС-##.

Спецификация конструктивных элементов на ограждения

N п.п.	Обозначение	Наименование	Кол.	Масса ед., кг.	Примеч.
ОГ-1	Серия 1.56.2-2	Ограждение ОГ-1	1	39.27	
ОГ-2	Серия 1.56.2-2	Ограждение ОГ-2	1	39.27	

Согласовано

Взам. инв. N

Подп. и дата

Инв. N подл.

Изм.	Кол.уч.	Лист	№ док.	Подпись	Дата
ГИП	Атамбаев И.				
Проверил	Карибай М				
Выполнил	Мамбеталиев Е.				
Н. контроль	Доспаева Ш.				

69-АС

Капитальный ремонт зданий (2-общежитья, школа, гараж) школы интерната расположенного по адресу: Атырауская область, Махамбетский район, с. Махамбет ул.Тайманов №23

Общежитие для мальчиков

Стадия	Лист	Листов
РП	66	

Спецификация конструктивных элементов на ограждения

ТОО "Корпорация Асыл-Строй" г. Шымкент 2022 г.

Копировал

Формат А3

Ведомость объемов работ (ремонтные работы)

№ п / п	Обозна-чение	Наименование работ	Ед. изм.	1- этаж	2- этаж	чердак	Кол-во Всего	Примеч.
1		Ведомость отделки помещений	м2	---	---	---	---	см.л. АС-55
2		Устройство дверных, оконных блоков	шт	---	---	---	---	см.л. АС-56
3		Устройство полов	м2	---	---	---	---	см.л. АС-53,54
5		Устройство асфальтобетонной отмостки, шириной - 1000мм	м2	---	---	---	115	
6		Устройство металлочерепица "Монтеррей"	м2	---	---	---	---	см.л. АС-60
7		Устройство кровли	м2	---	---	---	---	см.л. АС-59
8		Устройство подшивка карниза металлосайдингом	м2	---	---	---	---	см.л. АС-59
9								
10								

ДЕТАЛЬ УСТРОЙСТВА ОТМОСТКИ

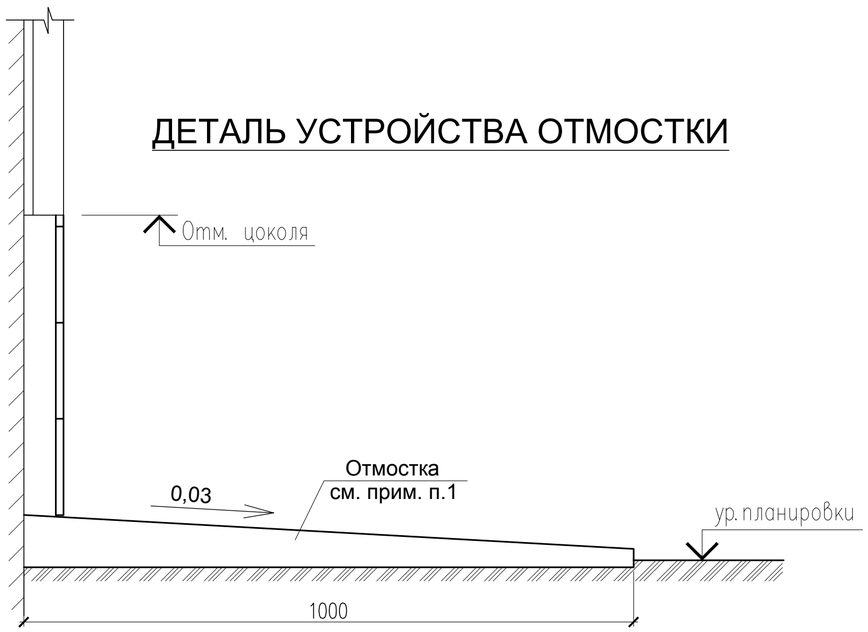

Согласовано:

Взам. инв. №

Подп. и дата

Инв. № подл.

Изм.	Кол.уч.	Лист	№ док.	Подпись	Дата
ГИП		Атамбаев И.			
Проверил		Карибай М			
Выполнил		Мамбеталиев Е.			
Н. контроль		Доспаева Ш.			

69-АС

Капитальный ремонт зданий (2-общежитья, школа, гараж) школы интерната расположенного по адресу: Атырауская область, Махамбетский район, с. Махамбет ул.Тайманов №23

Общежитие для мальчиков

Стадия	Лист	Листов
РП	67	

Ведомость объемов работ (ремонтные работы)

ТОО "Корпорация Асыл-Строй" г. Шымкент 2022 г.

Формат

План первого этажа

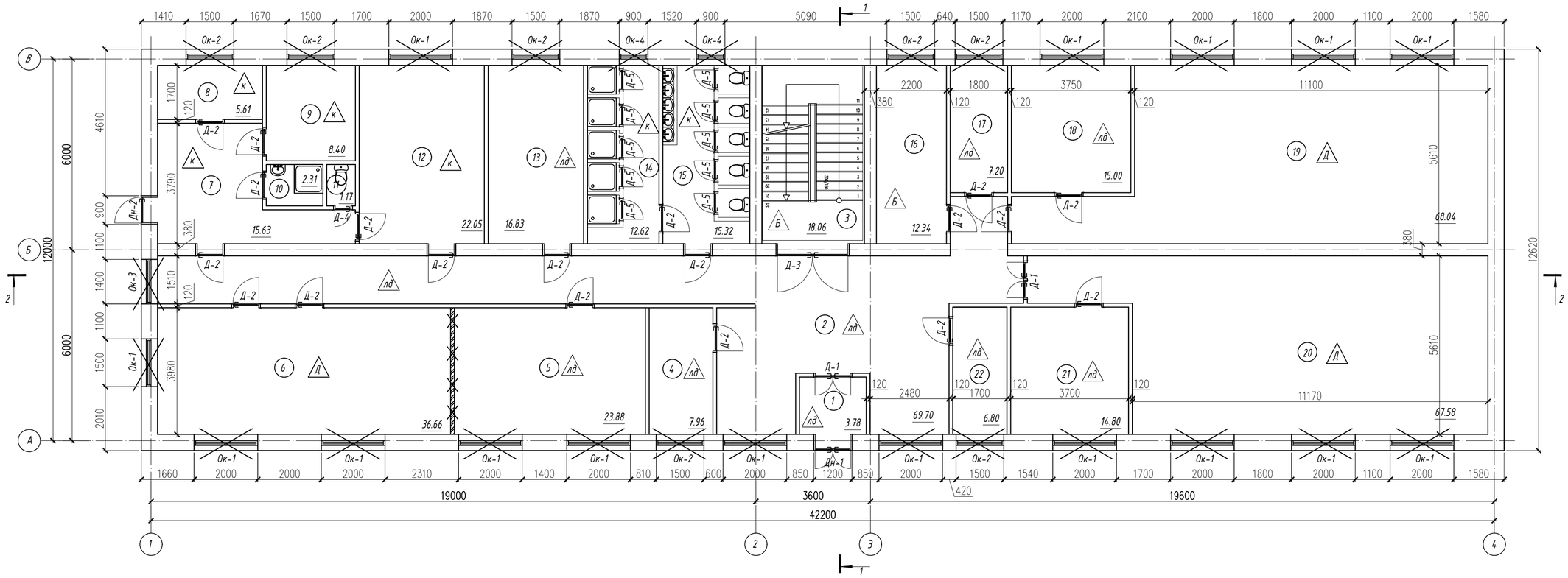

Экспликация помещений

Номер помещения	Наименование	Площадь м²	Кат. помещения
1	Тамбур	3.78	
2	Коридор	69.70	
3	Лестничная площадка	18.06	
4	Комната свиданий	7.96	
5	Комната	23.88	
6	Комната	36.66	
7	Холл	15.63	
8	Склад	5.61	
9	Комната	8.40	
10	Душавая	2.31	
11	Санузел	1.17	
12	Изолятор	22.05	
13	Кабинет заместителя	16.83	
14	Душевая	12.62	
15	Санузел	15.32	
16	Парикмахерская	12.34	
17	Склад	7.20	
18	Кабинет	15.00	
19	Кабинет	68.04	
20	Кабинет методический	67.58	
21	Кабинет методиста	14.80	
22	Тепловой пункт	6.80	
	Всего:	451.74	

Условные обозначения:

1 -Наименование помещения

-Демонтируемые дверные блоки

-Демонтируемые оконные блоки

1 -Тип пола

Д-1 -Тип дверей

Ок-1 -Тип окна

-Стена кирпичная

-Перегородки кирпичная

-Демонтируемые Крыльцо Кр-1

1. Общие данные смотри лист АС-#,#.

						69-АС
Изм.	Кол.уч.	Лист	№ док.	Подпись	Дата	Капитальный ремонт зданий (2-общежитья, школа, гараж) школы интерната расположенного по адресу: Атырауская область, Махамбетский район, с. Махамбет ул.Тайманов №23
						Общежитие для девушек — Стадия: РП; Лист: 68; Листов:
ГИП	Атамбаев И.					План первого этажа (демонтажные работы)
Проверил	Карибай М					ТОО "Корпорация Асыл-Строй" г. Шымкент 2022 г.
Выполнил	Мамбеталиев Е.					
Н. контроль	Доспаева Ш.					

Формат А2

План второго этажа

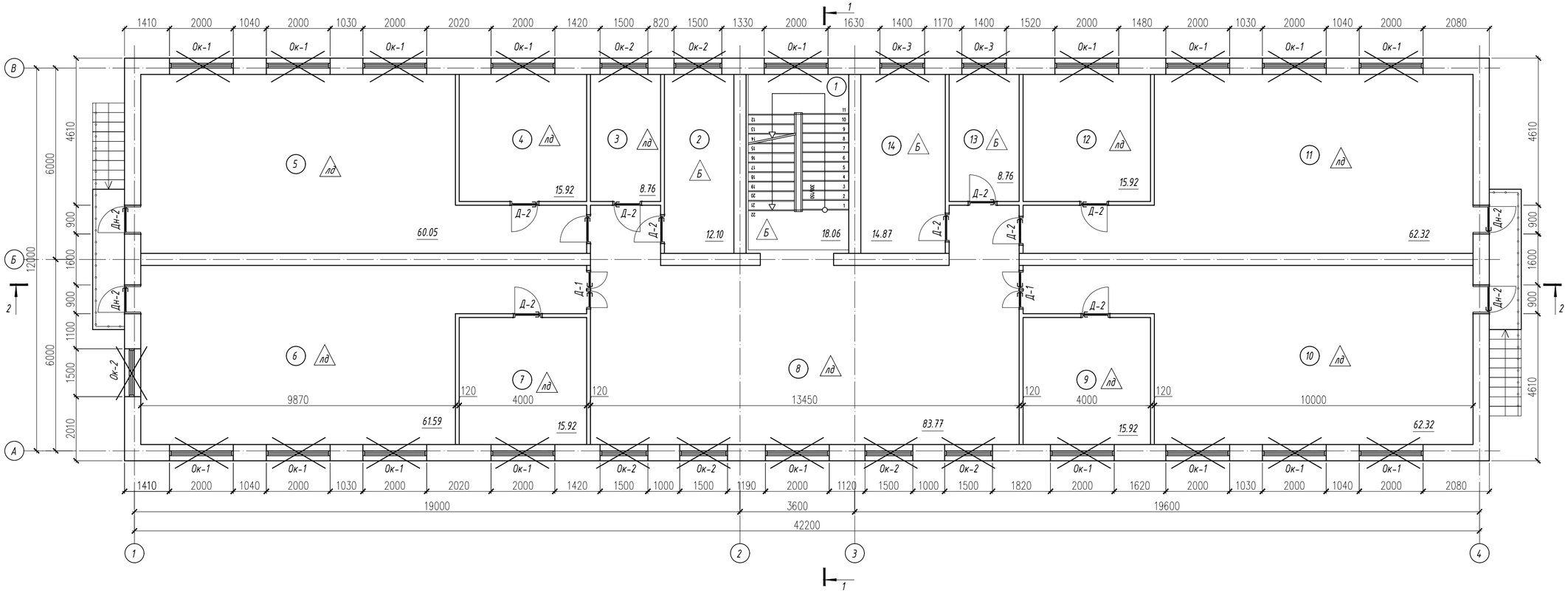

Экспликация помещений

Номер помещения	Наименование	Площадь м²	Кат. помещения
1	Лестничная площадка	18.06	
2	Склад	12.10	
3	Склад	8.76	
4	Раздевалка	15.92	
5	Спальня	60.05	
6	Спальня	61.59	
7	Раздевалка	15.92	
8	Холл	83.77	
9	Раздевалка	15.92	
10	Спальня	62.32	
11	Спальня	62.32	
12	Раздевалка	15.92	
13	Склад	8.76	
14	Склад	14.87	
	Всего:	456.28	

Условные обозначения:

- 1 – Наименование помещения
- Демонтируемые дверные блоки
- Демонтируемые оконные блоки
- Тип пола
- Д-1 – Тип дверей
- Ок-1 – Тип окна
- Стена кирпичная
- Перегородки кирпичная
- Демонтируемые Крыльцо Кр-1

1. Общие данные смотри лист АС-#,#.

Изм.	Кол.уч.	Лист	№ док.	Подпись	Дата
ГИП		Атамбаев И.			
Проверил		Карибай М			
Выполнил		Мамбеталиев Е.			
Н. контроль		Доспаева Ш.			

69-АС

Капитальный ремонт зданий (2-общежитья, школа, гараж) школы интерната расположенного по адресу: Атырауская область, Махамбетский район, с. Махамбет ул.Тайманов №23

Общежитие для девушек

Стадия	Лист	Листов
РП	69	

План второго этажа (демонтажные работы)

ТОО "Корпорация Асыл-Строй" г. Шымкент 2022 г.

Согласовано:

Взам. инв. №

Подпись и дата

Инв. № подл.

Формат А2

Разрез 2-2

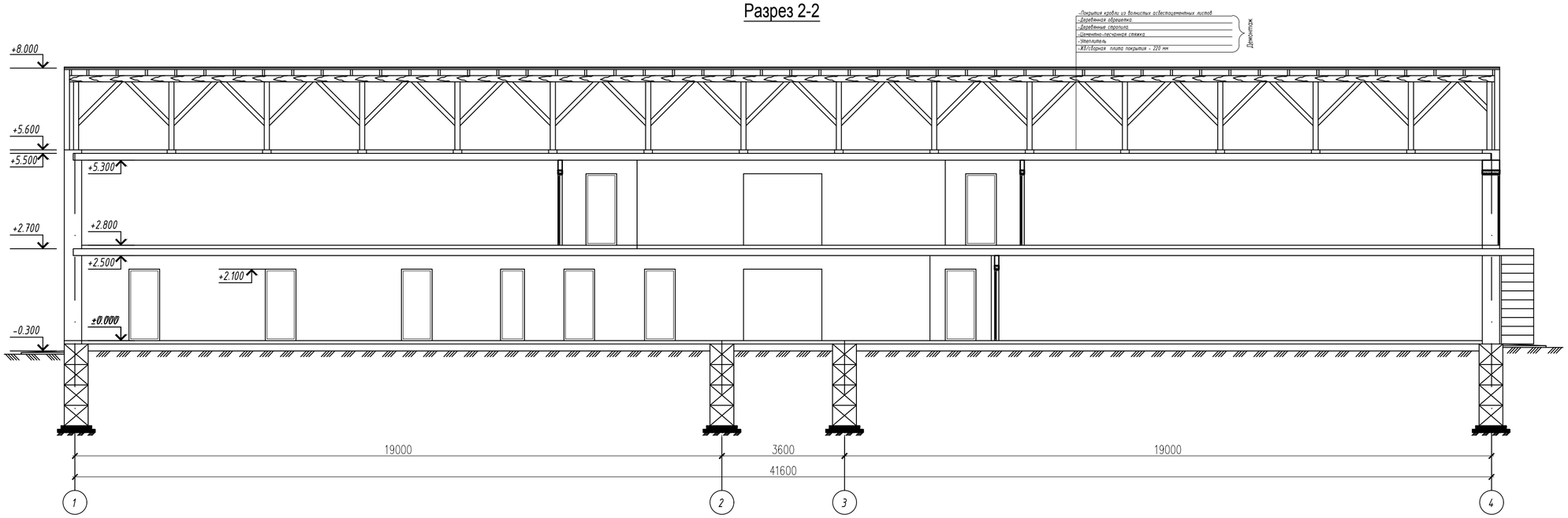

Разрез 1-1

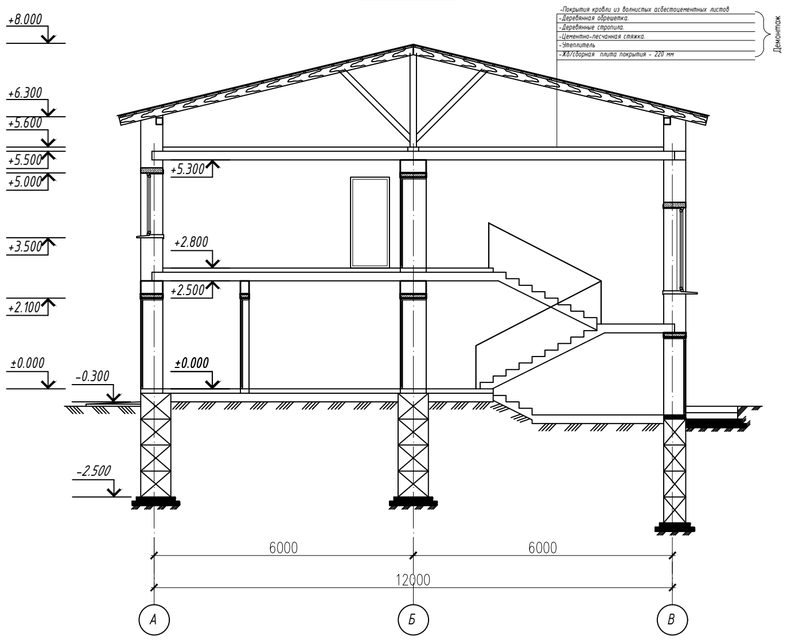

1. Общие данные смотри лист АС-#,#.

						69-АС		
Изм.	Кол.уч.	Лист	№ док.	Подпись	Дата	Капитальный ремонт зданий (2-общежитья, школа, гараж) школы интерната расположенного по адресу: Атырауская область, Махамбетский район, с. Махамбет ул.Тайманов №23		
						Общежитие для девушек	Стадия	Лист	Листов
							РП	70	
ГИП		Атамбаев И.				Разрез 1-1, Разрез 2-2 (демонтажные работы)	ТОО "Корпорация Асыл-Строй" г. Шымкент 2022 г.		
Проверил		Карибай М							
Выполнил		Мамбеталиев Е.							
Н. контроль		Доспаева Ш.							

Согласовано:

Взам. инв. №

Подпись и дата

Инв. № подл.

Формат А2

Фасад 1 - 4

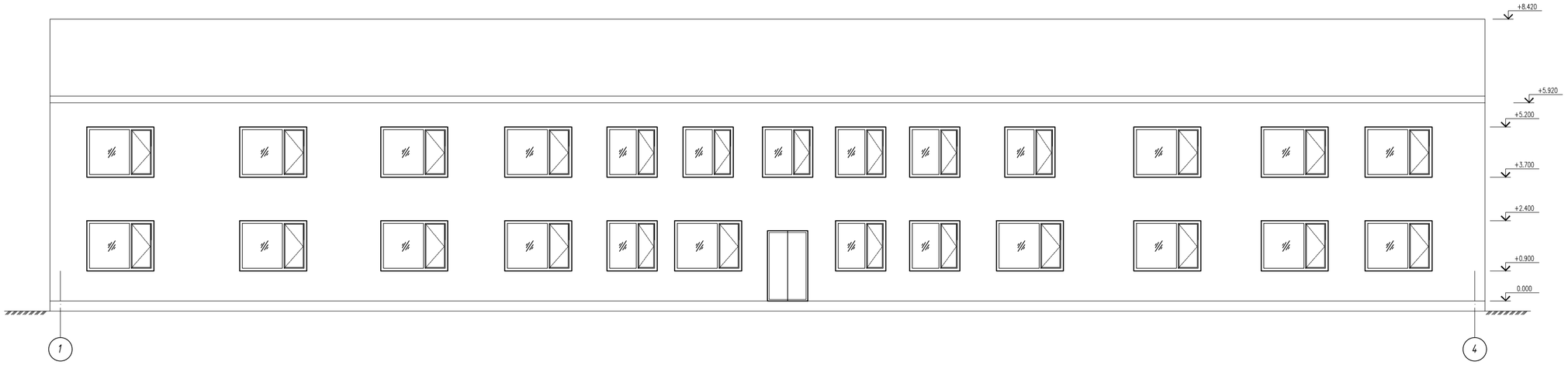

Фасад 4 - 1

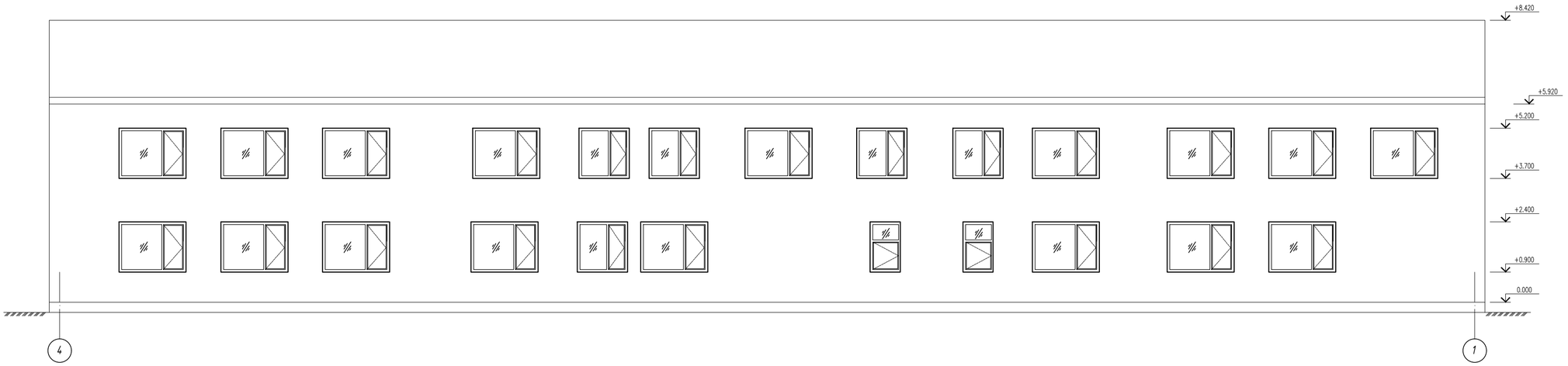

Фасад А - В

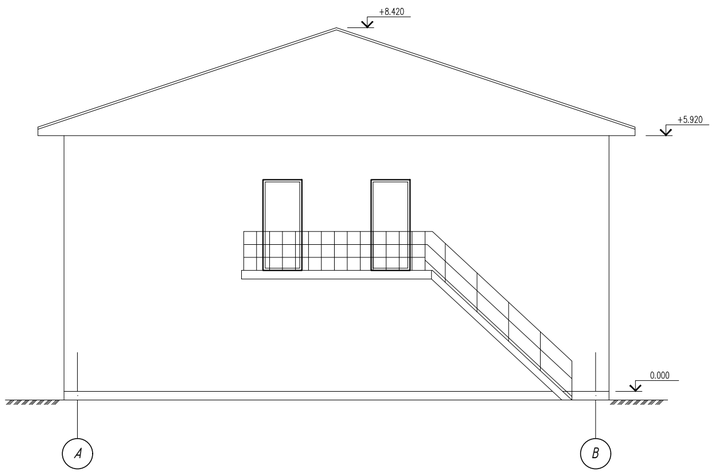

Фасад В - А

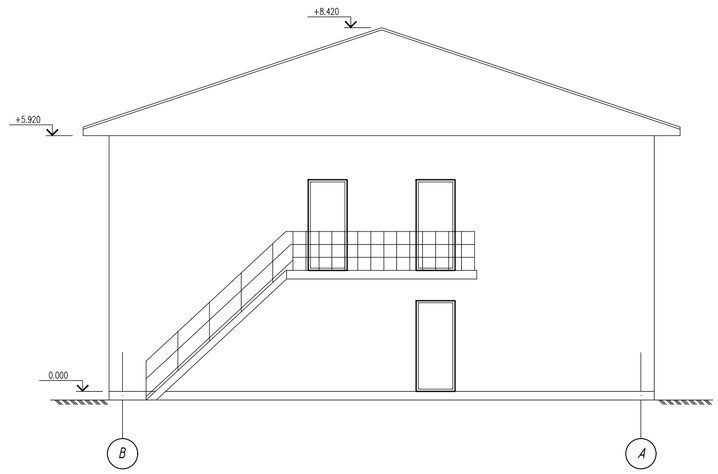

Примечания:

1. Общие данные смотри лист АС-68,69.

						69-АС			
						Капитальный ремонт зданий (2-общежитья, школа, гараж) школы интерната расположенного по адресу: Атырауская область, Махамбетский район, с. Махамбет ул.Тайманов №23			
Изм.	Кол.уч.	Лист	№ док.	Подпись	Дата				
						Общежитие для девушек	Стадия	Лист	Листов
							РП	71	
ГИП		Атамбаев И.				Фасад 1 - 4, Фасад 4 - 1, Фасад А - В, Фасад В - А (Ремонтные работы)	ТОО "Корпорация Асыл-Строй" г. Шымкент 2022 г.		
Проверил		Карибай М							
Выполнил		Мамбеталиев Е.							
Н. контроль		Доспаева Ш.							

Формат А2

План кровли

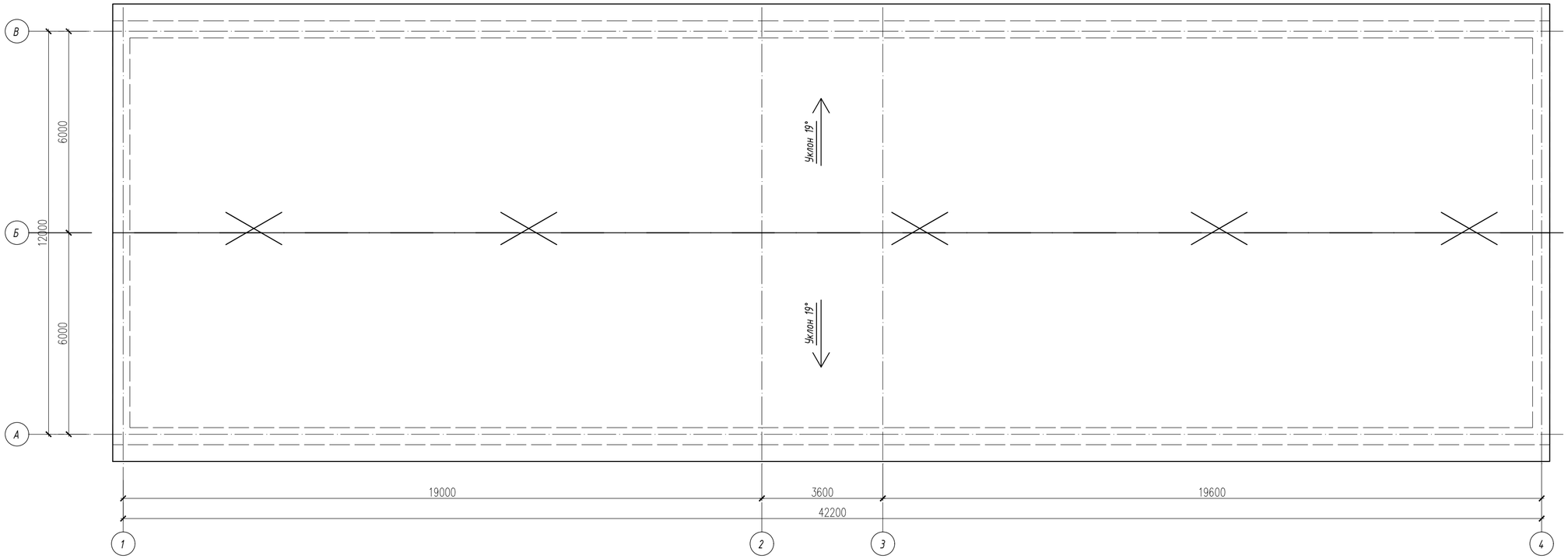

Ведомость демонтажных работ крыши

№ п/п	Наименование работ	Ед. изм.	Кол. шт. м2.	Примечание
1	Демонтаж покрытия кровли из волнистых азбесто-цементных листов	м2	685,0	
2	Демонтаж цементно песчаной стяжки толщ. 30 мм	м2	484.07	
3	Утеплитель	м2	484.07	
4	Демонтаж деревянной обрешетки	м2	585.0	
5	Демонтаж деревянных конструкций кровли (стропила, стойки, подкосы, мауэрлат)	м2	585.0	

1. Общие данные смотри лист АС-#,#.

						69-АС
Изм.	Кол.уч.	Лист	№ док.	Подпись	Дата	Капитальный ремонт зданий (2-общежитья, школа, гараж) школы интерната расположенного по адресу: Атырауская область, Махамбетский район, с. Махамбет ул.Тайманов №23
ГИП	Атамбаев И.					Общежитие для девушек — Стадия: РП; Лист: 72; Листов:
Проверил	Карибай М					План кровли (демонтажные работы)
Выполнил	Мамбеталиев Е.					ТОО "Корпорация Асыл-Строй" г. Шымкент 2022 г.
Н. контроль	Доспаева Ш.					

Согласовано:

Взам. инв. №

Подпись и дата

Инв. № подл.

Формат А2

Экспликация полов 1-го этажа

№ помещен.	Тип пола	Схема пола или тип пола по серии	Данные элементы пола (наименование, толщина,основание и др.) мм	Площадь м2 / Периметр пог.м.
3,16	Б	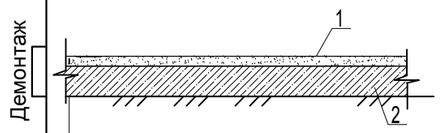	Бетонные из бетона Подстилающий слой: бетон Существующие конструкции	Демонтаж 30.40
1,2,4,5,13,17 18,21,22	лд	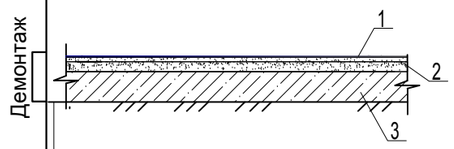	Линолеум на теплоизолирующей подоснове Прослойка из клеящей мастики Подстилающий слой: бетон Существующие конструкции	Демонтаж 165.95
			Демонтаж плинтусов из ПВХ	170.06
7,8,9,10,11,12 14,15	К	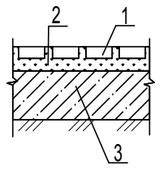	1. Покрытие пола - керамические плитки ГОСТ 6787-89 -11мм (демонтаж 100%) 2. Стяжка из цемнтно-песчаного р-ра М150 толщиной 20 мм (демонтаж 100%) 3. Существующие конструкции	99.94
			Демонтаж керамогранитных плинтусов	95.26
6	Д	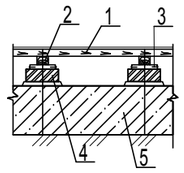	1. Покрытие пола-доски ДП-35 (дем.100%) 2. Лага 100х50, пролет лаг 500мм (дем100%) 3. Прокладки из доски 150х25х200 по 2 слоям пергамина (дем.100%.) 4. Кирпичный столбик 250х75х250 на цементно-песчаном растворе М25 дем.100%) 5. Существующие конструкции	36.66
			Демонтаж деревянных плинтусов п.м.	24.58

Экспликация полов 2-го этажа

№ помещен.	Тип пола	Схема пола или тип пола по серии	Данные элементы пола (наименование, толщина,основание и др.) мм	Площадь м2 / Периметр пог.м.
3,4,5,6,7,8,9 10,11,12	лд	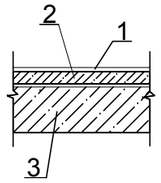	1. Линолеум - многослойный-5мм (дем.100%) 2. Стяжка из цемнтно-песчаного р-ра М150 толщиной 20 мм (демонтаж 100%) 3.Существующие конструкции	395.76
			Демонтаж деревянных плинтусов п.м.	261
2,12,13,14	Б	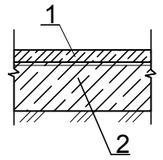	1. Стяжка из цемнтно-песчаного р-ра М150 толщиной 30 мм (демонтаж 100%) 2. Существующие конструкции	53.79

1. Общие данные смотри лист АС-#,#.

						69-АС		
						Капитальный ремонт зданий (2-общежитья, школа, гараж) школы интерната расположенного по адресу: Атырауская область, Махамбетский район, с. Махамбет ул.Тайманов №23		
Изм.	Кол.уч.	Лист	№ док.	Подпись	Дата			
						Общежитие для девушек	Стадия	Лист	Листов
							РП	73	
ГИП		Атамбаев И.							
Проверил		Карибай М				Экспликация полов 1-го этажа (Демонтажные работы)	ТОО "Корпорация Асыл-Строй" г. Шымкент 2022 г.		
Выполнил		Мамбеталиев Е.							
Н. контроль		Доспаева Ш.							

Согласовано

Взам. инв. N

Подп. и дата

Инв. N подл.

Копировал

Формат А3

Ведомость элементов заполнения оконных и дверных блоков

Марка поз.	Обозначение	Наименование	Кол-во шт			Примеч.
			1-эт.	2-эт.	Всего	
Дн-1		Демонтаж наружных дверных блоков ДГ 1200-2100(h)	1	-	1	Демонтаж
Дн-2		Демонтаж наружных дверных блоков ДГ 900-2100(h)	1	4	5	Демонтаж
		Внутренние дверные блоки				
Д1		Деревянные дверные блоки 1200x2100 (h)	2	2	4	Демонтаж
Д2		Деревянные дверные блоки 900x2100 (h)	19	9	28	Демонтаж
Д3		Деревянные дверные блоки 2300x2100 (h)	1	-	1	Демонтаж
Д4		Деревянные дверные блоки 700x2100(h)	1	-	1	Демонтаж
Д5		Деревянные дверные блоки 700x1500 (h)	10	-	10	Демонтаж
		Оконные блоки				
ОК-1		Оконные блоки из ПВХ 2000x1500(h)	16	18	34	Демонтаж
ОК-2		Оконные блоки из ПВХ 1500x1500(h)	7	7	14	Демонтаж
ОК-3		Оконные блоки из ПВХ 1400x1500(h)	1	2	3	Демонтаж
ОК-4		Оконные блоки из ПВХ 900x1500(h)	2	-	2	Демонтаж

1. Общие данные смотри лист АС-#,#.

Согласовано

Взам. инв. N

Подп. и дата

Инв. N подл.

Изм.	Кол.уч.	Лист	№ док.	Подпись	Дата
ГИП		Атамбаев И.			
Проверил		Карибай М			
Выполнил		Мамбеталиев Е.			
Н. контроль		Доспаева Ш.			

69-АС

Капитальный ремонт зданий (2-общежитья, школа, гараж) школы интерната расположенного по адресу: Атырауская область, Махамбетский район, с. Махамбет ул.Тайманов №23

Общежитие для девушек

Стадия	Лист	Листов
РП	74	

Ведомость элементов заполнения оконных и дверных блоков (Демонтажные работы)

ТОО "Корпорация Асыл-Строй" г. Шымкент 2022 г.

Копировал

Формат А3

Ведомость демонтажных работ

№ п/п	Обозначение № помещений.	Наименование работ	Ед. изм.	1- этаж	2- этаж	чердак	Всего	Примеч.
1		Зачистка потолков от набелов	м²	451.36	449.55	-	900.91	
2		Отбивка штукатурки внутренние стены и перегородки	м²	654.45	489.43	-	1143.88	
3		Зачистка от набелов внутренние стены и перегородки	м²	272.91	216.45	-	489.36	
4		Демонтаж внутренние и наружние ограждения лестницы	кг	-	300 кг	-	300 кг	
5		Демонтаж оконных и дверных блоков	шт	-	-	-	-	см.АС-#
6		Демонтаж деревянные конструкции кровли	м²	-	-	-	-	см.АС-#
7		Демонтаж покрытия кровли из волнистых асбестоцементных листов	м²	-	-	-	-	см.АС-#
8		Демонтаж перегородки из кирпича	м²	50.0	-	-	50.0	
9		Демонтаж наружных дверных блоков	шт.	-	-	-	-	см.АС-#
10		Демонтаж внутренние дверные блоки	шт.	-	-	-	-	см.АС-#
11		Демонтаж оконных блоков	шт.	-	-	-	-	см.АС-#
12		Демонтаж существующей отмостки	м²	110	-	-	110	
13		Отбивка штукатурки наружных стен фасада	м2	518	-	-	518	

1. Общие данные смотри лист АС-#,#.

Согласовано

Взам. инв. N

Подп. и дата

Инв. N подл.

Изм.	Кол.уч.	Лист	№ док.	Подпись	Дата
ГИП	Атамбаев И.				
Проверил	Карибай М				
Выполнил	Мамбеталиев Е.				
Н. контроль	Доспаева Ш.				

69-АС

Капитальный ремонт зданий (2-общежитья, школа, гараж) школы интерната расположенного по адресу: Атырауская область, Махамбетский район, с. Махамбет ул.Тайманов №23

Общежитие для девушек

Стадия	Лист	Листов
РП	75	

Ведомость демонтажных работ (Демонтажные работы)

ТОО "Корпорация Асыл-Строй" г. Шымкент 2022 г.

Копировал

Формат А3

План первого этажа

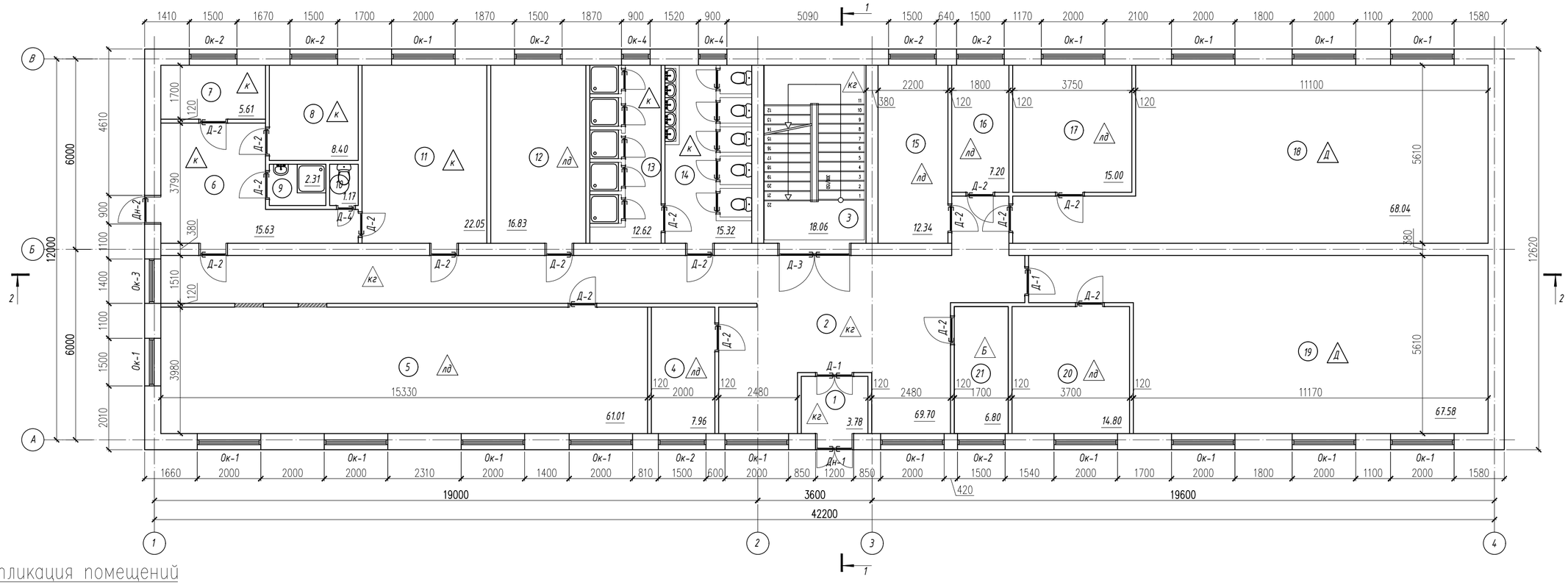

Экспликация помещений

Номер помещения	Наименование	Площадь м²	Кат. помещения
1	Тамбур	3.78	
2	Коридор	69.70	
3	Лестничная площадка	18.06	
4	Кабинет вахты	7.96	
5	Игровая	61.01	
6	Комната	15.63	
7	Склад	5.61	
8	Комната	8.40	
9	Душевая	2.31	
10	Санузел	1.17	
11	Изолятор	22.05	
12	Кабинет заместителя	16.83	
13	Душевая	12.62	
14	Санузел	15.32	
15	Парикмахерская	12.34	
16	Склад	7.20	
17	Кабинет	15.00	
18	Кабинет	68.04	
19	Кабинет методический	67.58	
20	Кабинет методиста	14.80	
21	Тепловой пункт	6.80	
	Всего:	452.21	

Согласовано:

Взам. инв. №

Подпись и дата

Инв. № подл.

Условные обозначения

Заложить существующий дверной проем

Пробить витражный проем

Вновь возводимая кирпичная перегородка

Покрытие пола

1. Общие данные смотри лист АС-78.

Изм.	Кол.уч.	Лист	№ док.	Подпись	Дата
ГИП		Атамбаев И.			
Проверил		Карибай М			
Выполнил		Мамбеталиев Е.			
Н. контроль		Доспаева Ш.			

69-АС

Капитальный ремонт зданий (2-общежитья, школа, гараж) школы интерната расположенного по адресу: Атырауская область, Махамбетский район, с. Махамбет ул.Тайманов №23

Общежитие для девушек

Стадия	Лист	Листов
РП	76	

План первого этажа (Ремонтные работы)

ТОО "Корпорация Асыл-Строй" г. Шымкент 2022 г.

Формат А2

План второго этажа

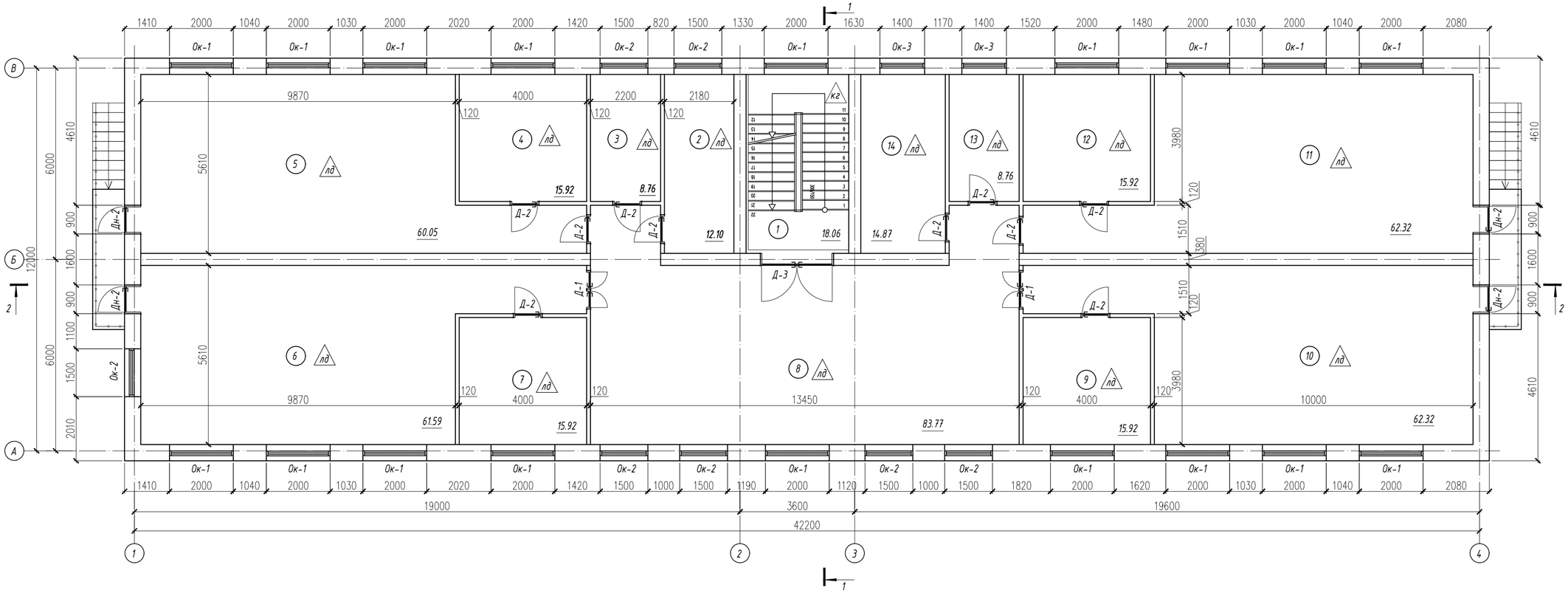

Экспликация помещений

Номер помещения	Наименование	Площадь м²	Кат. помещения
1	Лестничная площадка	18.06	
2	Склад	12.10	
3	Склад	8.76	
4	Раздевалка	15.92	
5	Спальня	60.05	
6	Спальня	61.59	
7	Раздевалка	15.92	
8	Холл	83.77	
9	Раздевалка	15.92	
10	Спальня	62.32	
11	Спальня	62.32	
12	Раздевалка	15.92	
13	Склад	8.76	
14	Склад	14.87	
	Всего:	456.28	

Согласовано:

Взам. инв. №

Подпись и дата

Инв. № подл.

1. Общие данные смотри лист АС-78.

Изм.	Кол.уч.	Лист	№ док.	Подпись	Дата
ГИП		Атамбаев И.			
Проверил		Карибай М			
Выполнил		Мамбеталиев Е.			
Н. контроль		Доспаева Ш.			

69-АС

Капитальный ремонт зданий (2-общежитья, школа, гараж) школы интерната расположенного по адресу: Атырауская область, Махамбетский район, с. Махамбет ул.Тайманов №23

Общежитие для девушек

Стадия	Лист	Листов
РП	77	

План второго этажа (Ремонтные работы)

ТОО "Корпорация Асыл-Строй" г. Шымкент 2022 г.

Формат А2

Разрез 2-2

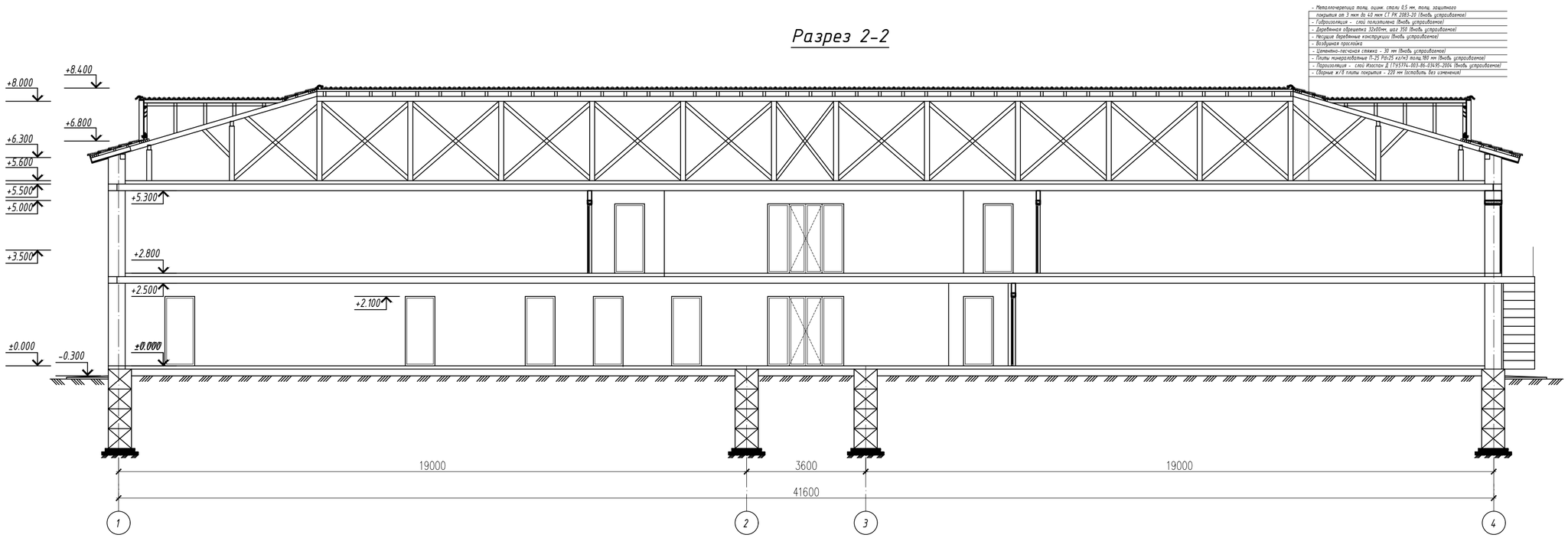

Разрез 1-1

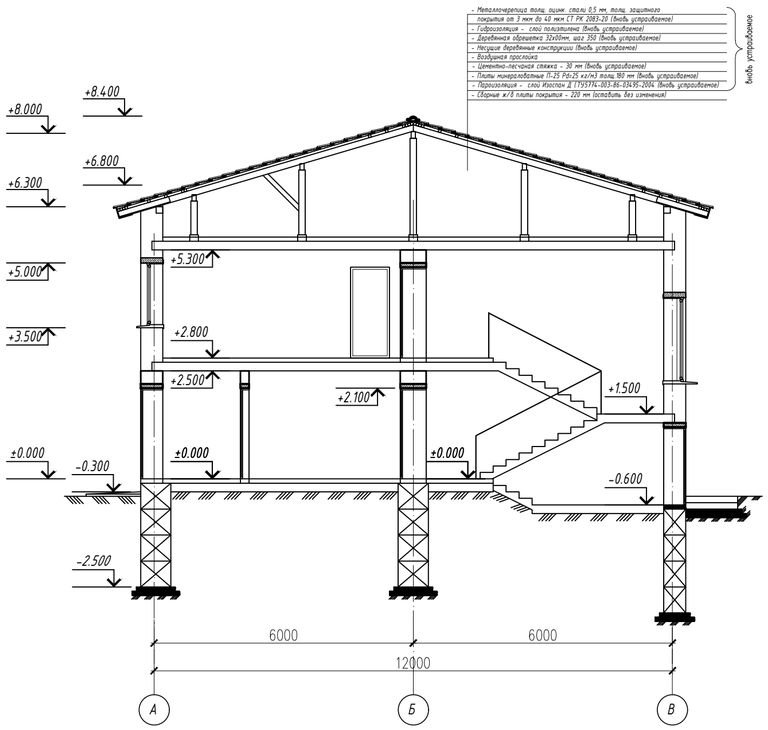

1. Общие данные смотри лист АС-76,77.

						69-АС
Изм.	Кол.уч.	Лист	№ док.	Подпись	Дата	Капитальный ремонт зданий (2-общежитья, школа, гараж) школы интерната расположенного по адресу: Атырауская область, Махамбетский район, с. Махамбет ул.Тайманов №23
						Общежитие для девушек — Стадия: РП; Лист: 78; Листов:
ГИП		Атамбаев И.				Разрез 1-1, Разрез 2-2 (Ремонтные работы)
Проверил		Карибай М				ТОО "Корпорация Асыл-Строй" г. Шымкент 2022 г.
Выполнил		Мамбеталиев Е.				
Н. контроль		Доспаева Ш.				

Согласовано:

Взам. инв. №

Подпись и дата

Инв. № подл.

Формат А2

Фасад 1 - 4

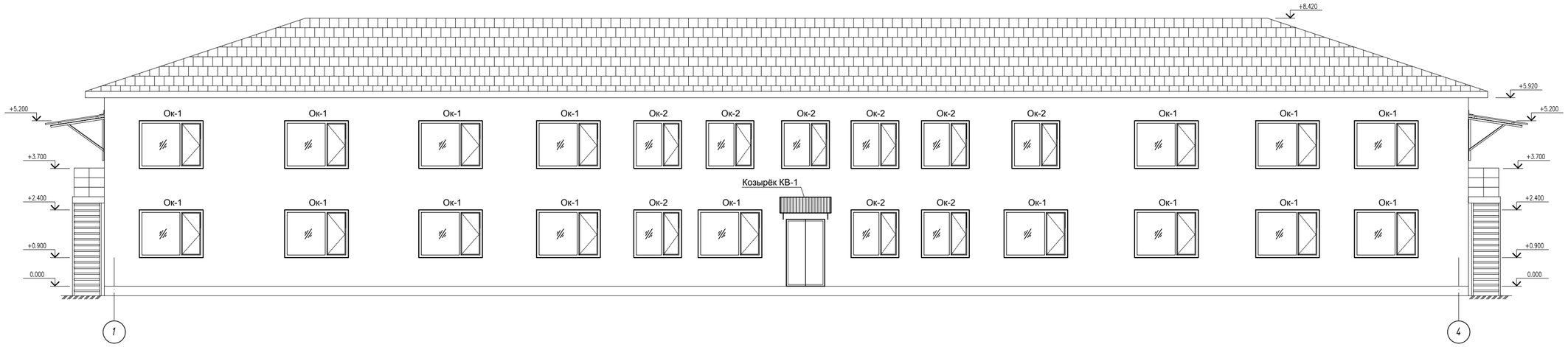

Фасад 4 - 1

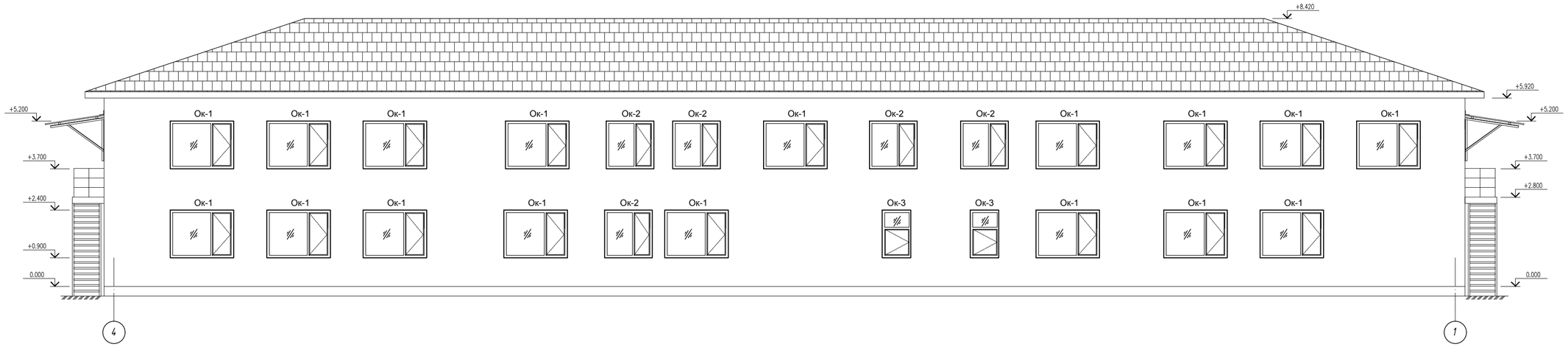

Фасад А - В

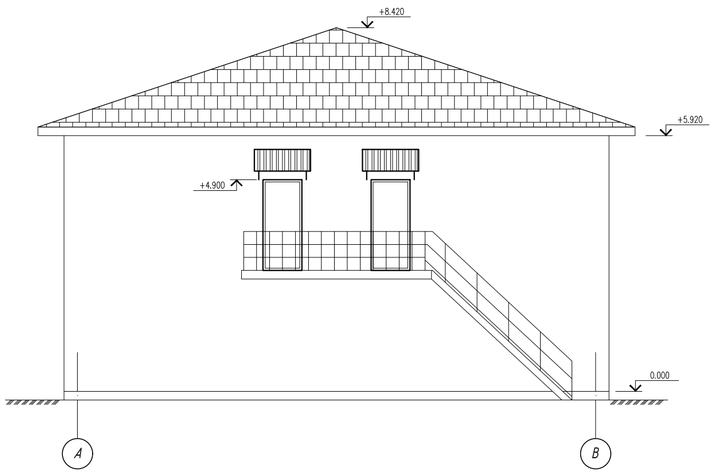

Фасад В - А

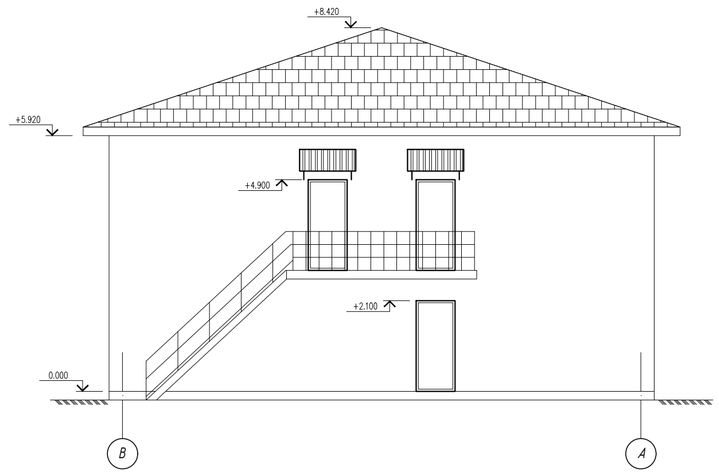

Ведомость отделки фасадов

Поз. отделки	Наименование элемента фасада	Наименование материала фасада	Наименование и номер эталона цвета или образец колера	Примечание
1	Наружные стены	Вентилируемый фасад металлические кассеты	RAL	618.01 м2
	Откос	Лист оцинкованный с полимерным покрытием	RAL	80 м2
	Карниз	Металлические кассеты	RAL	100 м2
2	Цоколь	Металлические кассеты	RAL	35 м2

Примечания:

1. Общие данные смотри лист АС-76,77.

						69-АС
Изм.	Кол.уч.	Лист	№ док.	Подпись	Дата	Капитальный ремонт зданий (2-общежитья, школа, гараж) школы интерната расположенного по адресу: Атырауская область, Махамбетский район, с. Махамбет ул.Тайманов №23
						Общежитие для девушек — Стадия: РП; Лист: 79; Листов:
ГИП		Атамбаев И.				Фасад 1 - 4, Фасад 4 - 1, Фасад А - В, Фасад В - А (Ремонтные работы)
Проверил		Карибай М				ТОО "Корпорация Асыл-Строй" г. Шымкент 2022 г.
Выполнил		Мамбеталиев Е.				
Н. контроль		Доспаева Ш.				

Формат А2

КРЕПЛЕНИЕ КАРКАСА В МЕЖЭТАЖНЫЕ ПЕРЕКРЫТИЯ

Схема установки силового каркаса по междуэтажным перекрытиям

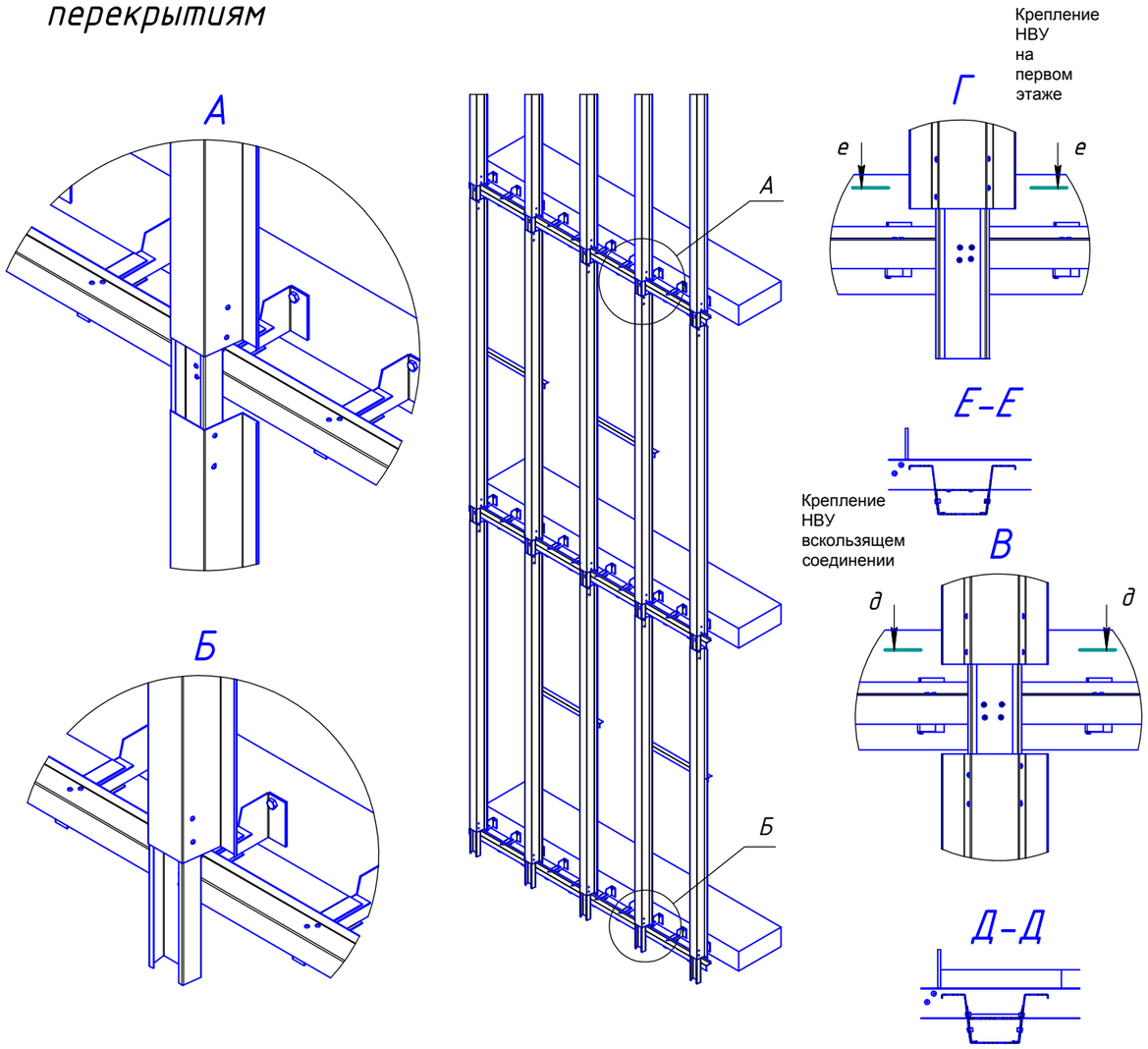

Пояснительная записка.

Система «РОНСОН-300» предназначена для облицовки фасадов металлические кассеты. Система является универсальной, что позволяет использовать её в широком диапазоне:

1. Для строящихся и реконструируемых зданий с конструкцией наружных стен из кирпича, бетона и других материалов, обеспечивающих возможность надежного крепления каркаса системы по всей плоскости фасада.
2. Для монолитно-каркасных зданий выполненных по энергосберегающей технологии, в которых стеновые проемы заполнены пенобетонными блоками, не позволяющими выполнить крепление каркаса непосредственно по блокам. В этом случае система «Ронсон-300» позволяет выполнить крепление каркаса системы только по межэтажным поясам железобетонных перекрытий.
3. Для зданий и сооружений, выполненных из металлических профилей, при наличии на фасаде металлических горизонтальных или вертикальных прогонов. В этом случае крепление каркаса выполняется в металлические профили. Максимальную этажность зданий в соответствии с требованиями пожарной безопасности устанавливается в зависимости от степени огнестойкости и классов конструктивной пожарной опасности здания.

Фасадная системы «РОНСОН-300» в в объеме данного АТР расчитана для зданий высотой до 75м. При высоте зданий более 75м необходимо учитывать дополнительные требования, которые должны отражаться в специальных технических условиях на разработку конкретного высотного здания.

1. Внимание! Для устранения эффекта скручивания НВУ попарно соединяются между собой в центре вертикального пролета с помощью уголка монтажного УМ.

2. Профиль 1-го этажа жестко закрепляется в нижней и верхней точках. Профили выше расположенных этажей соединяются между собой по вертикали через соединительный профиль СП с образованием скользящего соединения.

						69-АС			
Изм.	Кол.уч.	Лист	№ док.	Подпись	Дата	Капитальный ремонт зданий (2-общежитья, школа, гараж) школы интерната расположенного по адресу: Атырауская область, Махамбетский район, с. Махамбет ул.Тайманов №23			
						Общежитие для девушек	Стадия	Лист	Листов
							РП	80	
ГИП		Атамбаев И.				Пояснительная записка Схема установки силового каркаса по междуэтажным перекрыытиям	ТОО "Корпорация Асыл-Строй" г. Шымкент 2022 г.		
Проверил		Карибай М							
Выполнил		Мамбеталиев Е.							
Н. контроль		Доспаева Ш.							

Согласовано

Взам. инв. N

Подп. и дата

Инв. N подл.

Копировал

Формат А3

Угол внешний

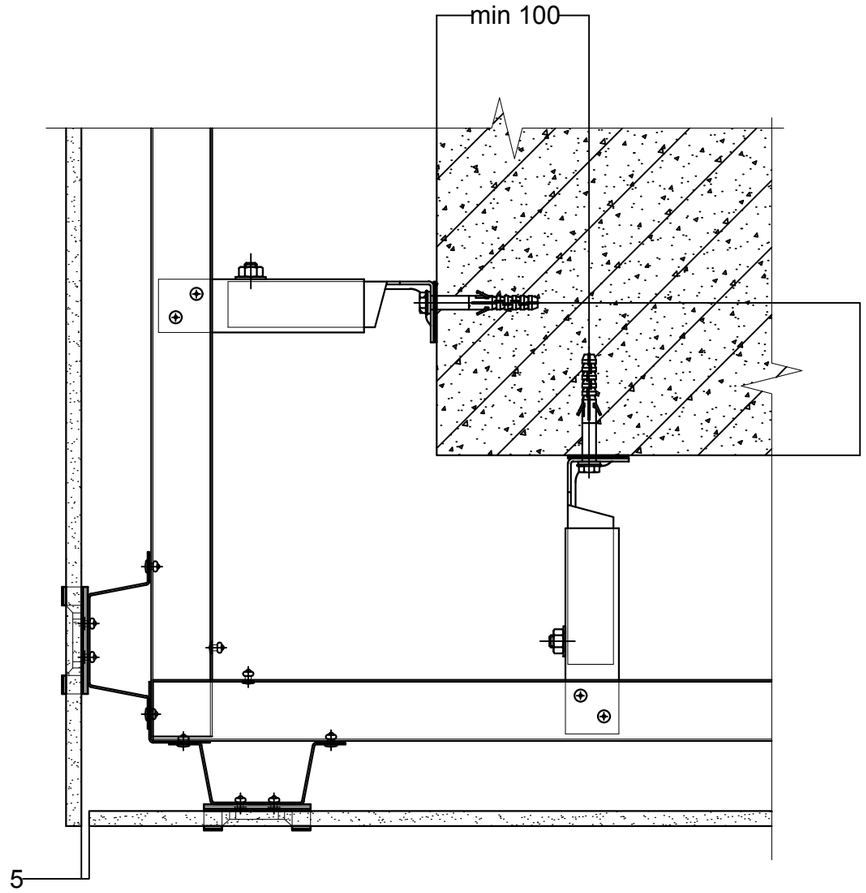

Угол внутренний

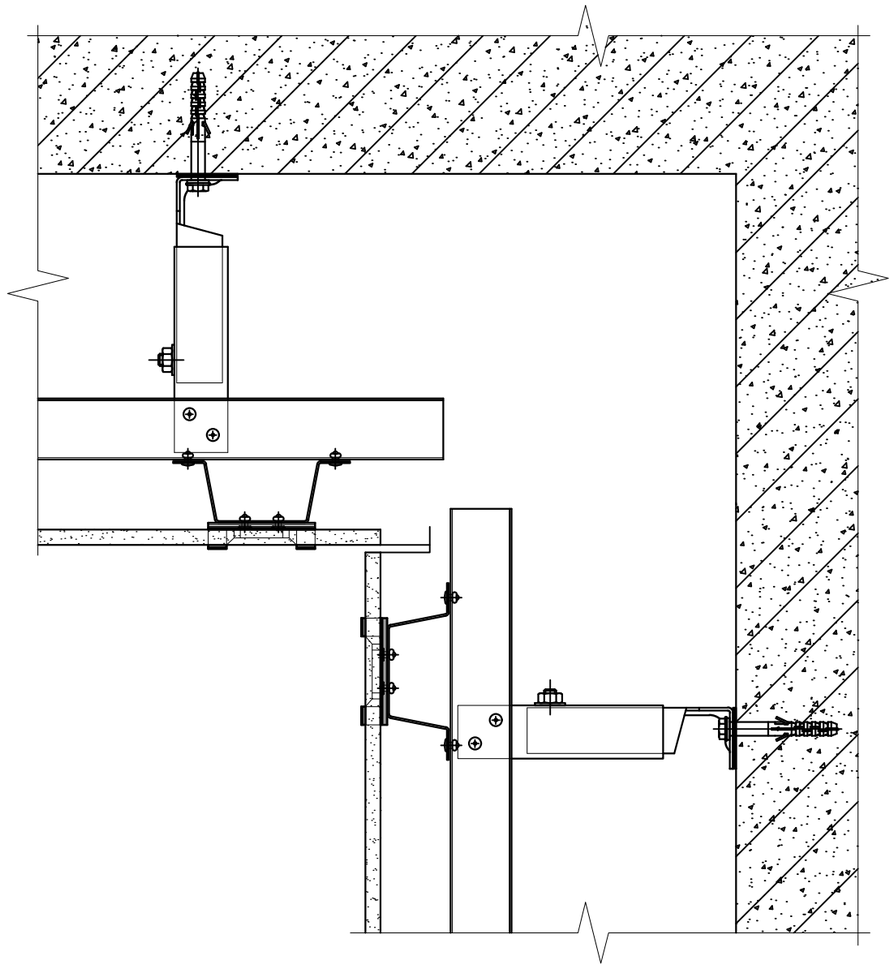

Согласовано

Взам. инв. N

Подп. и дата

Инв. N подл.

						69-АС		
Изм.	Кол.уч.	Лист	№ док.	Подпись	Дата	Капитальный ремонт зданий (2-общежитья, школа, гараж) школы интерната расположенного по адресу: Атырауская область, Махамбетский район, с. Махамбет ул.Тайманов №23		
ГИП		Атамбаев И.				Общежитие для девушек	Стадия	Лист	Листов
							РП	81	
Проверил		Карибай М				Угол внешний, угол внутренний	ТОО "Корпорация Асыл-Строй" г. Шымкент 2022 г.		
Выполнил		Мамбеталиев Е.							
Н. контроль		Доспаева Ш.							

Копировал

Формат А3

Схема установки оконного обрамления

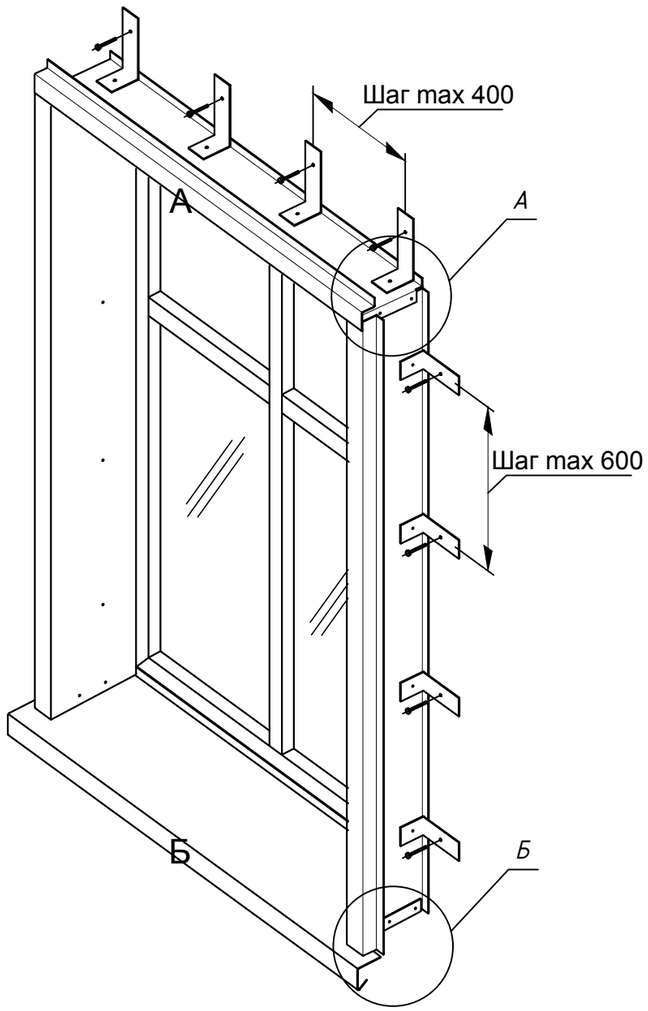

Установка нижнего оконного обрамления

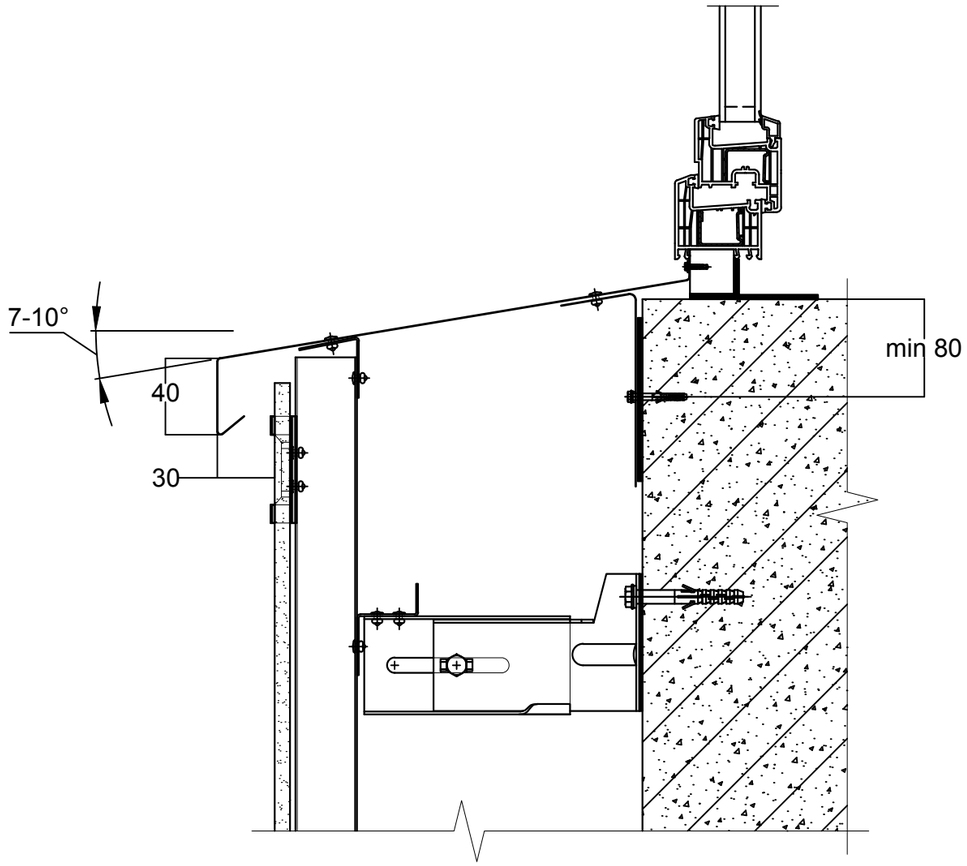

Узел А

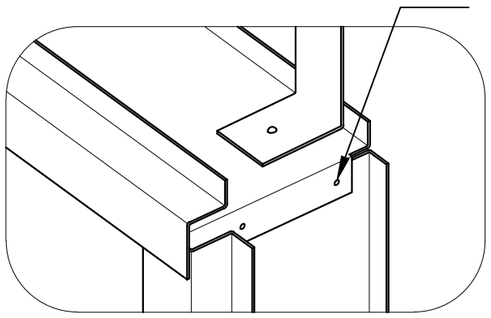

Узел Б

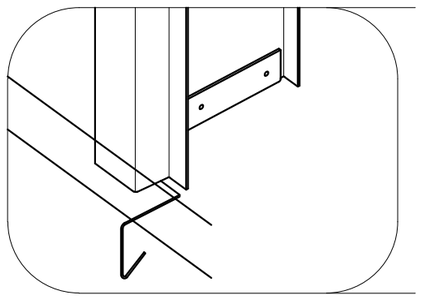

1. Кроме стены оконное обрамление крепится также к вертикальным направляющим.

						69-АС		
Изм.	Кол.уч.	Лист	№ док.	Подпись	Дата	Капитальный ремонт зданий (2-общежитья, школа, гараж) школы интерната расположенного по адресу: Атырауская область, Махамбетский район, с. Махамбет ул.Тайманов №23		
						Общежитие для девушек	Стадия	Лист	Листов
							РП	82	
ГИП		Атамбаев И.				Схема установки оконного обрамления. Вариант установки нижнего и оконного обрамления	ТОО "Корпорация Асыл-Строй" г. Шымкент 2022 г.	
Проверил		Карибай М						
Выполнил		Мамбеталиев Е.						
Н. контроль		Доспаева Ш.						

Согласовано

Взам. инв. N

Подп. и дата

Инв. N подл.

Копировал

Формат А3

Экспликация полов 1-го этажа

Номер помещения	Тип пола	Схема пола или тип пола по серии 2.244-1 в.6	Данные элементов пола (наименование, толщина основания и др.) мм	Площадь пола по блокам, м2
1,2	Кг	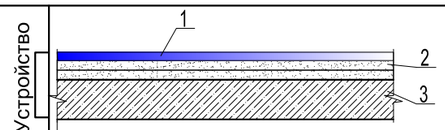	1.Керамогранит матовый нескользящий для полов 11мм 2.Прослойка и заполнение швов из цементно-песчаного раствора 15мм 3.Подстилающий слой: бетон кл. С8/10. 80мм 4. Существующие конструкции Устройство керамогранитных плинтусов	Устройство 73.48 67.62
3	Кг	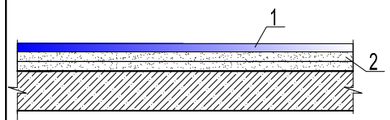	1.Керамогранит матовый нескользящий для полов 11мм 2.Прослойка и заполнение швов из цементно-песчаного раствора 15мм Монолитная лестница Устройство керамогранитных плинтусов	Устройство 18.06 15.66
4,5,12,15,16 17,20	Лд	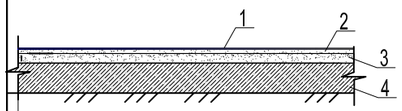	1.Линолеум на теплоизолирующей подоснове ГОСТ 18108-80 2.Прослойка из клеящей мастики 10мм 3.Стяжка из цементно-песчаного раствора по уклону М150 15мм 4.Подстилающий слой: бетон кл. С8/10 80мм 5. Существующие конструкции Устройство ПВХ плинтусов	Устройство 135.14 119.62
6,7,8,9,10,11 13,14	К	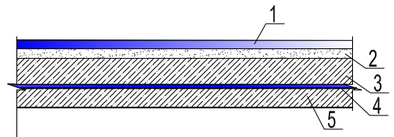	1.Покрытие - керамическая плитка с шероховатой поверхностью - 8мм 2.Прослойка и заполнение швов из цементно-песчанного раствора М150 кафельный клей 15мм 3.Стяжка из цементно-песчанного раствора М150 50 мм 4.Гидроизоляционный слой 2 слоя из изола 5.Стяжка из цементно-песчаного раствора по уклону Устройство керамических плитки плинтуса	Устройство 83.11 94.66
18,19	Д	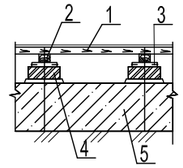	1. Покрытие пола-доски ДП-35 (монтаж.100%) 2. Лага 100х50, пролет лаг 500мм (мон100%) 3. Прокладки из доски 150х25х200 по 2 слоям пергамина (мон100%) 4. Кирпичный столбик 250х75х250 на цементно-песчаном растворе М25 (мон100%) 5. Существующие конструкции Монтаж деревянных плинтусов п.м.	128.88 75.32
21	Б	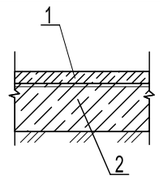	1. Стяжка из цемнтно-песчаного р-ра М150 толщиной 30 мм (монтаж 100%) 2. Существующие конструкции монтаж бетонных плинтусов п.м.	6.80 10.3

1. Общие данные смотри лист АС-76,77.

						69-АС
						Капитальный ремонт зданий (2-общежитья, школа, гараж) школы интерната расположенного по адресу: Атырауская область, Махамбетский район, с. Махамбет ул.Тайманов №23
Изм.	Кол.уч.	Лист	№ док.	Подпись	Дата	
ГИП		Атамбаев И.				Общежитие для девушек — Стадия: РП; Лист: 83; Листов:
Проверил		Карибай М				Экспликация полов 1-го этажа (Ремонтные работы)
Выполнил		Мамбеталиев Е.				ТОО "Корпорация Асыл-Строй" г. Шымкент 2022 г.
Н. контроль		Доспаева Ш.				

Согласовано

Взам. инв. N

Подп. и дата

Инв. N подл.

Копировал

Формат А3

Экспликация полов 2-го этажа

Номер помещения	Тип пола	Схема пола или тип пола по серии 2.244-1 в.6	Данные элементов пола (наименование, толщина основания и др.) мм	Площадь пола по блокам, м2
1	Кг		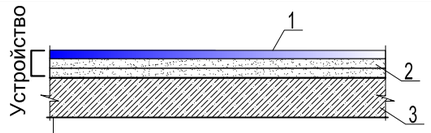 1.Керамогранит матовый нескользящий для полов 11мм 2.Прослойка и заполнение швов из цементно-песчаного раствора 15мм 3.Выравнивающий слой-стяжка из цем-песч. р-ра марки М150-30 мм Устройство Существующие конструкции	18.06
			Устройство ПВХ плинтусов	15.66
2,3,4,5,6,7,8 9,10,11,12,13 14	Лд		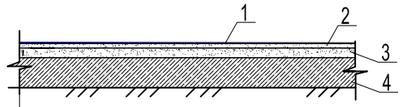 1.Линолеум на теплоизолирующей подоснове ГОСТ 18108-80 2.Прослойка из клеящей мастики 10мм 3.Стяжка из цементно-песчаного раствора по уклону М150 15мм 4.Подстилающий слой: бетон кл. С8/10. 80мм Устройство Существующие конструкции	431.49
			Устройство ПВХ плинтусов	307.56

1. Общие данные смотри лист АС-76,77.

						69-АС
Изм.	Кол.уч.	Лист	№ док.	Подпись	Дата	Капитальный ремонт зданий (2-общежитья, школа, гараж) школы интерната расположенного по адресу: Атырауская область, Махамбетский район, с. Махамбет ул.Тайманов №23
ГИП	Атамбаев И.					Общежитие для девушек — Стадия: РП; Лист: 84; Листов:
Проверил	Карибай М					Экспликация полов 2-го этажа (Ремонтные работы)
Выполнил	Мамбеталиев Е.					ТОО "Корпорация Асыл-Строй" г. Шымкент 2022 г.
Н. контроль	Доспаева Ш.					

Согласовано

Взам. инв. N

Подп. и дата

Инв. N подл.

Копировал

Формат А3

Ведомость отделки помещений

(начало)

Наименование или номер помещения	Вид отделки элементов интерьера						Примечание
	Потолок	Пло-щадь,м2	Стены или перегородки	Пло-щадь,м2	Низ стен или перегородок (панель)	Пло-щадь,м2	
Первый этаж							
1,2,3,4,5,12,15,16,17 18,19,20,21	Шпаклевочный слой из сухих смесей (на гипсовой основе) - 2 мм (чистовая). Грунтовка, водоэмульсионная окраска за 2 раза.	362.36	Штукатурка гипсовая (сухими смесями на гипсовой основе) - 15 мм; Шпаклевочный слой из сухих смесей (на гипсовой основе) - 4 мм (черновая); Шпаклевочный слой из сухих смесей (на гипсовой основе) - 2 мм (чистовая); Грунтовка поверхностей; водоэмульсионная окраска за 2 раза	681.01			
6,8	Шпаклевочный слой из сухих смесей (на гипсовой основе) - 2 мм (чистовая). Грунтовка, водоэмульсионная окраска за 2 раза.	24.03	Штукатурка гипсовая (сухими смесями на гипсовой основе) - 15 мм; Шпаклевочный слой из сухих смесей (на гипсовой основе) - 4 мм (черновая); Шпаклевочный слой из сухих смесей (на гипсовой основе) - 2 мм (чистовая); Грунтовка поверхностей; водоэмульсионная окраска за 2 раза	62.10 26.07	Проклейка швов армированной лентой; клей для керамической плитки. Облицовка керамической плиткой	36.03	Н=1.5 м
7,9,10,11,13,14	Шпаклевочный слой из сухих смесей (на гипсовой основе) - 2 мм (чистовая). Грунтовка, водоэмульсионная окраска за 2 раза.	59.08	Штукатурка гипсовая (сухими смесями на гипсовой основе) - 15 мм; Шпаклевочный слой из сухих смесей (на гипсовой основе) - 4 мм (черновая); Шпаклевочный слой из сухих смесей (на гипсовой основе) - 2 мм (чистовая); Грунтовка поверхностей; водоэмульсионная окраска за 2 раза	157.45	Проклейка швов армированной лентой; клей для керамической плитки. Облицовка керамической плиткой	157.45	Н=2.5 м

Ведомость отделки помещений

(окончание)

Наименование или номер помещения	Вид отделки элементов интерьера						Примечание
	Потолок	Пло-щадь,м2	Стены или перегородки	Пло-щадь,м2	Низ стен или перегородок (панель)	Пло-щадь,м2	
Второй этаж							
1,2,3,4,5,6,7,9,10,11,12 13,14	Шпаклевочный слой из сухих смесей (на гипсовой основе) - 2 мм (чистовая). Грунтовка, водоэмульсионная окраска за 2 раза.	365.78	Штукатурка гипсовая (сухими смесями на гипсовой основе) - 15 мм; Шпаклевочный слой из сухих смесей (на гипсовой основе) - 4 мм (черновая); Шпаклевочный слой из сухих смесей (на гипсовой основе) - 2 мм (чистовая); Грунтовка поверхностей; водоэмульсионная окраска за 2 раза	626.63			
8	Шпаклевочный слой из сухих смесей (на гипсовой основе) - 2 мм (чистовая). Грунтовка, водоэмульсионная окраска за 2 раза.	83.77	Штукатурка гипсовая (сухими смесями на гипсовой основе) - 15 мм; Шпаклевочный слой из сухих смесей (на гипсовой основе) - 4 мм (черновая); Шпаклевочный слой из сухих смесей (на гипсовой основе) - 2 мм (чистовая); Грунтовка поверхностей; водоэмульсионная окраска за 2 раза	88.95 24.906	Акриловая покраска за 2 раза	64.044	Н=1.8 м

1. Общие данные смотри лист АС-76,77.

						69-АС
						Капитальный ремонт зданий (2-общежитья, школа, гараж) школы интерната расположенного по адресу: Атырауская область, Махамбетский район, с. Махамбет ул.Тайманов №23
Изм.	Кол.уч.	Лист	№ док.	Подпись	Дата	
						Общежитие для девушек — Стадия: РП; Лист: 85; Листов:
ГИП		Атамбаев И.				Ведомость отделки помещений (Ремонтные работы)
Проверил		Карибай М				ТОО "Корпорация Асыл-Строй" г. Шымкент 2022 г.
Выполнил		Мамбеталиев Е.				
Н. контроль		Доспаева Ш.				

Согласовано

Взам. инв. №

Подп. и дата

Инв. № подл.

Формат

Ок-1

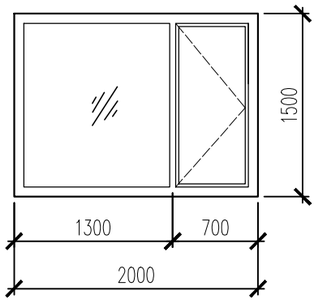

Ок-2

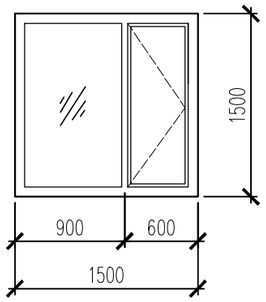

Ок-3

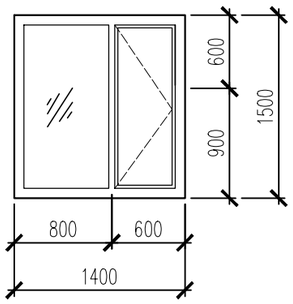

Ок-4

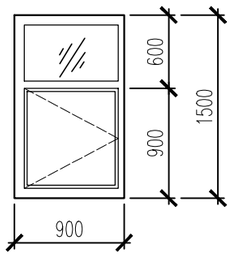

Схема установки оконных блоков

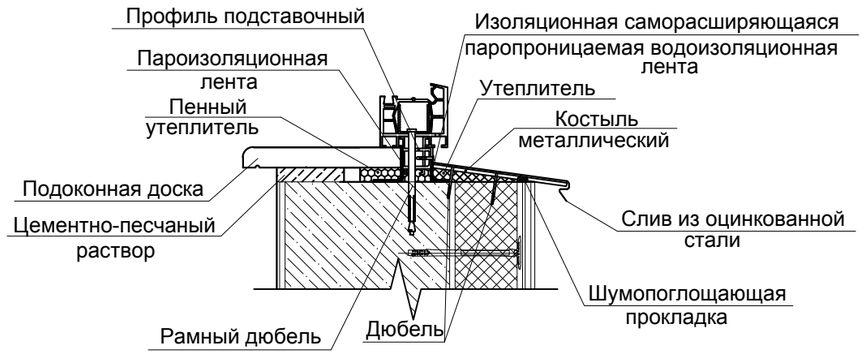

Спецификация элементов заполнения проемов

Поз.	Обозначение	Наименование	Кол-во 1-этаж	Кол-во 2-этаж	Всего	Приме-чание
		Окна				
Ок-1	ГОСТ 30674-99	ОП В2 2000-1500(h) (4М1-16-4М1-16-4М1)	16	18	34	металлопласт.
	ГОСТ 30673-99	Доска подоконная ПД 2500-380				металлопласт.
Ок-2	ГОСТ 30674-99	ОП В2 1500-1500(h) (4М1-16-4М1-16-4М1)	5	7	12	металлопласт.
	ГОСТ 30673-99	Доска подоконная ПД 1600-380				металлопласт.
Ок-3	ГОСТ 30674-99	ОП В2 1400-1500(h) (4М1-16-4М1-16-4М1)	1	2	3	металлопласт.
	ГОСТ 30673-99	Доска подоконная ПД 1500-380				металлопласт.
Ок-4	ГОСТ 30674-99	ОП В2 900-1500(h) (4М1-16-4М1-16-4М1)	2	-	2	металлопласт.
	ГОСТ 30673-99	Доска подоконная ПД 1000-380				металлопласт.
		Наружные двери				
Дн-1	ГОСТ 31173-2003	ДСН ДПН 1200-2100 (h) М2	1	-	1	металли
Дн-2	ГОСТ 31173-2003	ДСН КН 900-2100 (h) М2	1	4	5	металли
		Двери внутренние:				
Д-1	ГОСТ 475-2016	Дверной блок В Дв Г 21-12	2	2	4	алюминиевый
Д-2	ГОСТ 23747-2015	Дверной блок БОБпрР 21-09	17	10	27	дерево
Д-3	ГОСТ 475-2016	Дверной блок ДВГ 21-23	1	1	2	алюминиевый
Д-4	ГОСТ 475-2016	Дверной блок ДВГ 21-07	1	-	1	дерево

1. Общие данные смотри лист АС-76,77.

Изм.	Кол.уч.	Лист	№ док.	Подпись	Дата	69-АС
						Капитальный ремонт зданий (2-общежитья, школа, гараж) школы интерната расположенного по адресу: Атырауская область, Махамбетский район, с. Махамбет ул.Тайманов №23
ГИП	Атамбаев И.					Общежитие для девушек — Стадия: РП; Лист: 86; Листов:
Проверил	Карибай М					Спецификация заполнения проемов (Ремонтные работы)
Выполнил	Мамбеталиев Е.					ТОО "Корпорация Асыл-Строй" г. Шымкент 2022 г.
Н. контроль	Доспаева Ш.					

Согласовано

Взам. инв. N

Подп. и дата

Инв. N подл.

Копировал

Формат А3

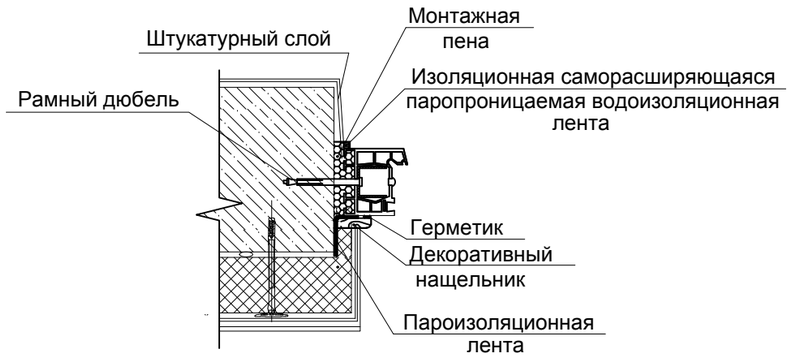

Примечание:

Примыкание оконных блоков должны соответствовать ГОСТ 30971-2002 "Швы монтажные узлов примыкания оконных блоков к стеновым проемам".
Окна выполняются из поливинилхлоридных пятикамерных профилей из жесткого непластифицированного модифицированного на высокую ударную вязкость и стойкость к климатическим воздействиям поливинилхлорида белого цвета и должны отвечать требованиями ГОСТ 30673-99 и техническим условиям на конкретные системы профилей, утвержденных в установленном порядке.

Профили изделий окон усиливают металлическими стальными вкладышами с антикоррозионным покрытием с толщиной стенок не менее 2,0мм.
Монтаж окон должен осуществляться специализированными строительными фирмами.
Окончание монтажных работ должно подтверждаться актом сдачи-приемки, включающим в себя гарантийные обязательства производителя работ.
4. Оконные блоки выполнять из ПВХ морозостойкого исполнения, с двухкамерным стеклопакетом,
Размеры оконных проемов уточнить по месту.
Открывающиеся внутренние створки окна, форточки должны изготавливаться с москитными сетками.
Все внутренние двери выполняются без порога.
замена замков внутренних двери -11 шт.

1. Общие данные смотри лист АС-76,77.

						69-АС		
						Капитальный ремонт зданий (2-общежитья, школа, гараж) школы интерната расположенного по адресу: Атырауская область, Махамбетский район, с. Махамбет ул.Тайманов №23		
Изм.	Кол.уч.	Лист	№ док.	Подпись	Дата			
						Общежитие для девушек	Стадия	Лист	Листов
							РП	87	
ГИП		Атамбаев И.							
Проверил		Карибай М				Спецификация заполнения проемов (Ремонтные работы)	ТОО "Корпорация Асыл-Строй" г. Шымкент 2022 г.		
Выполнил		Мамбеталиев Е.							
Н. контроль		Доспаева Ш.							

Согласовано

Взам. инв. N

Подп. и дата

Инв. N подл.

Копировал Формат А3

План кровли

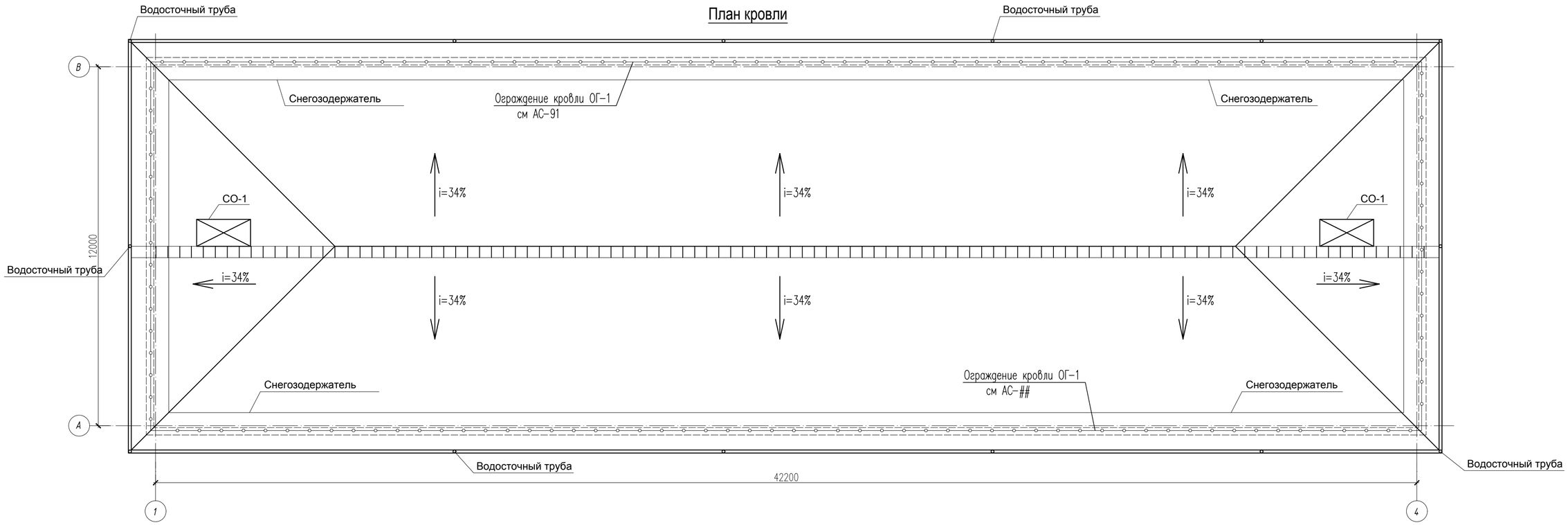

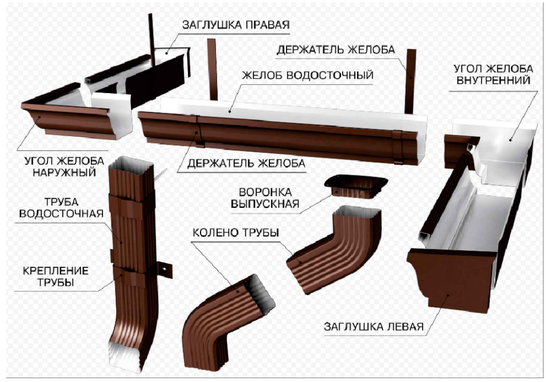

1. Все работы по устройству кровли вести в соответствии с требованиями СП РК 3.02-137-2013 СП РК 1.03-106-2012 "Охрана труда и техники безопасности в строительстве", СП РК 2.02-101-2014 "Пожарная безопасность зданий и сооружений".
2. Деревянные элементы кровли выполнить из древесины хвойных пород 2 сорта влажностью не более 20%, обратных антисептиками и антипиренами "Антипирен МС (0-1)" ТУ 2494-002-23118566-95 согласно требований СНиП РК 2.01-101-2013. Качество огнезащитной обработки должно быть таким, чтобы потерия массы огнезащитной древесины при испытании не должны превышать 25%.
3. Для крепления деревянных элементов кровли между собой использовать гвозди диаметром 3,0 – 4,0 мм и длиной 50-100 мм по ГОСТ 4023-63,
4. Деревянные элементы кровли, опирающиеся на стены, изолировать толью.
5. Коньковые элементы кровли и ендовы выполняется из специальных элементов, поставляемых в комплекте с металлочерепицей
6. Монтаж элементов металлочерепицы вести в соответствии с требованиями инструкции, поставляемой совместно с комплектующими деталями.

Водосточные система, водосточных труб шаг размеры уточнить по месту.

1. Монтаж водосточных систем выполняется специализирующейся фирмой.
2. Воронки выпускные и заглушки желобов устанавливаются на герметик и заклепки (не мене 4шт.)
3. Водосборные желоба из оцинкованней стали с полимерным покрытием крепить на держателях желоба уклоном к водоприемным воронкам 2%.Желоба стыковать между собой внахлест на толщину не мене 50мм с помощью заклепок. Стики загерметировать силиконовым герметиком по всей длине. Держат желобарасположить с шагом 500мм.
4. Расстояние от сливного колена до отмостки составляет 200-300мм.

Спецификация материалов кровли

Марка	Обозначение	Наименование	Кол.	Масса ед. кг	Примеч.
		Водосточная система			
1		Желоб водосточный D 125, L=3000мм	40	-	шт
2		Держатель желоба D 125,	240	-	шт
3		Воронка выпускная D 125*100	14	-	шт
4		Труба водосточная D 100	п.м.	100	-
5		Держатель трубы D 100	100	-	шт
6		Колено трубы D 100(80)	42	-	шт
7		Колено трубы сливное D 100(80)	14	-	шт

Примечания:

1. Данный лист см. совместно с листом АС-89,90.
2. Все деревянные элементы выполнить из хвойных пород. Влажность древесин в готовых элементах не должна превышать 20 %.
3. Все деревянные элементы, включая обрешетку должны быть обработаны огнезащитным составом и антисептированной пастой М-100 согласно СП РК 2.02-20-2006.

						69-АС
						Капитальный ремонт зданий (2-общежитья, школа, гараж) школы интерната расположенного по адресу: Атырауская область, Махамбетский район, с. Махамбет ул.Тайманов №23
Изм.	Кол.уч.	Лист	№ док.	Подпись	Дата	
						Общежитие для девушек — Стадия: РП; Лист: 88; Листов:
ГИП		Атамбаев И.				План кровли (ремонтные работы) — ТОО "Корпорация Асыл-Строй" г. Шымкент 2022 г.
Проверил		Карибай М				
Выполнил		Мамбеталиев Е.				
Н. контроль		Доспаева Ш.				

Формат А2

План расположения деревянных конструкций кровли

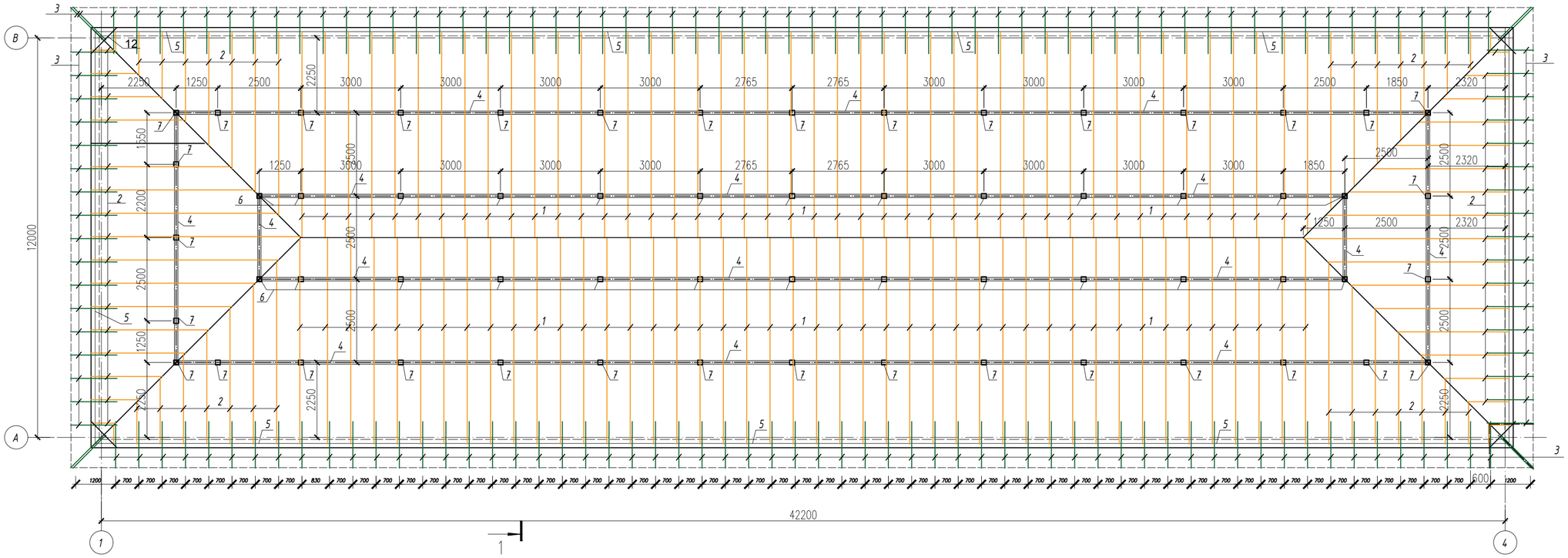

Спецификация конструктивных элементов кровли

Марка поз.	Обозначение	Наименование	Кол. шт. п.м.	Объем ед. м2	Примечание
1	ГОСТ 24454-80Е*	Стропильная нога 50х180 L=12800 мм.	88 шт.	0.115	10.12
2	ГОСТ 24454-80Е*	Нарожник 50х180 п.м.	230	0.009	2.07
3	ГОСТ 24454-80Е*	Кабылка 50х130 L=1200 мм. шт.	164 шт.	0.0078	1.279
4	ГОСТ 24454-80Е*	Прогон 100х150 п.м.	135	0.015	2.025
5	ГОСТ 24454-80Е*	Мауэрлат 100х100, п.м.	110	0.01	1.10
6	ГОСТ 24454-80Е*	Стойка 100х100, L=2050	26 шт.	0.0205	0.533
7	ГОСТ 24454-80Е*	Стойка 100х100, L=1200	34 шт.	0.012	0.408
8	ГОСТ 24454-80Е*	Лежень 100х100(h) L=1500	60 шт.	0.015	0.90
9	ГОСТ 24454-80Е*	Затяжка 150х50 L=2300 мм шт.	88 шт.	0.017	1.496
10	ГОСТ 24454-80Е*	Раскос 50х150(h) L=3150	22 шт.	0.023	0.506
11	ГОСТ 24454-80Е*	Раскос 50х150(h) L=2900	22 шт.	0.021	0.462
12	ГОСТ 24454-80Е*	Связь жесткости 100х100, L=1500	8	12	0.12м³
13	ГОСТ 24454-80Е*	Обрешетка 100х32(h), шаг 350 п.м.	2556.76	0.0032	8.18 м³
		Подшивка из досок d=20 по карнизу	93		1.48 м³
		Подшивка карниза металлосайдингом м2	100		
		Металлочерепица м2.	700		
		Гидроизоляция - Изоспан	700		
		Гидроизоляция в один слой рубероида по периметру шириной 1м. м²	110		
	Скрутка из проволоки	Ø4ВрI ГОСТ 6727-86 L=1200	220	0.110	24.2 кг
		HSA Распорный Анкер М10 L=145	120		
		Стяжной болт М12х190 шт.	66	0.17	11.22кг
		Шайба М16 шт.	66		
		Гайка М16 шт.	66		
		Биостойкий рубероид под лежни и мауэрлат м²	30.6		

1 - Цементно-песчаная стяжка - 30 мм (вновь устраиваемое)
2 - Плиты минераловатные П-25 Pd=25 кг/м3 толщ.180 мм (вновь устраиваемое)
3 - Пароизоляция - слой Изоспан Д (ТУ5774-003-86-03495-2004 (вновь устраиваемое)
4 - Сборные ж/б плиты покрытия - 220 мм (оставить без изменения)

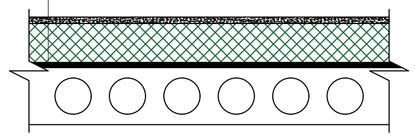

Примечание:
- Данный лист см. совместно с листами АС-88
- Кровельные работы выполнять согласно СНиП РК 3.02-06-2002 "Крыши и кровли", СНиП "Деревянные конструкции" и серии 2.60-9 вып. "Узлы деревянных крыш".
- Деревянные элементы изготовить из древесины хвойных пород II категории влажностью не более 5%. Древесина должна удовлетворять требованиям ГОСТ 8486-86.
- Защиту деревянных конструкций и элементов от гниения и возгорания вести с требованиями СНиП II-25-80, СНиП 2.03.0-87.
- Обработку древесины вести способом холодной пропитки по ГОСТ 20022.6-86 препаратом ПББ-225.
- Все деревянные элементы, соприкасающиеся с кладкой, обернуть 2 слоями толя.
- Гвозди принимать по ГОСТ 4028-63*
- Расстояние между осями гвоздей принимать в соответствии со СНиП II-25-80.
- Стыки верхних прогонов выполнять в вертикальной плоскости на расстоянии от стойки 0,5-0,2 длины пролета. Верхний прогон нельзя стыковать над конструкциями (стойкой, подкосом).
- Кирпичные столбики выполнить из кирпича марки КОРПо НФ/00/2,0 на растворе марки 75.
- По периметру кровли и в коньке проложить кровельную жесть толщиной t=0,8 мм и шириной 550мм.
- Лежень применить лиственницу. Обработать ПРАЙМЕРОМ и антикорозийной/терминтной пропиткой "ПИНОТЕКС"
- Антисептированные деревянные бруски крепятся между собой с помощью гвоздей. Нижний брусок крепится к кирпичной кладке саморезами.
- Все деревянные конструкции подвергнуть глубокой пропитке антисептиком и огнезащитным составом - эмалью ХВ5169 по ТУ6-10-745-75 в два слоя.

СПЕЦИФИКАЦИЯ ЭЛЕМЕНТОВ ЧЕРДАЧНОЙ КРОВЛИ

Поз.	Обозначение	Наименование	Кол.	Масса ед.кг	Примечание
		Цементно-песчаная стяжка - 30 мм м2			
	ГОСТ 9573-96	Плиты минераловатные П-25 Pd=25 кг/м3 толщ. 180 мм м2			
	ГОСТ 30547-97	Пароизоляция - слой Изоспан Д -м2			
	ГОСТ 26434-205	ж/б плита перекрытия.			

Согласовано:
Взам. инв. №
Подпись и дата
Инв. № подл.

Изм.	Кол.уч.	Лист	№ док.	Подпись	Дата
ГИП		Атамбаев И.			
Проверил		Карибай М			
Выполнил		Мамбеталиев Е.			
Н. контроль		Доспаева Ш.			

69-АС

Капитальный ремонт зданий (2-общежитья, школа, гараж) школы интерната расположенного по адресу: Атырауская область, Махамбетский район, с. Махамбет ул.Тайманов №23

Общежитие для девушек

Стадия	Лист	Листов
РП	89	

План расположения деревянных конструкций кровли (ремонтные работы)

ТОО "Корпорация Асыл-Строй" г. Шымкент 2022 г.

Формат А2

Металлочерепица типа "Монтеррей"
ТУ 640-666-82 ЗАО-01-2001;
Обрешетка из доски 100х32 (h) шаг350;
Гидроизоляция - Изоспан;
Стропильная нога из доски 50х180(h) шаг-1000;
Чердачное пространство;
Стяжка из цементно-песчаного р-ра М100 - 30 мм
Утеплитель - Плиты из минеральной ваты П-125
об. в. 40 кг/м3 - 200мм
Пароизоляция- рубероид с пылевидной мастикой РКП-350
Сборная ж/б плита покрытия

Разрез 1 - 1

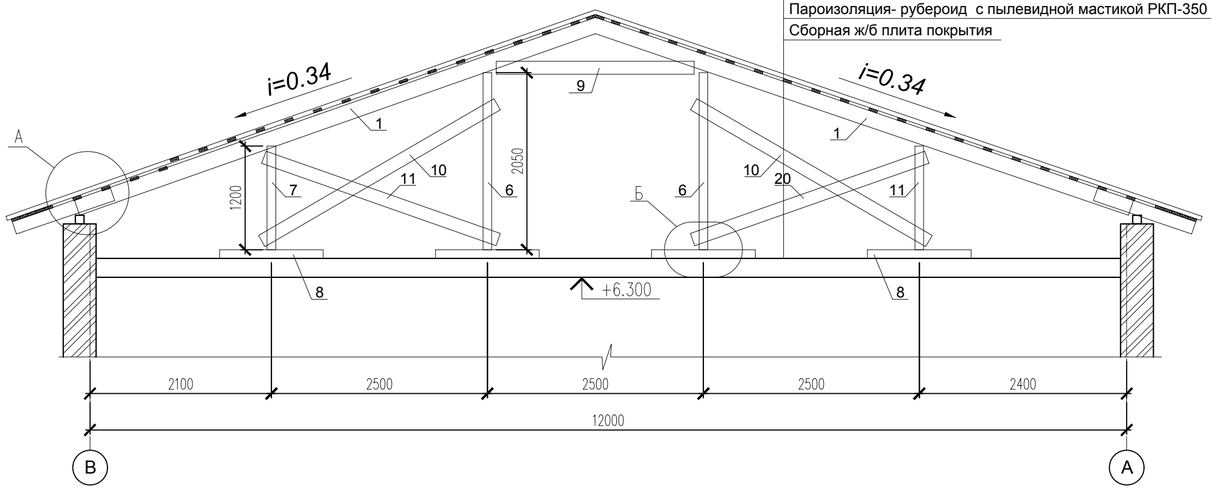

Узел - Г

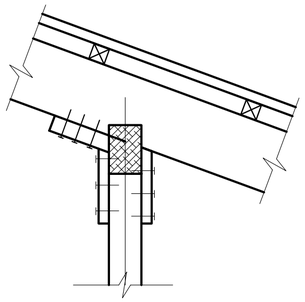

Узел - Б

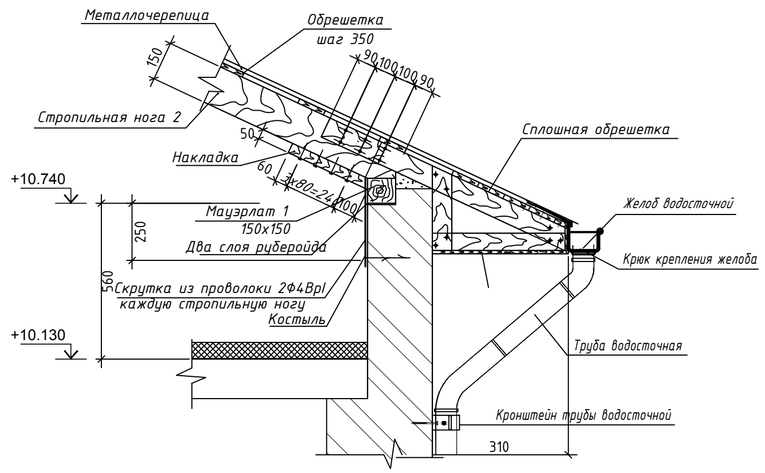

Узел А

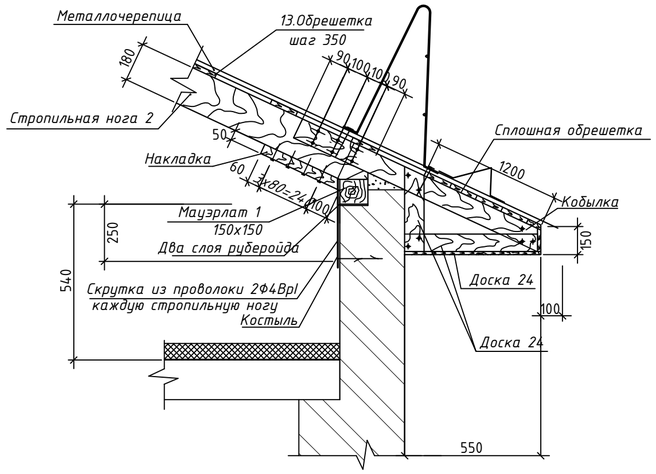

Узел - Д

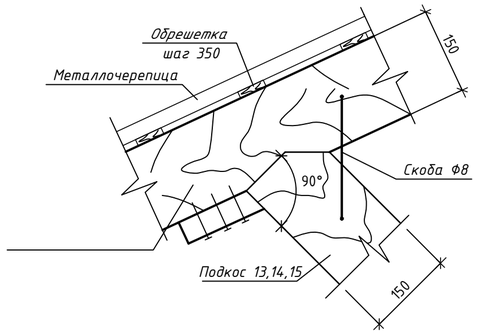

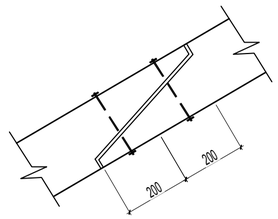

1–1

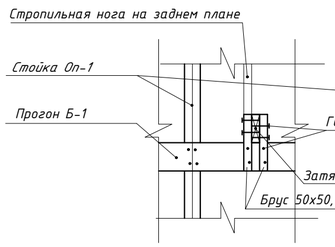

Узел Ж

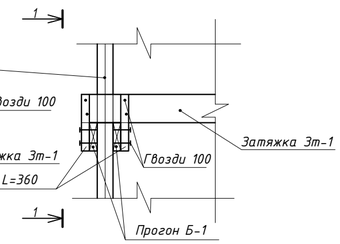

Данный лист см. совместно с листами АС-88,89.

Изм.	Кол.уч.	Лист	№ док.	Подпись	Дата	69-АС		
						Капитальный ремонт зданий (2-общежитья, школа, гараж) школы интерната расположенного по адресу: Атырауская область, Махамбетский район, с. Махамбет ул.Гайманов №23		
						Общежитие для девушек	Стадия	Лист	Листов
							РП	90	
ГИП		Атамбаев И.				Узлы кровли А, Б, В, Г, Д.	ТОО "Корпорация Асыл-Строй" г. Шымкент 2022 г.		
Проверил		Карибай М							
Выполнил		Мамбеталиев Е.							
Н. контроль		Доспаева Ш.							

Согласовано:

Взам. инв. №

Подпись и дата

Инв. № подл.

Формат А2

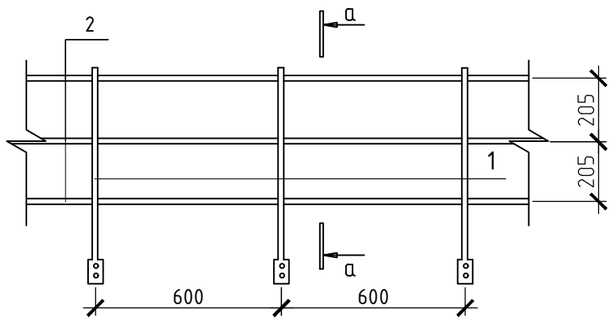

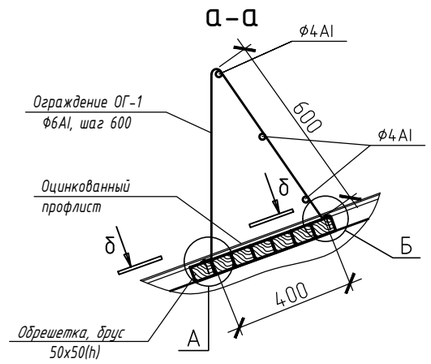

Спецификация на ОГ-1

Поз.	Обозначение	Наименование	Кол.	Масса ед., кг.	Примеч.
		Металлическое ограждение ОГ-1 (Lобщ.= 110 пм)		расход на 1 пм	4,90 кг
1	ГОСТ 34028-2016	Ø12 А240 L= 1540	3	1,37	4,11
2	ГОСТ 34028-2016	Ø8 А240 L= 1000	2	0,395	0,79

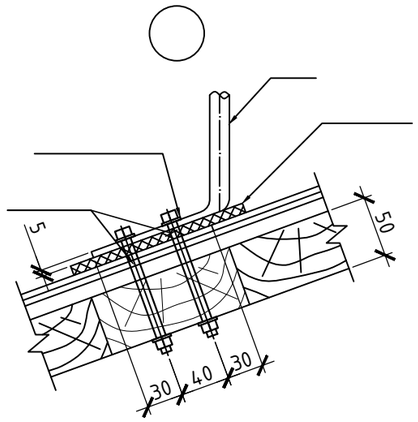

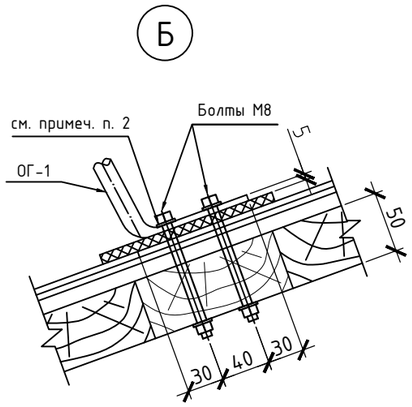

Спецификация элементов на снегозадержатели

Марка поз.	Обозначение	Наименование	Кол. шт. м2	Масса ед. кв	Примечание
1		Снегозадержатель уголковой	105	п.м	
2		Саморезы 35 мм	630	0,00175	0,4025
3		Саморезы 25 мм	630	0,00135	0,3105
4		Опорная планка			

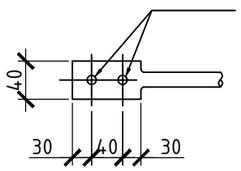

Спецификация на ходовой настил

Поз.	Обозначение	Наименование	Кол.	Масса ед., кг.	Примеч.
		Ходовой настил п.м.	45	0,00878	0.395 м3
		Доски толщ. 25 мм	2	0,00375	0,0075 м3
		Брус 40х40; L=400	2	0,00064	0,00128 м3

Данный лист см. совместно с листами АС-90.

Изм.	Кол.уч.	Лист	№ док.	Подпись	Дата
ГИП	Атамбаев И.				
Проверил	Карибай М				
Выполнил	Мамбеталиев Е.				
Н. контроль	Доспаева Ш.				

69-АС

Капитальный ремонт зданий (2-общежитья, школа, гараж) школы интерната расположенного по адресу: Атырауская область, Махамбетский район, с. Махамбет ул.Тайманов №23

Общежитие для девушек

Стадия	Лист	Листов
РП	91	

Ограждения ОГ-1

ТОО "Корпорация Асыл-Строй" г. Шымкент 2022 г.

Согласовано:

Взам. инв. №

Подпись и дата

Инв. № подл.

Формат А3

Слуховое окно

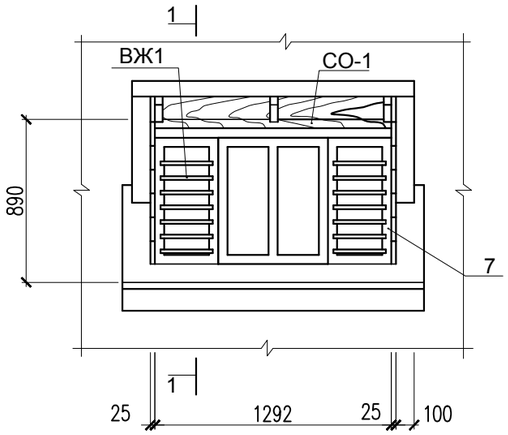

СО-1

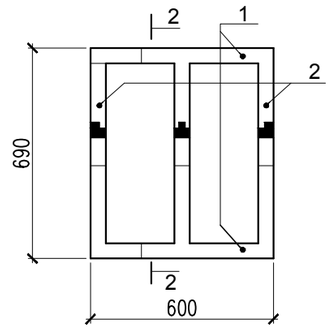

2 - 2

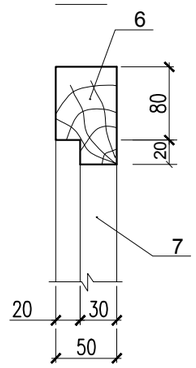

1 - 1

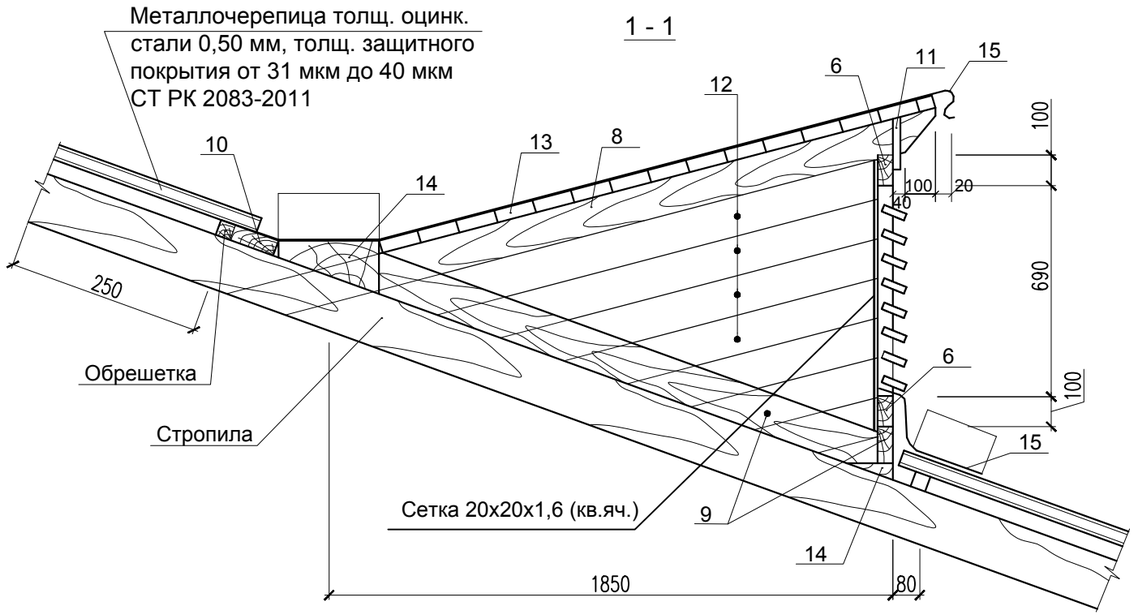

Лестница к слуховому окну (Л-1)

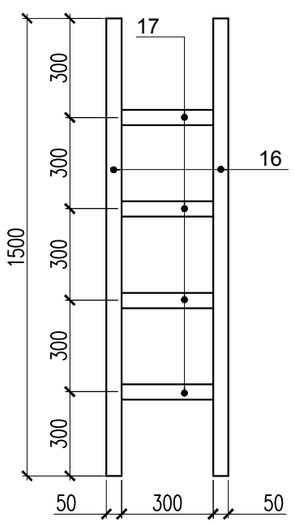

ВЖ1

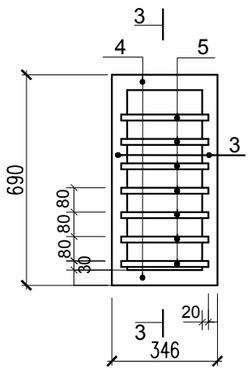

3-3

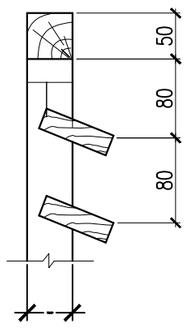

Спецификация конструтивных элементов

Поз.	Обозначение	Наименование	Кол. шт.	Обьем $м^3$	Примеч.
		СО-1	2		
1	ГОСТ 8486-86* Е	Рейка 40х50х600	2	0,0012	0,0024$м^3$
2	ГОСТ 8486-86* Е	Рейка 40х50х690	3	0,0014	0,0042$м^3$
		ВЖ-1	2		0,0106$м^3$
3	ГОСТ 8486-86* Е	Рейка 40х50х690	2	0,0012	0,0024$м^3$
4	ГОСТ 8486-86* Е	Рейка 40х50х346	2	0,0007	0,0014$м^3$
5	ГОСТ 8242-88	Ветровая доска 25х70х440	8	0,0008	0,0064$м^3$
		Отдельные элементы	—	——	0,2684$м^3$
6	ГОСТ 8486-86* Е	Ригель коробки 50х100х1340	2	0,0067	0,0134$м^3$
7	ГОСТ 8486-86* Е	Ригель коробки 50х100х890	4	0,0045	0,018$м^3$
8	ГОСТ 8486-86* Е	Стропила 50х120х2320	3	0,014	0,042$м^3$
9	ГОСТ 8486-86* Е	Ригели нижн. 50х120х1940	3	0,012	0,036$м^3$
10	ГОСТ 8486-86* Е	Доски 50х150х1400	1	0,0105	0,0105$м^3$
11	ГОСТ 8242-88	Доска лобовая 25х150х1300	1	0,0049	0,0049$м^3$
12	ГОСТ 8242-88	Доска обшивки 25х130 $L_{общ}$=19,8пм	—	——	0,0644$м^3$
13	ГОСТ 8242-88	Доска обшивки 25х130х1590	15	0,0052	0,078 $м^3$
14	ГОСТ 8486-86* Е	Упорные бобышк. 50х150х150	5	0,0004	0,002 $м^3$
		Общий расход пиломатериалов на слуховое окно	—	——	0,286$м^3$
15	ГОСТ 14918-80*	Металлочерепица δ=0,45	—	——	3,2 $м^2$
		Лестница Л-1	4		0,011$м^3$
16	ГОСТ 8486-86* Е	Брусок 50х50 L=1500	2	0,004	0,008$м^3$
17	ГОСТ 8486-86* Е	Брусок 50х50 L=300	4	0,0008	0,0032$м^3$
	ГОСТ 5336-80	Сетка 20х20х1,6 (кв.яч.)	4	0,0012	0,0024$м^3$

Примечания:

1. Общие данные см. лист АС- 88.

Изм.	Кол.уч.	Лист	№ док.	Подпись	Дата
ГИП	Атамбаев И.				
Проверил	Карибай М				
Выполнил	Мамбеталиев Е.				
Н. контроль	Доспаева Ш.				

69-АС

Капитальный ремонт зданий (2-общежитья, школа, гараж) школы интерната расположенного по адресу: Атырауская область, Махамбетский район, с. Махамбет ул.Тайманов №23

Общежитие для девушек

Стадия	Лист	Листов
РП	92	

Слуховое окно СО-1 (Ремонтные работы)

ТОО "Корпорация Асыл-Строй" г. Шымкент 2022 г.

Согласовано

Взам. инв. N

Подп. и дата

Инв. N подл.

Копировал

Формат А3

Фрагмент из плана

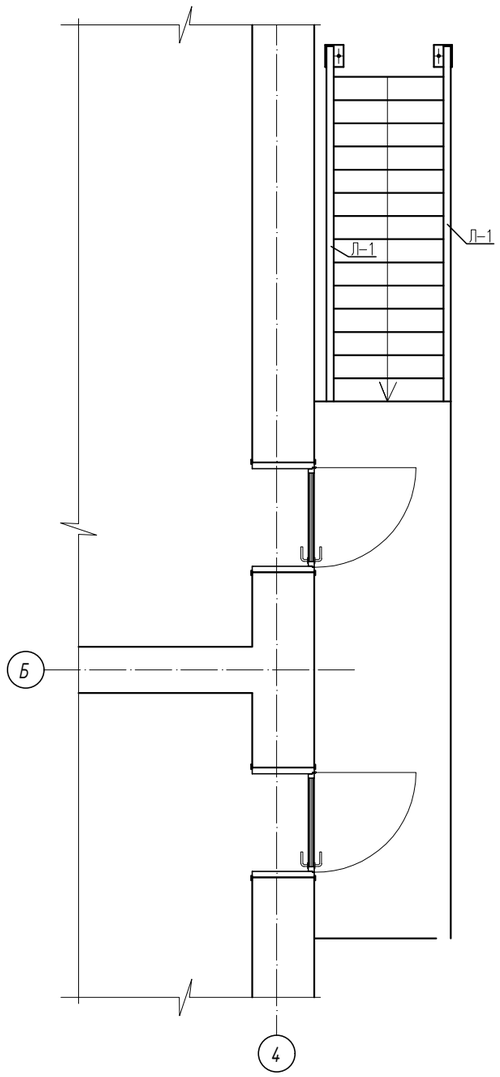

Разрез 1-1

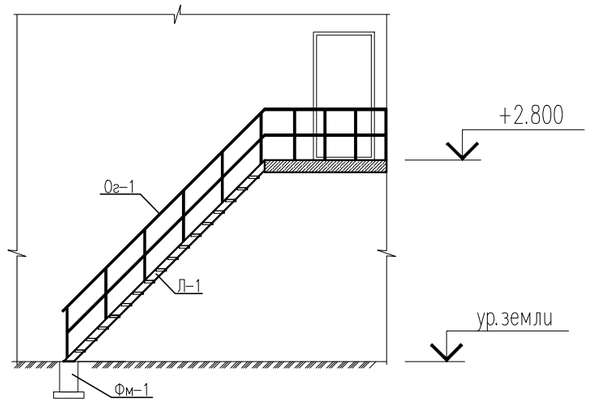

Ограждение Ог-1

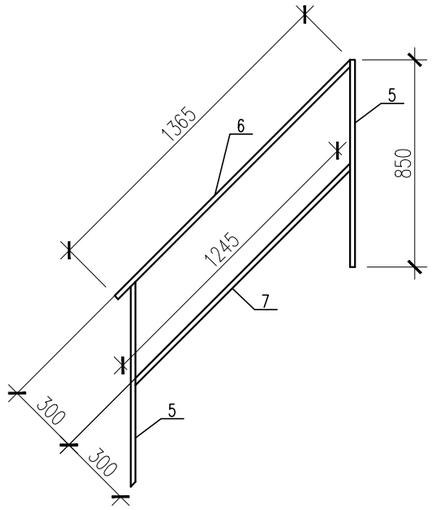

Ограждение Ог-1

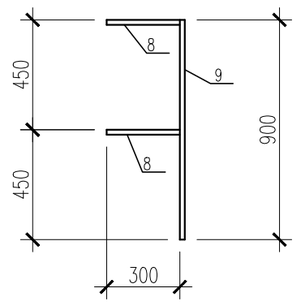

Лестница Л-1

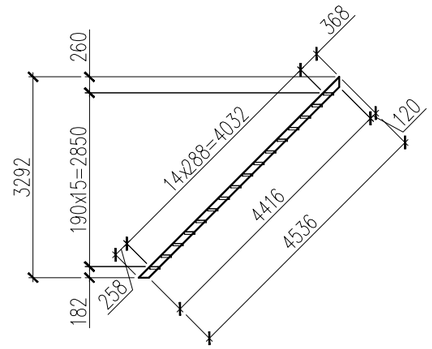

Разрез 1-1

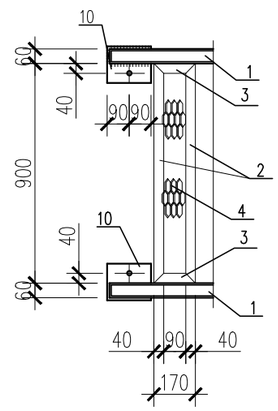

Спецификация конструктивных элементов

Поз.	Обозначение	Наименование	Кол.	Масса ед.,кг.	Примечание
Л-1		Лестница Л-1 расход дан на одну лестницу	2		
1	ГОСТ 30245-03	Труба $\frac{\square 160x60x5\ ГОСТ\ 8278-83}{С245\ ГОСТ\ 27772-88^*}$ L=4550	2	46.77	93.54
2	ГОСТ 8509-93	Уголок $\frac{40x4\ ГОСТ\ 8509-93}{С245\ ГОСТ\ 27772-88^*}$ L=900	32	2.17	69.44
3	ГОСТ 8509-93	Уголок $\frac{40x4\ ГОСТ\ 8509-93}{С245\ ГОСТ\ 27772-88^*}$ L=170	32	0.41	13.12
4	ТУ 36.26.11-5-89	Лист $\frac{ПВ508x160x890\ ТУ\ 36.26.11-5-89}{С245\ ГОСТ\ 27772-88^*}$	16	1.69	27.04
Ог-1		Ограждение Ог-1	1		
5	ГОСТ 30245-03	Труба $\frac{\square 20x1.5\ ГОСТ\ 8509-93}{С245\ ГОСТ\ 27772-88^*}$ L=850	10	0.71	7.1
6	ГОСТ 30245-03	Труба $\frac{\square 20x1.5\ ГОСТ\ 8509-93}{С245\ ГОСТ\ 27772-88^*}$ L=10500	1	8.830	8.830
7	ГОСТ 30245-03	Труба $\frac{\square 20x1.5\ ГОСТ\ 8509-93}{С245\ ГОСТ\ 27772-88^*}$ L=10000	1	8.41	8.41
8	ГОСТ 30245-03	Труба $\frac{\square 20x1.5\ ГОСТ\ 8509-93}{С245\ ГОСТ\ 27772-88^*}$ L=900	1	0.75	0.75
9	ГОСТ 30245-03	Труба $\frac{\square 20x1.5\ ГОСТ\ 8509-93}{С245\ ГОСТ\ 27772-88^*}$ L=300	2	0.25	0.50
10	ГОСТ 19903-74*	Лист $\frac{8x150x180\ ГОСТ\ 19903-74^*}{С245\ ГОСТ\ 27772-88^*}$	2	1.69	3.38
	Фундамент	Бетон С10/12.5	0.20		

1. Даный лист читать совместно с листами АС-76.
2. Изготовление конструкций производить в соответствии с требованиями СНиП РК 5.04-23-2002 "Стальные конструкции".
3. Соединение металлических элементов между собой пароизводить ручной электродуговой сваркой эллектродами Э-42 ГОСТ 9467-75*, Н=6мм.
4. Длину сварных швов элементов каркаса принимать по длине контакктных поверхностей стыкуемых элементов. Высоту сварных швов принимать мини- мальной толщине стыкуемых элементов.
5. Защиту металлических изделий от коррозии выполнить маслянными крас- ками после окончания всех сварочных работ.

Изм.	Кол.уч.	Лист	№ док.	Подпись	Дата	69-АС		
						Капитальный ремонт зданий (2-общежитья, школа, гараж) школы интерната расположенного по адресу: Атырауская область, Махамбетский район, с. Махамбет ул.Тайманов №23		
						Общежитие для девушек	Стадия	Лист	Листов
							РП	93	
ГИП		Атамбаев И.				Фрагмент из плана.Спецификация конструктивных элементов (Ремонтные работы)	ТОО "Корпорация Асыл-Строй" г. Шымкент 2022 г.	
Проверил		Карибай М						
Выполнил		Мамбеталиев Е.						
Н. контроль		Доспаева Ш.						

Формат А3

Ограждение ОГ-1

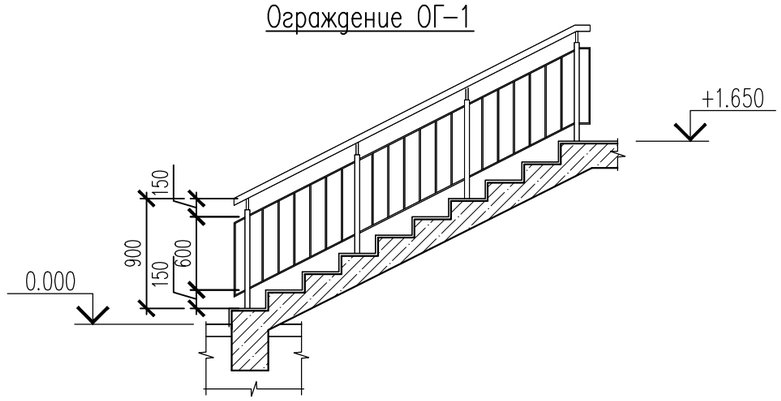

Ограждение ОГ-2

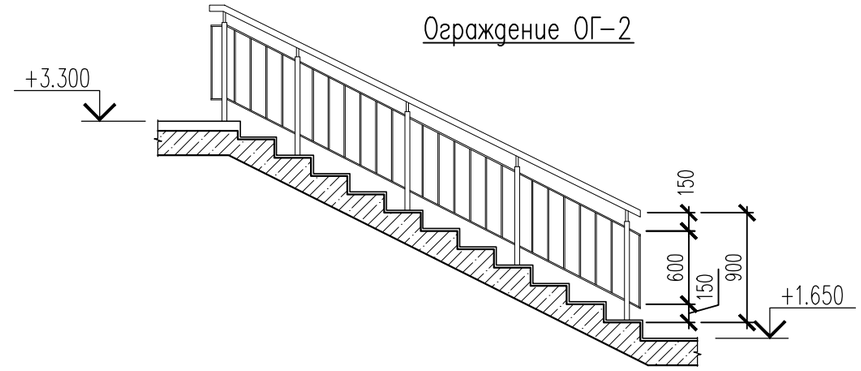

Узел А

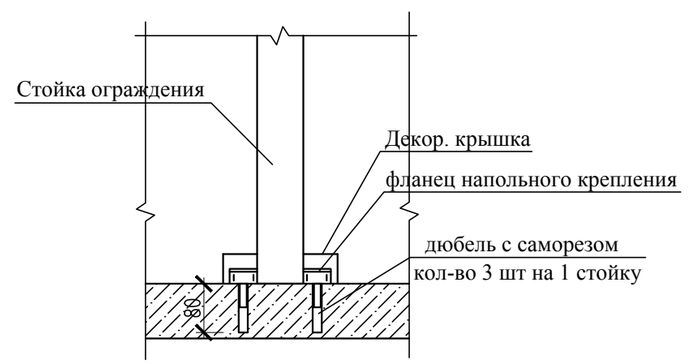

Примечание:
Крепление ограждения к полу осуществляется путем крепления вертикальных стоек к полу. Каждая стойка крепится 4-мя саморезами (d=10мм, L=80мм) расположенными согласно отверстиям на фланце напольного крепления. Через установочные отверстия на фланце напольного крепления проводится разметка в полу для сверления отверстий. В отверстия вгоняются дюбеля. прикручивается вертикальная стойка к полу. Место крепления фланца к полу скрывается декоративной крышкой.

1. Данный лист см. совместно с листами АС-##.

Спецификация конструктивных элементов на ограждения

N п.п.	Обозначение	Наименование	Кол.	Масса ед., кг.	Примеч.
ОГ-1	Серия 1.56.2-2	Ограждение ОГ-1	1	39.27	
ОГ-2	Серия 1.56.2-2	Ограждение ОГ-2	1	39.27	

Согласовано

Взам. инв. N

Подп. и дата

Инв. N подл.

Изм.	Кол.уч.	Лист	№ док.	Подпись	Дата
ГИП	Атамбаев И.				
Проверил	Карибай М				
Выполнил	Мамбеталиев Е				
Н. контроль	Доспаева Ш.				

69-АС

Капитальный ремонт зданий (2-общежитья, школа, гараж) школы интерната расположенного по адресу: Атырауская область, Махамбетский район, с. Махамбет ул.Тайманов №23

Общежитие для девушек

Стадия	Лист	Листов
РП	94	

Спецификация конструктивных элементов на ограждения

ТОО "Корпорация Асыл-Строй" г. Шымкент 2022 г.

Копировал

Формат А3

Ведомость объемов работ (ремонтные работы)

№ п / п	Обозна-чение	Наименование работ	Ед. изм.	1- этаж	2- этаж	чердак	Кол-во Всего	Примеч.
1		Ведомость отделки помещений	м2	---	---	---	---	см.л. АС-85
2		Устройство дверных, оконных блоков	шт	---	---	---	---	см.л. АС-86
3		Устройство полов	м2	---	---	---	---	см.л. АС-83,84
5		Устройство асфальтобетонной отмостки, шириной - 1000мм	м2	---	---	---	115	
6		Устройство металлочерепица "Монтеррей"	м2	---	---	---	---	см.л. АС-89
7		Устройство кровли	м2	---	---	---	---	см.л. АС-88
8		Устройство подшивка карниза из металлосайдингом	м2	---	---	---	---	см.л. АС-88
9								
10								

ДЕТАЛЬ УСТРОЙСТВА ОТМОСТКИ

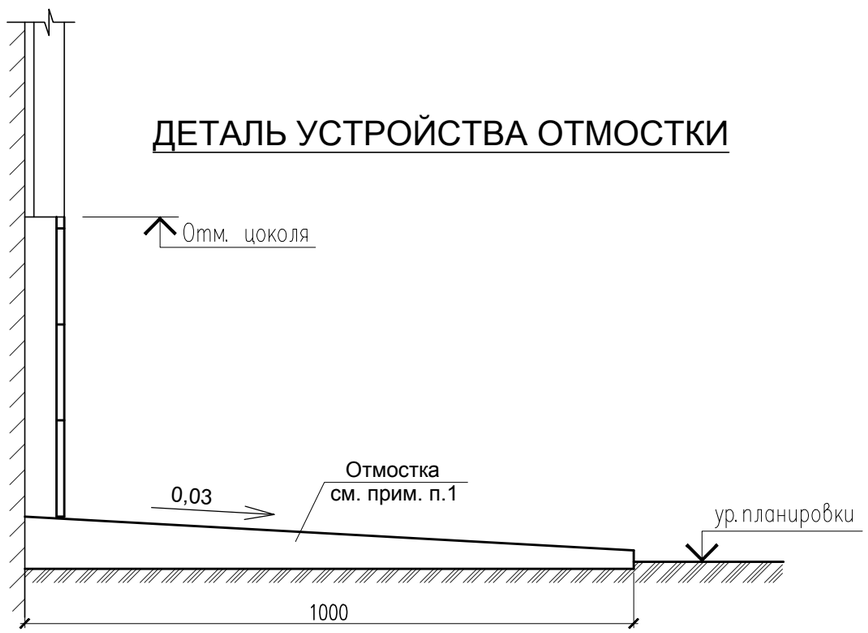

Согласовано:

Взам. инв. №

Подп. и дата

Инв. № подл.

Изм.	Кол.уч.	Лист	№ док.	Подпись	Дата
ГИП	Атамбаев И.				
Проверил	Карибай М				
Выполнил	Мамбеталиев Е.				
Н. контроль	Доспаева Ш.				

69-АС

Капитальный ремонт зданий (2-общежитья, школа, гараж) школы интерната расположенного по адресу: Атырауская область, Махамбетский район, с. Махамбет ул.Тайманов №23

Общежитие для девушек

Стадия	Лист	Листов
РП	95	

Ведомость объемов работ (ремонтные работы)

ТОО "Корпорация Асыл-Строй" г. Шымкент 2022 г.

Формат

План на отм. 0.000

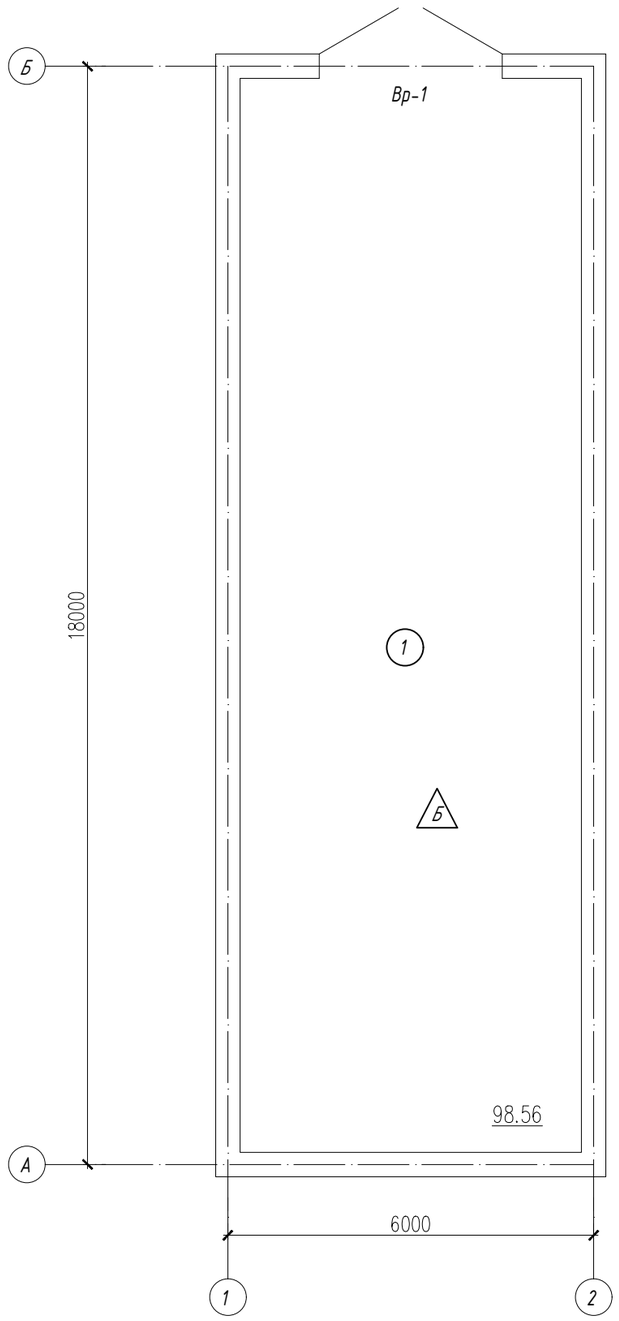

Экспликация помещений

Номер помещения	Наименование	Площадь м²	Кат. помещения
1	Гараж	98.56	
	Всего:	98.56	

Разрез 1–1

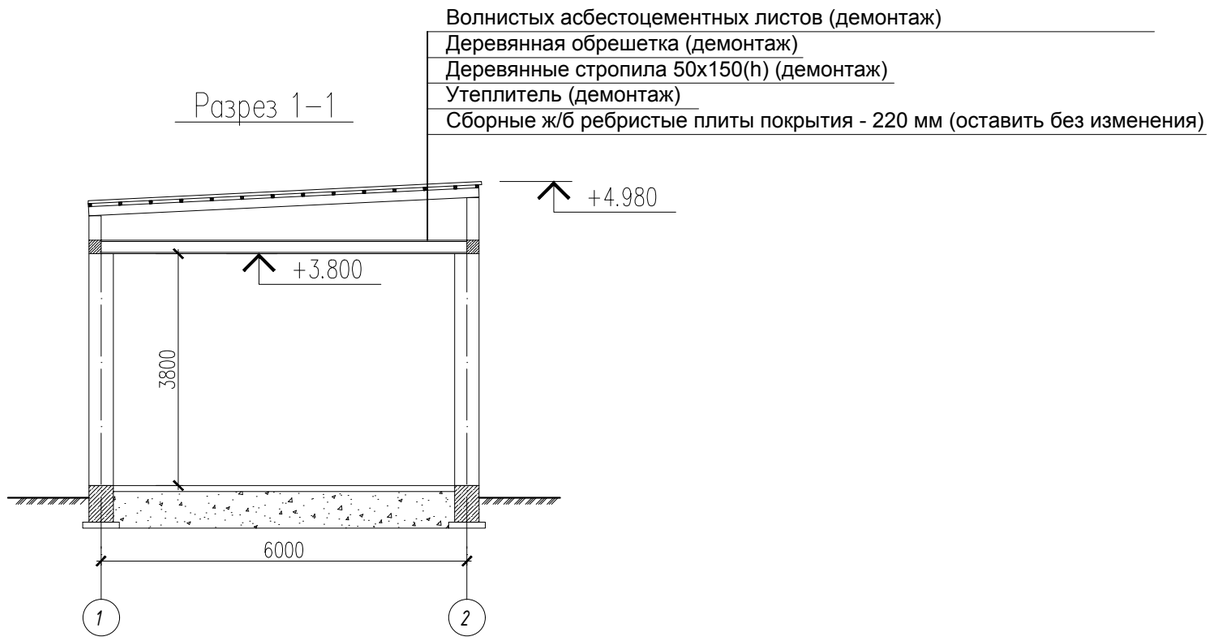

Согласовано

Взам. инв. N

Подп. и дата

Инв. N подл.

Изм.	Кол.уч.	Лист	№ док.	Подпись	Дата
ГИП		Оскен Н.			
Проверил		Акимов А.			
Выполнил		Мамбеталиев Е.			
Н. контроль		Доспаева Ш.			

69-АС

Капитальный ремонт зданий (2-общежитья, школа, гараж) школы интерната расположенного по адресу: Атырауская область, Махамбетский район, с. Махамбет ул.Тайманов №23

Гараж

Стадия	Лист	Листов
РП	96	

План первого этажа (демонтажные работы)

ТОО "Корпорация Асыл-Строй" г. Шымкент 2022 г.

Копировал

Формат А3

Экспликация полов

№ помещен.	Тип пола	Схема пола или тип пола по серии	Данные элементы пола (наименование, толщина,основание и др.) мм	Площадь м2 / Периметр пог.м.
1	Б	Демонтаж 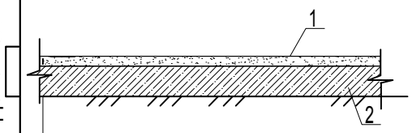	Бетонные из бетона Подстилающий слой: бетон Существующие конструкции	Демонтаж 98.56

Ведомость демонтажных работ

№ п/п	Обозначение № помещений.	Наименование работ	Ед. изм.	1- этаж	Всего	Примеч.
1		Зачистка потолков от набелов	м²	98.56	98.56	
2		Отбивка штукатурки внутренние стены и перегородки	м²	167.32	167.32	
3		Демонтаж вороты	шт	1	1	
4		Демонтаж полов	м²	-	-	см.АС-96
5		Демонтаж утеплитель кровли	м²	98.56	98.56	
6		Демонтаж покрытия из волнистых асбестоцементных листов	м²	117.76	117.76	
7		Отбивка штукатурки наружные стены фасада	м²	233.62	233.62	
8						

1. Общие данные смотри лист АС-96.

Согласовано

Взам. инв. N

Подп. и дата

Инв. N подл.

Изм.	Кол.уч.	Лист	№ док.	Подпись	Дата	69-АС		
						Капитальный ремонт зданий (2-общежитья, школа, гараж) школы интерната расположенного по адресу: Атырауская область, Махамбетский район, с. Махамбет ул.Тайманов №23		
						Гараж	Стадия	Лист	Листов
							РП	97	
ГИП		Оскен Н.				Экспликация полов (Демонтажные работы)	ТОО "Корпорация Асыл-Строй" г. Шымкент 2022 г.		
Проверил		Акимов А.							
Выполнил		Мамбеталиев Е							
Н. контроль		Доспаева Ш.							

Копировал Формат А3

Фасад А - Б

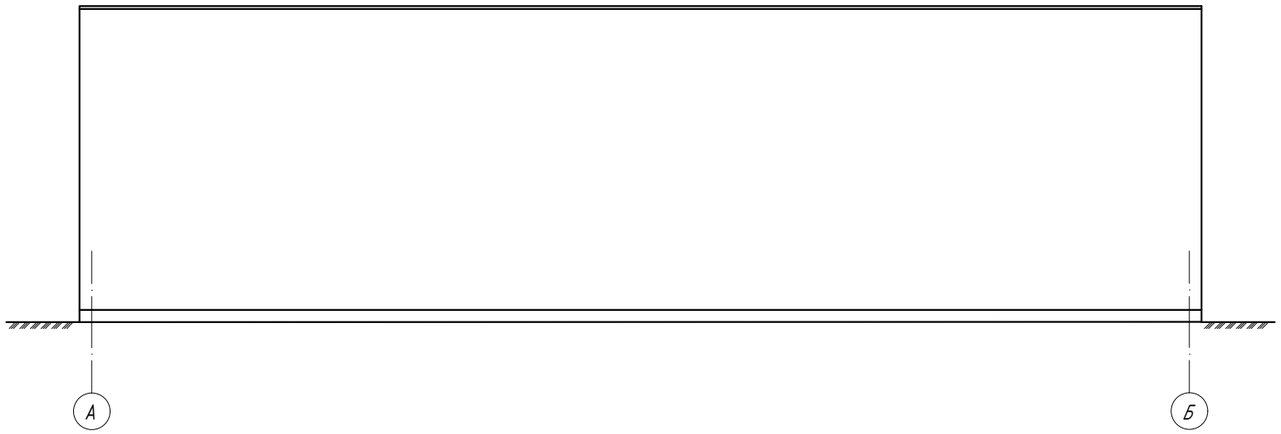

Фасад 1 - 2

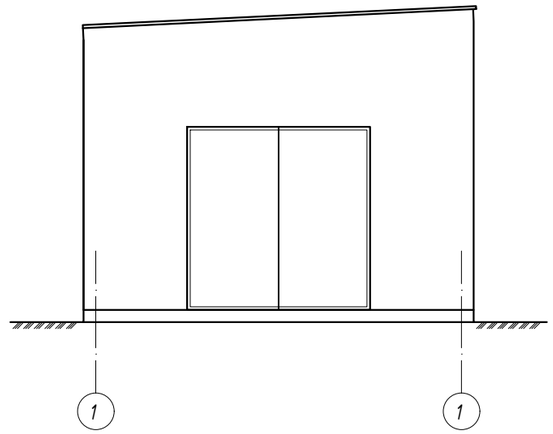

Фасад Б - А

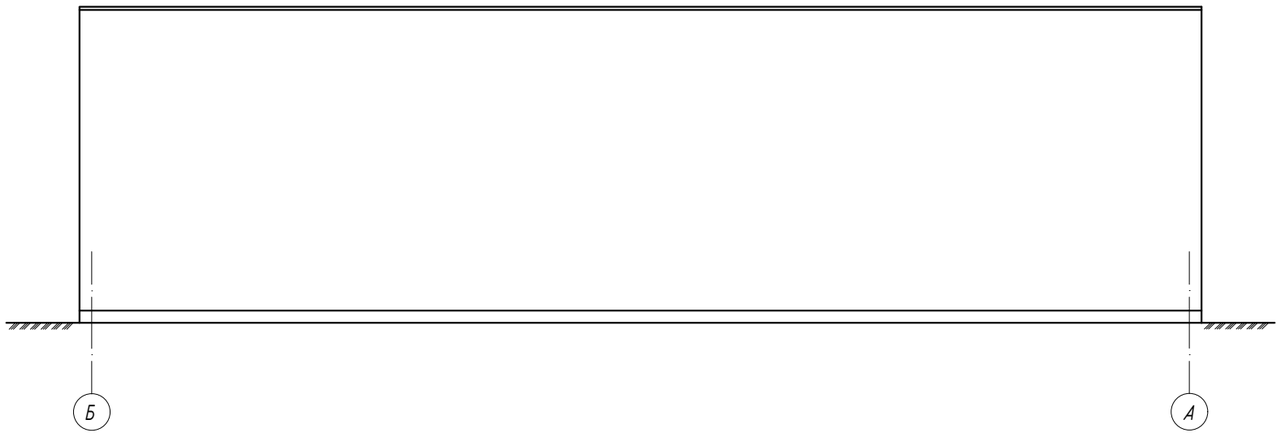

Фасад 2 - 1

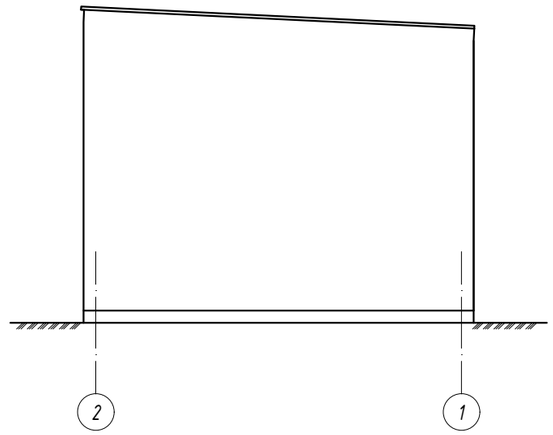

Согласовано

Взам. инв. N

Подп. и дата

Инв. N подл.

						69-АС
						Капитальный ремонт зданий (2-общежитья, школа, гараж) школы интерната расположенного по адресу: Атырауская область, Махамбетский район, с. Махамбет ул.Тайманов №23
Изм.	Кол.уч.	Лист	№ док.	Подпись	Дата	
ГИП		Оскен Н.				Гараж — Стадия: РП; Лист: 98; Листов:
Проверил		Акимов А.				Фасад А - Б, Фасад Б - А,Фасад 1 - 2, Фасад 2 - 1(Демонтажные работы)
Выполнил		Мамбеталиев Е				ТОО "Корпорация Асыл-Строй" г. Шымкент 2022 г.
Н. контроль		Доспаева Ш.				

Копировал Формат А3

План на отм. 0.000

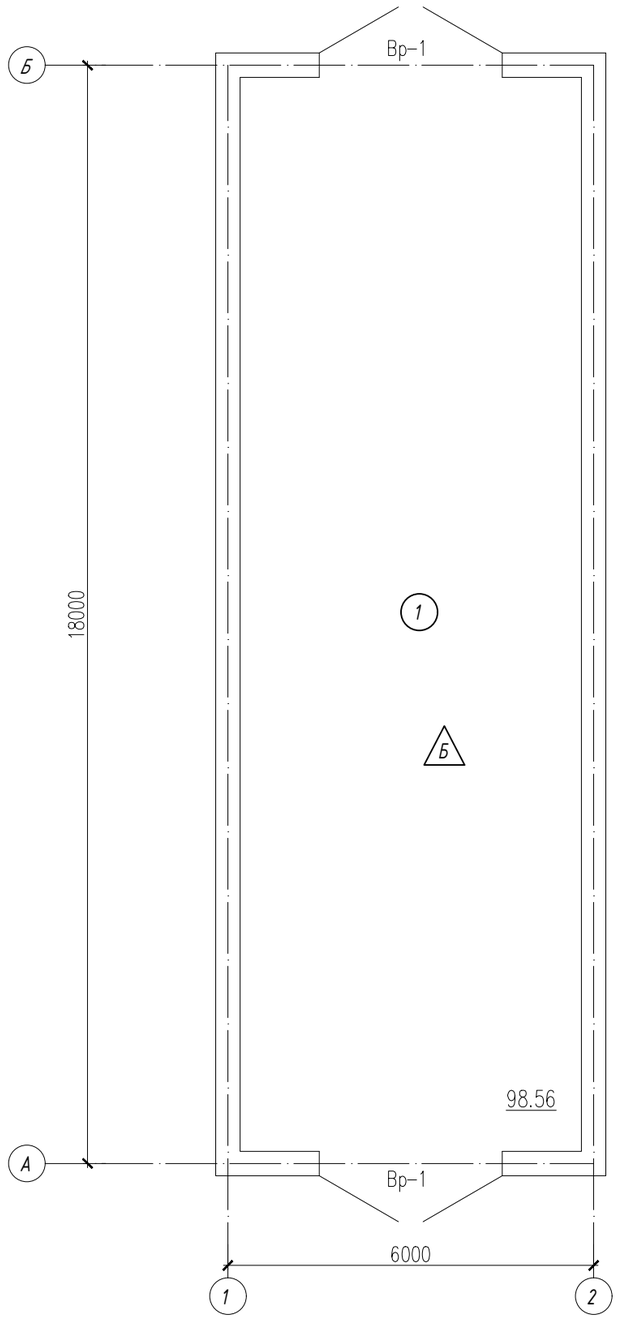

Экспликация помещений

Номер помещения	Наименование	Площадь м²	Кат. помещения
1	Гараж	98.56	
	Всего:	98.56	

Разрез 1–1

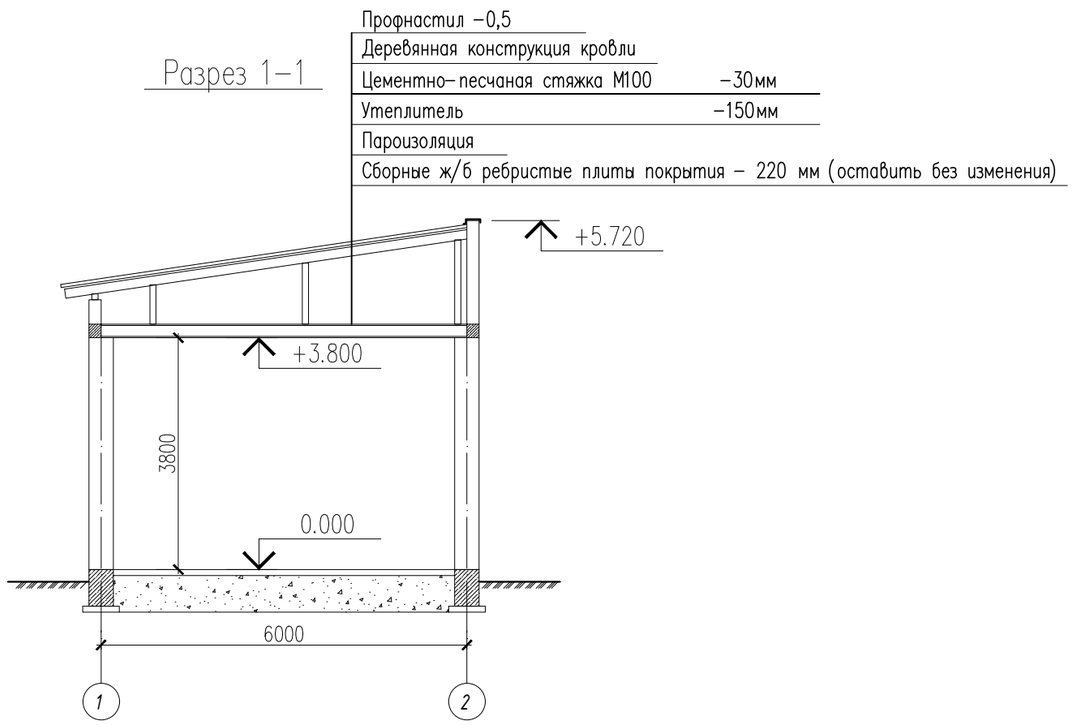

Согласовано

Взам. инв. N

Подп. и дата

Инв. N подл.

						69-АС
						Капитальный ремонт зданий (2-общежитья, школа, гараж) школы интерната расположенного по адресу: Атырауская область, Махамбетский район, с. Махамбет ул.Тайманов №23
Изм.	Кол.уч.	Лист	№ док.	Подпись	Дата	
						Гараж — Стадия: РП; Лист: 99; Листов:
ГИП		Оскен Н.				
Проверил		Акимов А.				План первого этажа (Ремонтные работы)
Выполнил		Мамбеталиев Е				ТОО "Корпорация Асыл-Строй" г. Шымкент 2022 г.
Н. контроль		Доспаева Ш.				

Копировал Формат А3

Экспликация полов 1-го этажа

Номер помещения	Тип пола	Схема пола или тип пола по серии 2.244-1 в.6	Данные элементов пола (наименование, толщина основания и др.) мм	Площадь пола по блокам, м2
1	Б	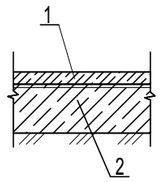	1. Стяжка из цемнтно-песчаного р-ра М150 толщиной 30 мм (монтаж 100%) 2. Существующие конструкции	98.56
			монтаж бетонных плинтусов п.м.	40.4

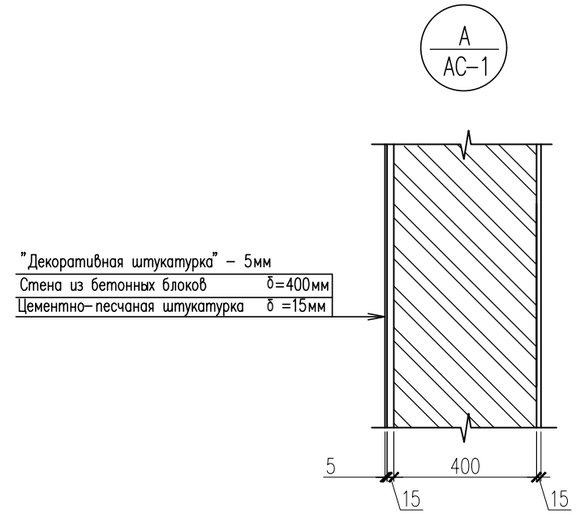

Ведомость отделки помещений

Наименование или номер помещения	Вид отделки элементов интерьеров							Примечание
	Потолок		Стены или перегородки		Низ стен или перегородок			
	Пло-щадь м2	Вид отделки	Пло-щадь м2	Вид отделки	Пло-щадь м2	Вид отделки	Высота мм	
1	2	3	4	5	6	7	8	9
на отм. 0.000								
1			98.56	Простая штукатурка Известковая окраска за 2 раза	158.32			

1. Общие данные смотри лист АС-99.

						69-АС
						Капитальный ремонт зданий (2-общежитья, школа, гараж) школы интерната расположенного по адресу: Атырауская область, Махамбетский район, с. Махамбет ул.Тайманов №23
Изм.	Кол.уч.	Лист	№ док.	Подпись	Дата	
ГИП		Оскен Н.				Гараж
Проверил		Акимов А.				Стадия: РП; Лист: 100; Листов:
Выполнил		Мамбеталиев Е				Экспликация полов (Ремонтные работы)
Н. контроль		Доспаева Ш.				ТОО "Корпорация Асыл-Строй" г. Шымкент 2022 г.

Согласовано

Взам. инв. N

Подп. и дата

Инв. N подл.

Копировал

Формат А3

Фасад А - Б

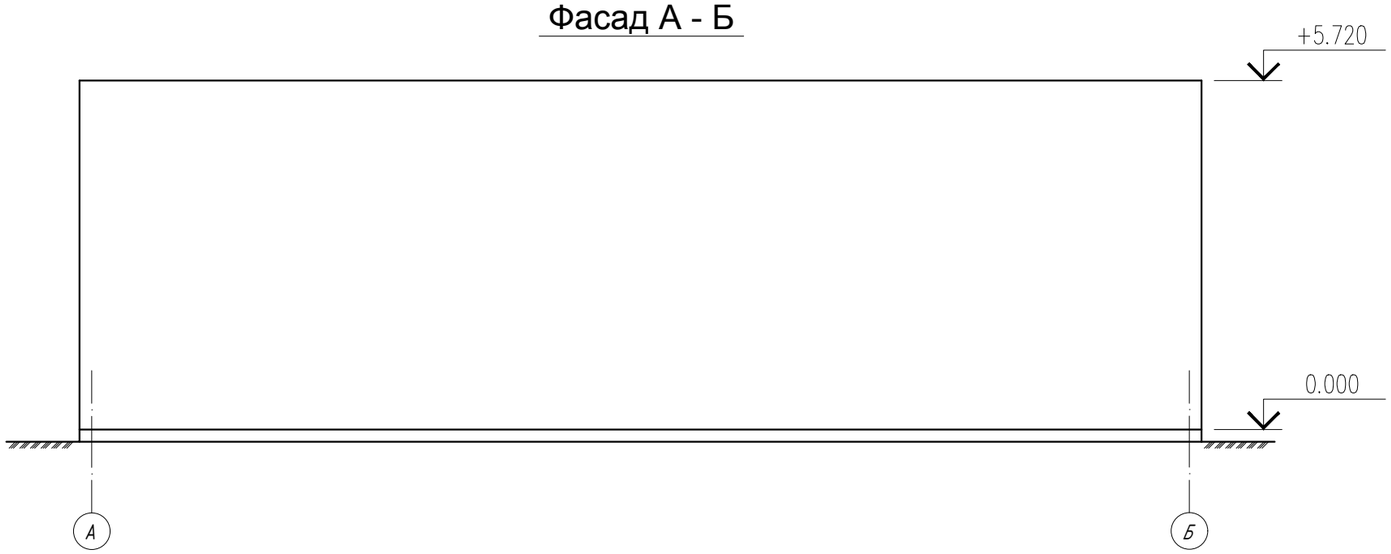

Фасад 1 - 2

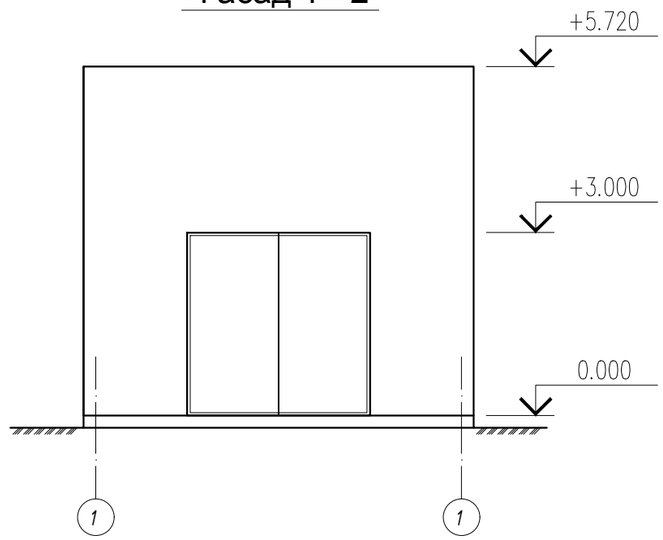

Фасад Б - А

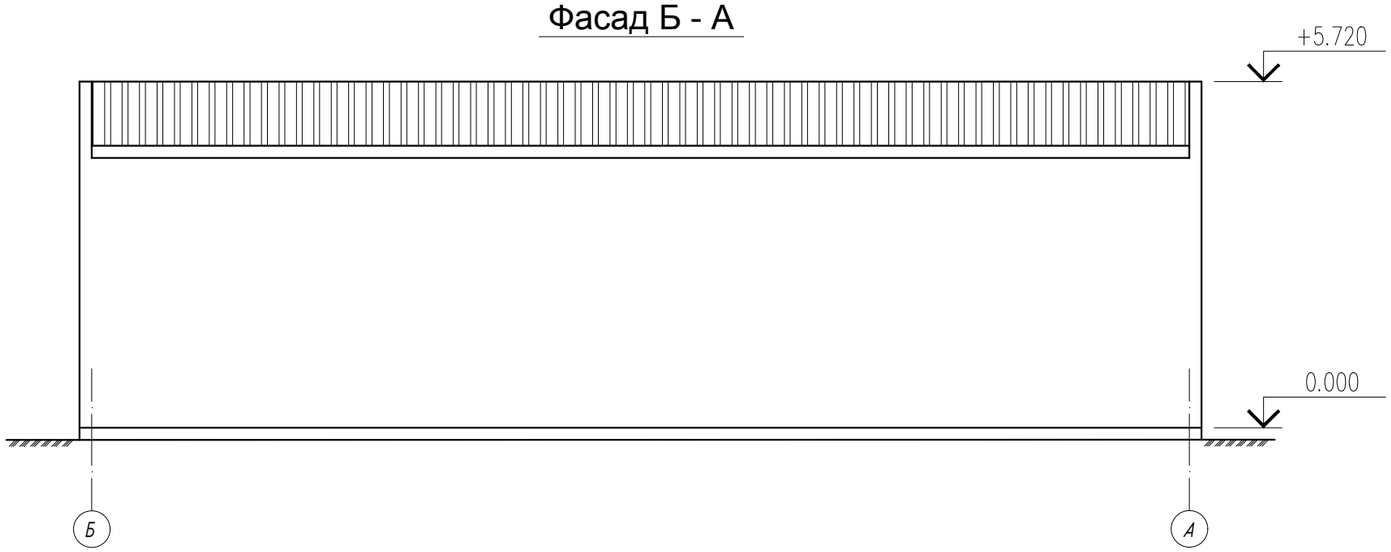

Фасад 2 - 1

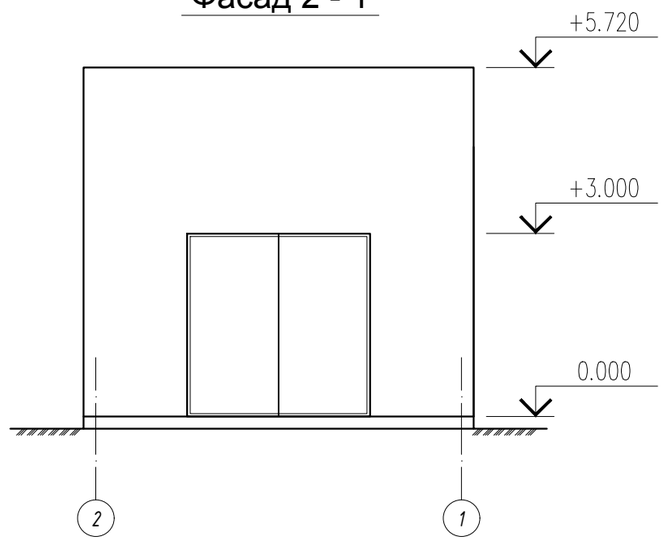

Стена не требует специального выравнивания, если неровности ее поверхности не превышают 15мм.
- наружные поверхности стен очищаются от пыли;
- нанести основной штукатурный слой цементно-песчаным раствором;
- после полного высыхания производить окончательную отделку фасада.

1. Данный лист см. совместно с листом АС-99.

Спецификация элементов

Марка поз.	Обозначение	Наименование	Кол. шт.	Масса Ед., кг.	Приме-чание
		Узел "А"			
		Декоративная штукатурка "Аспол", с покраской поливинилацетатными красками с добавлением колера на 2раза $м^2$			242.29 м2
		Цементо-песчанная штукатурка с прорезными рустами.			242.29 м2

Изм.	Кол.уч.	Лист	№ док.	Подпись	Дата
ГИП		Оскен Н.			
Проверил		Акимов А.			
Выполнил		Мамбеталиев Е.			
Н. контроль		Доспаева Ш.			

69-АС

Капитальный ремонт зданий (2-общежитья, школа, гараж) школы интерната расположенного по адресу: Атырауская область, Махамбетский район, с. Махамбет ул.Тайманов №23

Гараж

Стадия	Лист	Листов
РП	101	

Фасад А - Б, Фасад Б - А,Фасад 1 - 2, Фасад 2 - 1(Ремонтные работы)

ТОО "Корпорация Асыл-Строй" г. Шымкент 2022 г.

Согласовано

Взам. инв. N

Подп. и дата

Инв. N подл.

Копировал

Формат А3

План кровли

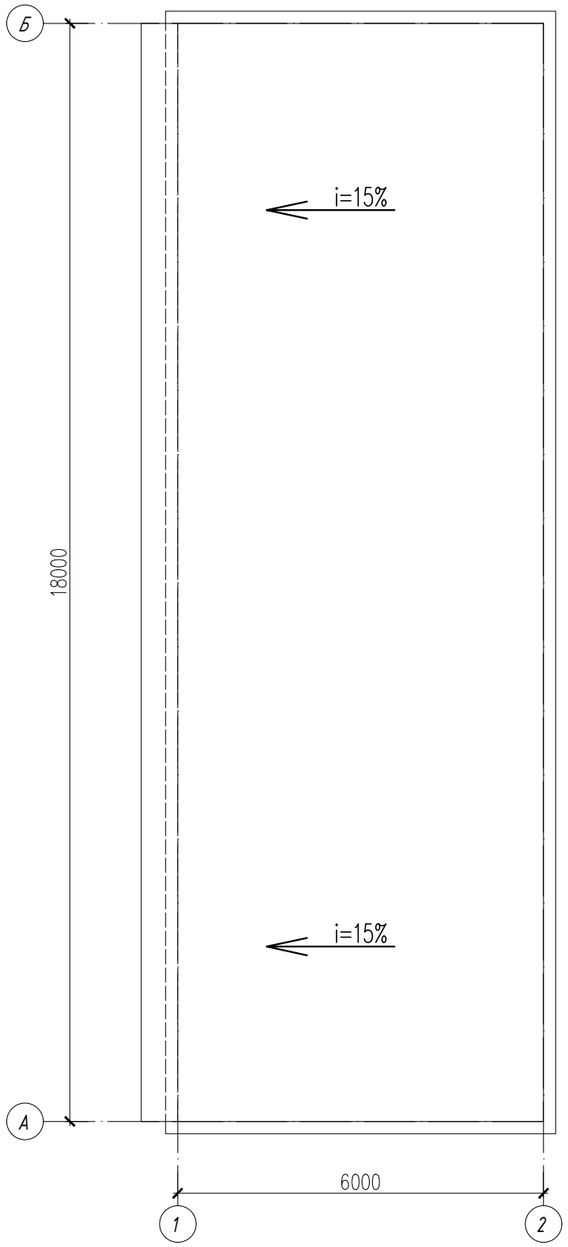

План расположения деревянных конструкций кровли

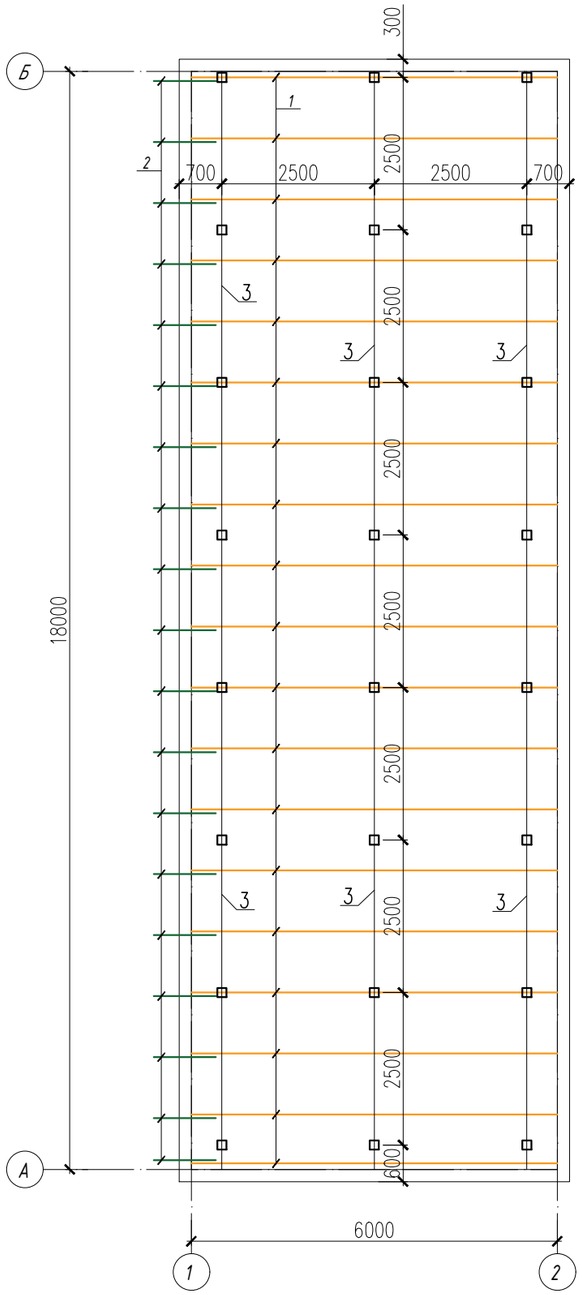

Разрез 1-1

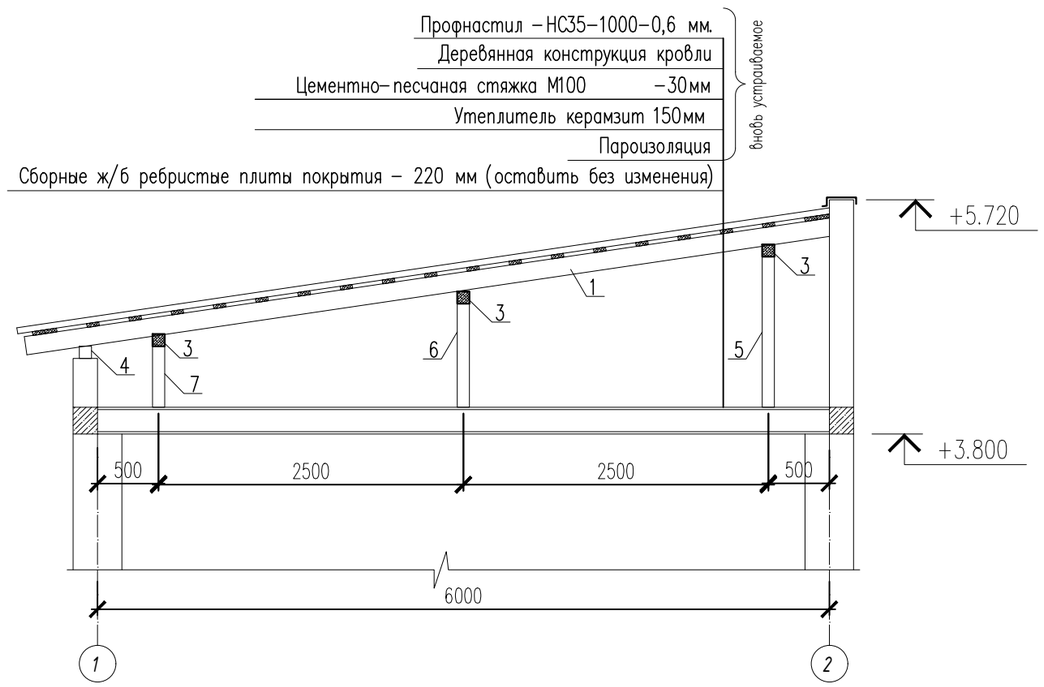

						69-АС		
						Капитальный ремонт зданий (2-общежитья, школа, гараж) школы интерната расположенного по адресу: Атырауская область, Махамбетский район, с. Махамбет ул.Тайманов №23		
Изм.	Кол.уч.	Лист	№ док.	Подпись	Дата			
						Гараж	Стадия	Лист	Листов
							РП	102	
ГИП		Оскен Н.				План кровли. План расположения деревянных конструкций кровли (Ремонтные работы)	ТОО "Корпорация Асыл-Строй" г. Шымкент 2022 г.		
Проверил		Акимов А.							
Выполнил		Мамбеталиев Е							
Н. контроль		Доспаева Ш.							

Согласовано

Взам. инв. N

Подп. и дата

Инв. N подл.

Копировал

Формат А3

Спецификация конструктивных элементов кровли

Марка поз.	Обозначение	Наименование	Кол. шт. п.м.	Объем ед. м2	Примечание
1	ГОСТ 24454-80Е*	Стропильная нога 50х150 L=6200 мм.	19 шт.	0.046	0.874
2	ГОСТ 24454-80Е*	Кабылка 50х130 L=1200 мм. шт.	19 шт.	0.0078	0.1482
3	ГОСТ 24454-80Е*	Прогон 100х150 п.м.	54	0.015	0.81
4	ГОСТ 24454-80Е*	Мауэрлат 100х100, п.м.	18	0.01	0.18
5	ГОСТ 24454-80Е*	Стойка 100х100, L=1150	8 шт.	0.011	0.088
6	ГОСТ 24454-80Е*	Стойка 100х100, L=750	8 шт.	0.007	0.056
7	ГОСТ 24454-80Е*	Стойка 100х100, L=1200	8 шт.	0.012	0.408
8	ГОСТ 24454-80Е*	Лежень 100х100(h) L=1200	24 шт.	0.012	0.288
9	ГОСТ 24454-80Е*	Обрешетка 100х32(h), шаг 350 п.м.	378	0.0032	1.209
					0.000
		Подшивка карниза металлосайдингом м2	11.04		
		Профнастил -НС35-1000-0,6 мм. м2.	123		
		Гидроизоляция - Изоспан	123		
		Гидроизоляция в один слой рубероида по периметру шириной 1м. м²	48		
	Скрутка из проволоки	Ø4ВрI ГОСТ 6727-86 L=1200	19	0.110	2.09 кг
		HSA Распорный Анкер М10 L=145	48		
		Стяжной болт М12х190 шт.	48	0.17	8.16кг
		Шайба М16 шт.	48		
		Гайка М16 шт.	48		
		Биостойкий рубероид под лежни и мауэрлат м²	10.08		

Согласовано

Взам. инв. N

Подп. и дата

Инв. N подл.

Изм.	Кол.уч.	Лист	№ док.	Подпись	Дата
ГИП		Оскен Н.			
Проверил		Акимов А.			
Выполнил		Мамбеталиев Е			
Н. контроль		Доспаева Ш.			

69-АС

Капитальный ремонт зданий (2-общежитья, школа, гараж) школы интерната расположенного по адресу: Атырауская область, Махамбетский район, с. Махамбет ул.Тайманов №23

Гараж

Стадия	Лист	Листов
РП	103	

Спецификация конструктивных элементов кровли (Ремонтные работы)

ТОО "Корпорация Асыл-Строй" г. Шымкент 2022 г.

Копировал Формат А3

Ворота металлические Вр-1

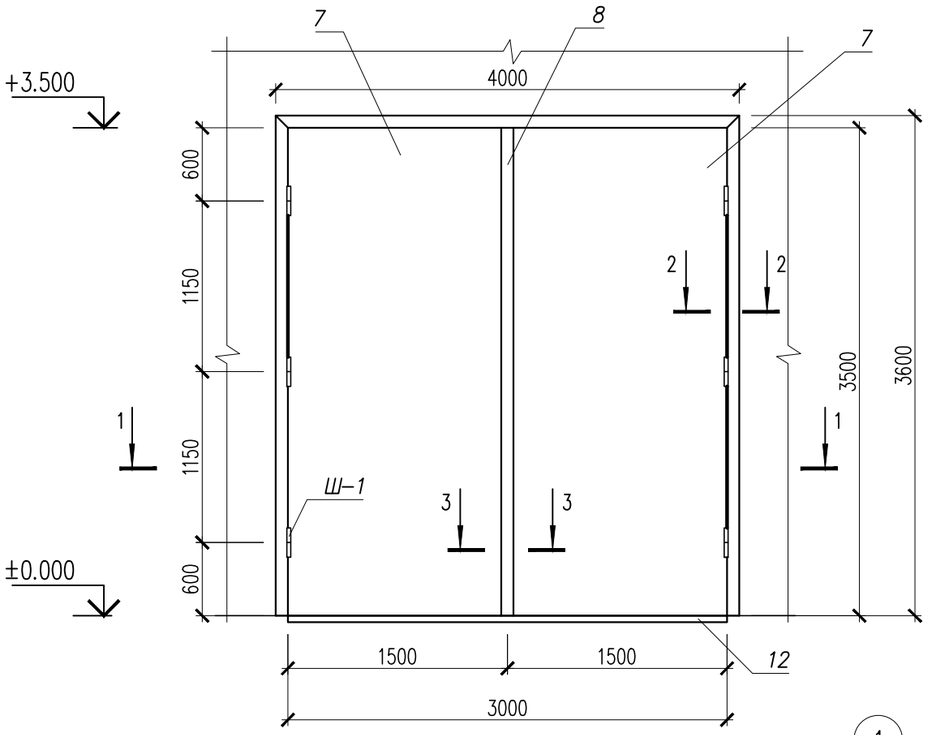

3-3

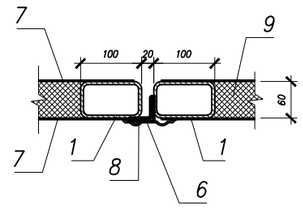

1-1

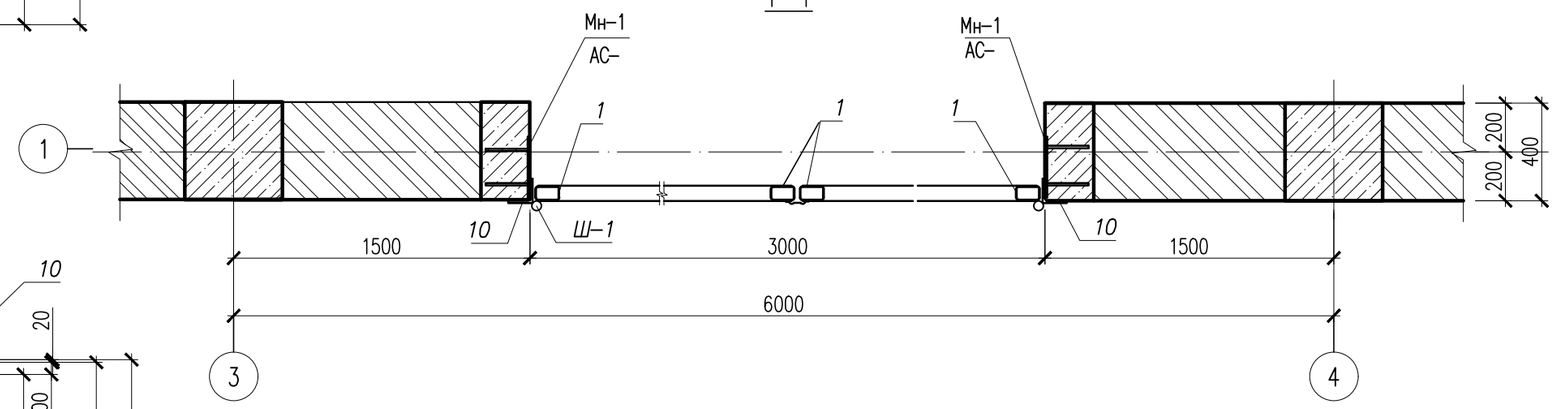

Рама и полотна ворот

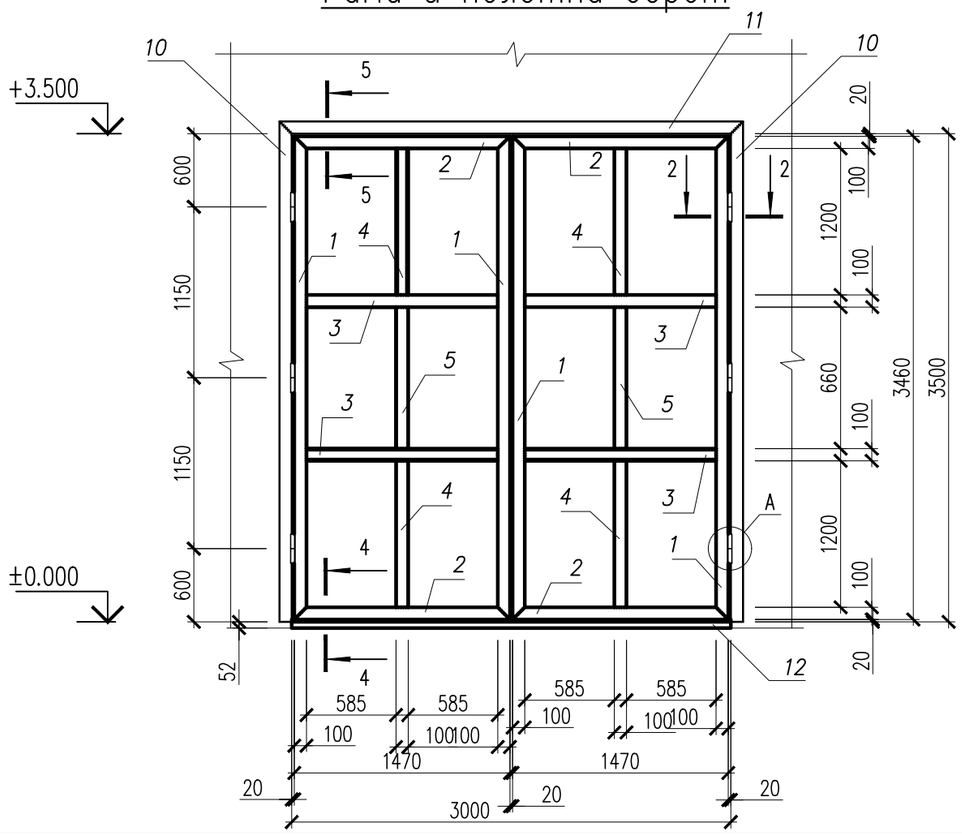

1. Данный лист см. совместно с листом АС-105.
2. Сварку металлических элементов производить электродом Э-42А по ГОСТ 9467-75*.
3. Катет сварного шва равен наименьшей толщине свариваемых деталей.
4. Все металлические элементы очистить от ржавчины и окалины. Покрыть двумя слоями эмали ПФ-115 ГОСТ 640-76 по слою грунтовки ГФ 01.

						69-АС
Изм.	Кол.уч.	Лист	№ док.	Подпись	Дата	Капитальный ремонт зданий (2-общежитья, школа, гараж) школы интерната расположенного по адресу: Атырауская область, Махамбетский район, с. Махамбет ул.Тайманов №23
ГИП		Оскен Н.				Гараж — Стадия: РП; Лист: 104; Листов:
Проверил		Акимов А.				Ворота металлические ВР-1. Рама и полотна ворот. Сеч.1-1,3-3.
Выполнил		Мамбеталиев Е				ТОО "Корпорация Асыл-Строй" г. Шымкент 2022 г.
Н. контроль		Доспаева Ш.				

Согласовано

Взам. инв. N

Подп. и дата

Инв. N подл.

Копировал

Формат А3

4–4

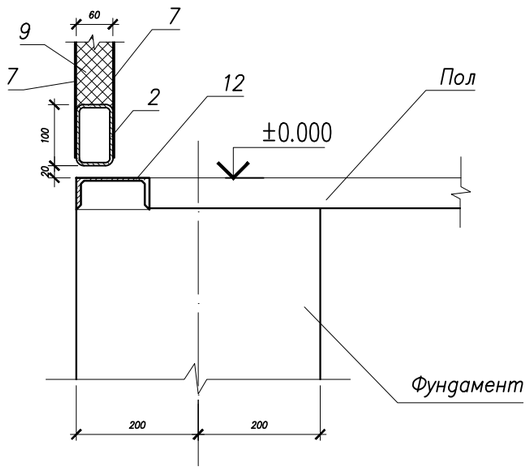

5–5

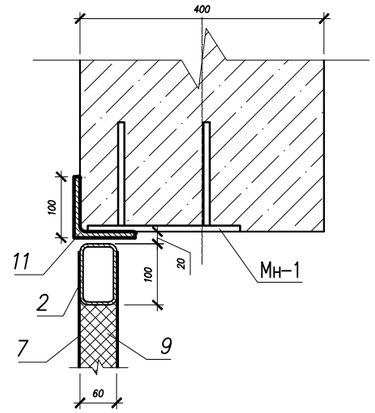

А

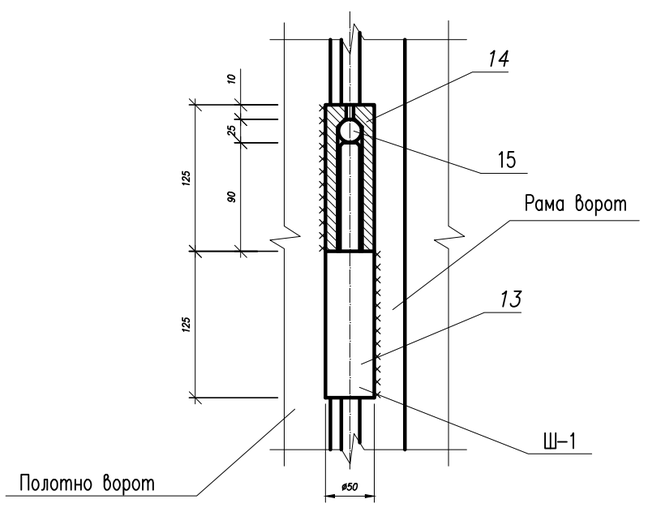

2–2

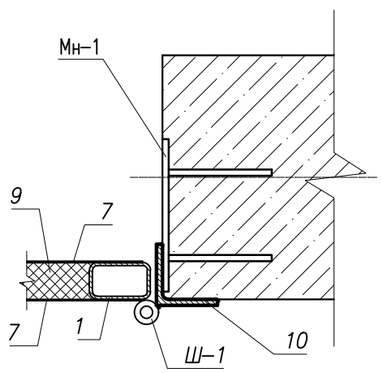

Шарнир Ш–1

Мн–1

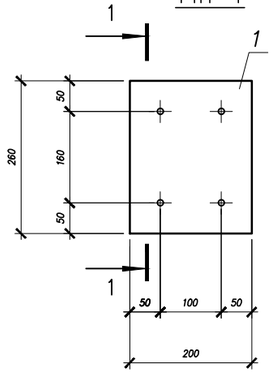

1–1

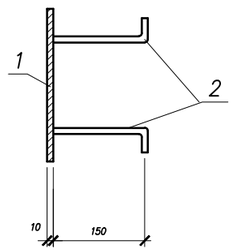

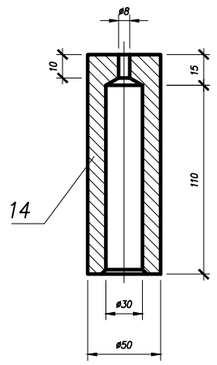

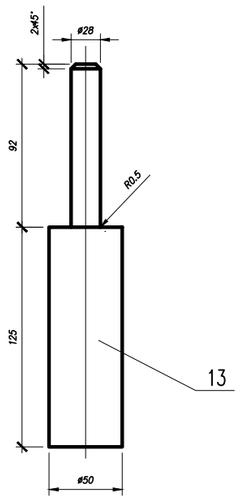

Спецификация изделий и материалов на ворота Вр–1

Поз.	Обозначение	Наименование	Кол.	Масса ед., кг.	Примеч.
		Ворота Вр–1	2		
		Каркас полотна ворот	2		
1	ГОСТ 30245–2003	Профиль 100х60х4 ГОСТ 30245– 2003 / ВСт3кп2 ГОСТ 380–2005 L=3460	2	33.22	66.44
2	ГОСТ 30245–2003	Профиль 100х60х4 ГОСТ 30245–2003 / ВСт3кп2 ГОСТ 380–2005 L=1470	2	14.11	28.22
3	ГОСТ 30245–2003	Профиль 100х60х4 ГОСТ 30245–2003 / ВСт3кп2 ГОСТ 380–2005 L=1270	2	12.16	24.33
4	ГОСТ 30245–2003	Профиль 100х60х4 ГОСТ 30245–2003 / ВСт3кп2 ГОСТ 380–2005 L=1200	2	11.52	23.04
5	ГОСТ 30245–2003	Профиль 100х60х4 ГОСТ 30245–2003 / ВСт3кп2 ГОСТ 380–2005 L=660	1	634	6.34
6	ГОСТ 8509–93	Уголок 40х40х4 ГОСТ 8509–93 / ВСт3кп2 ГОСТ 380–2005 L=3460	1	8.23	8.23
		Обшивка ворот			
7	ГОСТ 19903–2015	Лист 1470х3460 ГОСТ 19903–2015 / ВСт5сп ГОСТ 380–2005	2	79.85	159.7
8	ГОСТ 19903–2015	Лист 2х120х3460 ГОСТ 19903–2015 / ВСт5сп ГОСТ 380–2005	1	6.52	6.52
9	ТУ 5762–016–17925162–2004	Минераловатная плита q=80кг/м3 м3	0.58		
		Рама ворот			
10	ГОСТ 8509–93	Уголок 100х100х7 ГОСТ 8509–93 / ВСт3кп2 ГОСТ 380–2005 L=3600	2	38.88	77.76
11	ГОСТ 8509–93	Уголок 100х100х7 ГОСТ 8509–93 / ВСт3кп2 ГОСТ 380–2005 L=3200	1	34,56	34,56
12	ГОСТ 8240–97	Швеллер 12 ГОСТ 8240–97 / ВСт3кп2 ГОСТ 380–2005 L=3200	1	33,28	33,28
		Шарнир Ш–1	6		
13	ГОСТ 2590–88	Круг В50 ГОСТ 2590–88 / ВСт3кп2 ГОСТ 380–2005 L=217	1	3.34	3.34
14	ГОСТ 2590–88	Круг В50 ГОСТ 2590–88 / ВСт3кп2 ГОСТ 380–2005 L=125	1	1.93	1.93
13	ГОСТ 3227–85	шар ø28	1	0.05	0.05
Мн–1		Закладная деталь Мн–1 шт.	12	4.37	52.44
1	ГОСТ 103–2006	Полоса 200х10 ГОСТ 103–2006 / ВСт3кп ГОСТ 380–2005 L=260	1	3.93	3.93
2	ГОСТ 34028–2016	ø10 А240 L=180	4	0.11	0.44

1. Данный лист см. совместно с листом АС–104.

Изм.	Кол.уч.	Лист	№ док.	Подпись	Дата
ГИП		Оскен Н.			
Проверил		Акимов А.			
Выполнил		Мамбеталиев Е			
Н. контроль		Доспаева Ш.			

69-АС

Капитальный ремонт зданий (2-общежитья, школа, гараж) школы интерната расположенного по адресу: Атырауская область, Махамбетский район, с. Махамбет ул.Тайманов №23

Гараж

Стадия	Лист	Листов
РП	105	

Спецификация изделий на ВР-1. Сеч.2-2,4-4,5-5,МН-1. Шарнир Ш1.

ТОО "Корпорация Асыл-Строй" г. Шымкент 2022 г.

Согласовано

Взам. инв. N

Подп. и дата

Инв. N подл.

Копировал

Формат А3

План Овощехранилище

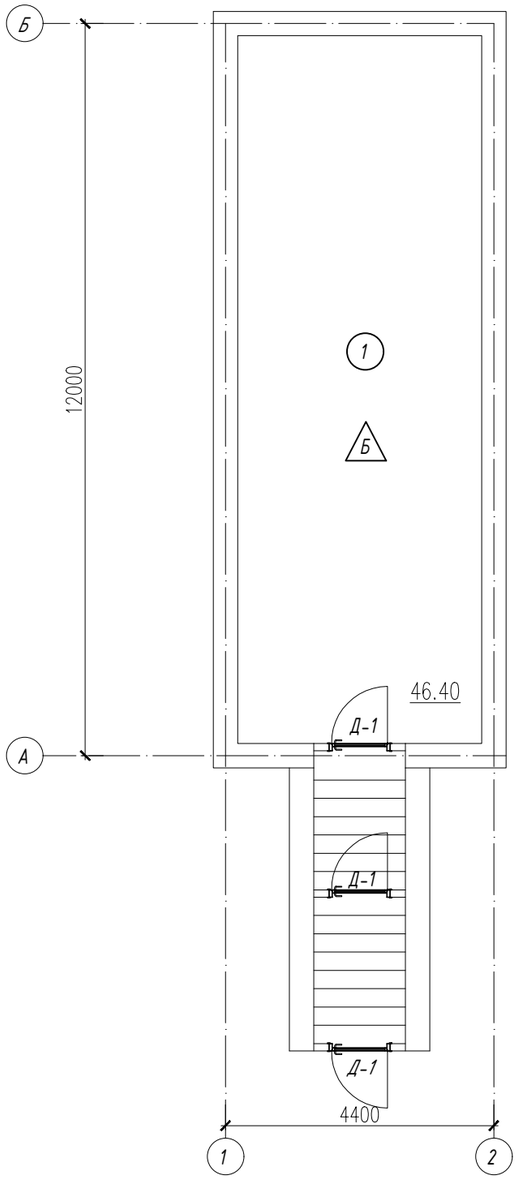

Экспликация помещений

Номер помещения	Наименование	Площадь м²	Кат. помещения
1	Гараж	46.40	
	Всего:	46.40	

Разрез 1–1

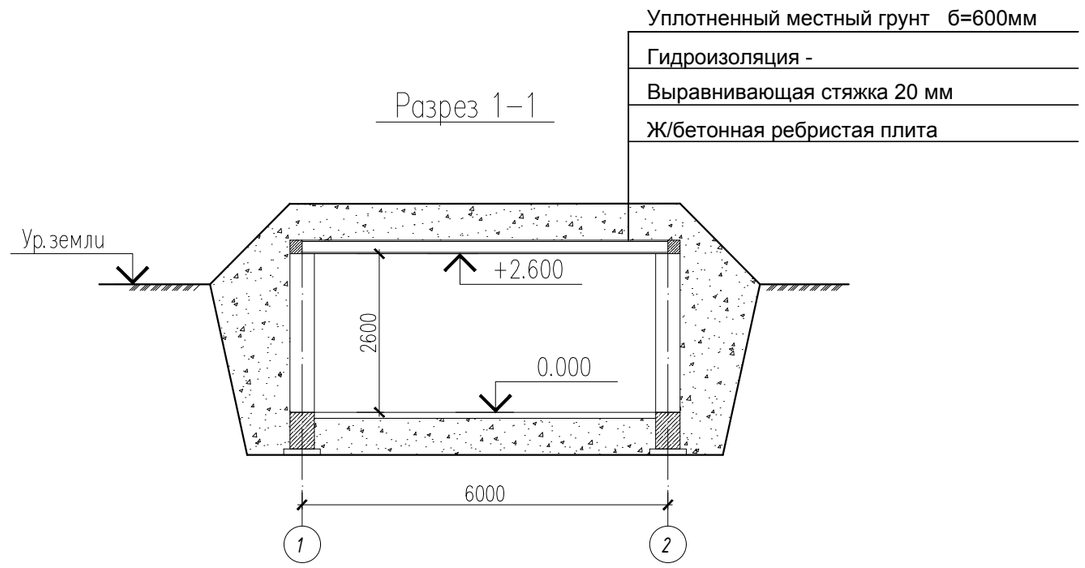

1. Общие данные смотри лист АС-107.

Изм.	Кол.уч.	Лист	№ док.	Подпись	Дата	69-АС		
						Капитальный ремонт зданий (2-общежитья, школа, гараж) школы интерната расположенного по адресу: Атырауская область, Махамбетский район, с. Махамбет ул.Тайманов №23		
						Овощехранилище	Стадия	Лист	Листов
ГИП		Оскен Н.					РП	106	
Проверил		Акимов А.				Овощехранилище (демонтажные работы)	ТОО "Корпорация Асыл-Строй" г. Шымкент 2022 г.		
Выполнил		Мамбеталиев Е.							
Н. контроль		Доспаева Ш.							

Согласовано

Взам. инв. N

Подп. и дата

Инв. N подл.

Копировал

Формат А3

Экспликация полов

№ помещен.	Тип пола	Схема пола или тип пола по серии	Данные элементы пола (наименование, толщина,основание и др.) мм	Площадь м2 / Периметр пог.м.
1	Б	Демонтаж 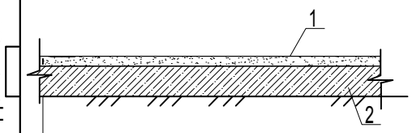	Бетонные из бетона Подстилающий слой: бетон Существующие конструкции	Демонтаж 46.40

Ведомость демонтажных работ

№ п/п	Обозначение № помещений.	Наименование работ	Ед. изм.	1- этаж	Всего	Примеч.
1		Зачистка потолков от набелов	м²	46.40	46.40	
2		Отбивка штукатурки внутренние стены и перегородки	м²	79.02	79.02	
3		Демонтаж дверных блоков ДГ 1200-2100(h)	шт	3	3	
4		Демонтаж полов	м²	46.40	46.40	см.АС-96
5						

1. Общие данные смотри лист АС-106.

Согласовано

Взам. инв. N

Подп. и дата

Инв. N подл.

Изм.	Кол.уч.	Лист	№ док.	Подпись	Дата	69-АС		
						Капитальный ремонт зданий (2-общежитья, школа, гараж) школы интерната расположенного по адресу: Атырауская область, Махамбетский район, с. Махамбет ул.Тайманов №23		
						Овощехранилище	Стадия	Лист	Листов
							РП	107	
ГИП		Оскен Н.				Экспликация полов (Демонтажные работы)	ТОО "Корпорация Асыл-Строй" г. Шымкент 2022 г.		
Проверил		Акимов А.							
Выполнил		Мамбеталиев Е.							
Н. контроль		Доспаева Ш.							

Копировал Формат А3

План Овощехранилище

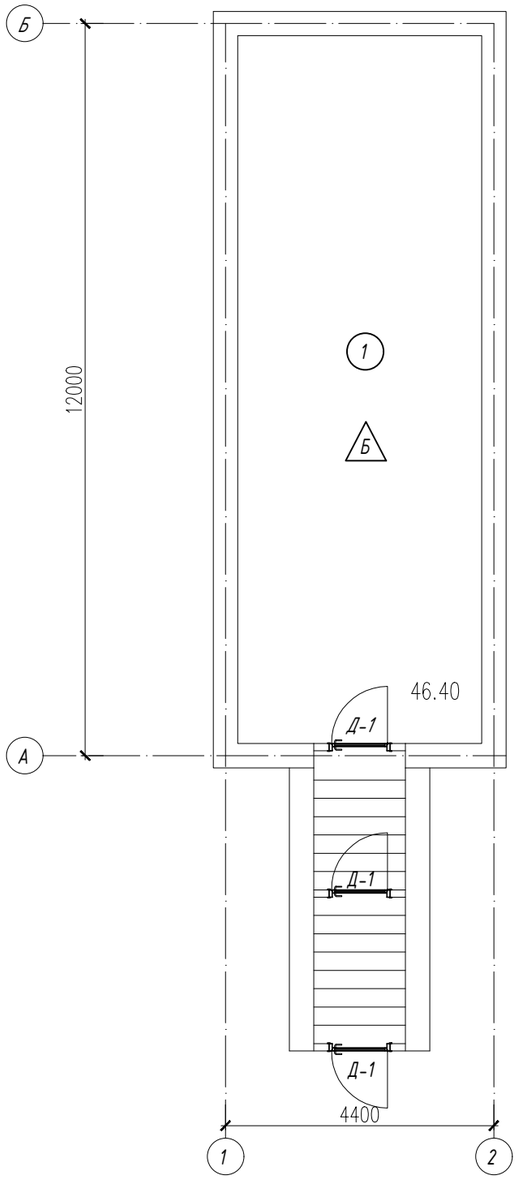

Экспликация помещений

Номер помещения	Наименование	Площадь м²	Кат. помещения
1	Гараж	46.40	
	Всего:	46.40	

Разрез 1–1

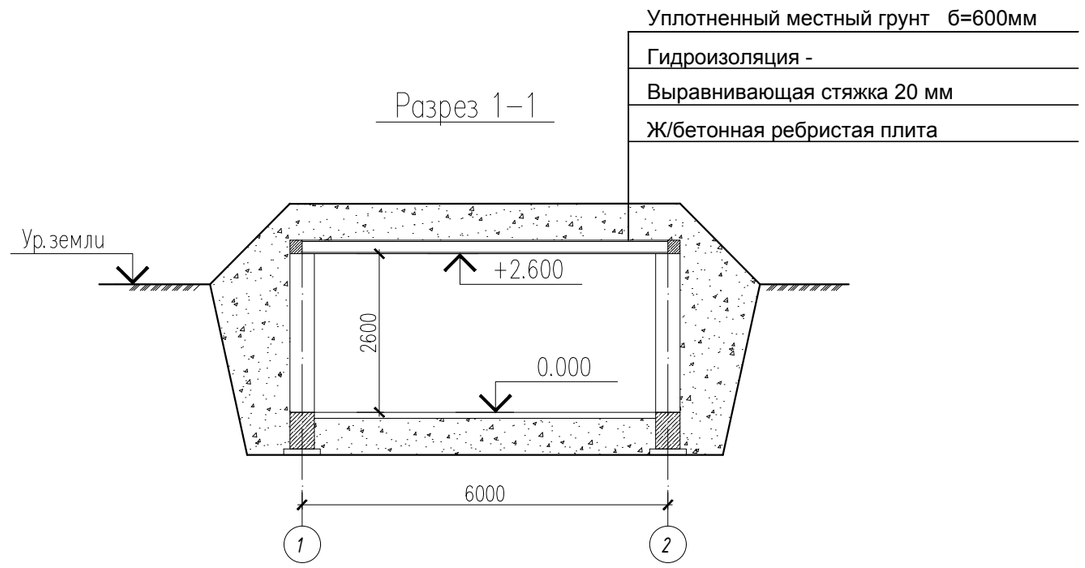

1. Общие данные смотри лист АС-109.

Изм.	Кол.уч.	Лист	№ док.	Подпись	Дата	69-АС		
						Капитальный ремонт зданий (2-общежитья, школа, гараж) школы интерната расположенного по адресу: Атырауская область, Махамбетский район, с. Махамбет ул.Тайманов №23		
						Овощехранилище	Стадия	Лист	Листов
							РП	108	
ГИП		Оскен Н.				План Овощехранилище (Ремонтные работы)	ТОО "Корпорация Асыл-Строй" г. Шымкент 2022 г.		
Проверил		Акимов А.							
Выполнил		Мамбеталиев Е.							
Н. контроль		Доспаева Ш.							

Согласовано

Взам. инв. N

Подп. и дата

Инв. N подл.

Копировал Формат А3

Экспликация полов 1-го этажа

Номер помещения	Тип пола	Схема пола или тип пола по серии 2.244-1 в.6	Данные элементов пола (наименование, толщина основания и др.) мм	Площадь пола по блокам, м2
1	Б	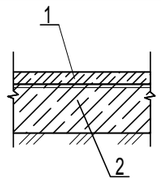	1. Стяжка из цемнтно-песчаного р-ра М150 толщиной 30 мм (монтаж 100%) 2. Существующие конструкции	46.40
			монтаж бетонных плинтусов п.м.	30.1

Ведомость отделки помещений

Наименование или номер помещения	Вид отделки элементов интерьеров							Примечание
	Потолок		Стены или перегородки		Низ стен или перегородок			
	Пло-щадь м2	Вид отделки	Пло-щадь м2	Вид отделки	Пло-щадь м2	Вид отделки	Высота мм	
1	2	3	4	5	6	7	8	9
на отм. 0.000								
1			46.40	Простая штукатурка Известковая окраска за 2 раза	79.02			

1. Общие данные смотри лист АС-108.

						69-АС
						Капитальный ремонт зданий (2-общежитья, школа, гараж) школы интерната расположенного по адресу: Атырауская область, Махамбетский район, с. Махамбет ул.Тайманов №23
Изм.	Кол.уч.	Лист	№ док.	Подпись	Дата	
						Гараж — Стадия: РП; Лист: 109; Листов:
ГИП		Оскен Н.				
Проверил		Акимов А.				Экспликация полов 1-го этажа (Ремонтные работы)
Выполнил		Мамбеталиев Е				ТОО "Корпорация Асыл-Строй" г. Шымкент 2022 г.
Н. контроль		Доспаева Ш.				

Согласовано

Взам. инв. N

Подп. и дата

Инв. N подл.

Копировал

Формат А3