РЕСПУБЛИКА КАЗАХСТАН
Товарищество с ограниченной ответственностью
«КОРПОРАЦИЯ «АСЫЛ-СТРОЙ»
Лицензия: 17 ГСЛ №14013440 от 30.05.2019 г.

Заказ: 69-2022
Заказчик:КГУ «Специальная школа-интернат №2» Управления образования Атырауской области»

РАБОЧИЙ ПРОЕКТ

«Капитальный ремонт зданий (2-общежитья, школа, гараж) школы интерната расположенного по адресу: Атырауская область, Махамбетский район, с. Махамбет ул.Тайманов №23»

»

Том 3. АЛЬБОМ 3
Водопровод и канализация

Шымкент – 2022 г.

РЕСПУБЛИКА КАЗАХСТАН
Товарищество с ограниченной ответственностью
«КОРПОРАЦИЯ «АСЫЛ-СТРОЙ»
Лицензия: 17 ГСЛ №14013440 от 30.05.2019 г.

Заказ: 69-2022
Заказчик: КГУ «Специальная школа-интернат №2» Управления образования Атырауской области»

РАБОЧИЙ ПРОЕКТ

«Капитальный ремонт зданий (2-общежитья, школа, гараж) школы интерната расположенного по адресу: Атырауская область, Махамбетский район, с. Махамбет ул.Тайманов №23»

Том 3. АЛЬБОМ 3
Водопровод и канализация

Директор **Доспаева Ш.**

Главный инженер проекта **Атамбаев И.**

Шымкент – 2022 г.

ВЕДОМОСТЬ РАБОЧИХ ЧЕРТЕЖЕЙ ОСНОВНОГО КОМПЛЕКТА

№	Наименование	Примечание
1-2	Общие данные	
3	План сетей В1.Т3.К1. отм.0.000	
4	План сетей В1.Т3.К1. отм.3.300	
5	План сетей К1. отм.6.600	
6	План сетей К1. отм.9.500	
7	Аксонометрическая схемы К1	
8	Аксонометрическая схемы К1	
9	Аксонометрическая схемы В1, Т3,Т4	
10	Аксонометрическая схемы В2	
11	Чертежи пожарных шкафов	

ВЕДОМОСТЬ ССЫЛОЧНЫХ И ПРИЛАГАЕМЫХ ДОКУМЕНТОВ

Обозначение	Наименование	Примечание
	1. Ссылочные документы	
Серия 3.900-10 вып. 1	Альбом оборудования фасонных частей и арматуры для сетей и сооружений водопровода и канализации.	
СП РК 3.02-111-2012	Общеобразовательные организации	
СП РК 4.01-101-2012	Внутренний водопровод и канализация зданий и сооружений	
СН РК 4.01-01-2011	Внутренний водопровод и канализация зданий и сооружений	
	2. Прилагаемые документы.	
69-2022-ВК.СО	Спецификация оборудования.	5 лист

Согласовано

Сагатов Р

Часть ОВ

Взам.инв.№

Подп. и дата

Инв. № подл.

Рабочий проект Капитальный ремонт зданий (2-общежития, школа, гараж) школыинтерната расположенного по адресу: Атырауская область, Махамбетский район, с. Махамбет ул.Тайманов №23 разработан в соответствии с действующими на территории Республики Казахстан нормами и правилами, и предусматривает мероприятия, обеспечивающие взрыво-пожарную безопасность и исключающие вредные воздействия на окружающую среду и воздушный бассейн, а так же предупреждающие чрезвычайные ситуации природного и техногенного характера.

Главный инженер проекта Оскен Н

Общие указания

Рабочий проект: Внутренних систем холодного, горячего водоснабжения и канализации.

Проект выполнен в соответствии с требованиями государственных нормативов, действующих в республике Казахстан:

- Техническое обследование №13 от 06.03.2020г
- СН РК 4.01-01-2011 "Внутренний водопровод и канализация зданий и сооружений",
- СП РК 4.01-101-2012 "Внутренний водопровод и канализация зданий и сооружений",
- СП РК 3.02-111-2012 "Общеобразовательные организации";

В проекте разработаны системы:

- Хоз-питьевой водопровод
- Горячее водоснабжение
- Хоз-бытовая канализация
-
- **Холодный водопровод.**

Система холодного водоснабжения предусматривается для обеспечения хозяйственно-питьевых, противопожарных, бытовых и технологических нужд.

Согласно техническим условиям источником водоснабжения являются сельские водопроводные сети. Гарантированный напор в сети 0,1 МПа, вод.ст. Требуемый напор на хоз-питьевые нужды - 14,0 м вод.ст., на пожаротушение - 20 м вод.ст

Норма водопотребления принята 11.5 л/сут на одного учащийся согласно приложению В, табл. В.1, п.10.1 СП РК 4.01-101-2012.

В здании запроектирован два ввода: один ввод хоз-питьевой Ду57 а второй для противопожарного водопровода из стальных электросварных труб Ø57х3 ГОСТ 10704-91 и водогазопроводных труб Ø32х2.8 , Ø25х2.8 и Ø20х2.3мм по ГОСТ 3262-75 , в санузлах выполнены из полиэтиленовых трубопроводов диаметрами Ø20мм по ГОСТ 18599-2001. Трубопроводы крепятся к стенам при помощи зажимов (клипсы). Стальные трубы окрашиваются за 2 раза масляной краской. На сети устанавливается запорно-регулирующая арматура с целью отключения ремонтных участков и регулирования потока распределения воды.

Внутренне пожаротушение предусмотрено согласно п .4.2.1 СП РК 4.01-101-2012. В зданиях общеобразовательных школ, школ-интернатов предусматривается устройство внутреннего противопожарного водопровода независимо от объема здания с расходом 2,6 л/с одна струя .

Горячее водоснабжение

Предусмотрено от местных электроводонагревателей «Аристон».Трубопроводы горячего водоснабжения (ГВС) Т3 монтируются из металлополимерных трубопроводов Ø15мм по СТ РК ГОСТ 32415-2013.

Компенсации температурных удлинений труб Т3 предусматриваются на поворотах сетей.

Проектом предусмотрена прокладка магистральных внутренних сетей по строительным конструкциям с уклоном 0,002. Подводки к санитарным приборам прокладываются открыто.На ответвлении от магистральных трубопроводов устанавливается запорная арматура.

Магистральные трубы обшиваются в короба под потолком (кроме трубопроводов в санузлах). Трубопроводы горячего водопровода теплоизолируются.

Монтаж сетей водопровода и канализации вести в соответствии СНиП 3.05.01-85.

После выполнения монтажа трубопроводов выполнить гидравлическое испытание системы, промывку и дезинфекцию трубопроводов.

Канализация.

Система канализации в зданий принята хоз-бытовая(К1) и производственная(К3) . Система хоз-бытовой канализации принята для отведения сточных вод от санитарных приборов во внутриплощадочную сеть канализации Ø150мм. На выпуске системы К3 из зоны столовой - предусмотрена установка жироуловителя.

Канализационная сеть внутри здания прокладывается открыто над полом и под полом здания. Внутренняя сеть канализации запроектирована из пластмассовых канализационных труб и фасонных частей Д50мм и Д100мм по ГОСТ 22689.2-89 с заделкой стыковых соединений резиновыми уплотнителями. На сети предусмотрена установка ревизий и прочисток. Вентиляция сетей хозяйственно-бытовой и производственной канализации осуществляется через стояки, которые выводятся выше кровли на 500мм. Прокладку канализационных стояков, проходящих через помещения выполнить в коробах из несгораемых материалов. Напротив ревизий на стояках предусмотреть люки размером 30-40 см (см. раздел АС.) После монтажа трубопроводов, систему канализации проверить на исправность трубопроводов, действие санитарных приборов и смывных устройств промывом воды.

Ливневая канализация не предусматривается , в здании неорганизованный водосток..

Ливневая канализация предусмотрена часть АС.

Изм.	Кол.уч.	Лист	№ док.	Подпись	Дата	69-ВК		
						Капитальный ремонт зданий (2-общежитья, школа, гараж) школы интерната расположенного по адресу: Атырауская область, Махамбетский район, с. Махамбет ул.Тайманов №23		
						Главный корпус школа	Стадия	Лист	Листов
							РП	1	11
ГИП		Оскен Н.							
Проверил		Акимов А.				Общие данные (начало)	ТОО "Корпорация Асыл-Строй" г. Шымкент 2022 г.		
Выполнил		Исмаилов М.							
Н. контроль		Доспаева Ш.							

Перечень актов на скрытые работы

1. Акт проверки системы водоснабжения, канализации и регулировки санитарно-технических приборов
2. Очистка и дезинфекция трубороводов
3. Акт на гидравлическое испытание водопроводных линий.
4. Акт приемки пожарных гидрантов.
5. Акт на пролив внутренней канализации

Канализация производственная К3

В связи с наличием значительных дефектов и повреждений техническое состояние *системы водоотведения* признано неудовлетворительным (неработоспособным), а физический износ сетей водоотведения оценивается более 61%. Рекомендована полная замена системы водоотведения.Система производственной канализации пищеблока запроектирована для отведения сточных вод от технологического оборудования в существующую внутриплощадочную сеть канализации Ø150 мм.

Канализационная сеть внутри здания прокладывается скрыто в полу . Технологическое оборудование подключаются над полом.

Мойки подключаются к сети канализации с разрывом струи не менее 20мм.

Внутренняя сеть канализации запроектирована из пластмассовых канализационных труб и фасонных частей Ø50-100мм по ГОСТ 22689-89 с заделкой стыковых соединений резиновыми уплотнителями. Для предотвращения засоров на сетях предусматривается установка прочисток и ревизий.

Места пересечения стояками хозяйственно-бытовой канализации междуэтажных перекрытий должны быть заделаны цементным раствором на всю толщину перекрытия. Перед заделкой стояков раствором, трубы следует обернуть рулонным гидроизоляционным материалом без зазоров.

Уклоны трубопроводов и расчетные наполнения приняты в соответствии с СП РК 4.01-101-2012 "Внутренний водопровод и канализация". Выпуски канализации до колодцев выполнены из чугунных канализационных труб Ø100 мм по ГОСТ 6942-98.

Вентиляция сетей хозяйственно-бытовой канализации осуществляется через стояки, которые выводятся выше кровли на 500мм.

После монтажа трубопроводов, систему канализации проверить на исправность трубопроводов, действие санитарных приборов и смывных устройств промывом воды.

.

Ситуационная схема

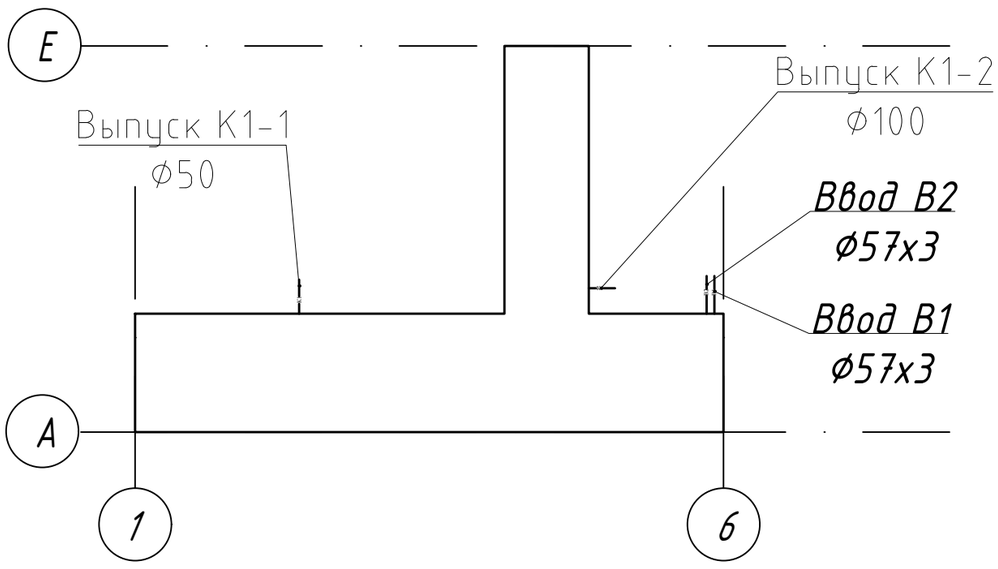

Основные показатели системы водоснабжения и канализации

Наименование системы	Потребный напор на вводе,МПа	Расчетный расход				Установл. мощность электродви -гателей кВт	Примечание
		м3/сут	м3/ч	л/с	При пожаре л/с		
		Главный корпус					
Холодный волопровод В1	0.14 При пожаре 0.20	2.30	1.38	0.76	2.6		
Горячая вода Т3		0,70	0,59	0,35			
Канализация хоз-бытовая К1		2,30	1,38	2,36			
		Столовой 70 места					
Холодный волопровод В1		7,39	1,84	2,50			
Горячая вода Т3		3,69	0,92	1,11			
Канализация производственная К3		7,39	1,84	2,50			
		Итог					
Холодный волопровод В1		9,69	3,22	3,26			
Горячая вода Т3		4,39	1,51	1,46			
Канализация хоз-бытовая К1		2,30	1,38	2,36			
Канализация производственная К3		7,39	1,84	2,50			
Канализация К1+К3		9,69	3,22	4,86			

Согласовано

Взам.инв.№

Подп. и дата

Инв. № подл.

Изм.	Кол.уч.	Лист	№ док.	Подпись	Дата
ГИП		Оскен Н.			
Проверил		Акимов А.			
Выполнил		Исмаилов М.			
Н. контроль		Доспаева Ш.			

69-ВК

Капитальный ремонт зданий (2-общежитья, школа, гараж) школы интерната расположенного по адресу: Атырауская область, Махамбетский район, с. Махамбет ул.Тайманов №23

Главный корпус школа

Стадия	Лист	Листов
РП	2	11

Общие данные (окончание)

ТОО "Корпорация Асыл-Строй" г. Шымкент 2022 г.

План сетей В1 , Т3, К1 на отм. 0.000

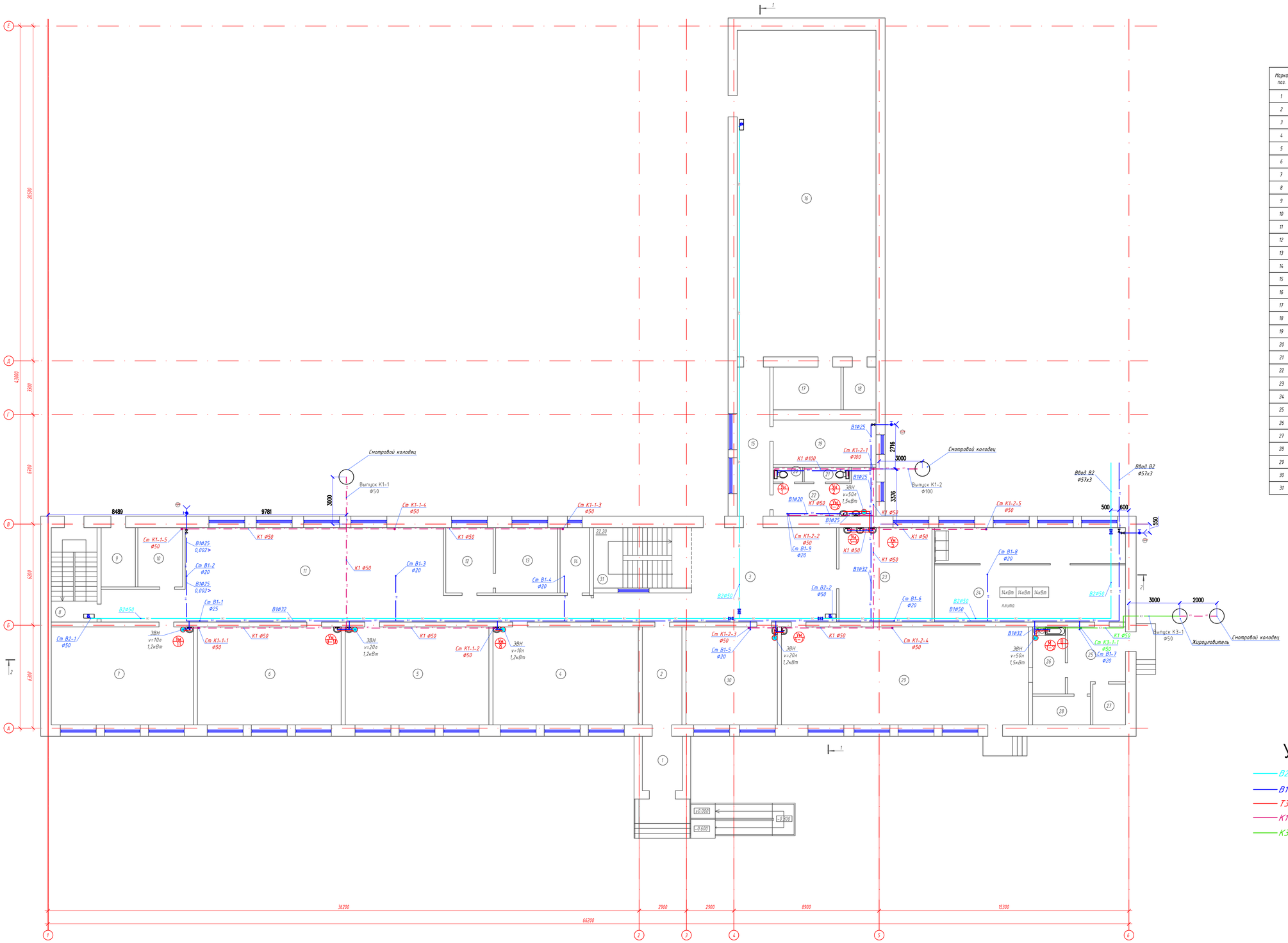

Экспликация помещений

Марка поз.	Наименование	Площадь м²	Кол. помещ.
1	Тамбур	8,12	
2	Коридор	14,52	
3	Коридор	62,00	
4	Кабинет логопеда	53,40	
5	Кабинет	52,80	
6	Мастерская по дереву	52,80	
7	Мастерская по дереву	52,20	
8	Лестниця	16,18	
9	Тепловой узел	7,77	
10	Бухгалтерия	9,98	
11	Коридор	116,43	
12	Приемная	11,60	
13	Кабинет директора	15,20	
14	Кабинет завхоза	7,20	
15	Коридор	18,27	
16	Спортзал	170,00	
17	Кабинет тренера	10,87	
18	Архив	5,24	
19	Склад	17,26	
20	Санузел	1,62	
21	Санузел	2,52	
22	Умывальная	14,10	
23	Гардероб	32,94	
24	Кухня	66,88	
25	Холл	12,90	
26	Раздача еди	8,20	
27	Бытовая	5,00	
28	Склад	6,19	
29	Столовая	90,78	
30	Кабинет	33,60	
31	Лестниця	22,20	

Условные обозначения

- В2 — Противопожарный водопровод
- В1 — Холодная вода
- Т3 — Горячая вода
- К1 — Хоз-бытовая канализация
- К3 — Канализация производственная

Согласовано:

Взам. инв. №

Подпись и дата

Инв. № подл.

Изм.	Кол.уч.	Лист	№ док.	Подпись	Дата
ГИП	Оскен Н.				
Проверил	Акимов А.				
Выполнил	Исмаилов М.				
Н. контроль	Доспаева Ш.				

69-ВК

Капитальный ремонт зданий (2-общежития, школа, гараж) школы интерната расположенного по адресу: Акмолинская область, Макинский район, с. Макинбет ул Тайманов №23

Главный корпус школа

Стадия	Лист	Листов
РП	3	

План сетей В1 , Т3, К1 на отм. 0.000

ТОО "Корпорация Асыл-Строй" г. Шымкент 2022 г.

Формат 680х1009

План сетей В1 , Т3, К1 на отм. 0.000

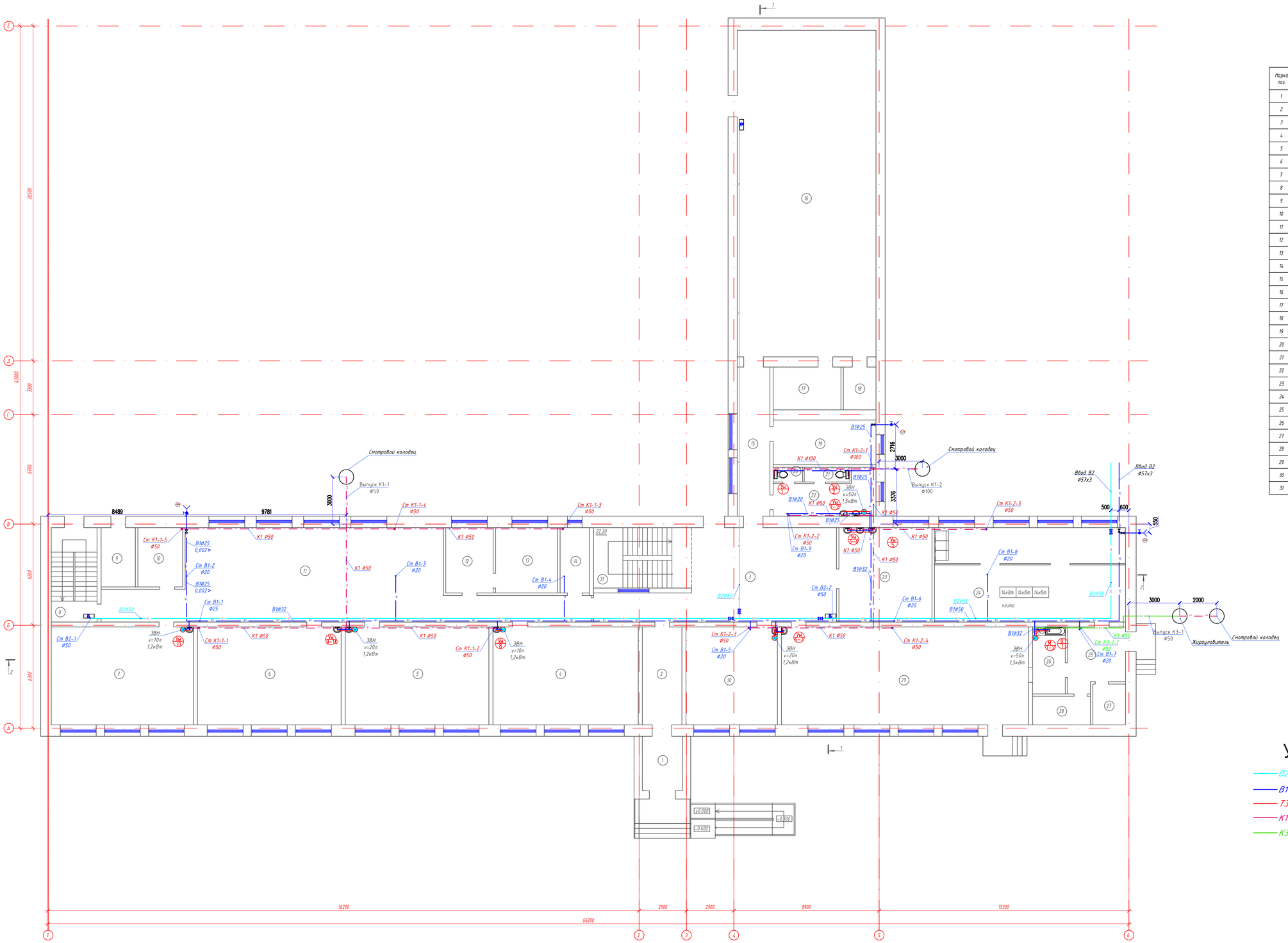

Экспликация помещений

Марка поз.	Наименование	Площадь м²	Кол. помещ.
1	Тамбур	8,12	
2	Коридор	14,52	
3	Коридор	62,00	
4	Кабинет логопеда	53,40	
5	Кабинет	52,80	
6	Мастерская по дереву	52,80	
7	Мастерская по дереву	52,20	
8	Лестниця	16,18	
9	Тепловой узел	7,77	
10	Бухгалтерия	9,98	
11	Коридор	116,43	
12	Приемная	11,60	
13	Кабинет директора	15,20	
14	Кабинет завхоза	7,20	
15	Коридор	18,27	
16	Спортзал	170,00	
17	Кабинет тренера	10,87	
18	Архив	5,24	
19	Склад	17,26	
20	Санузел	1,62	
21	Санузел	2,52	
22	Умывальная	14,10	
23	Гардероб	32,94	
24	Кухня	66,88	
25	Холл	12,90	
26	Раздача еди	8,20	
27	Бытовая	5,00	
28	Склад	6,19	
29	Столовая	90,78	
30	Кабинет	33,60	
31	Лестниця	22,20	

Условные обозначения

- В2 — Противопожарный водопровод
- В1 — Холодная вода
- Т3 — Горячая вода
- К1 — Хоз-бытовая канализация
- К3 — Канализация производственная

Согласовано:

Взам. инв. №

Подпись и дата

Инв. № подл.

Изм.	Кол.уч.	Лист	№ док.	Подпись	Дата
ГИП	Оскен Н.				
Проверил	Акимов А.				
Выполнил	Исмаилов М.				
Н. контроль	Доспаева Ш.				

69-ВК

Капитальный ремонт зданий (2-общежития, школа, гараж) школы интерната расположенного по адресу: Акмолинская область, Макинский район, с. Макинбет ул Тайманов №23

Главный корпус школа

Стадия	Лист	Листов
РП	3	

План сетей В1 , Т3, К1 на отм. 0.000

ТОО "Корпорация Асыл-Строй" г. Шымкент 2022 г.

Формат 680х1009

План сетей В1 , Т3, К1 на отм. 3.300

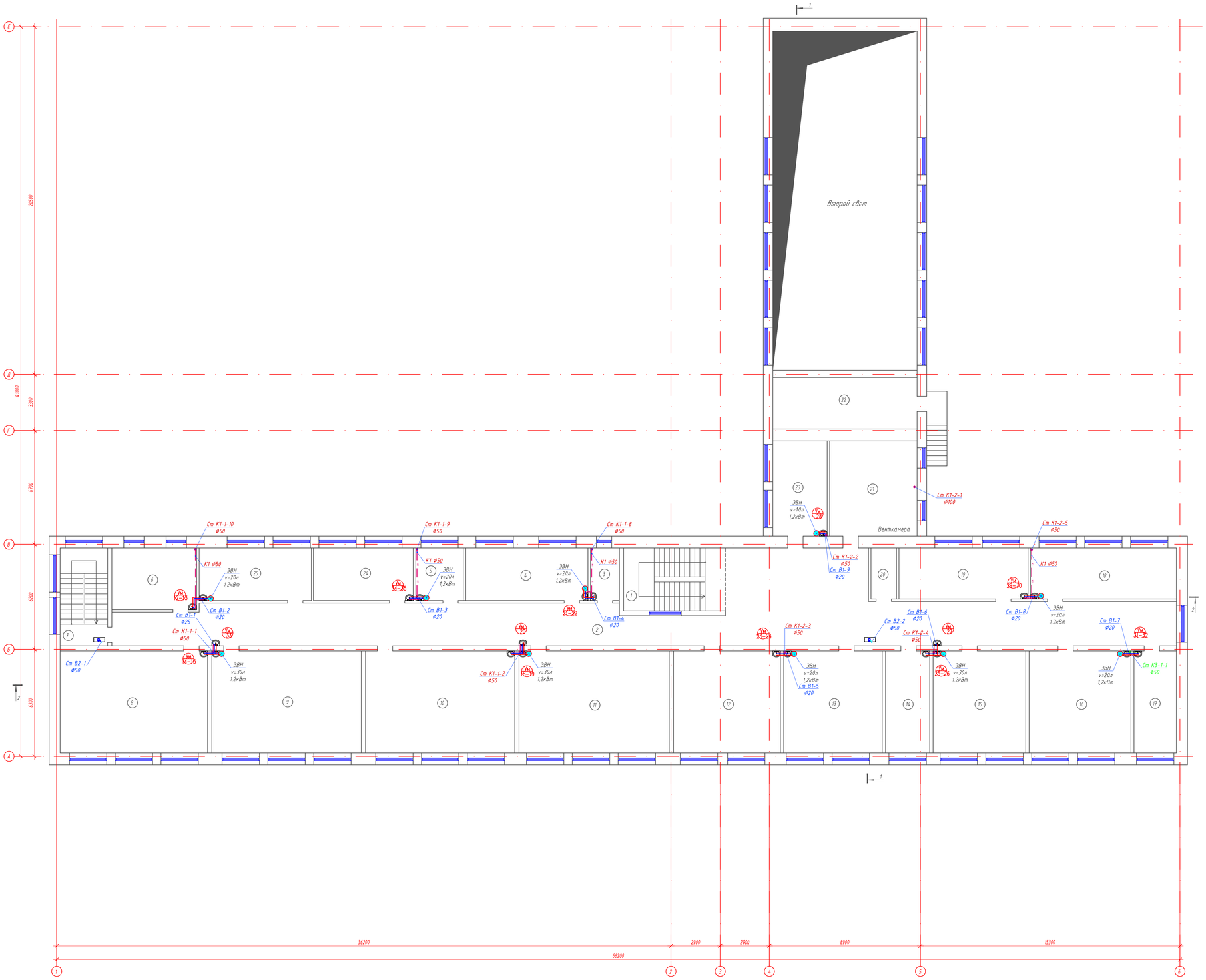

Экспликация помещений

Марка поз.	Наименование	Площадь м²	Кат. помещ
1	Лестниця	22,20	
2	Коридор	180,77	
3	Кабинет госзакупа	5,25	
4	Мастерская	22,25	
5	Бухгалтерия	8,65	
6	Класс	18,15	
7	Лестниця	16,18	
8	Кабинет музыки	52,20	
9	Кабинет русского языка	52,80	
10	Кабинет биологии	52,80	
11	Кабинет казахского языка	53,10	
12	Кабинет информатики	37,80	
13	Кабинет математики	34,80	
14	Кабинет завуча	15,60	
15	Кабинет начальных классов	32,76	
16	Кабинет сенсорный интеграции	36,00	
17	Кабинет монтессори	15,00	
18	Кабинет логопеда	25,80	
19	Кабинет психолога	22,80	
20	Склад	4,50	
21	Венткамера	28,84	
22	Помещение	25,75	
23	Кабинет труда	17,92	
24	Класс	18,19	
25	Класс	20,42	

Условные обозначения

- В2 — Противопожарный водопровод
- В1 — Холодная вода
- Т3 — Горячая вода
- К1 — Хоз-бытовая канализация
- К3 — Канализация производственная

Согласовано:

Взам. инв. №

Подпись и дата

Инв. № подл.

Изм.	Кол.уч.	Лист	№ док.	Подпись	Дата	69-ВК		
						Капитальный ремонт зданий (2-общежития, школа, гараж) школы интерната расположенного по адресу Акмурунская область, Макинбетский район, с. Макинбет ул.Тайтанов №23		
						Главный корпус школа	Стадия	Лист	Листов
							РП	4	
ГИП		Оскен Н.							
Проверил		Акимов А.				План сетей В1 , Т3, К1 на отм. 3.300	ТОО "Корпорация Асыл-Строй" г. Шымкент 2022 г.		
Выполнил		Исмаилов М.							
Н. контроль		Доспаева Ш.							

Формат 680х1009

План сетей К1 на отм. 6.600

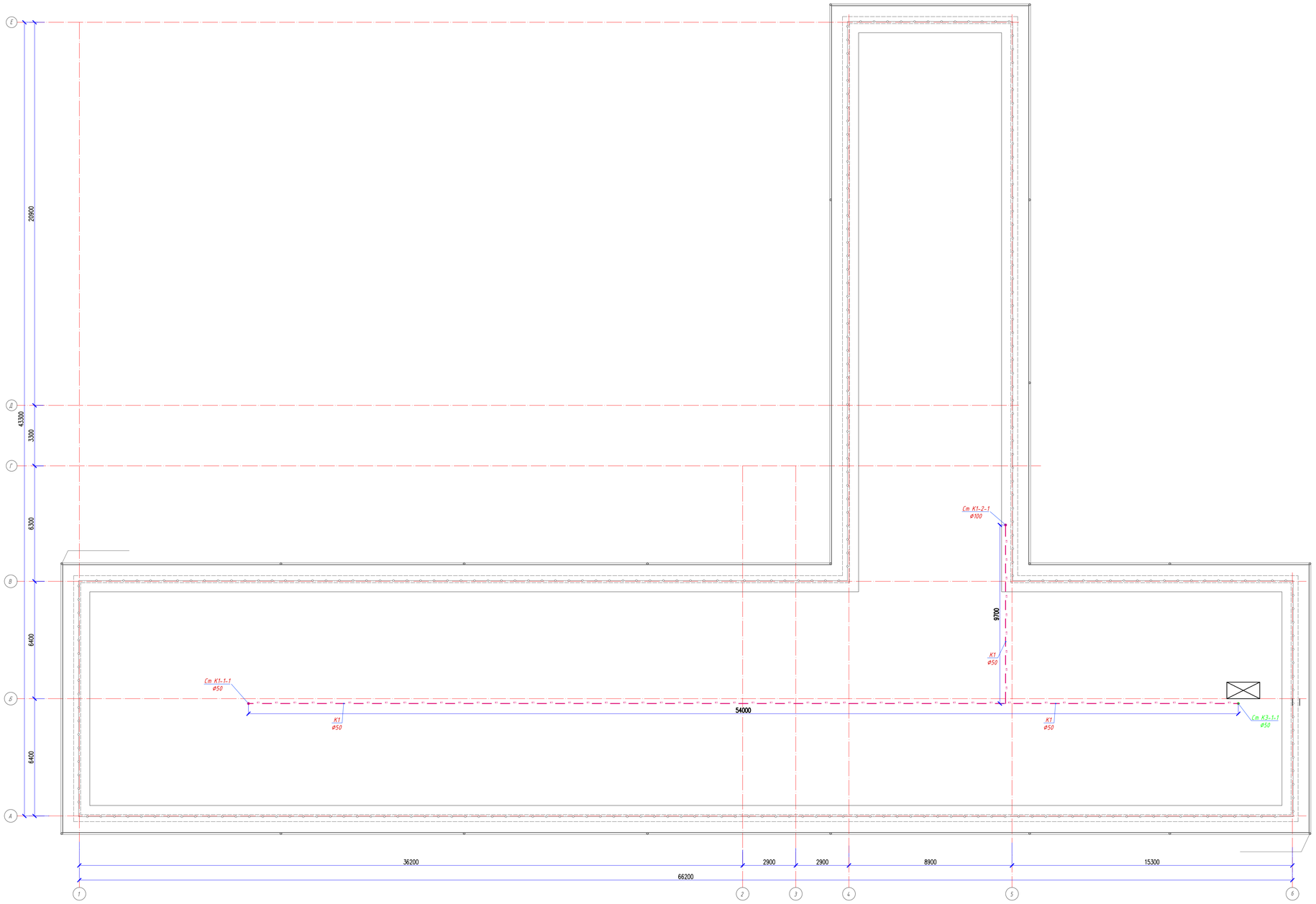

Условные обозначения

К1 — Хоз-бытовая канализация

						69-ВК			
Изм.	Кол.уч.	Лист	№ док.	Подпись	Дата	Капитальный ремонт зданий (2-общежития, школа, гараж) школы интерната расположенного по адресу: Акмолинская область, Макинбейский район, с. Макинбея ул.Гаухимова №23			
ГИП		Оскен Н.				Главный корпус школа	Стадия	Лист	Листов
Проверил		Акимов А.					РП	5	
Выполнил		Исмаилов М.				План сетей В1., Т3, К1 на отм. 3,300	ТОО "Корпорация Асыл-Строй" г. Шымкент 2022 г.		
Н. контроль		Доспаева Ш.							

Формат 680х1009

Согласовано:

Взам. инв. №

Подпись и дата

Инв. № подл.

Аксонометрическая схемы К1,К3

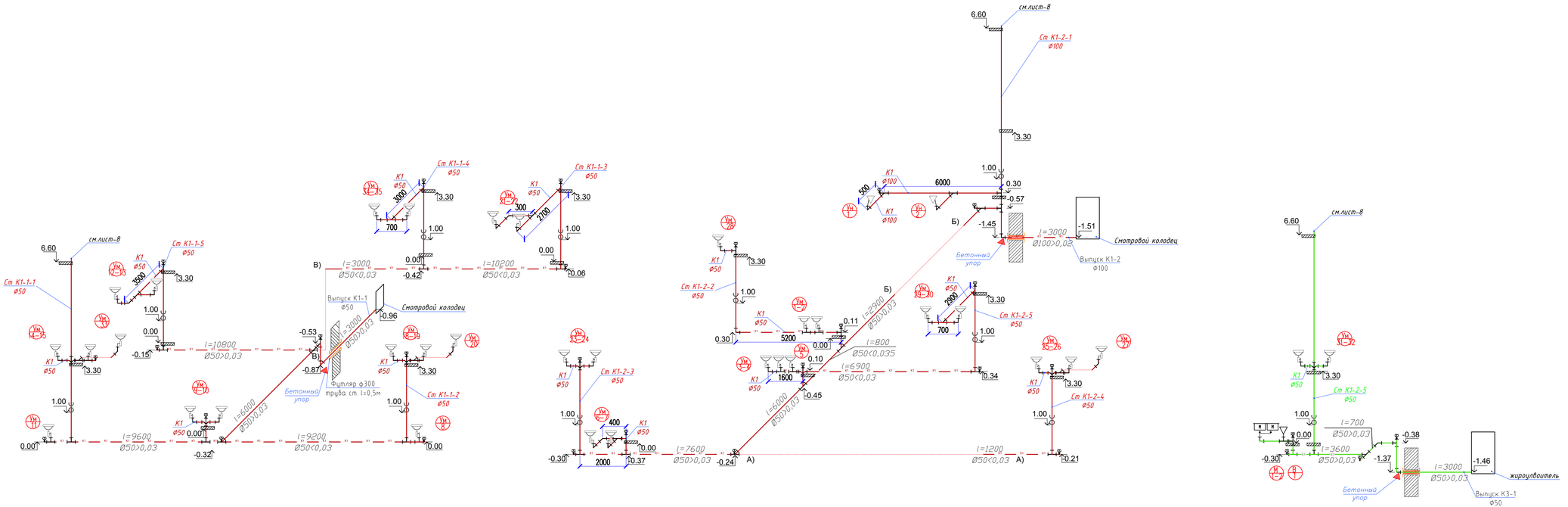

Изм.	Кол.уч.	Лист	№ док.	Подпись	Дата	69-ВК
						Капитальный ремонт зданий (2-общежитья, школа, гараж) школы интернат расположенного по адресу: Акмолинская область, Макинбетский район, с. Макинбет ул.Тайманов №23
ГИП	Оскен Н.					Главный корпус школа — Стадия: РП; Лист: 7; Листов:
Проверил	Акимов А.					Аксонометрическая схемы К1,К3
Выполнил	Исмаилов М.					ТОО "Корпорация Асыл-Строй" г. Шымкент 2022 г.
Н. контроль	Доспаева Ш.					

Взам. инв. №

Подп. и дата

Инв. № подл.

Аксонометрическая схемы К1,К3

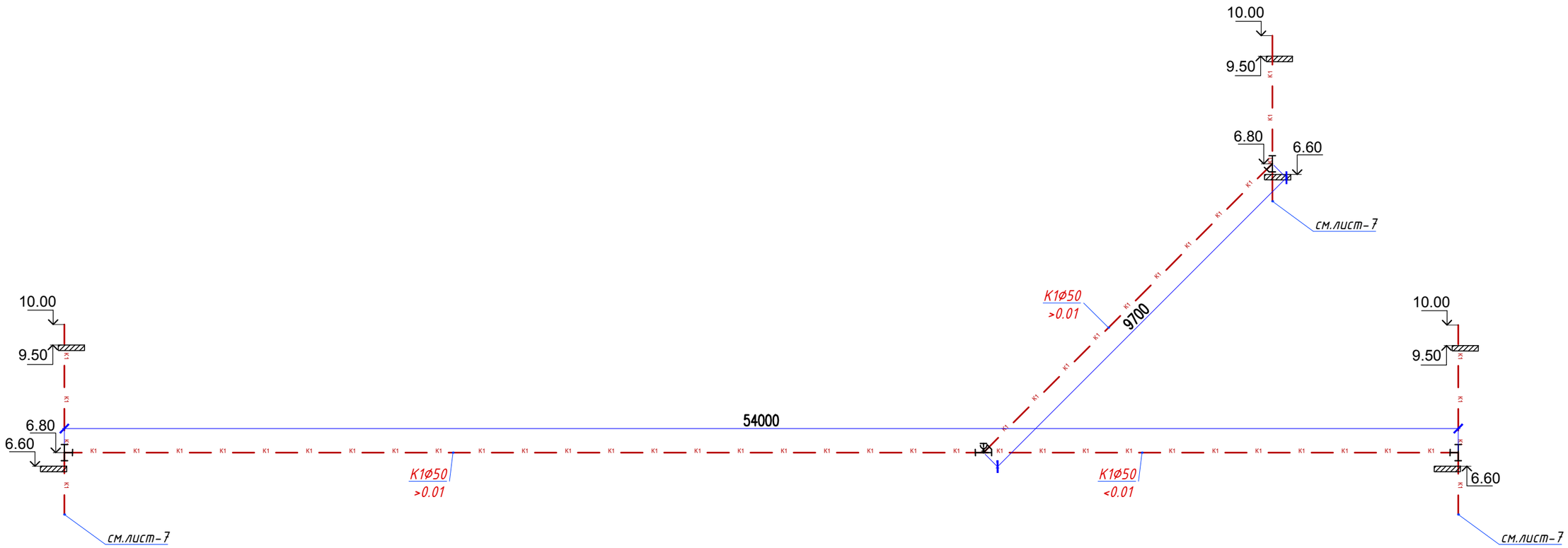

Изм.	Кол.уч.	Лист	№ док.	Подпись	Дата	69-ВК		
						Капитальный ремонт зданий (2-общежитья, школа, гараж) школы интерната расположенного по адресу: Атырауская область, Махамбетский район, с. Махамбет ул.Тайманов №23		
						Главный корпус школа	Стадия	Лист	Листов
							РП	8	
ГИП		Оскен Н.				Аксонометрическая схемы К1,К3	ТОО "Корпорация Асыл-Строй" г. Шымкент 2022 г.		
Проверил		Акимов А.							
Выполнил		Исмаилов М.							
Н. контроль		Доспаева Ш.							

Взам. инв. N

Подпись и дата

Инв. N подл.

Аксонометрическая схемы В1,Т3

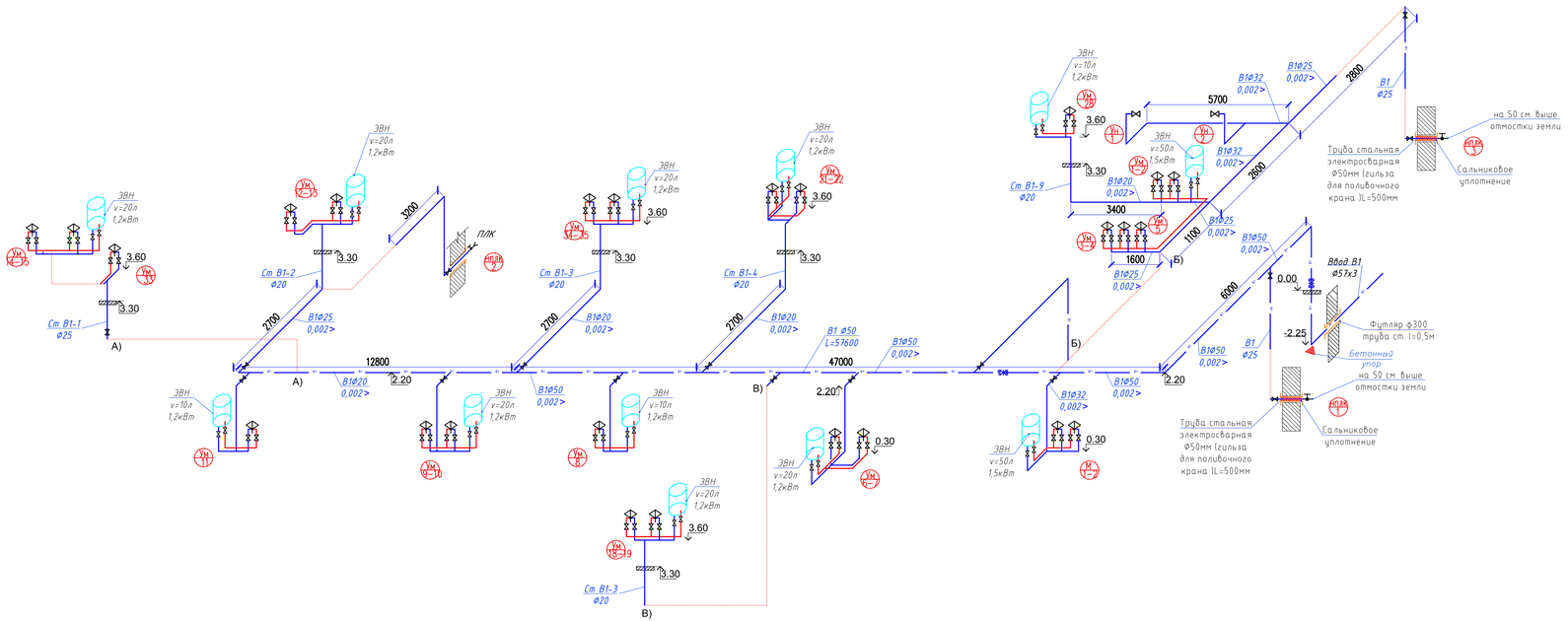

Изм.	Кол.уч.	Лист	№ док.	Подпись	Дата	69-ВК
						Капитальный ремонт зданий (2-общежитья, школа, гараж) школы интерната расположенного по адресу: Атырауская область, Махамбетский район, с. Махамбет ул.Тайманов №23
ГИП	Оскен Н.					Главный корпус школа — Стадия: РП; Лист: 9; Листов:
Проверил	Акимов А.					Аксонометрическая схемы В1,Т3
Выполнил	Исмаилов М.					ТОО "Корпорация Асыл-Строй" г. Шымкент 2022 г.
Н. контроль	Доспаева Ш.					

Инв. № подл. | Подп. и дата | Взам. инв. №

Аксонометрическая схемы В2

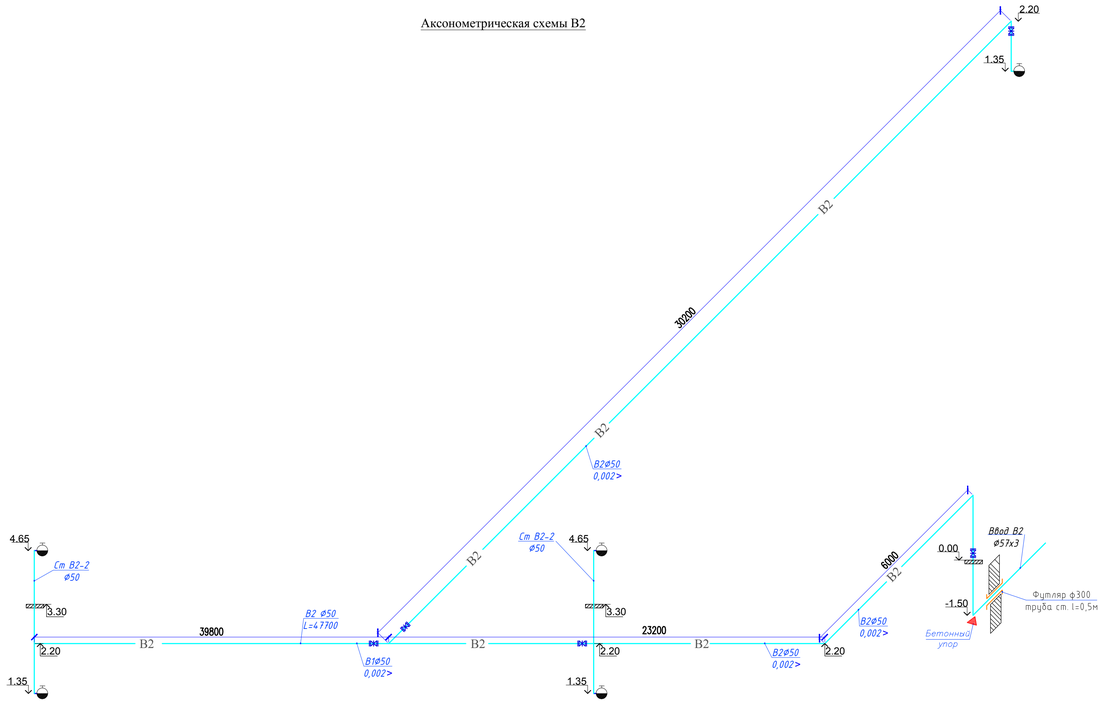

						69-ВК
Изм.	Кол.уч.	Лист	№ док.	Подпись	Дата	Капитальный ремонт зданий (2-общежитья, школа, гараж) школы интернета расположенного по адресу: Алматинская область, Махамбетский район, с. Махамбет ул.Тайманов №23
ГИП	Оскен Н.					Главный корпус школа — Стадия: РП; Лист: 10; Листов:
Проверил	Акимов А.					Аксонометрическая схемы В2 — ТОО "Корпорация Асыл-Строй" г. Шымкент 2022 г.
Выполнил	Исмаилов М.					
Н. контроль	Доспаева Ш.					

Взам. инв. №

Подп. и дата

Инв. № подл.

Чертежи пожарных шкафов

Разрез

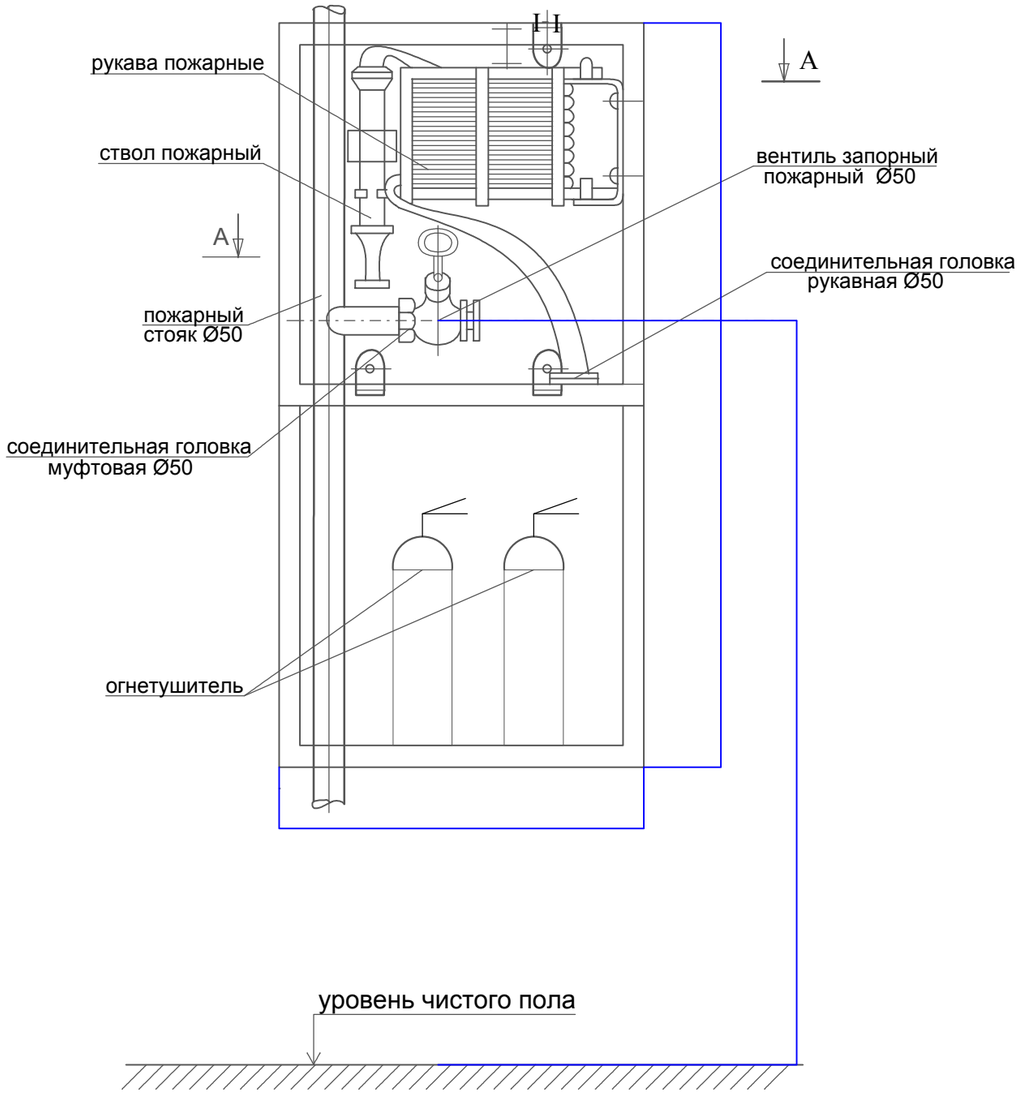

Разрез II-II

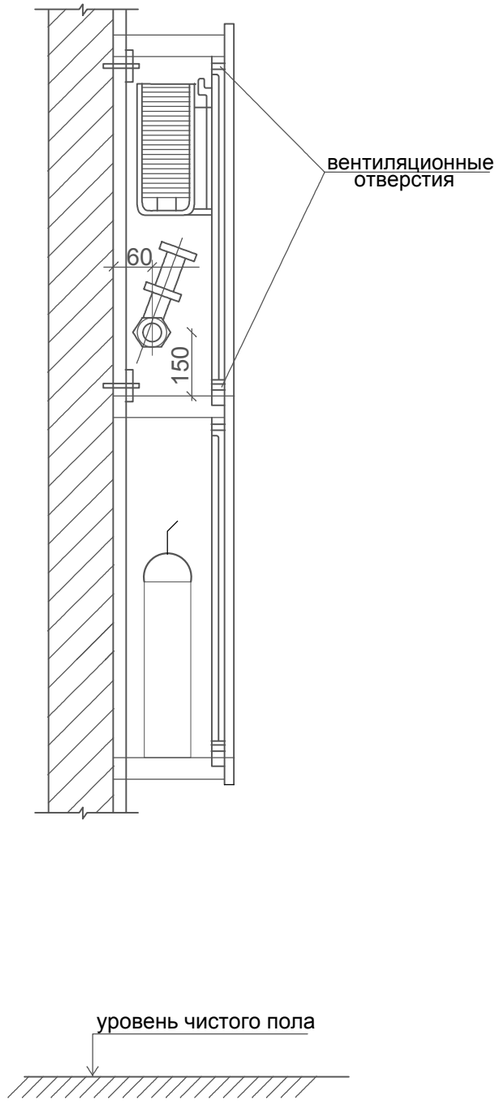

План по А - А

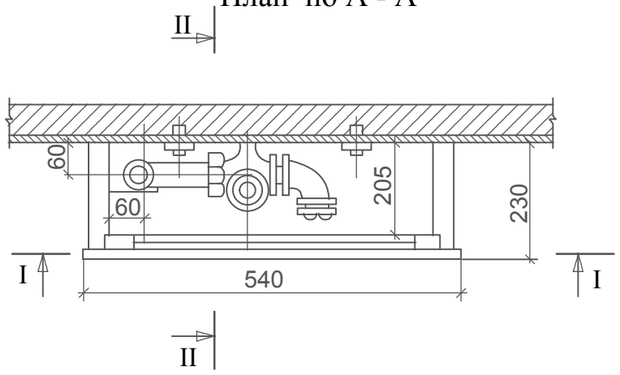

Взам. инв. N	Подпись и дата	Инв. N подл.

Изм.	Кол.уч.	Лист	№ док.	Подпись	Дата	69-ВК		
						Капитальный ремонт зданий (2-общежитья, школа, гараж) школы интерната расположенного по адресу: Атырауская область, Махамбетский район, с. Махамбет ул.Тайманов №23		
						Главный корпус школа	Стадия	Лист	Листов
							РП	11	
ГИП		Оскен Н.				Чертежи пожарных шкафов	ТОО "Корпорация Асыл-Строй" г. Шымкент 2022 г.		
Проверил		Акимов А.							
Выполнил		Исмаилов М.							
Н. контроль		Доспаева Ш.							

Позиция	Наименование и техническая характеристика	Тип, марка обозначение документа, опросного листа	Код оборудования, изделия материала	завод изготовитель	Единица измерения	Коли-чество	Масса единицы кг.	Примечание
1	2	3	4	5	6	7	8	9
	Водопровод. В1							
1	Вентиль запорный муфтовый ду20мм	15кч18п1			шт	39	0,118	
2	Вентиль запорный муфтовый ду25мм	15кч18п1			шт	8	0,197	
3	Вентиль запорный муфтовый ду32мм	15кч18п1			шт	2	0,197	
4	Труба водогазопроводная Ø20х2.3 мм	ГОСТ 3262-75			м	110	1.42	
5	Труба водогазопроводная Ø25х2.8 мм	ГОСТ 3262-75			м	50	2.12	
6	Труба водогазопроводная Ø32х3,2 мм	ГОСТ 3262-75			м	41	3.84	
7	Труба стальная электросварная Ø57х3 мм	ГОСТ 10704-91			м	50	4.0	
8	Задвижка с обрезиненным клином Ф50мм	ГОСТ 5762-2002			шт	3	57.0	
10	Крепление стальных трубопроводов	Серия 3.900-9			кг	3.70		
11	Клипсы Д20	ГОСТ 32415-2013			шт	220		
12	Клипсы Д25	ГОСТ 32415-2013			шт	100		
13	Клипсы Д32	ГОСТ 32415-2013			шт	82		
14	Тройник РР20				шт	26		
16	Тройник РР32х20х32				шт	14		
17	Отвод РР20				шт	8		
18	Отвод РР32				шт	12		
19	Тройник РР25				шт	8		
20	Тройник РР32х25х32				шт	6		
21	Отвод РР25				шт	4		
22	Гидравлическое испытание систем холодного водопровода				м	251		
24	Отвод Ø50мм	ГОСТ17375-2001			шт	3	0.8	
25	Переход Ø50х20	ГОСТ 17378-2001			шт	4	0,2	
26	Переход Ø50х25	ГОСТ 17378-2001			шт	2	0.3	
27	Переход Ø50х32	ГОСТ 17378-2001			шт	2	0,5	
28	Дезинфекция систем водопровода хлорной водой				м	251		
29	Труба стальная электросварная ф300 (футляр)	ГОСТ 10704-91			м	1		
30	Сальниковое уплотнение				м3	0,50		
31								

Согласовано

Взам.инв.№

Подп. и дата

Инв. № подл.

Изм.	Кол.уч.	Лист	№ док.	Подпись	Дата
ГИП		Оскен Н.			
Проверил		Акимов А.			
Выполнил		Исмаилов М.			
Н. контроль		Доспаева Ш.			

69-ВК

Капитальный ремонт зданий (2-общежитья, школа, гараж) школы интерната расположенного по адресу: Атырауская область, Махамбетский район, с. Махамбет ул.Тайманов №23

Главный корпус школа

Стадия	Лист	Листов
РП	1	5

Спецификация оборудования, изделий и материалов

ТОО "Корпорация Асыл-Строй" г. Шымкент 2022 г.

№ п/п	Наименование и техническая характеристика	Тип,марка обозначение документа опросного листа	Код оборудования, изделия материала	Завод изготовитель	Единица измерения	Коли-чество	Масса единицы кг	Примечание
1	2	3	4	5	6	7	8	9
31	Поливочный кран Ø 25 (наружный):				комплект	3		
	а) вентиль запорный муфтовый Ø 25	15кч18п2			шт	1	1.4	
	б) рукав резино-тканевый Ø25 длиной 10м	18698-79*			шт	1	1,03	
32	Бетонные упоры В7.5 (на выпуске)				м3	0,50		
33	Окраска стальных трубопроводов эмалью ХВ-785							
	2 слоя по грунту ФЛ-03К				м2	8.05		
	Водопровод. В2							
1	Труба стальная электросварная Ø57х3 мм	ГОСТ 10704-91			м	140	4.0	
2	Крест стальной равнопроходной Ø50мм	ГОСТ 17378-2001			шт	1	1,3	
3	Бетонные упоры В7.5 (на выпуске)				м3	0,50		
4	Сальниковое уплотнение				м3	0,50		
5	Кран пожарный Ø50:				Комплект	6		
	-вентиль запорный пожарный латунный с муфтой Ø50	1Б1р			шт	2	3,3	
	пожарный рукав Ø50 L=20м	ГОСТ 472-75*			шт/пм	1/20		
	- ствол пожарный ручной РС-50	ГОСТ 9923-80*Е						
	-головка соединительная рукавная ГР-50	ГОСТ 28352-89Е			шт	2		
	-головка соединительная цапковая ГР-50	ГОСТ 28352-89Е			шт	1		
	-шкаф пожарный	ШПК - 320			шт	7		
	Огнетушитель	ОП-10			шт	10	4,0	
6	Окраска стальных трубопроводов эмалью ХВ-785							
	2 слоя по грунту ФЛ-03К				м2	20.05		
7	Тройник стальной равнопроходной Ø50мм	ГОСТ17376-2001			шт	12	1.0	
8	Бетонные упоры В7.5 (на выпуске)				м3	0,50		
9	Отвод Ø50мм	ГОСТ17375-2001			шт	4	0.8	
10	Дезинфекция систем водопровода хлорной водой				м	140		
11	Задвижка с обрезиненным клином Ф50мм	ГОСТ 5762-2002			шт	4	57.0	

Согласовано

Взам.инв.№

Подп. и дата

Инв. № подл.

№ п/п	Наименование и техническая характеристика	Тип,марка обозначение документа опросного листа	Код оборудования, изделия материала	Завод изготовитель	Единица измерения	Коли-чество	Масса единицы кг	Примечание
1	2	3	4	5	6	7	8	9
	Водопровод Горячей воды Т3							
1	Вентиль запорный муфтовый ду20мм	15кч18п1			шт	39		
2	Труба водогазопроводная Ø20х2.3 мм	ГОСТ 3262-75			м	55		Теплоизоляция труб 55м толщина изоляции 30 мм
3	Клипсы Д20				шт	90		
4	Отвод РР20				шт	28		
5	Тройник РР20				шт	17		
6	Электроводонагреватель "Аристон" V=10л №-1.2кв				шт	3		
7	Электроводонагреватель "Аристон" V=20л №-1.2кв				шт	8		
8	Электроводонагреватель "Аристон" V=30л №-1.2кв				шт	3		
9	Электроводонагреватель "Аристон" V=50л №-1.5кв				шт	2		
10	Гидравлическое испытание систем холодного водопровода				м	55		
11	Дезинфекция систем водопровода хлорной водой				м	55		
	Канализация К3							
1	Трубы полиэтиленовые канализационные Д50	ГОСТ 22689.2-89			м	20	0,445	
2	Трубы чугунные раструбные канализационные Ф50 в земле	ГОСТ 6942.3-98			м	4		
3	Тройники Т 90 50Кх50К-ПНД	ГОСТ 22689.2-89			шт	8	0,28	
4	Отвод 90 50Кх50К-ПНД	ГОСТ 22689.2-89			шт	4	0,031	
5	Прочистка Д50-ПНД	ГОСТ 22689.2-89			шт	4	0,089	
6	Гидравлическое испытание системы канализации наливом				м	24		
7	Труба стальная электросварная Ø325х5.0мм (футляр)	ГОСТ 10704-91			м	0,50	34.67	
8	Окраска стальных трубопроводов эмалью ХВ-785 2 слоя по грунту ФЛ-03К				м²	7,0		
9	Ревизия Р 50К-ПНД	ГОСТ 22689.2-89			шт	1	0,475	
10	Крышка К 50-ПНД	ГОСТ 22689.2-89			шт	1	0,036	
11	Бетонные упоры В7.5 (на выпуске)				м3	0,25		
12	Сальниковое уплотнение				м3	0,25		

Согласовано

Взам.инв.№

Подп. и дата

Инв. № подл.

№ п/п	Наименование и техническая характеристика	Тип,марка обозначение документа опросного листа	Код оборудования, изделия материала	Завод изготовитель	Единица измерения	Коли-чество	Масса единицы кг	Примечание
1	2	3	4	5	6	7	8	9
	Канализация К1							
1	Трубы полиэтиленовые канализационные Д50 по конструкциям здания	ГОСТ 22689.2-89			м	230	0,423	Теплоизоляция труб 65м толщина изоляции 60 мм
2	Трубы полиэтиленовые канализационные Д100 по конструкциям здания	ГОСТ 22689.2-89			м	35	1,117	Теплоизоляция труб 5м толщина изоляции 60 мм
3	Трубы чугунные раструбные канализационные Ф100 в земле	ГОСТ 6942.3-98			м	4	25	
3	Трубы чугунные раструбные канализационные Ф50 в земле	ГОСТ 6942.3-98			м	4		
4	Труба стальная электросварная Ø250мм L=500мм (гильза в теле фундамента)	ГОСТ 10704-91			м	1	11.63	
5	Труба стальная электросварная Ø300мм L=500мм (гильза в теле фундамента)	ГОСТ 10704-91			м	1	17.33	
6	Отвод 90° 100Кх100К-ПНД	ГОСТ 22689.2-89			шт	3	0,35	
6	Отвод 90 50Кх50К-ПНД	ГОСТ 22689.2-89			шт	31	0,35	
7	Тройники Т 90 50Кх50Кх50К-ПНД	ГОСТ 22689.2-89			шт	51	0,48	
8	Тройники Т 90 100Кх100Кх100К-ПНД	ГОСТ 22689.2-89			шт	7	0,48	
9	Тройники Т 90 100Кх50Кх100К-ПНД	ГОСТ 22689.2-89			шт	1	0,28	
10	Прочистка Д50-ПНД	ГОСТ 22689.2-89			шт	33	0,089	
11	Ревизия Р 100К-ПНД	ГОСТ 22689.2-89			шт	1	0,475	
12	Крышка К 100-ПНД	ГОСТ 22689.2-89			шт	1	0,036	
13	Ревизия Р 50К-ПНД	ГОСТ 22689.2-89			шт	10	0,475	
14	Крышка К 50-ПНД	ГОСТ 22689.2-89			шт	10	0,036	
15	Гидравлическое испытание системы канализации наливом				м	265		
16	Гибкая трубчатая изоляция для труб Ø100-8м толщина изоляции 6мм	"K-flex!"			м2	1,0		
17	Гибкая трубчатая изоляция для труб Ø50-3м толщина изоляции 6мм	"K-flex!"			м2	1,0		

Согласовано

Взам.инв.№

Подп. и дата

Инв. № подл.

№ п/п	Наименование и техническая характеристика	Тип,марка обозначение документа опросного листа	Код оборудования, изделия материала	Завод изготовитель	Единица измерения	Коли-чество	Масса единицы кг	Примечание
1	2	3	4	5	6	7	8	9
	САНТЕХНИЧЕСКИ ПРИБОРЫ							
1	Унитазы керамические	ГОСТ 30493-96			шт	2	13	
2	Бачки смывные керамические с арматурой,с непосредственным присоединением к унитазу с верхним пуском БНвпф	ГОСТ 30493-96			комп	2	11,5	
3	Умывальники керамические овальные с верхней камерой смешивания, кронштейнами, бутылочным латунным сифоном выпуском, со скрытыми установочными поверхностями	ГОСТ 30493-96			комп	34	21,7	
4	Пьедесталы для умывальников полуфарфоровые и фарфоровые	ГОСТ 30493-96			шт	34	10	
5	Смеситель для умывальника двухрукояточный центральный набортный, излив с аэратором См-УмДЦБА	ГОСТ 25809-96			комп	34	1,92	
6	Смеситель для Вшевых установок с Вшевой сеткой на гибком шланге СмДШл	ГОСТ 25809-96			комп	34		
7	Поддон душевой стальной эмалированный мелкий ПМС пластмассовым унифицированным сифоном	ГОСТ 10161-83*			шт	2	23,4	
8	Гибкие шланги в н/ж оплетке для присоединения санприборов длиной 1м				шт	39		

Взам.инв.N

Подп.и Дата

ИнвNподл

ВЕДОМОСТЬ РАБОЧИХ ЧЕРТЕЖЕЙ ОСНОВНОГО КОМПЛЕКТА

№	Наименование	Примечание
1	Общие данные	
2	План сетей В1.Т3.К1. отм.0.000	
3	План сетей В1.Т3.К1. отм.3.300	
4	План сетей К1. отм.8.400	
5	Аксонометрическая схемы В1, Т3,К1	
6	Аксонометрическая схемы В2	
7	Чертежи пожарных шкафов	

ВЕДОМОСТЬ ССЫЛОЧНЫХ И ПРИЛАГАЕМЫХ ДОКУМЕНТОВ

Обозначение	Наименование	Примечание
	1. Ссылочные документы	
Серия 3.900-10 вып. 1	Альбом оборудования фасонных частей и арматуры для сетей и сооружений водопровода и канализации.	
СП РК 3.02-111-2012	Общеобразовательные организации	
СП РК 4.01-101-2012	Внутренний водопровод и канализация зданий и сооружений	
СН РК 4.01-01-2011	Внутренний водопровод и канализация зданий и сооружений	
	2. Прилагаемые документы.	
69-2022-ВК.СО	Спецификация оборудования.	5 лист

Рабочий проект Капитальный ремонт зданий (2-общежития, школа, гараж) школьинтерната расположенного по адресу: Атырауская область, Махамбетский район, с. Махамбет ул.Тайманов №23 разработан в соответствии с действующими на территории Республики Казахстан нормами и правилами, и предусматривает мероприятия, обеспечивающие взрыво-пожарную безопасность и исключающие вредные воздействия на окружающую среду и воздушный бассейн, а так же предупреждающие чрезвычайные ситуации природного и техногенного характера.

Главный инженер проекта Оскен Н

Подпись | Согласовано | Подпись | Согласовано | Взам. инв. № | Подп. и дата | Инв. № подл.

Оскенбай Н — Часть АС; Ермек — Часть ЭСН; Сагатов Р — Часть ОВ

Общие указания

Рабочий проект: Внутренних систем холодного, горячего водоснабжения и канализации.

Проект выполнен в соответствии с требованиями государственных нормативов, действующих в республике Казахстан:

- Техническое обследование №13 от 06.03.2020г
- СН РК 4.01-01-2011 "Внутренний водопровод и канализация зданий и сооружений",
- СП РК 4.01-101-2012 "Внутренний водопровод и канализация зданий и сооружений",
- СП РК 3.02-111-2012 "Общеобразовательные организации";

В проекте разработаны системы:

- Хоз-питьевой водопровод
- Горячее водоснабжение
- Хоз-бытовая канализация
- Акты на скрытые работы

Холодный водопровод.

Система холодного водоснабжения предусматривается для обеспечения хозяйственно-питьевых, противопожарных, бытовых и технологических нужд.

Согласно техническим условиям источником водоснабжения являются сельские водопроводные сети. Гарантированный напор в сети 0,1 МПа, вод.ст. Требуемый напор на хоз-питьевые нужды - 14,0 м вод.ст., на пожаротушение - 20 м вод.ст

Норма водопотребления принята 11.5 л/сут на одного учащийся согласно приложению В, табл. В.1, п.10.1 СП РК 4.01-101-2012.

В здании запроектирован два ввода:один ввод для противопожарного водопровода из стальных электросварных труб Ø57х3 ГОСТ 10704-91 и для хоз-питьевой Ду32 водогазопроводных труб Ø32х2.8 по ГОСТ 3262-75 , в санузлах выполнены из полиэтиленовых трубопроводов диаметрами Ø20мм по ГОСТ 18599-2001. Трубопроводы крепятся к стенам при помощи зажимов (клипсы). Стальные трубы окрашиваются за 2 раза масляной краской. На сети устанавливается запорно-регулирующая арматура с целью отключения ремонтных участков и регулирования потока распределения воды.

Внутренне пожаротушение предусмотрено согласно п .4.2.1 СП РК 4.01-101-2012. В зданиях общеобразовательных школ, школ-интернатов предусматривается устройство внутреннего противопожарного водопровода независимо от объема здания с расходом 2,6 л/с одна струя .

Горячее водоснабжение предусмотрено от местных электроводонагревателей «Аристон».Трубопроводы горячего водоснабжения (ГВС) Т3 монтируются из металлополимерных трубопроводов Ø15мм по СТ РК ГОСТ 32415-2013.

Компенсации температурных удлинений труб Т3 предусматриваются на поворотах сетей.

Проектом предусмотрена прокладка магистральных внутренних сетей по строительным конструкциям с уклоном 0,002. Подводки к санитарным приборам прокладываются открыто.На ответвлении от магистральных трубопроводов устанавливается запорная арматура.

Монтаж сетей водопровода и канализации вести в соответствии СНиП 3.05.01-85.

После выполнения монтажа трубопроводов выполнить гидравлическое испытание системы, промывку и дезинфекцию трубопроводов.

Канализация.

Канализационные сети подключены к наружным сетям канализации. В проекте предусмотрены следующие системы внутренней канализации:

-бытовая;

Система канализации принята для отведения сточных вод от санитарных приборов во внутриплощадочную сеть канализации Ø150мм. Канализационная сеть внутри здания прокладывается открыто над полом и под полом здания. Магистральные сети канализации прокладываются в строительным конструкциям.

Внутренняя сеть канализации запроектирована из пластмассовых канализационных труб и фасонных частей Д50мм и Д100мм по ГОСТ 22689.2-89 с заделкой стыковых соединений резиновыми уплотнителями. На сети предусмотрена установка прочисток. Вентиляция сетей хозяйственно-бытовой канализации осуществляется через стояки, которые выводятся выше кровли на 500мм. Прокладку канализационных стояков, проходящих через помещения выполнить в коробах из несгораемых материалов. После монтажа трубопроводов, систему канализации проверить на исправность трубопроводов, действие санитарных приборов и смывных устройств промывом воды

Основные показатели системы водоснабжения и канализации

Наименование системы	Потребный напор на вводе,МПа	Расчетный расход				Установл. мощность электродви -гателей кВт	Примечание
		м3/сут	м3/ч	л/с	При пожаре л/с		
		Общежитие для мальчиков					
Холодный волопровод В1	0.14 При пожаре 0.20	9,00	1,39	1,12	2.6		
Горячая вода Т3		5,40	1,18	0,69			
Канализация хоз-бытовая К1		9,00	1,39	1,12			

Перечень актов на скрытые работы

1. Акт проверки системы водоснабжения, канализации и регулировки санитарно-технических приборов
2. Очистка и дезинфекция трубороводов
3. Акт на гидравлическое испытание водопроводных линий.
4. Акт приемки пожарных гидрантов.
5. Акт на пролив внутренней канализации

Ситуационная схема

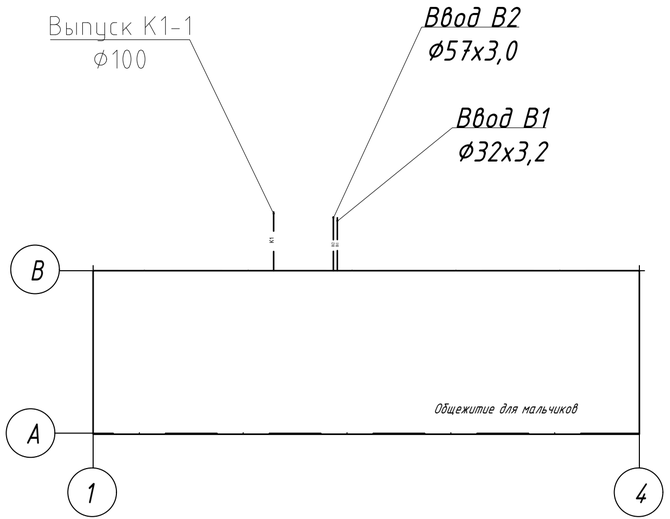

Изм.	Кол.уч.	Лист	№ док.	Подпись	Дата
ГИП		Оскен Н.			
Проверил		Акимов А.			
Выполнил		Исмаилов М.			
Н. контроль		Доспаева Ш.			

69-ВК

Капитальный ремонт зданий (2-общежитья, школа, гараж) школы интерната расположенного по адресу: Атырауская область, Махамбетский район, с. Махамбет ул.Тайманов №23

Общежитие для мальчиков

Стадия	Лист	Листов
РП	1	7

Общие данные

ТОО "Корпорация Асыл-Строй" г. Шымкент 2022 г.

План сетей В1 , Т3, К1 на отм. 0.000

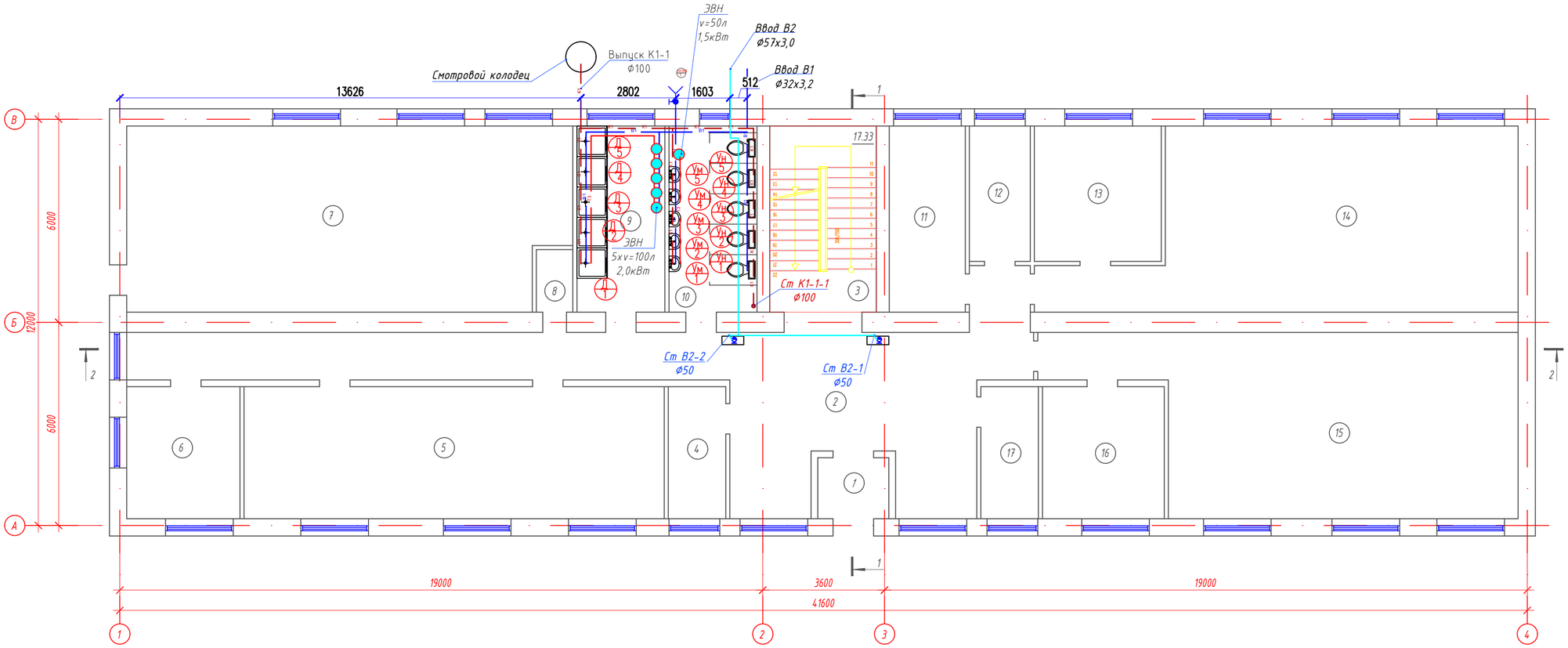

Экспликация помещений

Марка поз.	Наименование	Площадь м²	Кат. помещ
1	Тамбур	3,78	
2	Коридор	66,03	
3	Лестничная площадка	17,33	
4	Кабинет вахты	6,63	
5	Игровая	48,44	
6	Склад	13,06	
7	Игровая	70,18	
8	Хранилище хлора	2,00	
9	Душевая	14,30	
10	Санузел	14,30	
11	Склад	12,38	
12	Комната няни	7,20	
13	Комната кастелянши	15,00	
14	Комната кастелянши	62,71	
15	Спальня	62,27	
16	Раздевалка	14,04	
17	Тепловой пункт	6,63	

Условные обозначения

- В2 — Противопожарный водопровод
- В1 — Холодная вода
- Т3 — Горячая вода
- К1 — Хоз-бытовая канализация

Согласовано:

Взам. инв. №

Подпись и дата

Инв. № подл.

Изм.	Кол.уч.	Лист	№ док.	Подпись	Дата	69-ВК		
						Капитальный ремонт зданий (2-общежитья, школа, гараж) школы интерната расположенного по адресу: Атырауская область, Махамбетский район, с. Махамбет ул.Тайманов №23		
						Общежитие для мальчиков	Стадия	Лист	Листов
							РП	2	
ГИП		Оскен Н.				План сетей В1 , Т3, К1 на отм. 0.000	ТОО "Корпорация Асыл-Строй" г. Шымкент 2022 г.	
Проверил		Акимов А.						
Выполнил		Исмаилов М.						
Н. контроль		Доспаева Ш.						

Формат А2

План сетей В1 , Т3, К1 на отм. 3.300

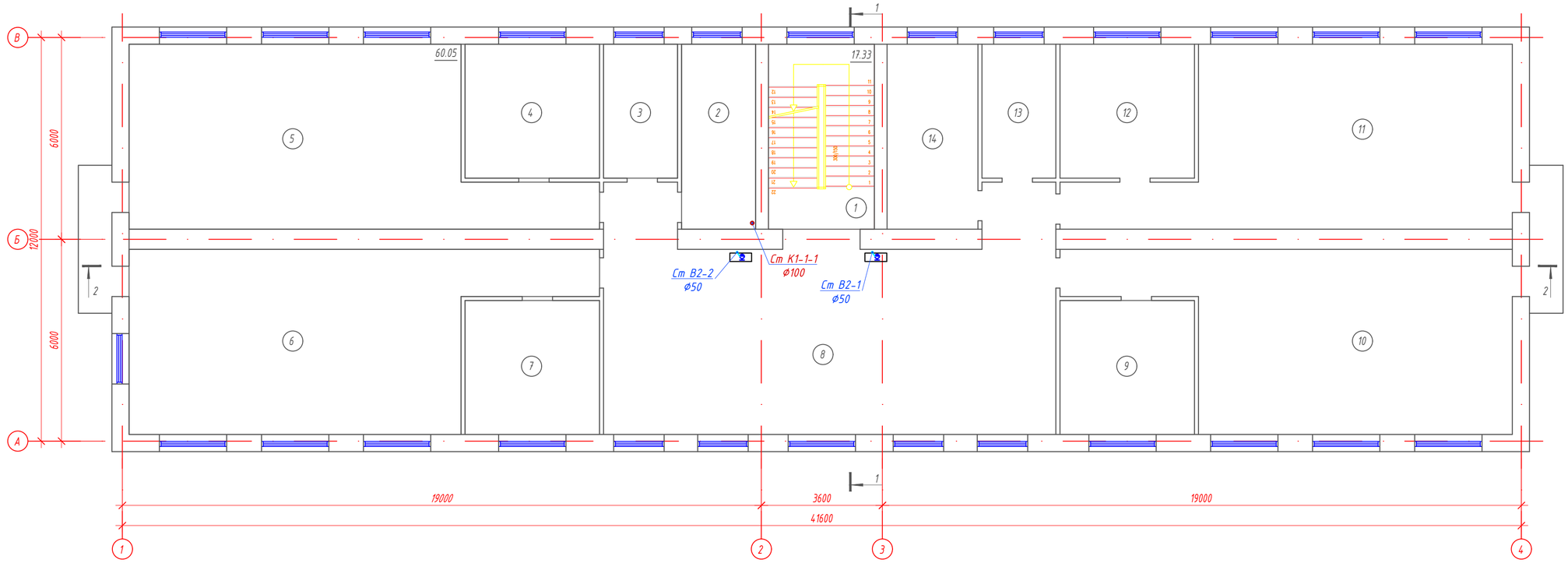

Экспликация помещений

Марка поз.	Наименование	Площадь м²	Кат. помещ
1	Лестничная площадка	17,33	
2	Склад	12,10	
3	Склад	8,76	
4	Раздевалка	15,92	
5	Спальня	60,05	
6	Спальня	60,05	
7	Раздевалка	15,92	
8	Холл	82,78	
9	Раздевалка	15,92	
10	Спальня	57,08	
11	Спальня	57,08	
12	Раздевалка	15,92	
13	Склад	8,76	
14	Склад	14,85	

Условные обозначения

- В2 — Противопожарный водопровод
- В1 — Холодная вода
- Т3 — Горячая вода
- К1 — Хоз-бытовая канализация

Согласовано:

Взам. инв. №

Подпись и дата

Инв. № подл.

Изм.	Кол.уч.	Лист	№ док.	Подпись	Дата
ГИП		Оскен Н.			
Проверил		Акимов А.			
Выполнил		Исмаилов М.			
Н. контроль		Доспаева Ш.			

69-ВК

Капитальный ремонт зданий (2-общежитья, школа, гараж) школы интерната расположенного по адресу: Атырауская область, Махамбетский район, с. Махамбет ул.Тайманов №23

Общежитие для мальчиков

Стадия	Лист	Листов
РП	3	

План сетей В1 , Т3, К1 на отм. 3.300

ТОО "Корпорация Асыл-Строй" г. Шымкент 2022 г.

Формат А2

План сетей К1 на отм. 8.400

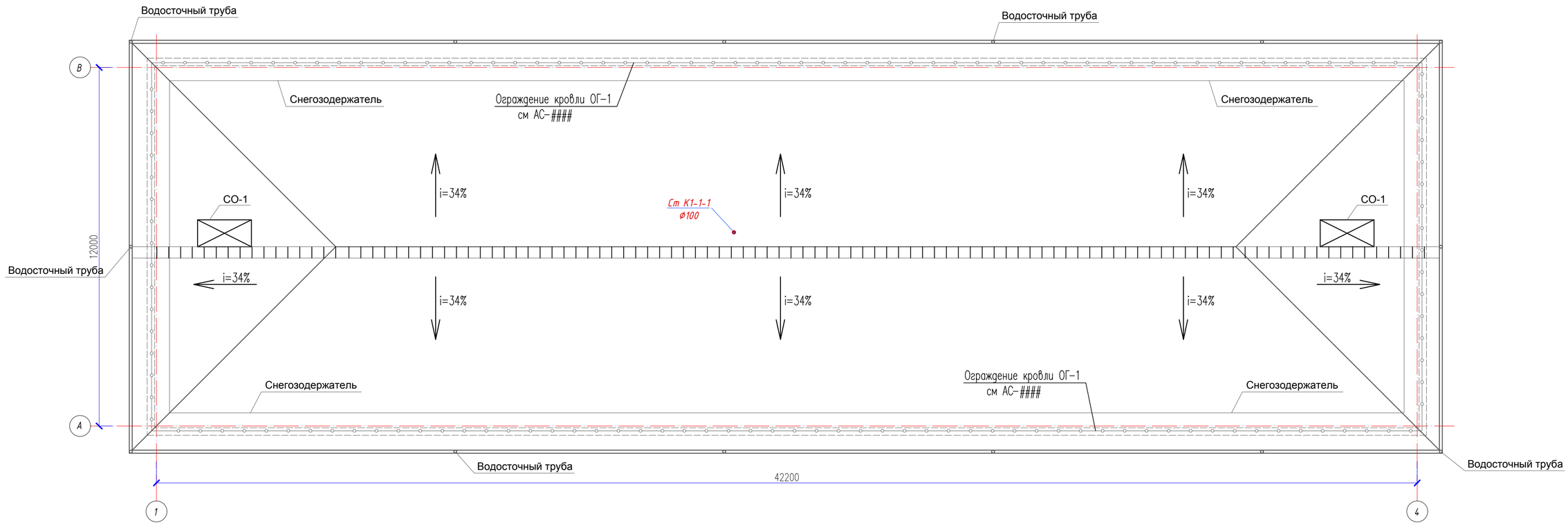

Условные обозначения

К1 — Хоз-бытовая канализация

						69-ВК		
Изм.	Кол.уч.	Лист	№ док.	Подпись	Дата	Капитальный ремонт зданий (2-общежитья, школа, гараж) школы интерната расположенного по адресу: Атырауская область, Махамбетский район, с. Махамбет ул.Тайманов №23		
						Общежитие для мальчиков	Стадия	Лист	Листов
							РП	4	
ГИП		Оскен Н.				План сетей К1 на отм. 8.400	ТОО "Корпорация Асыл-Строй" г. Шымкент 2022 г.		
Проверил		Акимов А.							
Выполнил		Исмаилов М.							
Н. контроль		Доспаева Ш.							

Согласовано:

Взам. инв. №

Подпись и дата

Инв. № подл.

Формат А2

Аксонометрическая схемы В1,Т3,К1

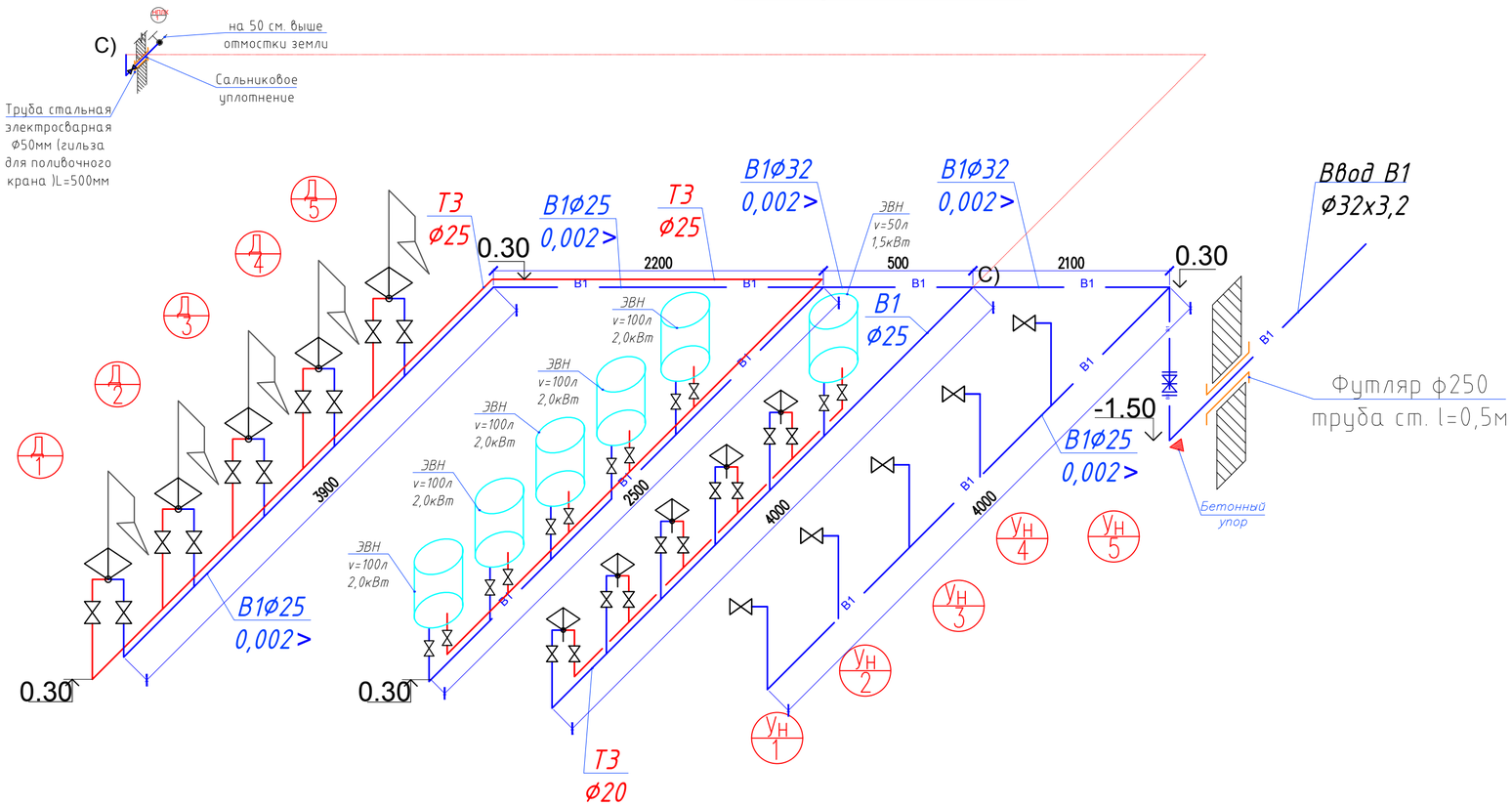

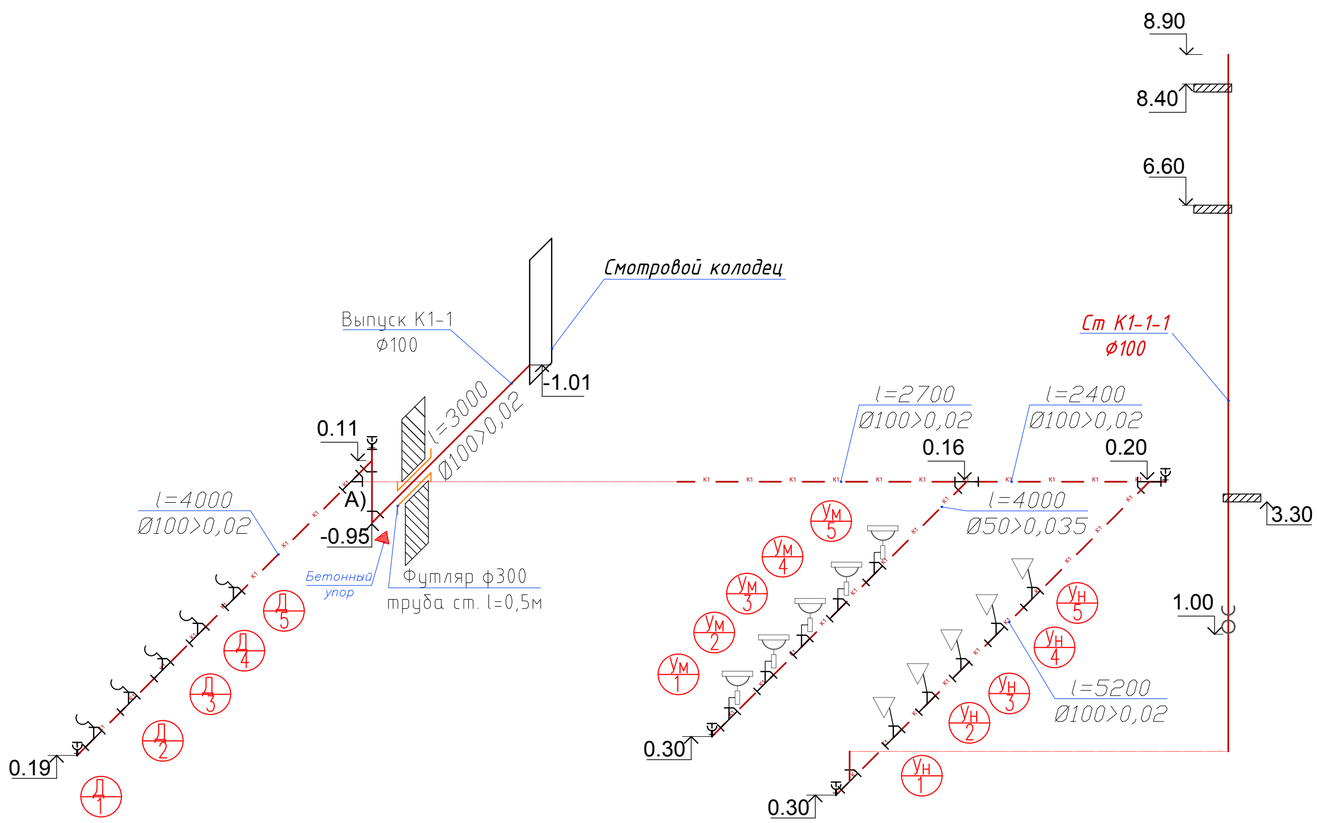

Согласовано:

Взам. инв. №

Подпись и дата

Инв. № подл.

Изм.	Кол.уч.	Лист	№ док.	Подпись	Дата	69-ВК		
						Капитальный ремонт зданий (2-общежитья, школа, гараж) школы интерната расположенного по адресу: Атырауская область, Махамбетский район, с. Махамбет ул.Тайманов №23		
						Общежитие для мальчиков	Стадия	Лист	Листов
							РП	5	
ГИП		Оскен Н.				Аксонометрическая схемы В1,Т3,К1	ТОО "Корпорация Асыл-Строй" г. Шымкент 2022 г.	
Проверил		Акимов А.						
Выполнил		Исмаилов М.						
Н. контроль		Доспаева Ш.						

Формат А2

Аксонометрическая схемы В2

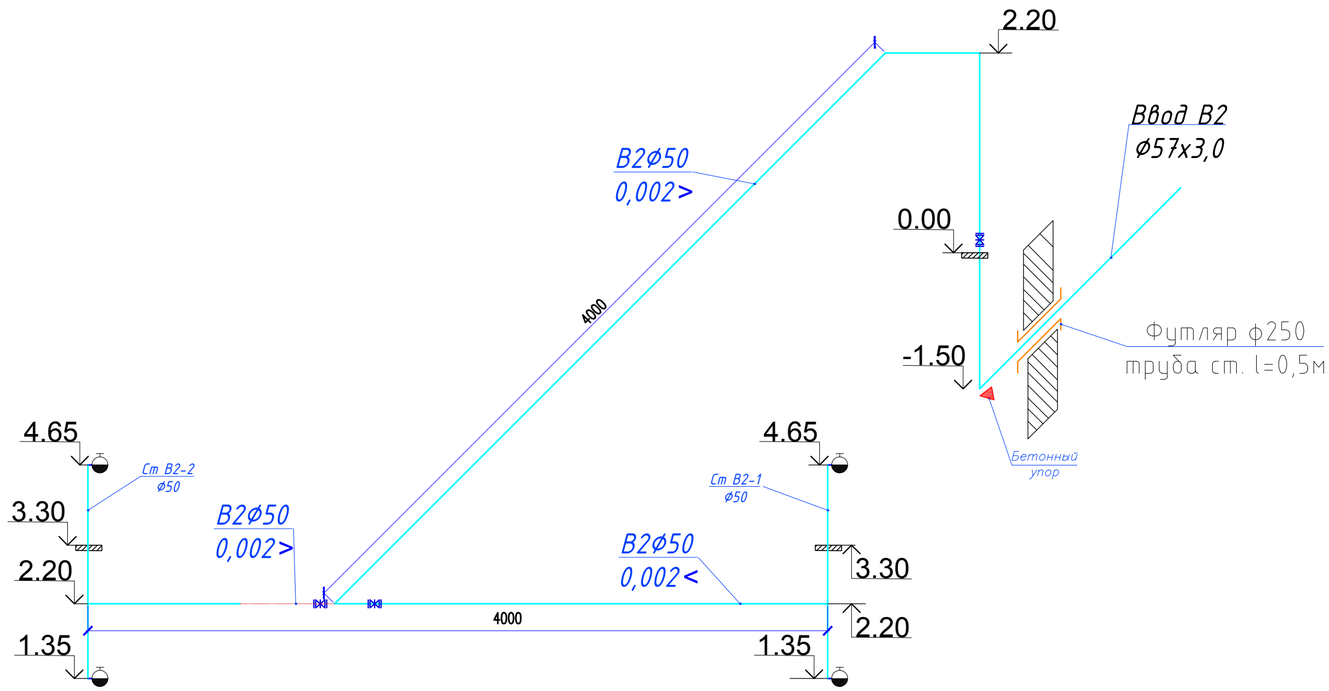

Согласовано:

Взам. инв. №

Подпись и дата

Инв. № подл.

						69-ВК
Изм.	Кол.уч.	Лист	№ док.	Подпись	Дата	Капитальный ремонт зданий (2-общежитья, школа, гараж) школы интерната расположенного по адресу: Атырауская область, Махамбетский район, с. Махамбет ул.Тайманов №23
						Общежитие для мальчиков — Стадия: РП; Лист: 6; Листов:
ГИП		Оскен Н.				
Проверил		Акимов А.				Аксонометрическая схемы В2
Выполнил		Исмаилов М.				ТОО "Корпорация Асыл-Строй" г. Шымкент 2022 г.
Н. контроль		Доспаева Ш.				

Формат А2

Чертежи пожарных шкафов

Разрез

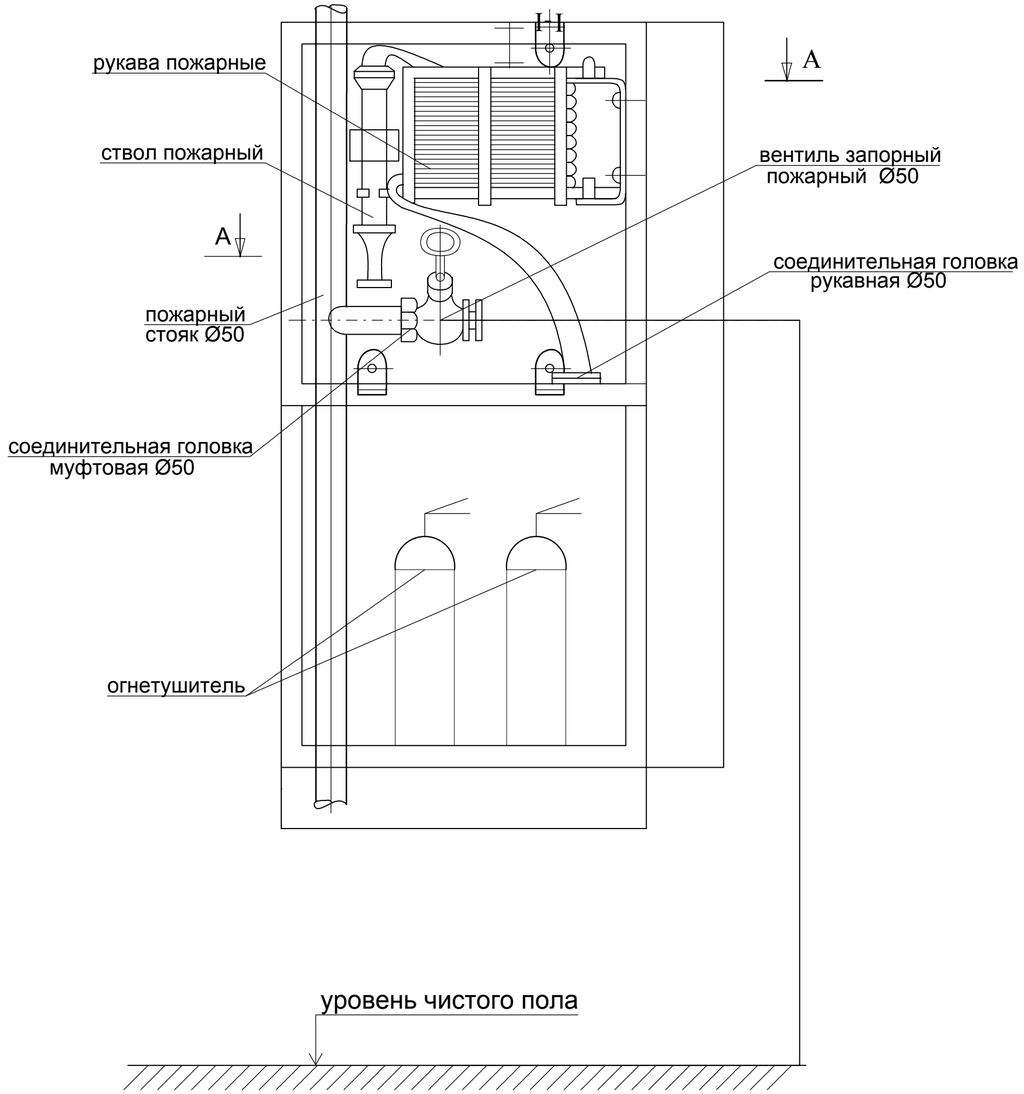

Разрез II-II

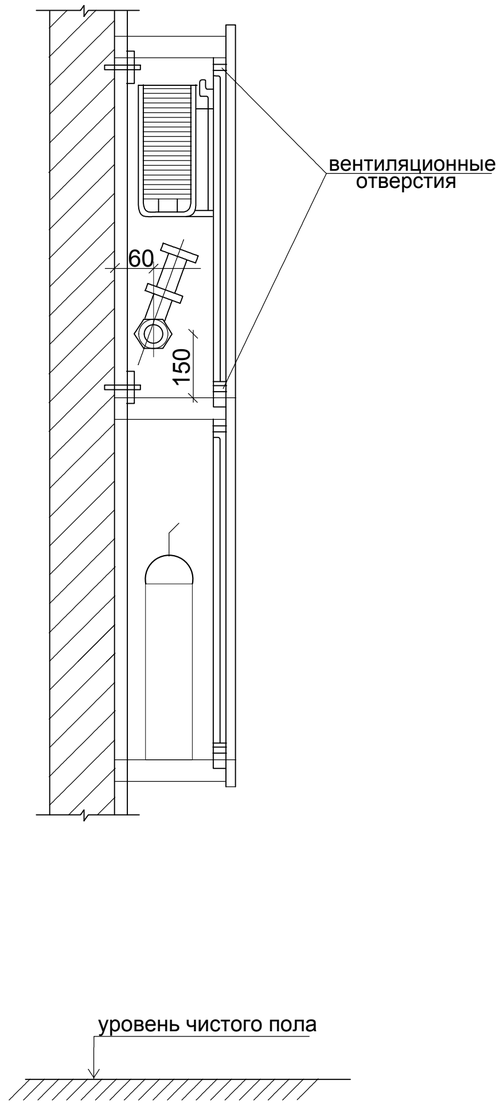

План по А - А

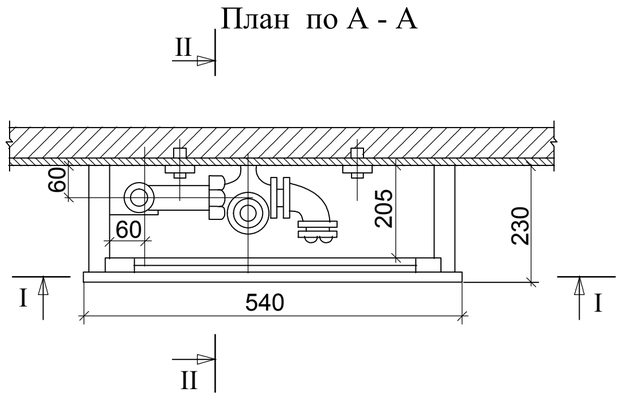

Изм.	Кол.уч.	Лист	№ док.	Подпись	Дата
ГИП		Оскен Н.			
Проверил		Акимов А.			
Выполнил		Исмаилов М.			
Н. контроль		Доспаева Ш.			

69-ВК

Капитальный ремонт зданий (2-общежитья, школа, гараж) школы интерната расположенного по адресу: Атырауская область, Махамбетский район, с. Махамбет ул.Тайманов №23

Общежитие для мальчиков

Стадия	Лист	Листов
РП	7	

Чертежи пожарных шкафов

ТОО "Корпорация Асыл-Строй" г. Шымкент 2022 г.

Взам. инв. N

Подпись и дата

Инв. N подл.

Позиция	Наименование и техническая характеристика	Тип, марка обозначение документа, опросного листа	Код оборудования, изделия материала	завод изготовитель	Единица измерения	Коли-чество	Масса единицы кг.	Примечание
1	2	3	4	5	6	7	8	9
	Водопровод. В1							
1	Вентиль запорный муфтовый ду20мм	15кч18п1			шт	39	0,118	
2	Вентиль запорный муфтовый ду25мм	15кч18п1			шт	8	0,197	
3	Вентиль запорный муфтовый ду32мм	15кч18п1			шт	2	0,197	
4	Труба водогазопроводная Ø20х2.3 мм	ГОСТ 3262-75			м	110	1.42	
5	Труба водогазопроводная Ø25х2.8 мм	ГОСТ 3262-75			м	50	2.12	
6	Труба водогазопроводная Ø32х3,2 мм	ГОСТ 3262-75			м	41	3.84	
7	Труба стальная электросварная ф300 (футляр)	ГОСТ 10704-91			м	1		
8	Сальниковое уплотнение				м3	0,50		
10	Бетонные упоры В7.5 (на выпуске)				м3	0,50		
11	Клипсы Д20	ГОСТ 32415-2013			шт	220		
12	Клипсы Д25	ГОСТ 32415-2013			шт	100		
13	Клипсы Д32	ГОСТ 32415-2013			шт	82		
14	Тройник РР20				шт	12		
16	Тройник РР32х20х32				шт	2		
17	Отвод РР20				шт	8		
18	Отвод РР32				шт	2		
19	Тройник РР25				шт	5		
20	Тройник РР32х25х32				шт	1		
21	Отвод РР25				шт	4		
22	Переход Ø25х20				шт	2		
24	Гидравлическое испытание систем холодного водопровода				м	261		
25	Дезинфекция систем водопровода хлорной водой				м	261		
26	Поливочный кран Ø 25 (наружный):				комплект	1		
27	а) вентиль запорный муфтовый Ø 25	15кч18п2			шт	1	1.4	
28	б) рукав резино-тканевый Ø25 длиной 10м	18698-79*			шт	1	1,03	
29								

Согласовано

Взам.инв. №

Подп. и дата

Инв. № подл.

Изм.	Кол.уч.	Лист	№ док.	Подпись	Дата
ГИП		Оскен Н.			
Проверил		Акимов А.			
Выполнил		Исмаилов М.			
Н. контроль		Доспаева Ш.			

69-ВК

Капитальный ремонт зданий (2-общежитья, школа, гараж) школы интерната расположенного по адресу: Атырауская область, Махамбетский район, с. Махамбет ул.Тайманов №23

Общежитие для мальчиков

Стадия	Лист	Листов
РП	1	5

Спецификация оборудования, изделий и материалов

ТОО "Корпорация Асыл-Строй" г. Шымкент 2022 г.

№ п/п	Наименование и техническая характеристика	Тип,марка обозначение документа опросного листа	Код оборудования, изделия материала	Завод изготовитель	Единица измерения	Коли-чество	Масса единицы кг	Примечание
1	2	3	4	5	6	7	8	9
	Водопровод. В2							
1	Труба стальная электросварная Ø57х3 мм	ГОСТ 10704-91			м	30	4.0	
2	Тройник стальной равнопроходной Ø50мм	ГОСТ17376-2001			шт	12	1.0	
3	Бетонные упоры В7.5 (на выпуске)				м3	0,50		
4	Сальниковое уплотнение				м3	0,50		
5	Кран пожарный Ø50:				Комплект	4		
	-вентиль запорный пожарный латунный с муфтой Ø50	1Б1р			шт	2	3,3	
	пожарный рукав Ø50 L=20м	ГОСТ 472-75*			шт/пм	1/20		
	- ствол пожарный ручной РС-50	ГОСТ 9923-80*Е						
	-головка соединительная рукавная ГР-50	ГОСТ 28352-89Е			шт	2		
	-головка соединительная цапковая ГР-50	ГОСТ 28352-89Е			шт	1		
	-шкаф пожарный	ШПК - 320			шт	7		
	Огнетушитель	ОП-10			шт	10	4,0	
6	Окраска стальных трубопроводов эмалью ХВ-785							
	2 слоя по грунту ФЛ-03К				м2	20.05		
7	Бетонные упоры В7.5 (на выпуске)				м3	0,50		
8	Отвод Ø50мм	ГОСТ17375-2001			шт	4	0.8	
9	Дезинфекция систем водопровода хлорной водой				м	30		
10	Задвижка с обрезиненным клином Ф50мм	ГОСТ 5762-2002			шт	4	57.0	

Согласовано

Взам.инв. N°

Подп. и дата

Инв. N° подл.

№ п/п	Наименование и техническая характеристика	Тип,марка обозначение документа опросного листа	Код оборудования, изделия материала	Завод изготовитель	Единица измерения	Коли-чество	Масса единицы кг	Примечание
1	2	3	4	5	6	7	8	9
	Водопровод Горячей воды Т3							
1	Вентиль запорный муфтовый ду20мм	15кч18п1			шт	10		
2	Вентиль запорный муфтовый ду25мм	15кч18п1			шт	4		
3	Труба водогазопроводная Ø20х2.3 мм	ГОСТ 3262-75			м	10		Теплоизоляция труб 10м толщина изоляции 30 мм
4	Труба водогазопроводная Ø25х2.8 мм	ГОСТ 3262-75			м	15		Теплоизоляция труб 15м толщина изоляции 30 мм
5	Клипсы Д20				шт	20		
6	Клипсы Д25				шт	30		
7	Отвод РР20				шт	2		
8	Тройник РР20				шт	5		
9	Отвод РР25				шт	4		
10	Тройник РР25				шт	10		
11	Электроводонагреватель "Аристон" V=100л №-2,0кв				шт	5		
12	Электроводонагреватель "Аристон" V=50л №-1.5кв				шт	1		
13	Гидравлическое испытание систем холодного водопровода				м	25		
14	Дезинфекция систем водопровода хлорной водой				м	25		

Согласовано

Взам.инв. N°

Подп. и дата

Инв. N° подл.

№ п/п	Наименование и техническая характеристика	Тип,марка обозначение документа опросного листа	Код оборудования, изделия материала	Завод изготовитель	Единица измерения	Коли-чество	Масса единицы кг	Примечание
1	2	3	4	5	6	7	8	9
	Канализация К1							
1	Трубы полиэтиленовые канализационные Д50 по конструкциям здания	ГОСТ 22689.2-89			м	10	0,423	
2	Трубы полиэтиленовые канализационные Д100 по конструкциям здания	ГОСТ 22689.2-89			м	25	1,117	Теплоизоляция труб 7м толщина изоляции 60 мм
3	Трубы чугунные раструбные канализационные Ф100 в земле	ГОСТ 6942.3-98			м	4	25	
3	Труба стальная электросварная Ø300мм L=500мм (гильза в теле фундамента)	ГОСТ 10704-91			м	1	17.33	
4	Отвод 90° 100Кх100К-ПНД	ГОСТ 22689.2-89			шт	1	0,35	
5	Тройники Т 90 50Кх50Кх50К-ПНД	ГОСТ 22689.2-89			шт	5	0,48	
6	Тройники Т 90 100Кх100Кх100К-ПНД	ГОСТ 22689.2-89			шт	13	0,48	
6	Тройники Т 90 100Кх50Кх100К-ПНД	ГОСТ 22689.2-89			шт	1	0,28	
7	Прочистка Д50-ПНД	ГОСТ 22689.2-89			шт	1	0,089	
8	Прочистка Д100-ПНД	ГОСТ 22689.2-89			шт	4	0,089	
9	Ревизия Р 100К-ПНД	ГОСТ 22689.2-89			шт	1	0,475	
10	Крышка К 100-ПНД	ГОСТ 22689.2-89			шт	1	0,036	
11	Гидравлическое испытание системы канализации наливом				м	39		

Согласовано

Взам.инв.№

Подп. и дата

Инв. № подл.

№ п/п	Наименование и техническая характеристика	Тип,марка обозначение документа опросного листа	Код оборудования, изделия материала	Завод изготовитель	Единица измерения	Коли-чество	Масса единицы кг	Примечание
1	2	3	4	5	6	7	8	9
	САНТЕХНИЧЕСКИ ПРИБОРЫ							
1	Унитазы керамические	ГОСТ 30493-96			шт	5	13	
2	Бачки смывные керамические с арматурой,с непосредственным присоединением к унитазу с верхним пуском БНвпф	ГОСТ 30493-96			комп	5	11,5	
3	Умывальники керамические овальные с верхней камерой смешивания, кронштейнами, бутылочным латунным сифоном выпуском, со скрытыми установочными поверхностями	ГОСТ 30493-96			комп	5	21,7	
4	Пьедесталы для умывальников полуфарфоровые и фарфоровые	ГОСТ 30493-96			шт	5	10	
5	Смеситель для умывальника двухрукояточный центральный набортный, излив с аэратором См-УмДЦБА	ГОСТ 25809-96			комп	5	1,92	
6	Смеситель для Вшевых установок с Вшевой сеткой на гибком шланге СмДШл	ГОСТ 25809-96			комп	5		
7	Гибкие шланги в н/ж оплетке для присоединения санприборов длиной 1м				шт	15		
8	с сифоном напольным для мелких поддонов СПМ	ГОСТ 23695-94			шт	5		
9	Кран водоразборный настенный для холодной воды	ГОСТ 25809-96			шт	5		
10	Кран водоразборный настенный для горячей воды	ГОСТ 25809-96			шт	5		

Взам.инв.N

Подп.и Дата

ИнвNподл

ВЕДОМОСТЬ РАБОЧИХ ЧЕРТЕЖЕЙ ОСНОВНОГО КОМПЛЕКТА

№	Наименование	Примечание
1	Общие данные	
2	План сетей В1.Т3.К1. отм.0.000	
3	План сетей В1.Т3.К1. отм.3.300	
4	План сетей К1. отм.8.400	
5	План сетей К1. отм.6.600	
6	Аксонометрическая схемы К1	
7	Аксонометрическая схемы В1, Т3	
8	Аксонометрическая схемы В2	
9	Чертежи пожарных шкафов	

ВЕДОМОСТЬ ССЫЛОЧНЫХ И ПРИЛАГАЕМЫХ ДОКУМЕНТОВ

Обозначение	Наименование	Примечание
	1. Ссылочные документы	
Серия 3.900-10 вып. 1	Альбом оборудования фасонных частей и арматуры для сетей и сооружений водопровода и канализации.	
СП РК 3.02-111-2012	Общеобразовательные организации	
СП РК 4.01-101-2012	Внутренний водопровод и канализация зданий и сооружений	
СН РК 4.01-01-2011	Внутренний водопровод и канализация зданий и сооружений	
	2. Прилагаемые документы.	
69-2022-ВК.СО	Спецификация оборудования.	5 лист

Рабочий проект Капитальный ремонт зданий (2-общежития, школа, гараж) школьинтерната расположенного по адресу: Атырауская область, Махамбетский район, с. Махамбет ул.Тайманов №23 разработан в соответствии с действующими на территории Республики Казахстан нормами и правилами, и предусматривает мероприятия, обеспечивающие взрыво-пожарную безопасность и исключающие вредные воздействия на окружающую среду и воздушный бассейн, а так же предупреждающие чрезвычайные ситуации природного и техногенного характера.

Главный инженер проекта Оскен Н

Согласовано: Оскенбай Н (Часть АС), Ермек (Часть ЭСН), Сагатов Р (Часть ОВ)

Подпись | Согласовано | Подпись | Согласовано | Взам. инв. № | Подп. и дата | Инв. № подл.

Общие указания

Рабочий проект: Внутренних систем холодного, горячего водоснабжения и канализации.

Проект выполнен в соответствии с требованиями государственных нормативов, действующих в республике Казахстан:

- Техническое обследование №13 от 06.03.2020г
- СН РК 4.01-01-2011 "Внутренний водопровод и канализация зданий и сооружений",
- СП РК 4.01-101-2012 "Внутренний водопровод и канализация зданий и сооружений",
- СП РК 3.02-111-2012 "Общеобразовательные организации";

В проекте разработаны системы:

- Хоз-питьевой водопровод
- Горячее водоснабжение
- Хоз-бытовая канализация
- Акты на скрытые работы

Холодный водопровод.

Система холодного водоснабжения предусматривается для обеспечения хозяйственно-питьевых, противопожарных, бытовых и технологических нужд.

Согласно техническим условиям источником водоснабжения являются сельские водопроводные сети. Гарантированный напор в сети 0,1 МПа, вод.ст. Требуемый напор на хоз-питьевые нужды - 14,0 м вод.ст., на пожаротушение - 20 м вод.ст

Норма водопотребления принята 11.5 л/сут на одного учащийся согласно приложению В, табл. В.1, п.10.1 СП РК 4.01-101-2012.

В здании запроектирован два ввода:один ввод для противопожарного водопровода из стальных электросварных труб Ø57х3 ГОСТ 10704-91 и для хоз-питьевой Ду32 водогазопроводных труб Ø32х2.8 по ГОСТ 3262-75 , в санузлах выполнены из полиэтиленовых трубопроводов диаметрами Ø20мм по ГОСТ 18599-2001. Трубопроводы крепятся к стенам при помощи зажимов (клипсы). Стальные трубы окрашиваются за 2 раза масляной краской. На сети устанавливается запорно-регулирующая арматура с целью отключения ремонтных участков и регулирования потока распределения воды.

Внутренне пожаротушение предусмотрено согласно п .4.2.1 СП РК 4.01-101-2012. В зданиях общеобразовательных школ, школ-интернатов предусматривается устройство внутреннего противопожарного водопровода независимо от объема здания с расходом 2,6 л/с одна струя .

Горячее водоснабжение предусмотрено от местных электроводонагревателей «Аристон».Трубопроводы горячего водоснабжения (ГВС) Т3 монтируются из металлополимерных трубопроводов Ø15мм по СТ РК ГОСТ 32415-2013.

Компенсации температурных удлинений труб Т3 предусматриваются на поворотах сетей.

Проектом предусмотрена прокладка магистральных внутренних сетей по строительным конструкциям с уклоном 0,002. Подводки к санитарным приборам прокладываются открыто.На ответвлении от магистральных трубопроводов устанавливается запорная арматура.

Монтаж сетей водопровода и канализации вести в соответствии СНиП 3.05.01-85.

После выполнения монтажа трубопроводов выполнить гидравлическое испытание системы, промывку и дезинфекцию трубопроводов.

Канализация.

Канализационные сети подключены к наружным сетям канализации. В проекте предусмотрены следующие системы внутренней канализации:

-бытовая;

Система канализации принята для отведения сточных вод от санитарных приборов во внутриплощадочную сеть канализации Ø150мм. Канализационная сеть внутри здания прокладывается открыто над полом и под полом здания. Магистральные сети канализации прокладываются в строительным конструкциям.

Внутренняя сеть канализации запроектирована из пластмассовых канализационных труб и фасонных частей Д50мм и Д100мм по ГОСТ 22689.2-89 с заделкой стыковых соединений резиновыми уплотнителями. На сети предусмотрена установка прочисток. Вентиляция сетей хозяйственно-бытовой канализации осуществляется через стояки, которые выводятся выше кровли на 500мм. Прокладку канализационных стояков, проходящих через помещения выполнить в коробах из несгораемых материалов. После монтажа трубопроводов, систему канализации проверить на исправность трубопроводов, действие санитарных приборов и смывных устройств промывом воды

Основные показатели системы водоснабжения и канализации

Наименование системы	Потребный напор на вводе,МПа	Расчетный расход				Установл. мощность электродви -гателей кВт	Примечание
		м3/сут	м3/ч	л/с	При пожаре л/с		
		Общежитие для девушек					
Холодный волопровод В1	0.14 При пожаре 0.20	9,00	1,39	1,12	2.6		
Горячая вода Т3		5,40	1,18	0,69			
Канализация хоз-бытовая К1		9,00	1,39	1,12			

Перечень актов на скрытые работы

1. Акт проверки системы водоснабжения, канализации и регулировки санитарно-технических приборов
2. Очистка и дезинфекция трубороводов
3. Акт на гидравлическое испытание водопроводных линий.
4. Акт приемки пожарных гидрантов.
5. Акт на пролив внутренней канализации

Ситуационная схема

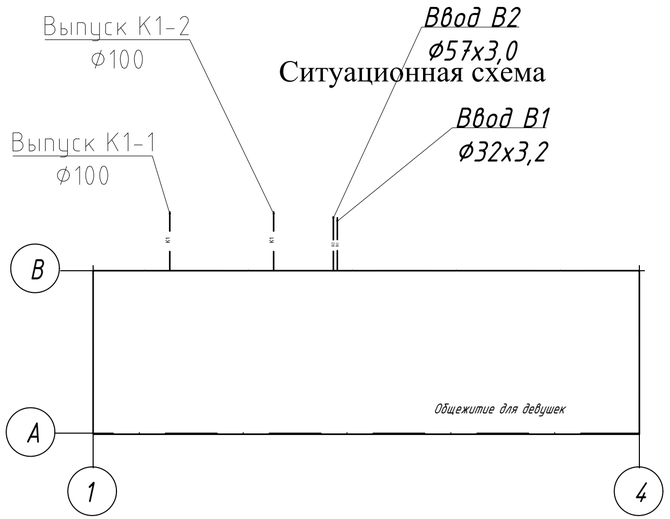

Изм.	Кол.уч.	Лист	№ док.	Подпись	Дата

69-ВК

Капитальный ремонт зданий (2-общежитья, школа, гараж) школы интерната расположенного по адресу: Атырауская область, Махамбетский район, с. Махамбет ул.Тайманов №23

ГИП	Оскен Н.	
Проверил	Акимов А.	
Выполнил	Исмаилов М.	
Н. контроль	Доспаева Ш.	

Общежитие для девушек

Стадия	Лист	Листов
РП	1	8

Общие данные

ТОО "Корпорация Асыл-Строй" г. Шымкент 2022 г.

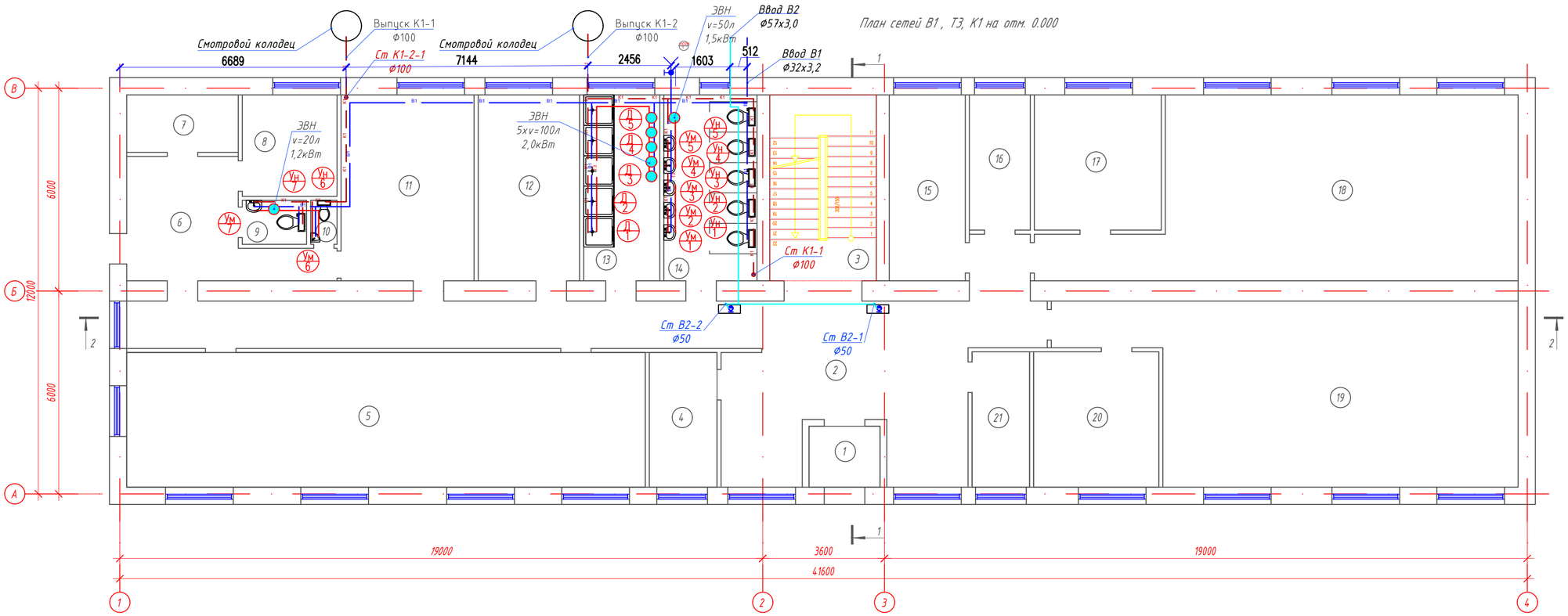

Экспликация помещений

Марка поз.	Наименование	Площадь м²	Кат. помещ
1	Тамбур	3,78	
2	Коридор	66,40	
3	Лестничная площадка	17,33	
4	Комната свиданий	7,96	
5	Игровая	61,02	
6	Холл	14,95	
7	Склад	5,61	
8	Комната	8,40	
9	Санузел	2,47	
10	Санузел	1,02	
11	Изолятор	21,62	
12	Кабинет заместителя	16,50	
13	Душевая	12,38	
14	Санузел	15,13	
15	Парикмахерская	12,38	
16	Склад	7,20	
17	Кабинет	15,00	
18	Кабинет	62,71	
19	Кабинет методический	62,31	
20	Кабинет методиста	14,80	
21	Тепловой пункт	6,80	

Условные обозначения

- В2 — Противопожарный водопровод
- В1 — Холодная вода
- Т3 — Горячая вода
- К1 — Хоз-бытовая канализация

Согласовано:

Взам. инв. №

Подпись и дата

Инв. № подл.

Изм.	Кол.уч.	Лист	№ док.	Подпись	Дата
ГИП		Оскен Н.			
Проверил		Акимов А.			
Выполнил		Исмаилов М.			
Н. контроль		Доспаева Ш.			

69-ВК

Капитальный ремонт зданий (2-общежитья, школа, гараж) школы интерната расположенного по адресу: Атырауская область, Махамбетский район, с. Махамбет ул.Тайманов №23

Общежитие для девушек

Стадия	Лист	Листов
РП	2	

План сетей В1 , Т3, К1 на отм. 0.000

ТОО "Корпорация Асыл-Строй" г. Шымкент 2022 г.

Формат А2

План сетей В1 , Т3, К1 на отм. 3.300

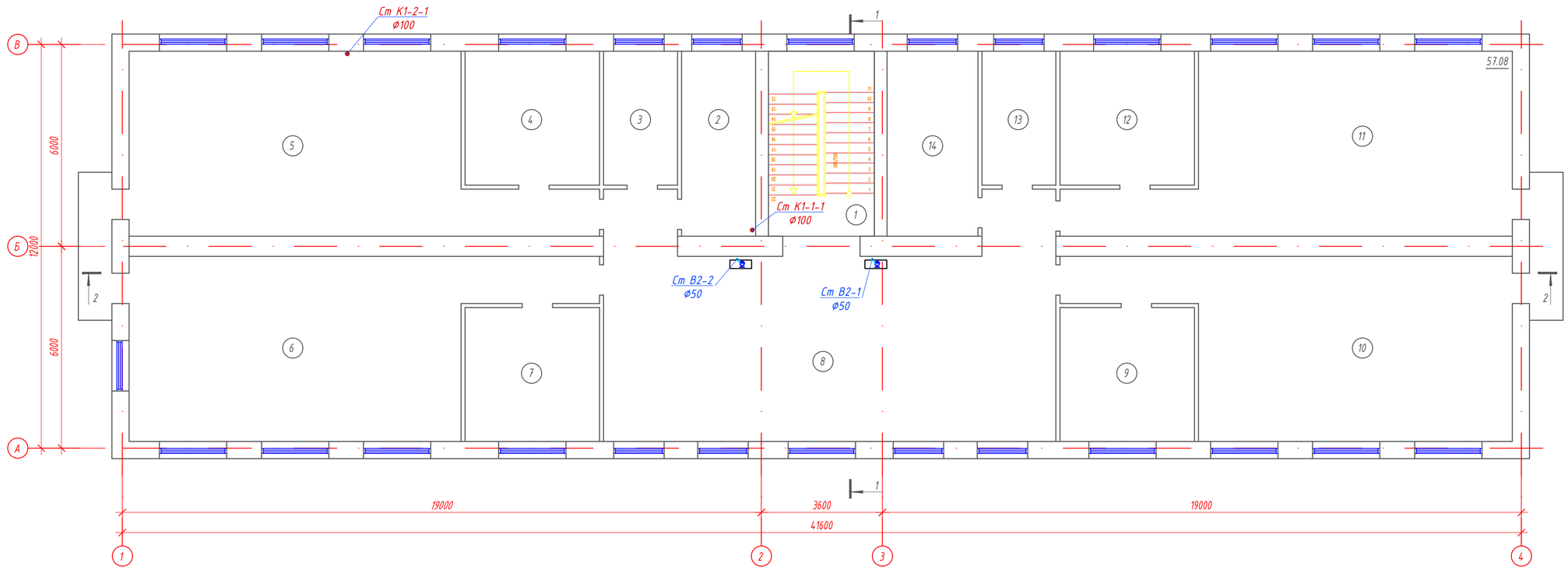

Экспликация помещений

Марка поз.	Наименование	Площадь м²	Кат. помещ
1	Лестничная площадка	17,33	
2	Склад	12,10	
3	Склад	8,76	
4	Раздевалка	15,92	
5	Спальня	60,05	
6	Спальня	60,05	
7	Раздевалка	15,92	
8	Холл	82,78	
9	Раздевалка	15,92	
10	Спальня	57,08	
11	Спальня	57,08	
12	Раздевалка	15,92	
13	Склад	8,76	
14	Склад	14,85	

Условные обозначения

- В2 — Противопожарный водопровод
- В1 — Холодная вода
- Т3 — Горячая вода
- К1 — Хоз-бытовая канализация

Согласовано:

Взам. инв. №

Подпись и дата

Инв. № подл.

Изм.	Кол.уч.	Лист	№ док.	Подпись	Дата
ГИП		Оскен Н.			
Проверил		Акимов А.			
Выполнил		Исмаилов М.			
Н. контроль		Доспаева Ш.			

69-ВК

Капитальный ремонт зданий (2-общежитья, школа, гараж) школы интерната расположенного по адресу: Атырауская область, Махамбетский район, с. Махамбет ул.Тайманов №23

Общежитие для девушек

Стадия	Лист	Листов
РП	3	

План сетей В1 , Т3, К1 на отм. 3.300

ТОО "Корпорация Асыл-Строй" г. Шымкент 2022 г.

Формат А2

План сетей К1 на отм. 6.600

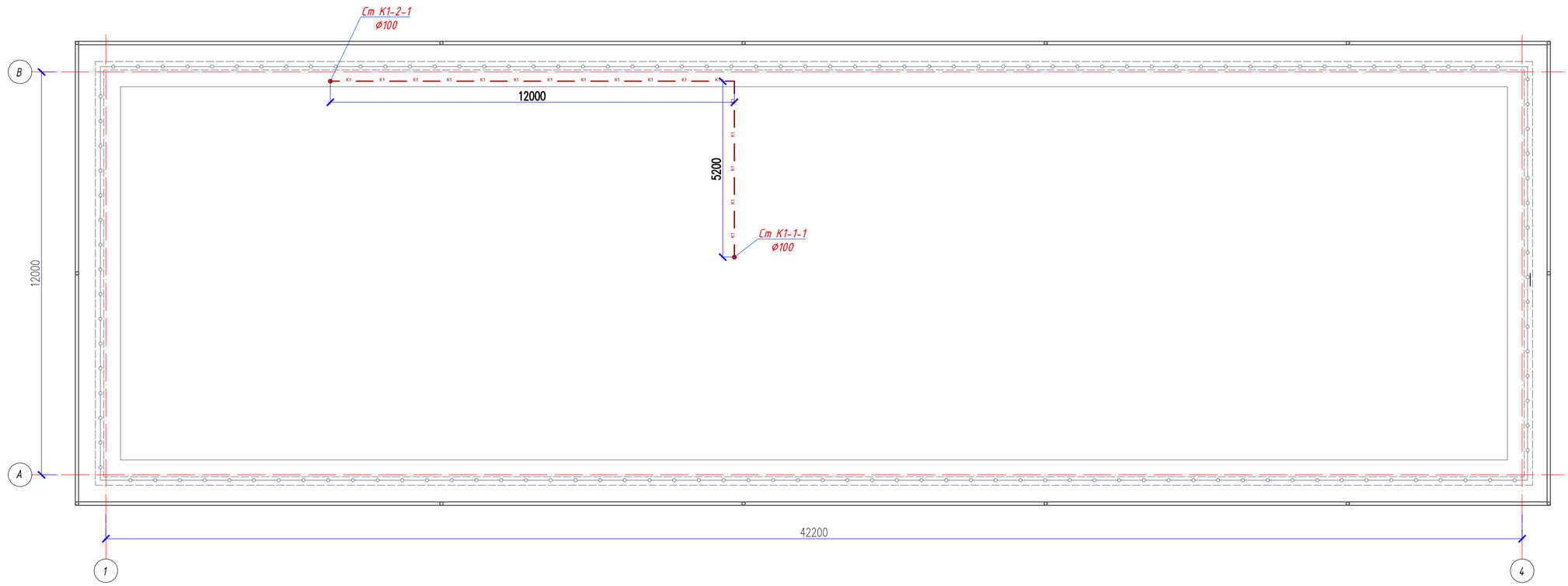

Условные обозначения

К1 — Хоз-бытовая канализация

						69-ВК		
Изм.	Кол.уч.	Лист	№ док.	Подпись	Дата	Капитальный ремонт зданий (2-общежитья, школа, гараж) школы интерната расположенного по адресу: Атырауская область, Махамбетский район, с. Махамбет ул.Тайманов №23		
						Общежитие для девушек	Стадия	Лист	Листов
							РП	4	
ГИП		Оскен Н.							
Проверил		Акимов А.				План сетей К1 на отм. 6.600	ТОО "Корпорация Асыл-Строй" г. Шымкент 2022 г.		
Выполнил		Исмаилов М.							
Н. контроль		Доспаева Ш.							

Согласовано:

Взам. инв. №

Подпись и дата

Инв. № подл.

Формат А2

План сетей К1 на отм. 8.400

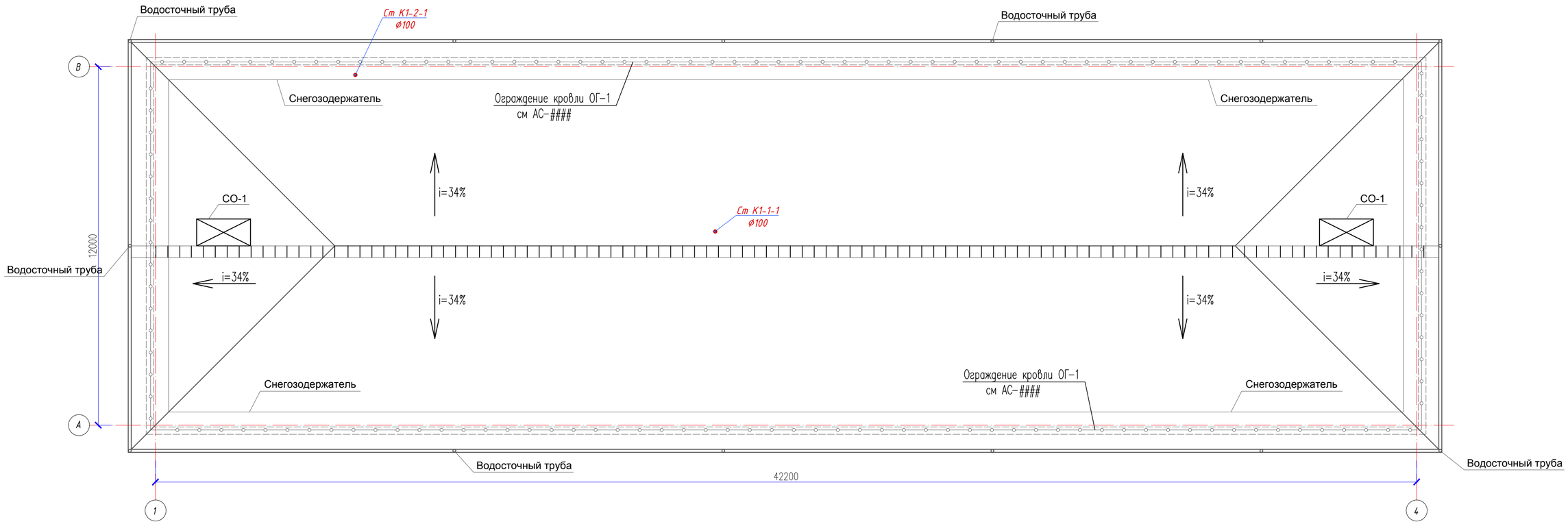

Условные обозначения

К1 — Хоз-бытовая канализация

						69-ВК
Изм.	Кол.уч.	Лист	№ док.	Подпись	Дата	Капитальный ремонт зданий (2-общежитья, школа, гараж) школы интерната расположенного по адресу: Атырауская область, Махамбетский район, с. Махамбет ул.Тайманов №23
						Общежитие для девушек — Стадия: РП; Лист: 5; Листов:
ГИП		Оскен Н.				План сетей К1 на отм. 8.400 — ТОО "Корпорация Асыл-Строй" г. Шымкент 2022 г.
Проверил		Акимов А.				
Выполнил		Исмаилов М.				
Н. контроль		Доспаева Ш.				

Согласовано:

Взам. инв. №

Подпись и дата

Инв. № подл.

Формат А2

Аксонометрическая схемы К1

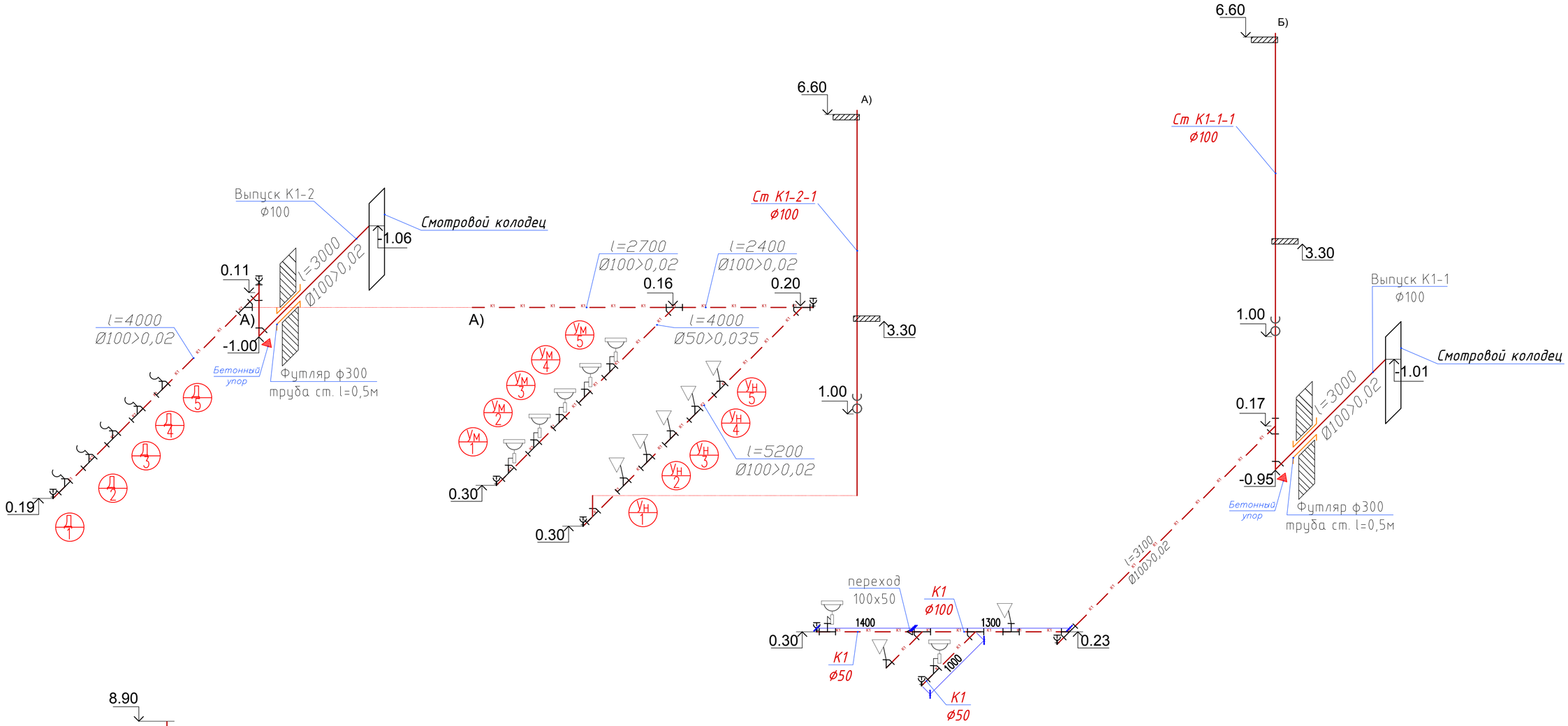

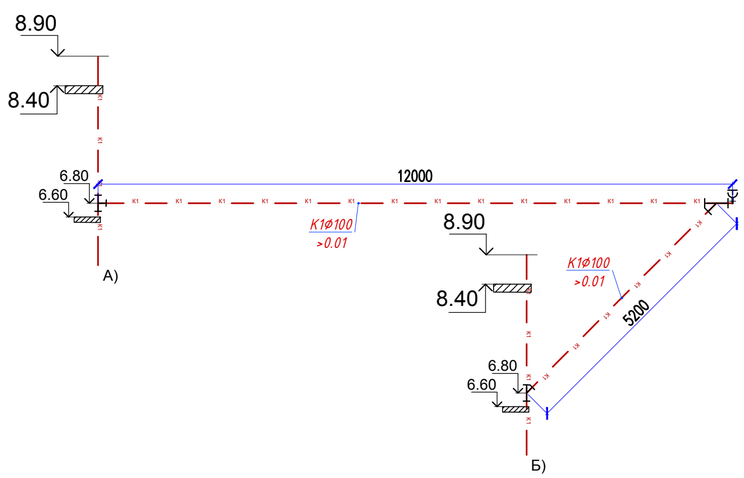

						69-ВК
						Капитальный ремонт зданий (2-общежитья, школа, гараж) школы интерната расположенного по адресу: Атырауская область, Махамбетский район, с. Махамбет ул.Тайманов №23
Изм.	Кол.уч.	Лист	№ док.	Подпись	Дата	
						Общежитие для девушек — Стадия: РП; Лист: 6; Листов:
ГИП		Оскен Н.				
Проверил		Акимов А.				Аксонометрическая схемы К1
Выполнил		Исмаилов М.				ТОО "Корпорация Асыл-Строй" г. Шымкент 2022 г.
Н. контроль		Доспаева Ш.				

Согласовано:

Взам. инв. №

Подпись и дата

Инв. № подл.

Формат А2

Аксонометрическая схемы В1,Т3

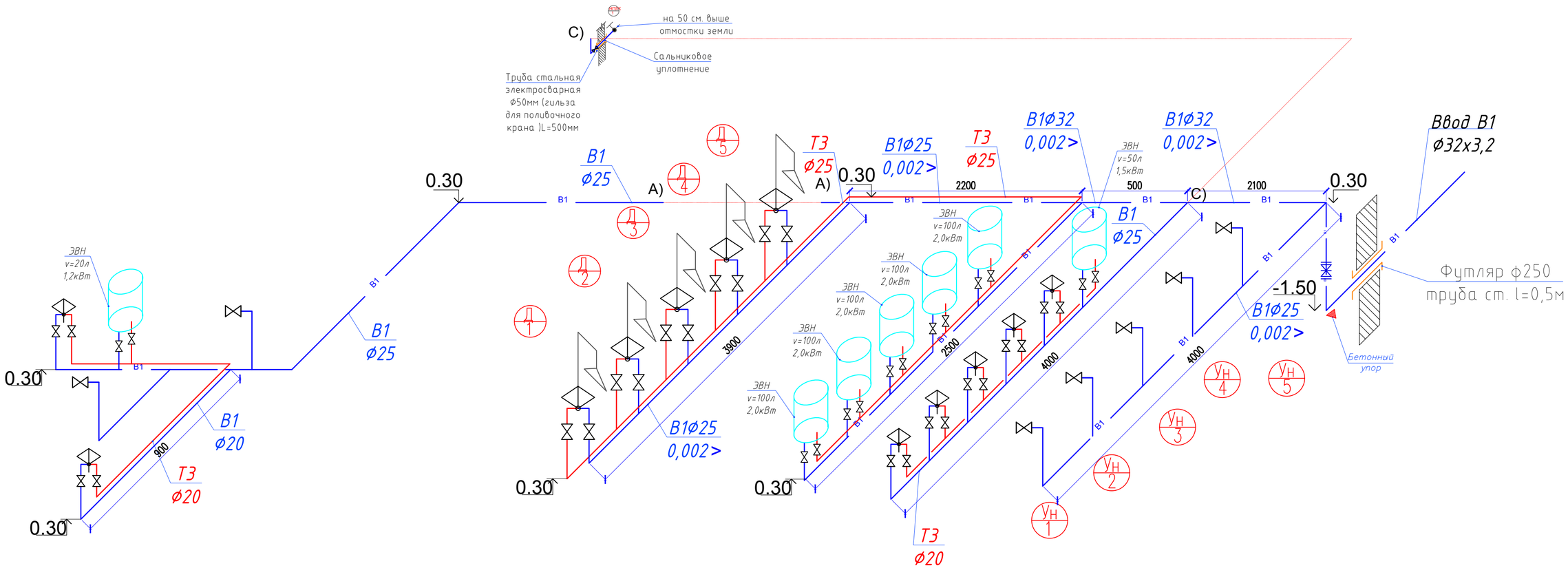

Согласовано:

Взам. инв. №

Подпись и дата

Инв. № подл.

Изм.	Кол.уч.	Лист	№ док.	Подпись	Дата
ГИП		Оскен Н.			
Проверил		Акимов А.			
Выполнил		Исмаилов М.			
Н. контроль		Доспаева Ш.			

69-ВК

Капитальный ремонт зданий (2-общежитья, школа, гараж) школы интерната расположенного по адресу: Атырауская область, Махамбетский район, с. Махамбет ул.Тайманов №23

Общежитие для девушек

Стадия	Лист	Листов
РП	7	

Аксонометрическая схемы В1,Т3

ТОО "Корпорация Асыл-Строй" г. Шымкент 2022 г.

Формат А2

Аксонометрическая схемы В2

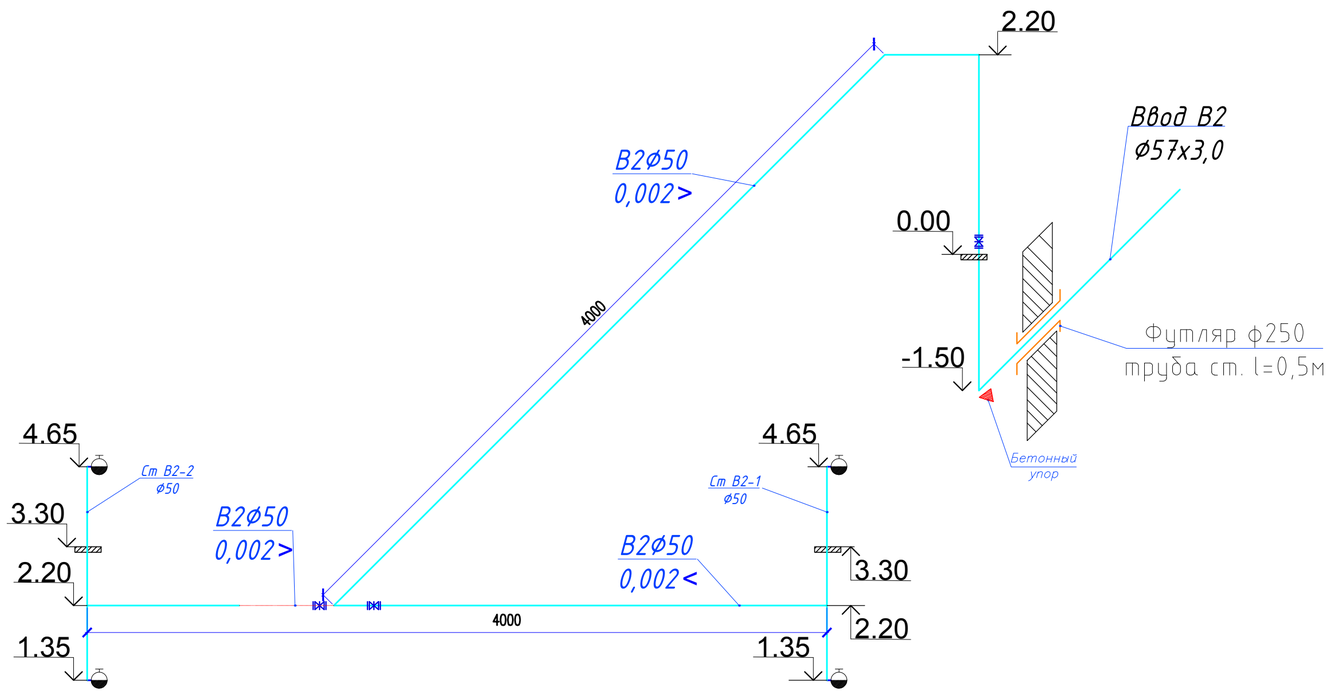

Согласовано:

Взам. инв. №

Подпись и дата

Инв. № подл.

						69-ВК
Изм.	Кол.уч.	Лист	№ док.	Подпись	Дата	Капитальный ремонт зданий (2-общежитья, школа, гараж) школы интерната расположенного по адресу: Атырауская область, Махамбетский район, с. Махамбет ул.Тайманов №23
						Общежитие для девушек — Стадия: РП; Лист: 8; Листов:
ГИП		Оскен Н.				
Проверил		Акимов А.				Аксонометрическая схемы В2
Выполнил		Исмаилов М.				ТОО "Корпорация Асыл-Строй" г. Шымкент 2022 г.
Н. контроль		Доспаева Ш.				

Формат А2

Чертежи пожарных шкафов

Разрез

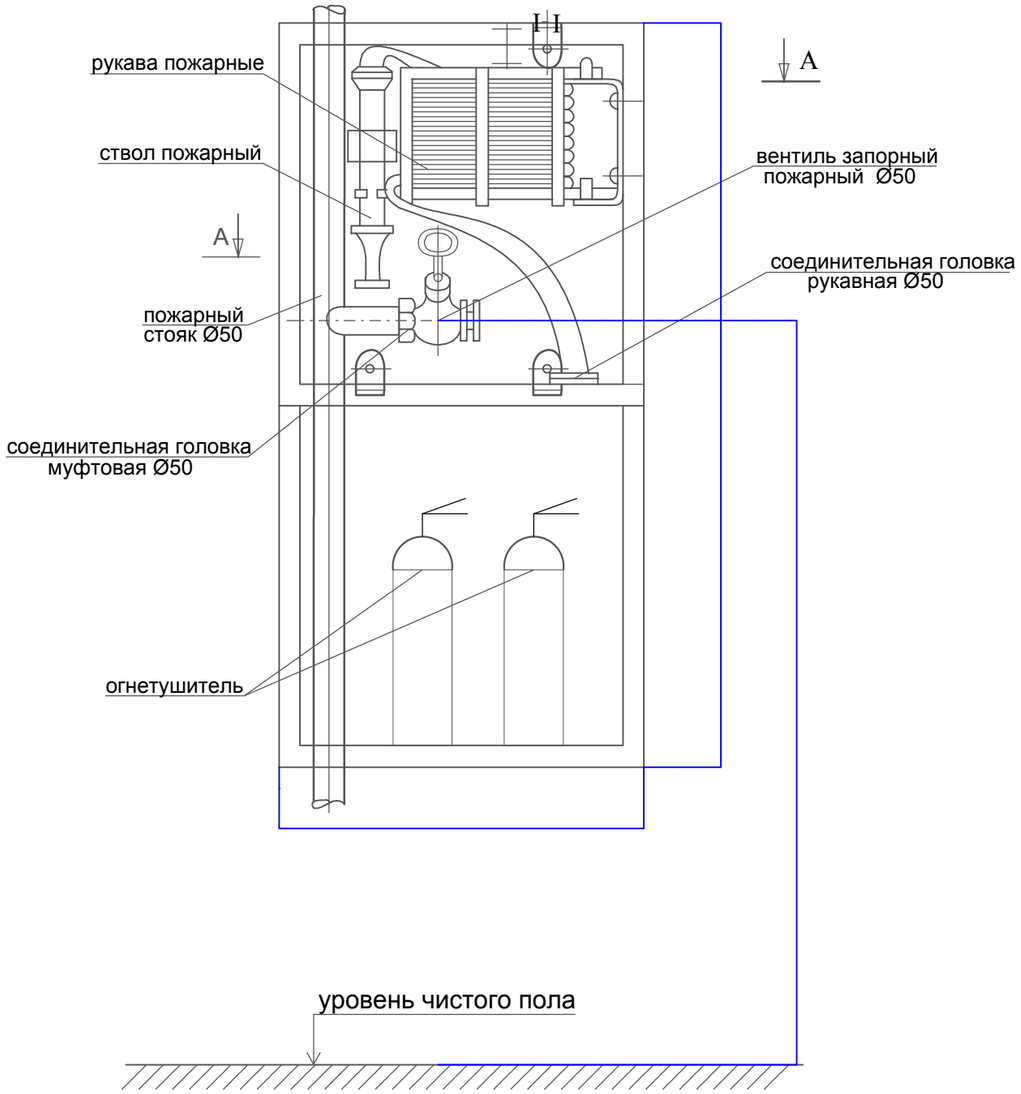

Разрез II-II

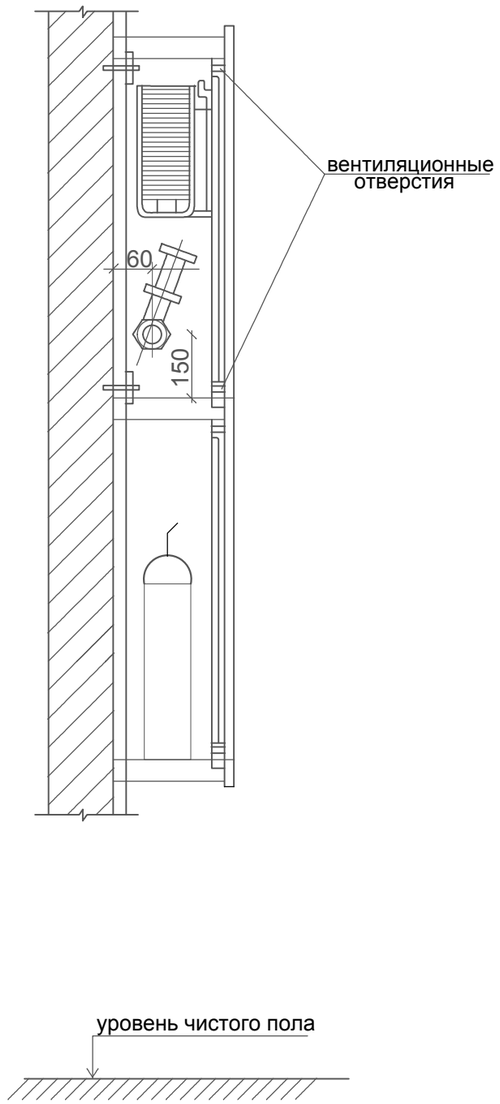

План по А - А

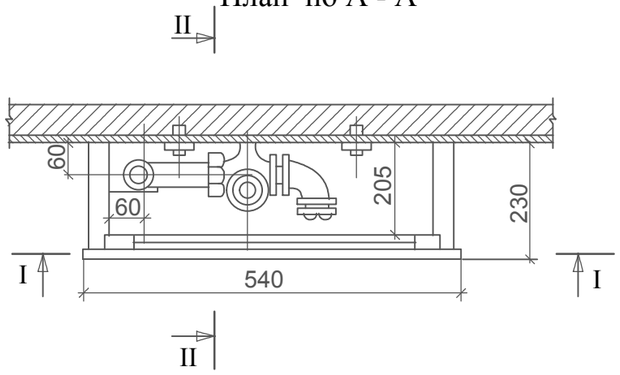

Изм.	Кол.уч.	Лист	№ док.	Подпись	Дата	69-ВК		
						Капитальный ремонт зданий (2-общежитья, школа, гараж) школы интерната расположенного по адресу: Атырауская область, Махамбетский район, с. Махамбет ул.Тайманов №23		
						Общежитие для девушек	Стадия	Лист	Листов
							РП	9	
ГИП		Оскен Н.				Чертежи пожарных шкафов	ТОО "Корпорация Асыл-Строй" г. Шымкент 2022 г.		
Проверил		Акимов А.							
Выполнил		Исмаилов М.							
Н. контроль		Доспаева Ш.							

Взам. инв. N

Подпись и дата

Инв. N подл.

Позиция	Наименование и техническая характеристика	Тип, марка обозначение документа, опросного листа	Код оборудования, изделия материала	завод изготовитель	Единица измерения	Коли-чество	Масса единицы кг.	Примечание
1	2	3	4	5	6	7	8	9
	Водопровод. В1							
1	Полипропиленовый шаровой вентиль Ø20 мм				шт	24	0,118	
2	Полипропиленовый шаровой вентиль Ø25 мм				шт	5	0,197	
3	Полипропиленовый шаровой вентиль Ø32 мм				шт	4	0,197	
4	Труба водогазопроводная Ø20х2.3 мм	ГОСТ 3262-75			м	20	1.42	
5	Труба водогазопроводная Ø25х2.8 мм	ГОСТ 3262-75			м	35	2.12	
6	Труба водогазопроводная Ø32х3,2 мм	ГОСТ 3262-75			м	10	3.84	
7	Труба стальная электросварная ф300 (футляр)	ГОСТ 10704-91			м	1		
8	Сальниковое уплотнение				м3	0,50		
10	Бетонные упоры В7.5 (на выпуске)				м3	0,50		
11	Клипсы Д20	ГОСТ 32415-2013			шт	220		
12	Клипсы Д25	ГОСТ 32415-2013			шт	100		
13	Клипсы Д32	ГОСТ 32415-2013			шт	82		
14	Тройник РР20				шт	16		
16	Тройник РР32х20х32				шт	2		
17	Отвод РР20				шт	8		
18	Отвод РР32				шт	2		
19	Тройник РР25				шт	5		
20	Тройник РР32х25х32				шт	1		
21	Отвод РР25				шт	4		
22	Переход Ø25х20				шт	4		
24	Гидравлическое испытание систем холодного водопровода				м	261		
25	Дезинфекция систем водопровода хлорной водой				м	261		
26	Поливочный кран Ø 25 (наружный):				комплект	1		
	а) вентиль запорный муфтовый Ø 25	15кч18п2			шт	1	1.4	
	б) рукав резино-тканевый Ø25 длиной 10м	18698-79*			шт	1	1,03	

Согласовано

Взам.инв.№

Подп. и дата

Инв. № подл.

Изм.	Кол.уч.	Лист	№ док.	Подпись	Дата
ГИП		Оскен Н.			
Проверил		Акимов А.			
Выполнил		Исмаилов М.			
Н. контроль		Доспаева Ш.			

69-ВК

Капитальный ремонт зданий (2-общежитья, школа, гараж) школы интерната расположенного по адресу: Атырауская область, Махамбетский район, с. Махамбет ул.Тайманов №23

Общежитие для девушек

Стадия	Лист	Листов
РП	1	5

Спецификация оборудования, изделий и материалов

ТОО "Корпорация Асыл-Строй" г. Шымкент 2022 г.

№ п/п	Наименование и техническая характеристика	Тип,марка обозначение документа опросного листа	Код оборудования, изделия материала	Завод изготовитель	Единица измерения	Коли-чество	Масса единицы кг	Примечание
1	2	3	4	5	6	7	8	9
	Водопровод. В2							
1	Труба стальная электросварная Ø57х3 мм	ГОСТ 10704-91			м	30	4.0	
2	Тройник стальной равнопроходной Ø50мм	ГОСТ17376-2001			шт	12	1.0	
3	Бетонные упоры В7.5 (на выпуске)				м3	0,50		
4	Сальниковое уплотнение				м3	0,50		
5	Кран пожарный Ø50:				Комплект	4		
	-вентиль запорный пожарный латунный с муфтой Ø50	1Б1р			шт	2	3,3	
	пожарный рукав Ø50 L=20м	ГОСТ 472-75*			шт/пм	1/20		
	- ствол пожарный ручной РС-50	ГОСТ 9923-80*Е						
	-головка соединительная рукавная ГР-50	ГОСТ 28352-89Е			шт	2		
	-головка соединительная цапковая ГР-50	ГОСТ 28352-89Е			шт	1		
	-шкаф пожарный	ШПК - 320			шт	7		
	Огнетушитель	ОП-10			шт	10	4,0	
6	Окраска стальных трубопроводов эмалью ХВ-785							
	2 слоя по грунту ФЛ-03К				м2	20.05		
7	Бетонные упоры В7.5 (на выпуске)				м3	0,50		
8	Отвод Ø50мм	ГОСТ17375-2001			шт	4	0.8	
9	Дезинфекция систем водопровода хлорной водой				м	30		

Взам.инв.№

Подп. и дата

Инв. № подл.

№ п/п	Наименование и техническая характеристика	Тип,марка обозначение документа опросного листа	Код оборудования, изделия материала	Завод изготовитель	Единица измерения	Коли-чество	Масса единицы кг	Примечание
1	2	3	4	5	6	7	8	9
	Водопровод Горячей воды Т3							
1	Вентиль запорный муфтовый ду20мм	15кч18п1			шт	15		
2	Вентиль запорный муфтовый ду25мм	15кч18п1			шт	5		
3	Труба водогазопроводная Ø20х2.3 мм	ГОСТ 3262-75			м	25		Теплоизоляция труб 25м толщина изоляции 30 мм
4	Труба водогазопроводная Ø25х2.8 мм	ГОСТ 3262-75			м	15		Теплоизоляция труб 15м толщина изоляции 30 мм
5	Клипсы Д20				шт	50		
6	Клипсы Д25				шт	30		
7	Отвод РР20				шт	4		
8	Тройник РР20				шт	7		
9	Отвод РР25				шт	4		
10	Тройник РР25				шт	10		
11	Электроводонагреватель "Аристон" V=100л №-2,0кв				шт	5		
12	Электроводонагреватель "Аристон" V=50л №-1.5кв				шт	1		
13	Электроводонагреватель "Аристон" V=20л №-1.2кв				шт	1		
14	Гидравлическое испытание систем холодного водопровода				м	40		
15	Дезинфекция систем водопровода хлорной водой				м	40		

Согласовано

Взам.инв.№

Подп. и дата

Инв. № подл.

№ п/п	Наименование и техническая характеристика	Тип,марка обозначение документа опросного листа	Код оборудования, изделия материала	Завод изготовитель	Единица измерения	Коли-чество	Масса единицы кг	Примечание
1	2	3	4	5	6	7	8	9
	Канализация К1							
1	Трубы полиэтиленовые канализационные Д50 по конструкциям здания	ГОСТ 22689.2-89			м	4	0,423	
2	Трубы полиэтиленовые канализационные Д100 по конструкциям здания	ГОСТ 22689.2-89			м	60	1,117	Теплоизоляция труб 20м толщина изоляции 60 мм
3	Трубы чугунные раструбные канализационные Ф100 в земле	ГОСТ 6942.3-98			м	4	25	
3	Труба стальная электросварная Ø300мм L=500мм (гильза в теле фундамента)	ГОСТ 10704-91			м	1	17.33	
4	Отвод 90° 100Кх100К-ПНД	ГОСТ 22689.2-89			шт	3	0,35	
5	Тройники Т 90 50Кх50Кх50К-ПНД	ГОСТ 22689.2-89			шт	2	0,48	
6	Тройники Т 90 100Кх100Кх100К-ПНД	ГОСТ 22689.2-89			шт	17	0,48	
6	Тройники Т 90 100Кх50Кх100К-ПНД	ГОСТ 22689.2-89			шт	1	0,28	
7	Прочистка Д50-ПНД	ГОСТ 22689.2-89			шт	2	0,089	
8	Прочистка Д100-ПНД	ГОСТ 22689.2-89			шт	5	0,089	
9	Ревизия Р 100К-ПНД	ГОСТ 22689.2-89			шт	1	0,475	
10	Крышка К 100-ПНД	ГОСТ 22689.2-89			шт	1	0,036	
11	Гидравлическое испытание системы канализации наливом				м	64		
12								
13								
14								
15								
16								
17								

Согласовано

Взам.инв.№

Подп. и дата

Инв. № подл.

№ п/п	Наименование и техническая характеристика	Тип,марка обозначение документа опросного листа	Код оборудования, изделия материала	Завод изготовитель	Единица измерения	Коли-чество	Масса единицы кг	Примечание
1	2	3	4	5	6	7	8	9
	САНТЕХНИЧЕСКИ ПРИБОРЫ							
1	Унитазы керамические	ГОСТ 30493-96			шт	7	13	
2	Бачки смывные керамические с арматурой,с непосредственным присоединением к унитазу с верхним пуском БНвпф	ГОСТ 30493-96			комп	7	11,5	
3	Умывальники керамические овальные с верхней камерой смешивания, кронштейнами, бутылочным латунным сифоном выпуском, со скрытыми установочными поверхностями	ГОСТ 30493-96			комп	7	21,7	
4	Пьедесталы для умывальников полуфарфоровые и фарфоровые	ГОСТ 30493-96			шт	7	10	
5	Смеситель для умывальника двухрукояточный центральный набортный, излив с аэратором См-УмДЦБА	ГОСТ 25809-96			комп	7	1,92	
6	Смеситель для Вшевых установок с Вшевой сеткой на гибком шланге СмДШл	ГОСТ 25809-96			комп	5		
7	Гибкие шланги в н/ж оплетке для присоединения санприборов длиной 1м				шт	19		
8	с сифоном напольным для мелких поддонов СПМ	ГОСТ 23695-94			шт	5		
9	Кран водоразборный настенный для холодной воды	ГОСТ 25809-96			шт	5		
10	Кран водоразборный настенный для горячей воды	ГОСТ 25809-96			шт	5		

Взам.инв.N

Подп.и Дата

ИнвNподл

Изм.	Кол.уч.	Лист	N:Док.	Подпись	Дата

ВКСО