РЕСПУБЛИКА КАЗАХСТАН

Лицензия № 20016749

Заказчик: (застройщик, инвестор):
ГУ "Отдел строительства,
архитектуры и градостроительства
Кызылкогинского района"

Шифр:69- 12/07/2023-ГП

ТОО "СПЕЦСТРОЙ СОГЛАСОВАНИЕ"

РАБОЧИЙ ПРОЕКТ

«Строительство спортивной площадки
в селе Сагиз Кызылкогинского района
(по улицам К.Сегизбаев №38, З.Маханов №33)»

"ГП" - Генеральный план (ул.К.Сегизбаев №38)

Директор ТОО "СпецСтрой Согласование": Биманов А.А.

г. Актобе 2023 год

ВЕДОМОСТЬ РАБОЧИХ ЧЕРТЕЖЕЙ И ОСНОВНОГО КОМПЛЕКТА

Лист	Наименование	Примечание
ГП-1	Общие данные	
ГП-2	Ситуационный план	
ГП-3	Разбивочный план М1:500	
ГП-4	План организации рельефа М1:500	
ГП-5	План земляных масс М1:500	
ГП-6	План дорожных покрытий М1:500	
ГП-7	План благоустройства М1:500	
ГП-8	План ограждения М1:500	
ГП-9	Ограждение Ог-1; Ограждение Ог-2	
ГП-10	Калитка К-1	
ГП-11	Навес	

ВЕДОМОСТЬ ОСНОВНЫХ КОМПЛЕКТОВ РАБОЧИХ ЧЕРТЕЖЕЙ

	Наименование	Примечание
ГП	Генеральный план	
ЭН	Электроснабжение	

ВЕДОМОСТЬ ССЫЛОЧНЫХ И ПРИЛАГАЕМЫХ ДОКУМЕНТОВ

Обозначение	Наименование	Примечание
	ССЫЛОЧНЫЕ	
ГОСТ 21.508-93 (изд.2003г.)	Правила выполнения рабочей документации генеральных планов предприятий, сооружений и жилищно-гражданских объектов	
ГОСТ 21.204-93 (изд.2003г.)	Условные графические обозначения и изображения элементов генеральных планов и сооружений транспорта	
СП РК 3.01-101-2013 *^	Градостроительство. Планировка и застройка городских и сельских населенных пунктов	

ТЕХНИКО-ЭКОНОМИЧЕСКИЕ ПОКАЗАТЕЛИ

№ по ГП	Наименование	Ед. изм.	Кол-во	Плотность(%)
1.	Площадь выделенного участка	га	0,1665	100,00%
2.	Площадь дорожного покрытия(на участке)	м2	1413,0	84,8%
3.	Площадь свободная от застройки	м2	252,0	15,2%

ОБЩИЕ УКАЗАНИЯ

Генеральный план разработан на основании

- Задания на проектирования
- Топографической съемке М1:1000 выполненной ТОО "СпецСтрой Согласование" в 2023 году. Система высот - Балтийска. Система координат - местная.
- Материалов инженерно-геологических изысканий ТОО "СпецСтрой Согласование"

. Участок проектируемого объекта расположен в центральной части села. Площадь участка S=0.1665га. Геодезическую разбивку объекта на местности следует осуществлять по чертежам ГП.

На проектируемой территории размещены:

- Мини-футбольное поле
- Детская площадка
- Спортивная площадка

Для беспрепятственного и удобного передвижения МГН по территории, переход с проезжей части на тротуар следует выполнить низкую установку бортового камня.

Генеральный план участка разработан в соответствии с основными требованиями нормативных документов ГОСТ 21.508-93 (изд.2003 г) Система проектной документации для строительства (СПДС) .

Разработанная документация является конфидециальным документом между ТОО "СпецСтройСогласование" и Заказчиком и не может полностью или частично тиражироваться и распространяться,а также передаваться частным лицам без предварительного письменного согласия другой стороны.

Настоящий проект разработан в соответствии с нормами и правилами, действующими на территории республики Казахстан и предусматривает мероприятия, обеспечивающие пожарную, взрывопожарную, экологическую и санитарно-гигиеническую безопасность для жизни и здоровья людей при правильной эксплуатации зданий и сооружений.

Главный инженер проекта _____ Жапбас А.К.

Согласовано

Согласовано

Взамен инв. №

Подпись и дата

Инв. № подл.

Изм.	Кол.уч	Лист	№ док	Подпись	Дата
ГИП		Жапбас А.К.			
Разраб		Балжигитов А.			
Н.контр		Ширяева Л.Н.			

69-12/07/2023-ГП

Строительство спортивной площадки в селе Сагиз Кызылкогинского района (по улицам К.Сегизбаев №38, З.Маханов №33)

ул. К.Сегизбаев №38

Стадия	Лист	Листов
РП	1	11

Общие данные

ТОО "СпецСтрой Согласование" г.Актобе

А3 (420x297) Г

Ситуационная схема М1:1000

Условные обозначения

Участок проектируемого объекта

						69-12/07/2023-ГП		
Изм.	Кол.уч.	Лист	№док.	Подп.	Дата	Строительство спортивной площадки в селе Сагиз Кызылкогинского района (по улицам К.Сегизбаев №38, З.Маханов №33)		
Разработал		Арсенов А.А				ул. К.Сегизбаев №38	Стадия	Лист	Листов
Проверил		Жапбас А.К.					ЭП	2	6
Н.контр.		Ширяева Л.Н				Ситуационная схема. М1:1000	ТОО "СпецСтрой Согласование" г.Актобе		
ГАП		Жапбас А.К.							

РАЗБИВОЧНЫЙ ПЛАН
М1:500

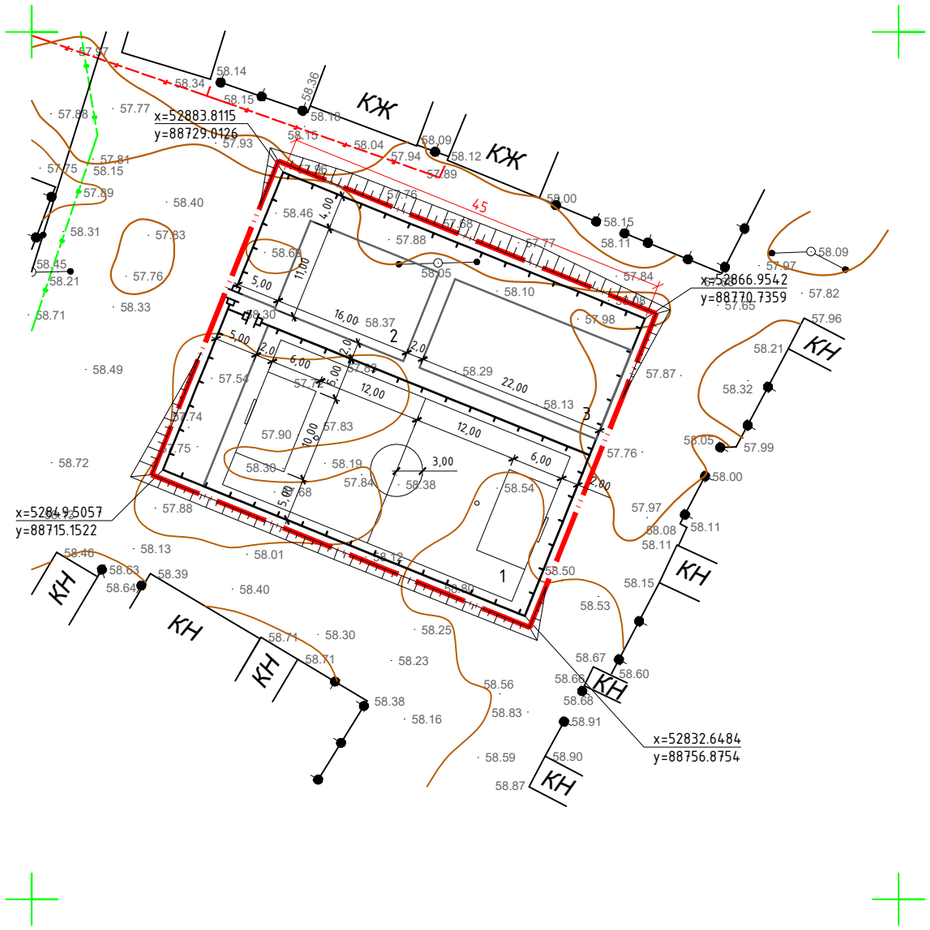

ВЕДОМОСТЬ ЖИЛЫХ И ОБЩЕСТВЕННЫХ ЗДАНИЙ И СООРУЖЕНИЙ

Номер на плане	Наименование и обозначение	Этажность	Количество			Площадь, м²				Строительный объем, м³	
			Зданий	Квартир		Застройки		Общая нормируемая		Здания	Всего
				Здания	Всего	Здания	Всего	Здания	Всего		
1.	Поле для мини-футбола	-	1	-	-	-	800,0	-	-	-	-
2.	Детская площадка	-	1	-	-	-	176,0	-	-	-	-
3.	Спортивная площадка	-	1	-	-	-	242,0	-	-	-	-

УСЛОВНЫЕ ОБОЗНАЧЕНИЯ

- Граница проектируемого участка
- Проектируемые площадки
- Ограждение
- Калитка

1. Настоящая рабочая документация разработана на основании задания на проектирование, инженерно-топографического плана выполненного ТОО "_____" в 2023 году, других исходных данных.
2. Генеральный план участка разработан в соответствии с основными требованиями нормативных документов ГОСТ 21.508-93 (изд.2003 г) Система проектной документации для строительства (СПДС) .
3. Система координат - условная (местная). Система высот - условная (Балтийская).

Изм.	Кол.уч	Лист	№ док	Подпись	Дата
ГИП		Жапбас А.К.			
Разраб		Балжигитов А.			
Н.контр		Ширяева Л.Н.			

69-12/07/2023-ГП

Строительство спортивной площадки в селе Сагиз Кызылкогинского района (по улицам К.Сегизбаев №38, З.Маханов №33)

ул. К.Сегизбаев №38

Стадия	Лист	Листов
РП	3	

Разбивочный план
М1:500

ТОО "СпецСтрой Согласование" г.Актобе

Согласовано

Согласовано

Взамен инв. №

Подпись и дата

Инв. № подл.

ПЛАН ОРГАНИЗАЦИИ РЕЛЬЕФА
М1:500

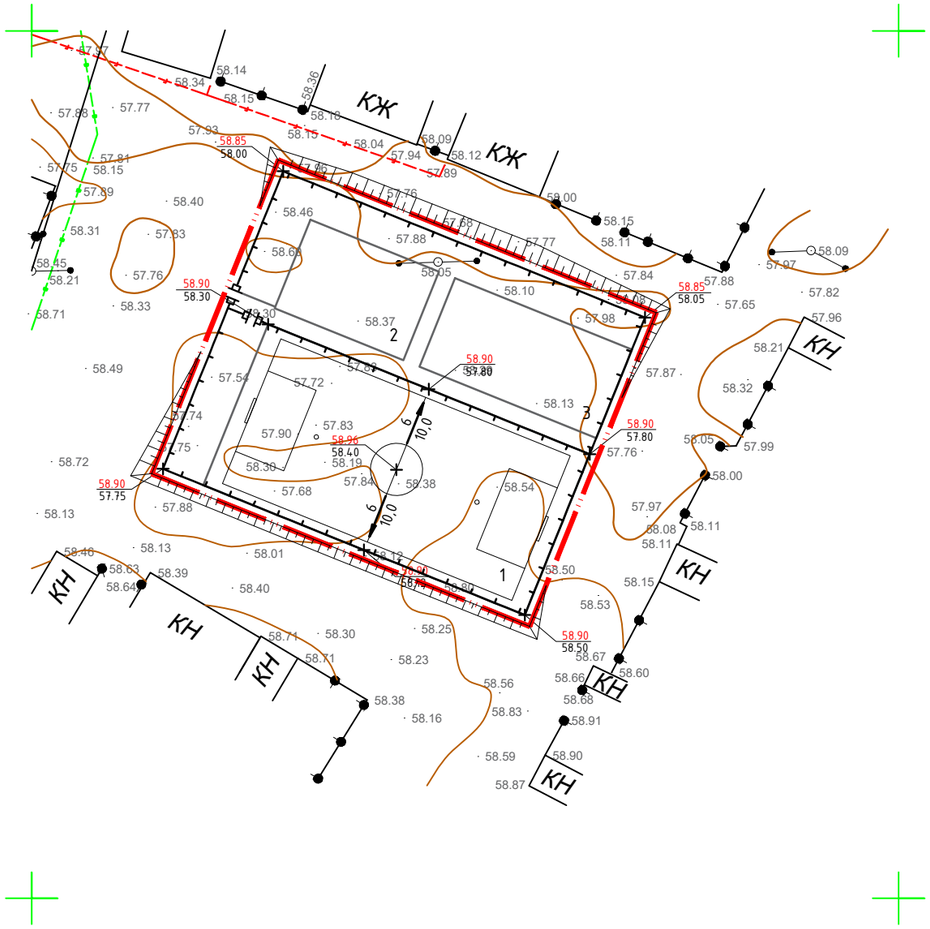

ВЕДОМОСТЬ ЖИЛЫХ И ОБЩЕСТВЕННЫХ ЗДАНИЙ И СООРУЖЕНИЙ

Номер на плане	Наименование и обозначение	Этажность	Количество			Площадь, м²				Строительный объем, м³	
			Зданий	Квартир		Застройки		Общая нормируемая		Здания	Всего
				Здания	Всего	Здания	Всего	Здания	Всего		
1.	Поле для мини-футбола	-	1	-	-	-	800,0	-	-	-	-
2.	Детская площадка	-	1	-	-	-	176,0	-	-	-	-
3.	Спортивная площадка	-	1	-	-	-	242,0	-	-	-	-

УСЛОВНЫЕ ОБОЗНАЧЕНИЯ

- Граница проектируемого участка
- Проектируемые площадки
- Ограждение
- Калитка
- 5 / 38,50 — Уклон / Расстояние в метрах
- 774.30 / 774.30 — Проектируемая отметка(красная) / Существующая отметка(черная)

1. План организации рельефа выполнен методом проектных отметок.
2. Отметки поверхности покрытия показаны по оси проезда в местах перелома профиля.
3. Отметки планируемой территории назначены с максимальным сохранением существующего рельефа и минимальным объемом земляных работ.

Изм.	Кол.уч	Лист	№ док	Подпись	Дата
ГИП		Жалбас А.К.			
Разраб		Балжигитов А.			
Н.контр		Ширяева Л.Н.			

69-12/07/2023-ГП

Строительство спортивной площадки в селе Сагиз Кызылкогинского района (по улицам К.Сегизбаев №38, З.Маханов №33)

ул. К.Сегизбаев №38

Стадия	Лист	Листов
РП	4	

План организации рельефа
М1:500

ТОО "СпецСтрой Согласование" г.Актобе

Согласовано

Согласовано

Взамен инв. №

Подпись и дата

Инв. № подл.

А2 (594х420) Г

ПЛАН ЗЕМЛЯНЫХ МАСС
М1:500

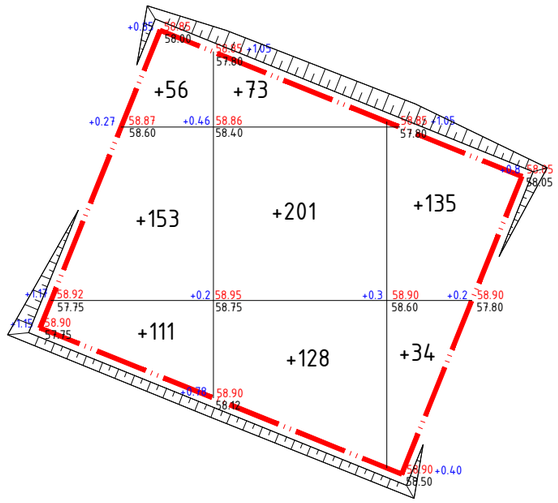

Насыпь	+320	+402	+169	Итого	+891
Выемка	-	-	-		-

1. В качестве основных фигур для подсчета земляных масс выбраны квадраты со сторонами 20х20м. Размеры других фигур, отличных от квадрата, определены аналитически.
2. Ведомость земляных масс разработана на основании вертикальной планировки участка.
3. Объемы в картограмме посчитаны без учета грунта, вытесненного грунта при укладке инженерных сетей. Эти объемы подлежат уточнению и учету в соответствующих комплектах рабочих чертежей по наружным сетям.
4. Перед началом земляных работ растительный грунт мощностью 0,2м подлежит срезке.

ВЕДОМОСТЬ ОБЪЕМОВ ЗЕМЛЯНЫХ МАСС

№ п/п	Наименование грунта	Количество, м³				Примечание
		На территории		Вне территории		
		Насыпь (+)	Выемка (-)	Насыпь (+)	Выемка (-)	
1.	Грунт планировки территории :	891	-	-	-	ГП
2.	Вытесненный грунт,	-	434	-	-	
	в том числе, при устройстве :					
	а) подземных частей зданий (сооружений)	-	-	-	-	АС
	б) автодорожных покрытий и площадок	-	404	-	-	ГП
	в) подземных сетей	-	-	-	-	-
	г) водоотводных сооружений	-	-	-	-	ГП
	д) плодородной почвы на участках озеленения	-	30	-	-	
3.	Грунт для устройства высоких полов зданий и обвалований сооружений	-	-	121	-	-
4.	Насыпь с поправкой на уплотнение 0.1	89	-	12	-	Инж.геол.изыс
	Всего пригодного грунта	980	441	133	-	-
5.	Недостаток пригодного грунта	-	539	-	133	-
6.	Плодородный грунт	-	-	-	-	
	в том числе:	-	-	-	-	
	а) используемый для озеленения территории	33	333	-	-	
	б) избыток плодородного грунта	300	-	-	-	
7.	Итого перерабатываемого грунта	1313	1313	133	133	

УСЛОВНЫЕ ОБОЗНАЧЕНИЯ

- Условная граница проектируемого участка
- 5 – Выемка (насыпь) грунта
- 34.00 – Проектная отметка(красная)
- 34.00 – Существующая отметка(черная)
- +0,30 – Рабочая отметка

Согласовано

Согласовано

Взамен инв. №

Подпись и дата

Инв. № подл.

Изм.	Кол.уч	Лист	№ док	Подпись	Дата
ГИП		Жапбас А.К.			
Разраб		Балжигитов А.			
Н.контр		Ширяева Л.Н.			

69-12/07/2023-ГП

Строительство спортивной площадки в селе Сагиз Кызылкогинского района (по улицам К.Сегизбаев №38, З.Маханов №33)

ул. К.Сегизбаев №38

Стадия	Лист	Листов
РП	5	

План земляных масс
М1:500

ТОО "СпецСтрой Согласование" г.Актобе

А2 (594х420) Г

ПЛАН ДОРОЖНЫХ ПОКРЫТИЙ
М1:500

ВЕДОМОСТЬ ЖИЛЫХ И ОБЩЕСТВЕННЫХ ЗДАНИЙ И СООРУЖЕНИЙ

Номер на плане	Наименование и обозначение	Этажность	Количество			Площадь, м²				Строительный объем, м³	
			Зданий	Квартир		Застройки		Общая нормируемая		Здания	Всего
				Здания	Всего	Здания	Всего	Здания	Всего		
1.	Поле для мини-футбола	-	1	-	-	-	800,0	-	-	-	-
2.	Детская площадка	-	1	-	-	-	176,0	-	-	-	-
3.	Спортивная площадка	-	1	-	-	-	242,0	-	-	-	-

ВЕДОМОСТЬ ПРОЕЗДОВ, ТРОТУАРОВ И ПЛОЩАДОК.

Условное обозначение	Наименование	Тип	Площадь покрытия, м²	Бордюр из бортового камня	
				Тип	Кол. м
	Плиточное покрытие(внутриплощадочное)	I	195,0	БР100.20.8	35,0
	Покрытие футбольного поля	II	800,0	БР100.20.8	120,0
	Покрытие для спортивной и детской площадок	III	418,0	БР100.20.8	120,0

Краска(эмаль) ГОСТ 32830-2014 для нанесения разметок, расход на 1м/м:
$S_{белый}$= 30м²;

УСЛОВНЫЕ ОБОЗНАЧЕНИЯ

- Граница проектируемого участка
- Проектируемый тротуар
- Детская и спортивная площадки
- Поле для мини-футбола
- Ограждение
- Калитка

ПОКРЫТИЕ ИЗ ТРОТУАРНОЙ ПЛИТКОЙ
ТИП I

Плитки бетонные тротуарные марки П5 по ГОСТ 17608-91	- 200х100х60 мм
Песок с\з ГОСТ 8736-93*	- 100 мм
Щебень фракции 20-40мм, ГОСТ 8267-93	- 120 мм
Уплотненный грунт	

ПОКРЫТИЕ ФУТБОЛЬНОГО ПОЛЯ
ТИПII

Покрытие из искусственной травы монофиламентной, высота ворса-22мм	
Упругая подложка	-0,9мм
Отсев ГОСТ31424-2010	-100мм
Щебень фракции 5-10мм С6,С7 ГОСТ 8267-93*	-50мм
Щебень фракции 20-40мм С6,С7 ГОСТ 8267-93*	-100мм
уплотненный грунт	

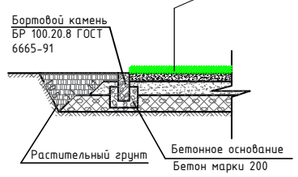

ПОКРЫТИЕ СПОРТИВНОЙ ПЛОЩАДКИ
ТИПIII

Покрытие "Мастерспорт"	-12мм
Покрытия из бетона, кл. В15, армированный сеткой Ф4Вр-1 150х150 ГОСТ 26633-2015	- 100мм
Пролив битумом МГ70/130	-0,7л/м²
Щебень фракции 20-40мм С6,С7 ГОСТ 8267-93*	-100мм
Уплотненный грунт	

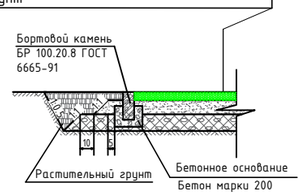

Изм.	Кол.уч	Лист	№ док	Подпись	Дата
ГИП		Жалбас А.К.			
Разраб		Балжигитов А.			
Н.контр		Ширяева Л.Н.			

69-12/07/2023-ГП

Строительство спортивной площадки в селе Сагиз Кызылкогинского района (по улицам К.Сегизбаев №38, З.Маханов №33)

ул. К.Сегизбаев №38

Стадия	Лист	Листов
РП	6	

План дорожных покрытий
М1:500

ТОО "СпецСтрой Согласование" г.Актобе

Согласовано

Согласовано

Взамен инв. №

Подпись и дата

Инв. № подл.

ПЛАН БЛАГОУСТРОЙСТВА
М1:500

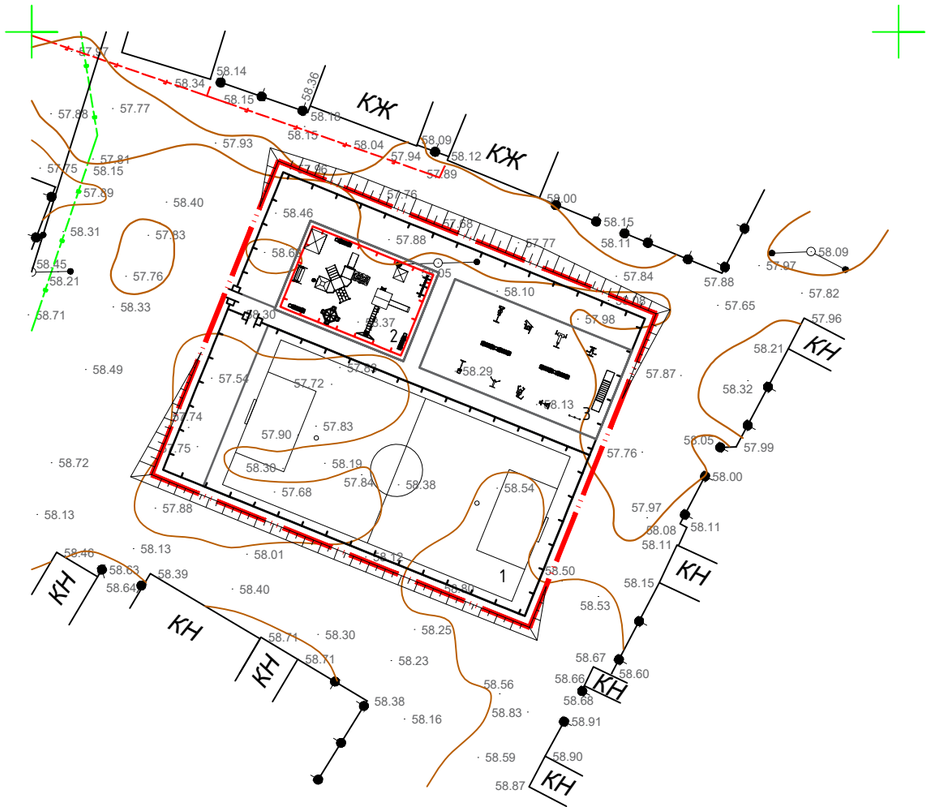

ВЕДОМОСТЬ ЖИЛЫХ И ОБЩЕСТВЕННЫХ ЗДАНИЙ И СООРУЖЕНИЙ

Номер на плане	Наименование и обозначение	Этажность	Количество			Площадь, м²				Строительный объем, м³	
			Зданий	Квартир		Застройки		Общая нормируемая		Здания	Всего
				Здания	Всего	Здания	Всего	Здания	Всего		
1.	Поле для мини-футбола	-	1	-	-	-	800,0	-	-	-	-
2.	Детская площадка	-	1	-	-	-	176,0	-	-	-	-
3.	Спортивная площадка	-	1	-	-	-	242,0	-	-	-	-

ВЕДОМОСТЬ ЭЛЕМЕНТОВ МАЛЫХ АРХИТЕКТУРНЫХ ФОРМ

№№	Обозначения	Наименование	Ед.изм.	Кол-во	Примечание
1.		Скамья антивандальная	шт	7	8601-0302-0306
2.		Урна со вставкой	шт	5	8601-0303-0207
Элементы благоустройства для детской площадки					
3.		Детский игровой комплекс	шт	1	8601-0201-0101
4.		Детский игровой комплекс	шт	1	8601-0201-0115
5.		Гимнастический комплекс	шт	1	8601-0201-0104
6.		Брусья лабиринт	шт	1	8601-0213-0101
7.		Детский игровой комплекс (6,17мх5,6мх3,33м)	шт	1	8601-0113-0102
8.		Ограждение газонов "Рампа"	п.м. / шт	47,5 / 19	8601-0602-0505
Элементы благоустройства для спортивной площадки					
9.		Рукоход двухуровневый с турником	шт	1	8601-0203-0104
10.		Тренажер "Скороход"	шт	1	8601-0216-0108
11.		Тренажер "Лыжный ход"	шт	1	8601-0216-0106
12.		Тренажер "Жим от груди"	шт	1	8601-0216-0109
13.		Брусья параллельные	шт	1	8601-0213-0201
14.		Спортивный комплекс	шт	1	8601-0201-0119
15.		Спортивный комплекс	шт	1	8601-0201-0117
16.		Ворота футбольные игровые	шт	1 компл.	8601-0805-0101
17.		Ограждение из панелей с прутками	п.м / шт	75,0 / 25	8601-0602-0602
18.		Калитка распашная	шт	1	8601-0605-0401

ВЕДОМОСТЬ ЭЛЕМЕНТОВ ОЗЕЛЕНЕНИЯ

Поз.	Наименование породы или вида насаждения	Возраст лет	Кол.	Примечание
1.	Газон (посев в грунт с добавлением чернозем)	2-3	252м2	

Изм.	Кол.уч	Лист	№ док	Подпись	Дата
ГИП		Жапбас А.К.			
Разраб		Балжигитов А.			
Н.контр		Ширяева Л.Н.			

69-12/07/2023-ГП

Строительство спортивной площадки в селе Сагиз Кызылкогинского района (по улицам К.Сегизбаев №38, З.Маханов №33)

ул. К.Сегизбаев №38

Стадия	Лист	Листов
РП	7	

План благоустройства
М1:500

ТОО "СпецСтрой Согласование" г.Актобе

Согласовано

Согласовано

Взамен инв. №

Подпись и дата

Инв. № подл.

А2 (594х420) Г

План ограждения М1:500

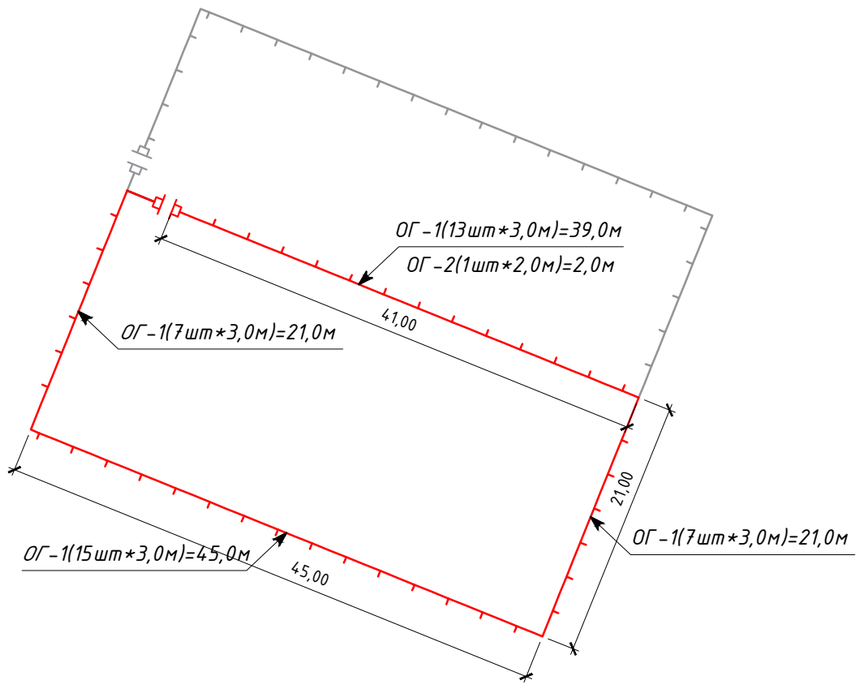

Спецификация элементов оград

Поз.	Обозначение	Наименование	Кол-во шт.	Масса ед. кг	Примечание
Ст-1	см. лист ГП-9	Стойка Ст-1	45	61.36	2761.2
К-1	см. лист ГП-10	Калитка К-1	1	70.08	70.08
ОГ-1	см. лист ГП-9	Ограждение ОГ-1 3,0м	43	84.55	3635.65
ОГ-2	см. лист ГП-9	Ограждение ОГ-2 2,0м	1	62.56	62.56
		Материалы			
	Под стойки Ст-1 см. лист ГП-6	Щебеночная подготовка фракции 10-20мм толщиной 80мм	45	0,0128 $м^3$	0,58 $м^3$
		Бетон кл. В15, F50	45	0,1592 $м^3$	7.2$м^3$

Условные обозначения

- Проектируемая калитка
- Проектируемое ограждение

1. Сварку и контроль выполнять согласно ГОСТ 5264-80.
2. Сварка ручная электрическая электродами типа Э-42. Высота катета сварных швов по наименьшей толщине свариваемых деталей.
3. Металлические поверхности огрунтовать ГФ-021.
4. Огрунтованные металлические поверхности окрасить масляной краской.

Согласовано

Согласовано

Взамен инв. №

Подпись и дата

Инв. № подл.

Изм.	Кол.уч	Лист	№ док	Подпись	Дата
ГИП		Жапбас А.К.			
Разраб		Балжигитов А.			
Н.контр		Ширяева Л.Н.			

.АС 69-12/07/2023-ГП

Строительство спортивной площадки в селе Сагиз Кызылкогинского района (по улицам К.Сегизбаев №38, З.Маханов №33)

ул. К.Сегизбаев №38

Стадия	Лист	Листов
РП	8	

План ограждения М1:500

ТОО "СпецСтрой Согласование" г.Актобе

А3 (420х297) Г

ОГРАЖДЕНИЕ ОГ-1

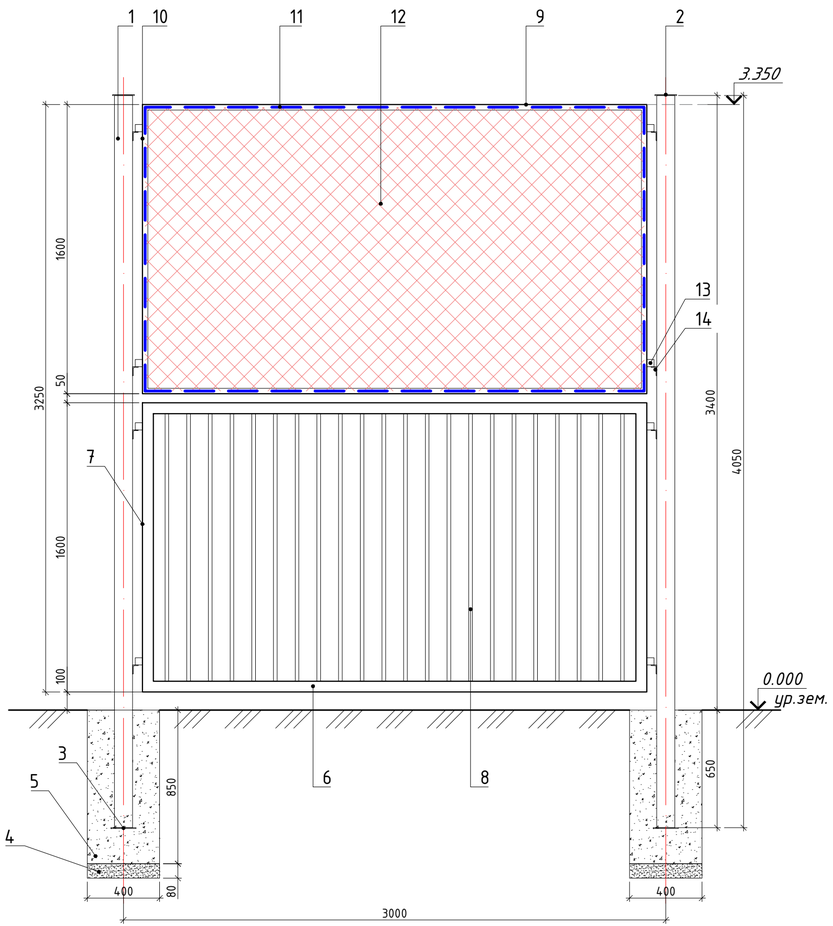

ОГРАЖДЕНИЕ ОГ-2

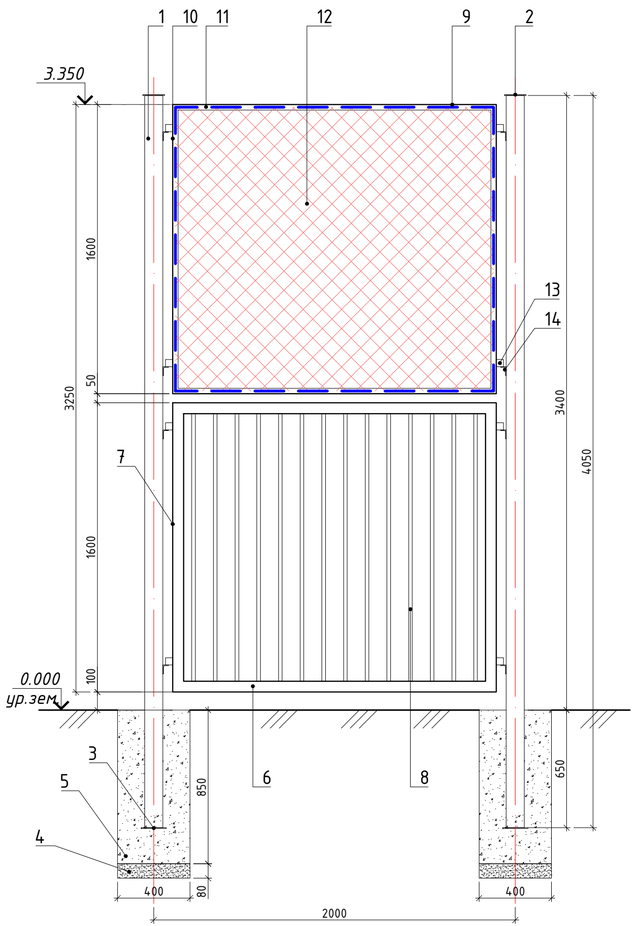

СПЕЦИФИКАЦИЯ МАТЕРИАЛОВ

Марка по проекту	Обозначение	Наименование	Кол. шт.	Масса ед. кг.	Примечание
		Стойка Ст1			61.36кг
1.	ГОСТ 30245-2012	Профиль 100х100х5, l=4050мм	1	60.02	60.02 кг
2.	ГОСТ 19903-2015	Прокат листовой 120х120х5мм	1	0,57	0,57 кг
3.	ГОСТ 19903-2015	Прокат листовой 140х140х5мм	1	0,77	0,77 кг
4.	ГОСТ 8267-93	Щебеночная подготовка фракции 10-20мм толщиной 80мм			0,0128 $м^3$
5.	ГОСТ 26633-2015	Бетон кл. В15, F50			0,1592 $м^3$
		Ограждение Ог-1			84.55кг
6.	ГОСТ 30245-2012	Профиль 60х30х3, l=2790мм	2	10,97	21,94 кг
7.	ГОСТ 30245-2012	Профиль 60х30х3, l=1600мм	2	6,29	12.58 кг
8.	ГОСТ 8639-82	Труба 15х15х1,5х1480 ГОСТ 8639-82 / В 10 ГОСТ 13663-86	22	0,89	19,7 кг
9.	ГОСТ 8509-93	Уголок 45х45х4, L=2790мм	2	7.5	15 кг
10.	ГОСТ 8509-93	Уголок 45х45х4, L=1600мм	2	4.3	8.6 кг
11.	ГОСТ 34028-2016	Арматура А-III, Ф6, L=8660мм	1		1.91 кг
12.	ГОСТ 5336-80	Сетка рабица (4,33м2)			10,5 кг
13.	ГОСТ 8509-93	Уголок 40х40х4мм, l=50мм	8	0,12	0,96 кг
14.	ГОСТ 8509-93	Уголок 40х40х4мм, l=50мм	8	0,12	0,96 кг
		Ограждение Ог-2			62.56 кг
6.	ГОСТ 30245-2012	Профиль 60х30х3, l=1790мм	2	7.04	14.08 кг
7.	ГОСТ 30245-2012	Профиль 60х30х3, l=1600мм	2	6,29	12.58 кг
8.	ГОСТ 8639-82	Труба 15х15х1,5х1480 ГОСТ 8639-82 / В 10 ГОСТ 13663-86	14	0,89	12.46 кг
9.	ГОСТ 8509-93	Уголок 45х45х4, L=1790мм	2	4.8	9.6 кг
10.	ГОСТ 8509-93	Уголок 45х45х4, L=1600мм	2	4.3	8.6 кг
11.	ГОСТ 34028-2016	Арматура А-III, Ф6, L=6660мм	1		1.47 кг
12.	ГОСТ 5336-80	Сетка рабица (2,76м2)			6,7 кг
13.	ГОСТ 8509-93	Уголок 40х40х4мм, l=50мм	8	0,12	0,96 кг
14.	ГОСТ 8509-93	Уголок 40х40х4мм, l=50мм	8	0,12	0,96 кг

Изм.	Кол.уч	Лист	№ док	Подпись	Дата
ГИП		Жанбас А.К.			
Разраб		Балжигитов А.			
Н.контр		Ширяева Л.Н.			

.АС 69-12/07/2023-ГП

Строительство спортивной площадки в селе Сагиз Кызылкогинского района (по улицам К.Сегизбаев №38, З.Маханов №33)

ул. К.Сегизбаев №38

Стадия	Лист	Листов
РП	9	

Ограждение ОГ-1;
Ограждение ОГ-2

ТОО "СпецСтрой Согласование" г.Актобе

Взам.инв.№

Подпись и дата

Инв. №подл.

КАЛИТКА К-1

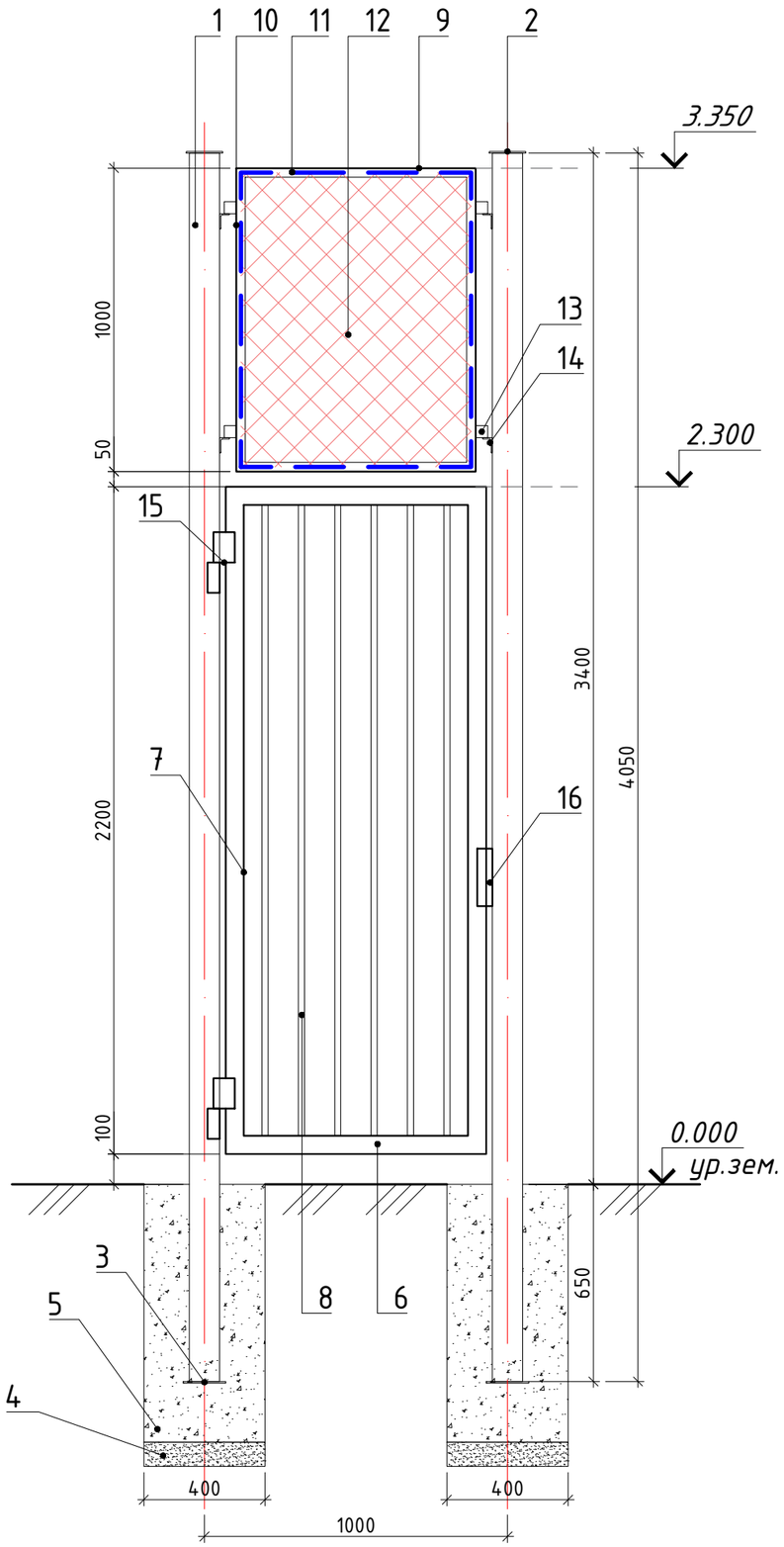

СПЕЦИФИКАЦИЯ МАТЕРИАЛОВ

Марка по проекту	Обозначение	Наименование	Кол. шт.	Масса ед. кг.	Примечание
		Калитка К-1			70.08 кг
6.	ГОСТ 30245-2012	Профиль 60х30х3, l=860мм	2	3.38	6.76 кг
7.	ГОСТ 30245-2012	Профиль 60х30х3, l=2200мм	2	8.65	17.3 кг
8.	ГОСТ 8639-82	Труба 15х15х1,5х2080 ГОСТ 8639-82 / В 10 ГОСТ 13663-86	6	1.25	7.5 кг
9.	ГОСТ 8509-93	Уголок 45х45х4, L=790мм	2	2.12	4.24 кг
10.	ГОСТ 8509-93	Уголок 45х45х4, L=1000мм	2	2.68	5.36 кг
11.	ГОСТ 34028-2016	Арматура А-III, Ø6, L=3520мм	1		0.78 кг
12.	ГОСТ 5336-80	Сетка рабица (0,74м2)			1,8 кг
13.	ГОСТ 19903-2015	Уголок 40х40х4мм, l=50мм	4	0,12	0,48 кг
14.	ГОСТ 8509-93	Уголок 40х40х4мм, l=50мм	4	0,12	0,48 кг
15.	см. лист 11	Навес Н1	4	6,63	26,52 кг
16.	ГОСТ 19903-2015	Прокат листовой 50х4, l=50мм	2	0,08	0,16 кг

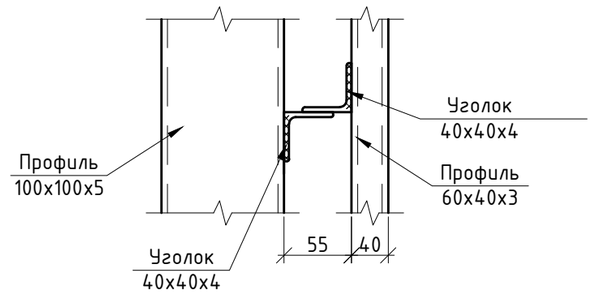

1. Сварку и контроль выполнять согласно ГОСТ 5264-80.
2. Сварка ручная электрическая электродами типа Э-42. Высота катета сварных швов по наименьшей толщине свариваемых деталей.
3. Металлические поверхности огрунтовать ГФ-021.
4. Огрунтованные металлические поверхности окрасить масляной краской.

Изм.	Кол.уч	Лист	№ док	Подпись	Дата
ГИП		Жапбас А.К.			
Разраб		Балжигитов А.			
Н.контр		Ширяева Л.Н.			

.АС 69-12/07/2023-ГП

Строительство спортивной площадки в селе Сагиз Кызылкогинского района (по улицам К.Сегизбаев №38, З.Маханов №33)

ул. К.Сегизбаев №38

Стадия	Лист	Листов
РП	10	

Калитка К-1

ТОО "СпецСтрой Согласование" г.Актобе

Взам.инв.№ | Подпись и дата | Инв. №подл.

Навес

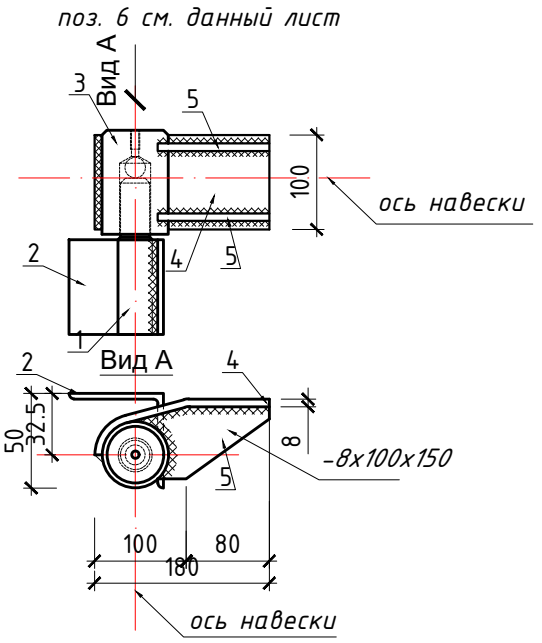

Заготовка навеса

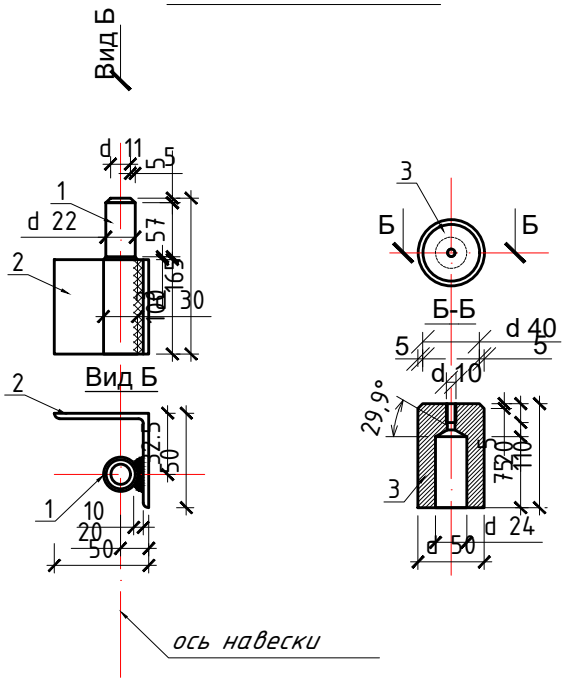

Спецификация элементов навеса

Марка по проекту	Обозначение	Наименование	Кол. шт.	Масса ед. кг	Приме-чание
		Навес поз. 6	1	6,63	
1	ГОСТ 21357-87	Ст 08Г2ДНФЛ	1	0,9	0,9 кг
2	ГОСТ 8509-93	уголок 5х50х50 L= 100мм	1	0,38	0,38 кг
3	ГОСТ 21357-87	Ст 08Г2ДНФЛ	1	2,2	2,2 кг
4	ГОСТ 19903-2015	лист 8х100х200 мм	1	1.27	1,27 кг
5	ГОСТ 19903-2015	лист 8х100х150 мм	2	0,94	1,88 кг

Взам.инв.№

Подпись и дата

Инв. №подл.

Изм.	Кол.уч	Лист	№ док	Подпись	Дата
ГИП		Жапбас А.К.			
Разраб		Балжигитов А.			
Н.контр		Ширяева Л.Н.			

.АС 69-12/07/2023-ГП

Строительство спортивной площадки в селе Сагиз Кызылкогинского района (по улицам К.Сегизбаев №38, З.Маханов №33)

ул. К.Сегизбаев №38

Стадия	Лист	Листов
РП	11	

Навес

ТОО "СпецСтрой Согласование" г.Актобе