Утвержден приказом
Министра по инвестициям и развитию
Республики Казахстан
от 24 апреля 2017 года № 234
форма

Акт приемки объекта в эксплуатацию

"25" декабря 2023года

Заказчик**Государственное учреждение «Отдел строительства Осакаровского района», БИН 131140016593, тел.: 87214950234, 101000, Карагандинская область, Осакаровский район, п.Осакаровка, Щеткебулак, 1**

фамилия, имя, отчество (при его наличии) ИИН, телефон – для физических лиц, наименование организации – для юридических лиц, БИН, телефон, почтовый индекс, область, город, район, населенный пункт, наименование улицы, номер дома/здания (стационарного помещения)

на основании:

Декларации о соответствии (прилагается)**от «25» декабря 2023 года, Товарищество с ограниченной ответственностью фирма «Ай-Су Мелиорация», директор Левченко Валерий Иванович, Павлодарская область, г.Павлодар, ПРОМЫШЛЕННАЯ ЗОНА ЦЕНТРАЛЬНАЯ, 1319, БИН 990940001133, тел.: 87182334253**

дата подписания декларации, наименование подрядной (генподрядной) организации, фамилия, имя, отчество (при его наличии) руководителя, юридический адрес, БИН, телефон

Заключения о качестве строительно-монтажных работ (прилагается)**от «25» декабря 2023 года Товарищество с ограниченной ответственностью «Строй Потенциал», в лице эксперта Илеусызова Абдыгали Амангельдиновича, аттестаты эксперта № KZ08VJE00055440 от 19.06.2020 года - в части инженерных сетей; № KZ14VJE00079970 от 07.04.2023 года - в части несущих и ограждающих конструкций, БИН 070740010044, тел:8(7172)53-69-82**

дата подписания заключения, наименование организации, фамилия, имя, отчество (при его наличии) экспертов технического надзора, № и дата получения аттестатов, БИН, телефон

Заключения о соответствии выполненных работ проекту (прилагается)**от «25» декабря 2023 года, Товарищество с ограниченной ответственностью Казахстанский проектно-исследовательский институт «КАЗАХСТАНПРОЕКТ», в лице эксперта Зайцев Владимир Яковлевич, в соответствии с приказом от 22.02.2022 года № 10/2, БИН 950940000029, тел: 8(7182)554420**

дата подписания заключения, наименование организации, фамилия, имя, отчество (при его наличии) экспертов авторского надзора, № и дата получения аттестатов, БИН, телефон

произведя осмотр готовности предъявленного подрядчиком (генеральным подрядчиком) к приемке в эксплуатацию объекта: **«Строительство водопроводных сетей с. Пионерское Осакаровского района», новое**

строительство, второй – нормальный, здания и сооружения, не относящиеся к технически сложным объектам

наименование объекта, вид строительства (новое, расширение, реконструкция, техническое перевооружение, модернизация, капитальный ремонт), уровень ответственности, техническая и технологическая сложность объекта

по адресу

Карагандинская область, Осакаровский район, с.Пионерское Осакаровский район, село Пионерское

(область, район, населенный пункт, микрорайон, квартал, улица, номер дома (корпуса)

проверив комплектность исполнительной технической документации, в том числе посредством электронного модуля исполнительной технической документации "__"_____2023 года, дата ознакомления подтверждает, что:

1. Строительство объекта осуществлено на основании:

1) правоустанавливающего документа на земельный участок от "23" октября 2020 года №47-р;

документ, подтверждающий наступление юридических фактов (юридических составов), на основании которых возникают, изменяются или прекращаются права на земельный участок, в том числе договоры, решения судов, правовые акты исполнительных органов, свидетельство о праве на наследство, передаточный акт или разделительный баланс при реорганизации негосударственных юридических лиц, владеющих земельным участком на праве собственности или выкупивших право временного возмездного землепользования (аренды).

либо решения о реконструкции (перепланировке, переоборудовании) помещений (отдельных частей) существующих зданий от "___"_____20___года №_____;

наименование органа вынесшего решение

2) талона о приеме уведомления о начале строительно-монтажных работ

Государственное учреждение «Управление государственного архитектурно - строительного контроля Карагандинской области» KZ92REA00278767 от 06.06.2022 года

наименование органа, принявшего уведомление, дата и № принятия талона

3) проекта (проектно-сметной документации) **Товарищество с ограниченной ответственностью Казахстанский проектно-исследовательский институт «КАЗАХСТАНПРОЕКТ» (лицензия № 14003241 от 24.02.2014 года), № 036-20**

наименование проектной организации, номер проекта, утвержденного(й)

ГУ «Отдел строительства Осакаровского района», Рабочий проект 28.12.2020 года;

дата и номер проекта, наименование организации, утвердившей (переутвердившей) проект и дата утверждения

2. Строительно-монтажные работы осуществлены в сроки:

начало работ **июнь 2022 года**;

месяц, год

окончание работ **ноябрь 2023 года**;

месяц, год

при продолжительности строительства, месяц: 7;

по норме или по проекту организации строительства, месяц7;

фактически,месяц7;

3. Объект (комплекс) имеет следующие основные технико-экономические показатели (мощность, производительность, производственная площадь, протяженность, вместимость, объем, пропускная способность, провозная способность, число рабочих мест и тому подобное, заполняется по всем объектам (кроме жилых домов) в единицах измерения соответственно целевой продукции или основным видам услуг):

Мощность, производительность и так далее	Единицаизмерения	Попроекту		Фактически	
		общая (с учетом ранее принятых)	в том числе пускового комплекса или очереди	общая (с учетом ранее принятых)	в том числе пуско-вого ком-плекса или очереди
КТПН	100 кВА	1		1	
КТПН	40 кВА	2		2	
Реклоузер	шт	3		3	
Дизель-генератор	шт	1		1	
Водопроводные колодцы	шт	149		149	
Прямоугольные колодцы	шт	6		6	
Резервуары для воды	шт	4		4	

Выпуск продукции (оказания услуг), предусмотренной проектом в объеме, соответствующем нормам освоения проектных мощностей в начальный период_____;

факт начала выпуска продукции с указанием объема

Жилой дом имеет следующие показатели:

Показатели	Единицаизмерения	Попроек ту	Фактич ески
Общаяплощадь	метр в квадрате (далее – м2)		
Числоэтажей	этаж		
Общийстроительныйобъем	метр в кубе (далее – м3)		
В том числе подземной части	м3		
Площадь встроенных, встроенно-пристроенных и пристроенных помещений	м2		

Показатели	По проекту		Фактически	
	Число квартир	площадьквартир, м2	число	площадьквартир, м2

		квартир				
		общая	жилая		общая	жилая
Всего квартир, в том числе: однокомнатных двухкомнатных трехкомнатных четырехкомнатных и более						

4. Технологические и архитектурно-строительные решения по объекту характеризуются следующими данными:

Основные сооружения

1. Насосная станция первого подъёма (над скважиной)(1-2 скв)(3-4 скв) – 4 шт;

В состав насосной станции входит наземный павильон, внутри которой (1-2 скв) расположены погружные электронасосные агрегаты Lowara, производительностью 9,72м3/час напор 141,72 м (2 рабочий 1 резервный); (3-4 скв) электронасосные агрегаты Lowara, производительностью 9,72м3/час напор 76,8 м (2 рабочий 1 резервный;

трубопроводы с электрической запорной арматурой, водомеры диаметром 150 мм, щиты управления насосными агрегатами, предусматривается автоматическая работа насосов 1 подъёма с помощью датчиков уровня; подземные камеры представляют собой прямоугольное помещение высотой 3,65 м, из сборных железобетонных фундаментов.

2. Резервуары полимерные для воды 87м3 – 4 шт.

Водопроводные сети:

От скважины до поселка использованы водопроводные трубы из полиэтилена HD PE 100 SDR 17 Ø160х9,5мм – 307м, Ø110х6,6мм – 5775 м, Ø75х4,5мм – 11047 м, внутри поселка Ø160х9,5мм – 7 359 м, Ø110х6,6мм – 2659 м, Ø63х3,8мм – 188 м, Ø32х2,4мм – 10 475 м. Колодцы из сборных железобетонных колец – 149 шт., трубопроводная арматура – стальная, фасонные части – стальные и полиэтиленовые. Подвод к домам потребителей осуществляется трубами ПЭ100 SDR 11 диаметром 32х2,4мм, общая протяженность подводящих труб – 10,475 км.

Электрические сети:

Электроснабжение насосной станции 1 подъема предусматривается от КТП-40/6-10кВА. Опоры ВЛ-10кВ железобетонные – 54 шт.; сети КЛ 0,4кВ выполнены кабелем АВбШв-0,66 кВ. Для аварийного питания предусмотрен дизель-генератор ДГУ Астра 55 (С55D5). Реклоузер вакуумный PBA/TEL-10-12.5/630 с монтажным комплектом. Наружное освещение выполнено кабелем СИП-4 4х16-0,6/1,0, опор ВЛ 0,4-10 кВ с светодиодными светильниками – 20 шт.

Благоустройство:

Комплекс водопроводных сооружений имеет ограждение 2-х типов. Ограждение 1 типа состоит из металлических столбов, профлиста и колючей проволоки. Высота глухого ограждения составляет 2 м и на высоту 0,5 м выполнено ограждение из колючей проволоки.

Ограждение 2 типа состоит из металлических столбов с заполнением из колючей проволоки на высоту 1,2 м.

краткие технические характеристики по особенностям его размещения, по основным материалам и конструкциям, инженерному и технологическому оборудованию

5. На объекте установлено предусмотренное проектом оборудование в количестве согласно актам о его приемке после индивидуального испытания и комплексного опробования;

6. Наружные инженерные коммуникации (холодное и горячее водоснабжение, канализация, теплоснабжение, газоснабжение, электроснабжение и связь) обеспечивают нормальную эксплуатацию объекта (здания, сооружения, помещения) и принятыгородскими эксплуатационными организациями;

7. Сметная стоимость по утвержденному проекту (проектной-сметной документации):всего 1 226 591 189тенге, в том числе строительно-монтажных работ832 669 879 тенге, оборудования, инструмента и инвентаря 191 507 302 тенге;

8. Сметная стоимость основных фондов, принимаемых в эксплуатацию 1 100 409 635,08 тенге, в том числе: стоимость строительно-монтажных работ1 054 652 586,86тенге, в том числе: стоимость оборудования, инструмента и инвентаря 181 931 937 тенге;

9. Доля местного содержания предусмотрена в проектно-сметной документации 100 % и фактически применено 100 % (на объектах, финансируемых за счет государственных инвестиций и средств квазигосударственного сектора);

10. Класс энергоэффективности здания ---;

11. Объект построен в соответствии с утвержденным проектом (проектно-сметной документацией) и требованиями государственных нормативных документов в области архитектуры, градостроительства и строительства.

РЕШИЛ: «Строительство водопроводных сетей с. Пионерское Осакаровского района»

наименование объекта (комплекса)

ПРИНЯТЬ В ЭКСПЛУАТАЦИЮ.

Заказчик

Тихомиров Виталий Николаевич .

фамилия, имя, отчество (при его наличии), подпись руководителя

Место печати (при наличии)

Технический надзор:

1) аттестованный (-ые) эксперт (-ы)_____.

(фамилия, имя, отчество (при его наличии) эксперта, специализация аттестата, подпись, дата

Место печати (при наличии)

2) аккредитованная организация **ТОО «Строй Потенциал», директор Нурпеисова Алма Ержановна** .

наименование организации) имеющей в своем составе аттестованного (-ых) эксперта (-ов), фамилия, имя, отчество (при его наличии) руководителя, подпись, дата

Место печати (при наличии)

ИлеусызовАбдыгалиАмангельдинович, аттестаты эксперта № KZ08VJE00055440 от 19.06.2020 года - в части инженерных сетей; № KZ14VJE00079970 от 07.04.2023 года - в части несущих и ограждающих конструкций .

(фамилия, имя, отчество (при его наличии) эксперта, специализация аттестата), подпись, дата

Место печати (при наличии)

Авторский надзор:

1) разработчик проекта **ТОО Казахстанский проектно-исследовательский институт "КАЗАХСТАНПРОЕКТ", инженер авторского надзора Зайцев Владимир Яковлевич** .

(наименование организации, фамилия, имя, отчество (при его наличии), должность), подпись, дата

Место печати (при наличии)

2) организация **ТОО Казахстанский проектно-исследовательский институт "КАЗАХСТАНПРОЕКТ",директор Яковенко Константин Васильевич** .

(наименование организации) имеющей в своем составе аттестованного (-ых) эксперта (-ов), фамилия, имя, отчество (при его наличии) руководителя, подпись, дата

Место печати (при наличии)

инженер авторского надзораЗайцев Владимир Яковлевич .

(фамилия, имя, отчество (при его наличии) эксперта, специализация аттестата), подпись, дата

Место печати (при наличии)

3) аттестованный (-ые) эксперт (-ы) _____.

(фамилия, имя, отчество (при его наличии) эксперта, специализация аттестата), подпись, дата

Подрядчик (генеральный подрядчик)

Левченко Валерий Иванович .

фамилия, имя, отчество (при его наличии), подпись руководителя

Место печати (при наличии)

Приложение 3 к акту приемки
объекта в эксплуатацию
форма

Технические характеристики объекта (линии электропередач)

№ п/п	Наименование	Единицаизмерения	Количество
1	2	3	4
1	Воздушные ЛЭП низкогонапряжения …	киломерт (далее – км)	
2	Воздушные ЛЭП Высокого напряжения 10 кВ	км	1,355
3	Кабельные ЛЭП низкогонапряжения …	км	
4	Кабельные ЛЭП высокого напряжения…10кВ	км	0,265
5	Площадьопор	м 2	
6	Опоры:		
	1) металлические	штук (далее – шт)	
	2) деревянные с деревяннымиприставками	шт	
	3) деревянные с железобетоннымиприставками	шт	
	4) железобетонные	шт	20 (освещ) 54 (ВЛ-10кВ)
	5) тросовые подвесы	шт	
7	Провода:		
	1) медные	км	
	2) алюминиевые	км	0,77642 т
	3) сталеалюминиевые	км	
8	Кронштейныдлясветильников:		
	1) железобетонные	шт	
	2) металлические	шт	8

9	Арматура уличного освещения:		
	1) светильники с лампами накаливания	шт	8
	2) светильники с ртутными лампами	шт	
	3) светильники с люминесцетными лампами	шт	
10	Кабели:		
	1) марки АВБбШв 4х16 (мк)-1.. напряжением...0,4кВ	км	0,21
	2) марки. АВБбШв 4х35 (мк)-1.. напряжением...0,4кВ	км	0,16
	3) марки АВБбШв 4х10 (ок)-1 напряжением 0,4кВ	км	0,17
	4) марки КВБбШв 10х1,5 напряжением 0,4кВ	км	0,065
11	Муфты соединительные...	шт	
12	Муфты концевые	шт	12
13	Контуры заземления	шт	
14	Устройства грозозащиты	шт	
15	Дорожные покрытия кабельных сетей:		
	1) асфальтобетонные	м 2	
	2) булыжные	м 2	
	3) тротуары	м 2	

Заказчик

_____

фамилия, имя, отчество (при его наличии), подпись руководителя

Место печати (при наличии)

Авторский надзор_____

_____

фамилия, имя, отчество (при его наличии), подпись эксперта

Место печати (при наличии)

Приложение 13 к акту приемки
объекта в эксплуатацию
форма

Технические характеристики объекта (сети, водоводы, коллекторы и тому подобное)

№ п/п	Наименование	Единицыизмерения	Количество, протяженность	Примечание
1	2	3	4	5
Водопровод				
1	Водоводы (общаяпротяженность)	м	17129	
	1) изстальныхтруб	м		
	2) изчугунныхтруб	м		
	3) изасбестоцементныхтруб	м		
	4) изжелезобетонныхтруб	м		
	5) из полиэтиленовых труб Ø75мм Ø110мм Ø160мм	м	11 047 5775 307	
2	Распределительнаясеть (общаяпротяженность)	м	20681	
	1) изстальныхтруб	м		
	2) изчугунныхтруб	м		
	3) изасбестоцементныхтруб	м		
	4) из полиэтиленовых труб Ø160х9,5 Ø110х6,6 Ø63х3,8 Ø32х2,4	м	7359 2659 188 10475	
	5)	м		
3	Прочиеустройства			
	Смотровойколодец	шт	155	
	Задвижка d- 150	шт	42	
	" d- 100	шт	27	
	" d- 65	шт	19	

		d- 50	шт	16
	Вентили	d-	шт	
	"	d-	шт	
	"	d-	шт	
	Кран	d- 32	шт	
	"	d- 63	шт	2
	"	d-	шт	
	Гидрант		шт	50
	Водопроводный ввод		шт	
	Водоразборная колонка		шт	
	Стальной футляр		шт	52
	Питьевой фонтанчик		шт	
Канализация				
1	Коллекторы (общая протяженность)		м	
	1) из керамических труб		м	
	2) из чугунных труб		м	
	3) из бетонных труб		м	
	4) из асбестоцементных труб		м	
	5) из железобетонных труб		м	
	6) полиэтиленовых труб		м	
	7)		м	
2	Канализационная сеть (общая протяженность)		м	

	1) из керамических труб	м	
	2) из чугунных труб	м	
	3) из бетонных труб	м	
	4) из асбестоцементных труб	м	
	5) из железобетонных труб	м	
	6) полиэтиленовых труб Ø110х6,6	м	71
3	Прочие устройства		
	Смотровой колодец	шт	8
	Выпуск	шт	

Горизонтальный разрез колодца
Масштаб __1:70____

Вертикальный разрез колодца
Масштаб ___1:70___

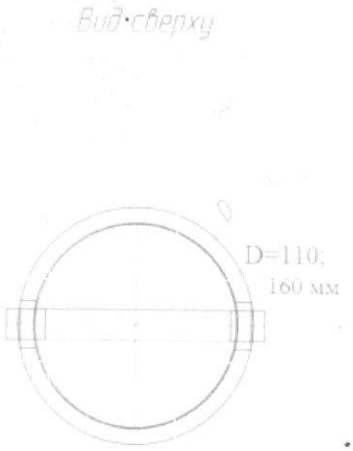

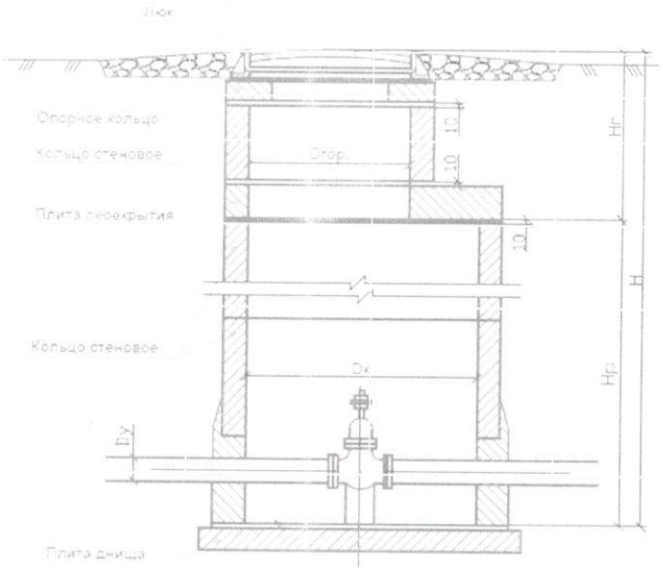

Спецификация

№ п/п	Наименование	Марка Материал	Диаметр (мм) (размеры)	Количество	Примечание
№1-139	В-1 - В-139	ж/б	2000	134	Внутрипоселковые

					колодцы
№140-155	В-140 – В-155	ж/б	2000	16	Водовод
К-1 – К-4	К-1 – К-4	ж/б	1500; 2000	8	Канализационные колодцы

Схема привязки колодца к постоянным точкам-ориентирам

Заказчик _____

фамилия, имя, отчество (при его наличии), подпись руководителя

Место печати (при наличии)

Авторский надзор_____

фамилия, имя, отчество (при его наличии), подпись эксперта

Место печати (при наличии)