ТОО "Мир Проект"
Лицензия №16011038

Заказчик:
Коммунальное государственное казенное предприятие "Музей художественного и декоративно-прикладного искусства Атырауской области имени Шаймардана Сариева Управления культуры, развития языков и архивного дела Атырауской области"

Рабочий проект

Разработка ПСД по проекту Капитальный ремонт здания КГКП «Атырауский областнойМузей художественного и декоративно-прикладного искусства имени Ш.Сариева»

Генеральный план

Альбом 1

Директор М.Кемерова

Главный инженер проекта Кемеров Ж.Б

г.Актобе 2023г

Общие данные.

Генеральный план "Разработка ПСД по проекту Капитальный ремонт здания КГКП "Атырауский областной музей художественного и декоративно-пркладного искусства имени Ш. Сариева" разработан на оснований эскизного проекта выданного ГУ " Городским отделом строительства, архитектуры и градостроительства" и топосъемки выполненной 2023 года ТОО-ей "Мир Проект" в масштабе 1:500. При разработке генплана учтены действующие санитарные и противопожарные нормы и правила.

Отведенная площадка имеет многоугольную форму .

Общая площадь в отведенных границах составляет 0.1494 га.

Участок расположен по проспекту Азаттык.Территория граничит с севера и запада с общепитом " Томирис",с востока с проспектом Азаттык, с юга с общепитом "Steak Feaald".

Главный фасад зданий музея ориентирован на восток на проспект Азаттык.

По проекту предусмотрен демонтаж ограждений вороты и калитки из профнастила и металлических прутев, демонтаж вазон в количестве 2-х штук с фасадной стороны здания .

После демонтажных работ производить укладку покрытий. Перед укладки необходимо произвести произвести срезку плодородного слоя толщиной 200мм. Одновременно выполнить установку вороты и калитки и ограждения из профнастила, установку калитки и ограждения из металлических прутьев.До укладки покрытий тип -1 установить лоток Лоток DN 150 Н 210 для отвода талых вод от поверхности покрытий на низшие отметки прилегающей территорий. Также на территорий и фасадной стороны здания музея проектом предусмотрены скамьи урны и вазоны в количестве по 4 штуки каждые.

Вертикальная планировка

Вертикальная планировка решена с учетом разработки минимального объема земляных работ, обеспечения водоотвода, исходя из условий существующего рельефа местности и выполнена в проектных красных горизонталях сечением 0,1 м.

Продольные уклоны по покрытию приняты в нормативном пределе 4 -10%. Принятые планировочные отметки обеспечивают отвод ливневых и талых вод от проектируемого участка застройки.

Разбивка территорий

Разбивочным базисом является существующее 2-х этажное нежилое здание музея находящейся на территорий участка.Дворовая площадка разбита размерной линией и привязана к существующему зданию музея размерной привязкой.Размеры даны по осям в метрах

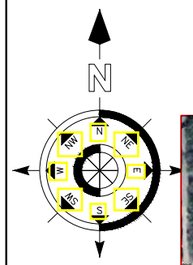

Ситуационная схема
М 1:5000

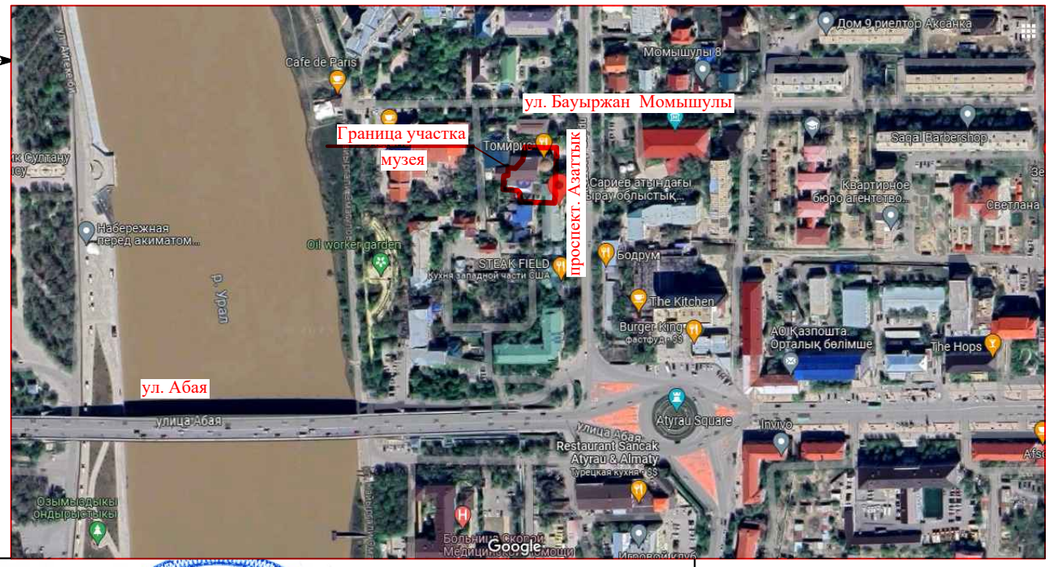

Проект разработан в соответствии с действующими нормами и правилами и предусматривает мероприятия, обеспечивающие взрыво-пожарную безопасность при эксплуатации объекта.

Гл.инженер проекта Ж.Кемеров

Ведомость рабочих чертежей основного комплекта

№	Наименование	Примечание
1	Общие данные.	
2	План демонтажных работ	М 1:500
3	Генеральный план	
4	Разбивочный план	М 1:500
5	План благоустройства	М 1:500
6	План организации рельефа	М 1:500

Технико-экономические показатели

№ п/п	Наименование	еден. измер.	Кол-во	% к общей площади	Примечание
1	Площадь участка	ГА	0,1494	100.0	
2	Площадь застройки	$м^2$	861,53	57,67	
3	Площадь покрытий	$м^2$	396,0	26,51	
4	Площадь озеленения	$м^2$	236,47	15,80	

Ведомость сылочных и прилагаемых документов

Обозначение	Найменование	Примечание
СН РК 3.01-01-2013	"Градостроительство. Планировка и застройка городских и сельских населенных пунктов".	
СП РК 3.01-101-2013	"Градостроительство. Планировка и застройка городских и сельских населенных пунктов".	
ГОСТ 6665-91	"Камни бортовые и железобетонные"	
ГОСТ 21.508-93	"Правила выполнения рабочей документаций генеральных планов предприятий, сооружений и жилищно-гражданских"объектов".	
ГОСТ 21.101-97	"Межгосударственный стандарт"	
РДС РК 3.01-05-2001	"Градостроительство. Планировка и застройка населенных мест с учетом потребности инвали-дов и других маломобильных групп населения	

Изм.	Кол.уч.	Лист.	№док	Подп.	Дата.
Разработал		Ашимов. М			02.08.23
ГАП		Кемерова.М.Ж			02.08.23
Норм.контр		Кемеров.Б.Ж			02.08.23

Заказ: № ГП

Разработка ПСД по проекту Капитальный ремонт здания КГКП "Атырауский областной музей художественного и декоративно-пркладного искусства имени Ш. Сариева".

Генеральный план	Стадия	Лист	Листов
	РП	1	6

Общие данные

ТОО "Мир Проект""
г. Актобе 2023 г

План демонтажных работ
М 1:500

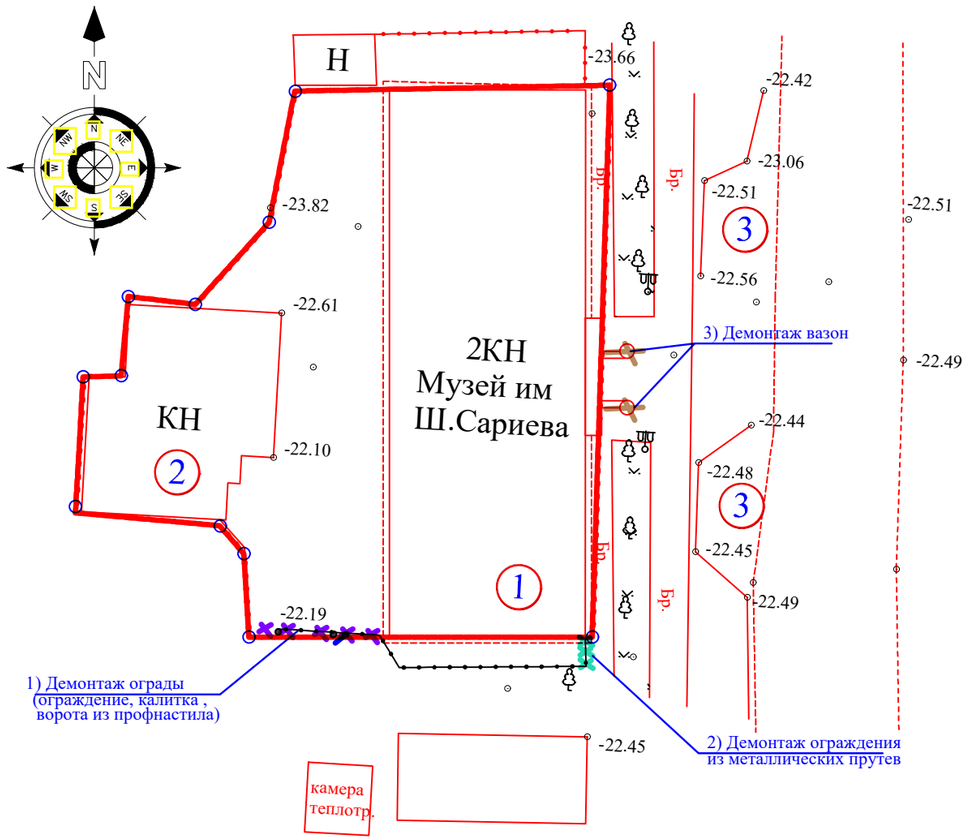

Условные обозначения

2КН	Здание (сооружение) существующее
Бр.	Покрытие существующее из брусчатки
	Ограждение существующее
	Демонтаж ограждения калитки и вороты из профнастила
	Демонтаж ограждения из металлических прутев
	Ворота и калитка проектруемое из профнастила
	Демонтаж вазона
	Калитка проектруемое из металических прутков

Ведомость жилых и общественных зданий и сооружений

Номер на плане	Наименование и обозначение	Этажность	Количество			Площадь м2				Строительный объем, м3	
			Здания	Квартир		Застройки		общая нормируемая		Здания	Всего
				Зда-ния	Все-го	Здания	Всего	Здания	Всего		
1	Здание музея (существующее)	2	1			629,6	629,6	1009,7	1009,7	4092,0	4092,0
2	Здание нежилое (существующее)	1	1			231,93	231,93	—	—	—	—
3	Автостоянка за участком (существующее)		2			—	—	—	—	—	—

Ведомость сносимых зданий и сооружений
(см примечание ниже таблицы)

№ п/п	Наименование		Количество	Материал
1	Демонтаж ограды (ограждение, калитка ,ворота из профнастила)	пм	21,3	Непригоден повторному использованию см примечание ниже
2	Демонтаж ограждения из металлических прутев	пм	4.8	—//—
3	Демонтаж бетонного вазона	шт	2	—//—

Примечание

1.При натурном обследований территорий обнаружены существующие малые архитектурные формы в виде ограды (ограждение, калитка ,ворота из профнастила) состояние которых неудовлетвориельное

2.Принять все демонтируемые объекты по АКТ-у приемке, определить непригодный материал для вывоза за пределы участка , пригодный материал в виде металла прикрепить к балансу музея, или к другому какому нибудь учреждению с тем чтобы в последующем использовать по назначению. При составления акта приемки использовать представленный материал по демонтажным работам.

Изм.	Кол.уч.	Лист.	№док	Подп.	Дата.
Разработал		Ашимов. М			02.08.23
ГАП		Кемерова.М.Ж			02.08.23
Норм.контр		Кемеров.Б.Ж			02.08.23

Заказ: № ГП

Разработка ПСД по проекту Капитальный ремонт здания КГКП "Атырауский областной музей художественного и декоративно-прикладного искусства имени Ш. Сариева".

Генеральный план	Стадия	Лист	Листов
	РП	2	

Генеральный план (до строительства)
М 1:500
Генеральный план (после строительства)
М 1:500

ТОО "Мир Проект""
г. Актобе 2023 г

Генеральный план

М 1:500

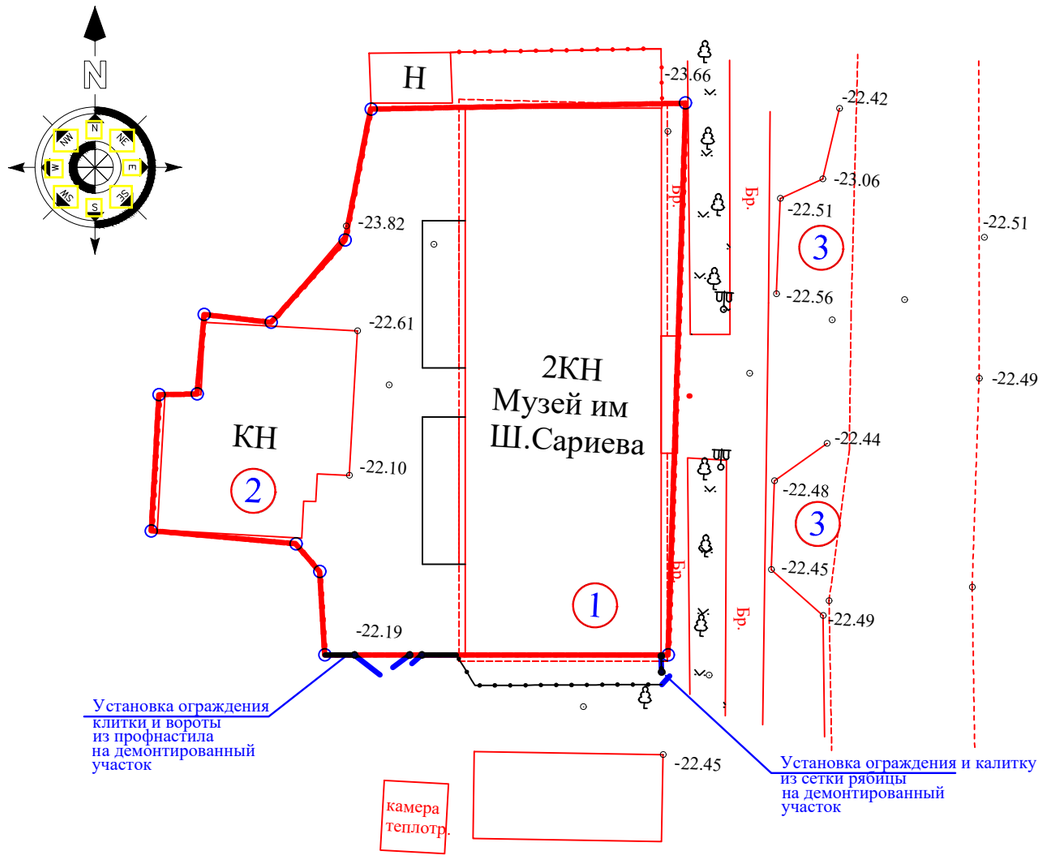

Ведомость жилых и общественных зданий и сооружений

Номер на плане	Наименование и обозначение	Этажность	Количество			Площадь м2				Строительный объем, м3	
			Здания	Квартир		Застройки		общая нормируемая		Здания	Всего
				Зда-ния	Все-го	Здания	Всего	Здания	Всего		
1	Здание музея (существующее)	2	1			629,6	629,6	1009,7	1009,7	4092,0	4092,0
2	Здание нежилое (существующее)	1	1			231,93	231,93	—	—	—	—
3	Автостоянка за участком (существующее)		2			—	—	—	—	—	—

Условные обозначения

2КН	Здание (сооружение) существующее
Бр.	Покрытие существующее из брусчатки
	Ограждение существующее
	Ворота и калитка проектруемое из профнастила
	Калитка проектруемое из металических прутков

						Заказ: №		ГП	
Изм.	Кол.уч.	Лист.	№док	Подп.	Дата.	Разработка ПСД по проекту Капитальный ремонт здания КГКП "Атырауский областной музей художественного и декоративно-прикладного искусства имени Ш. Сариева".			
Разработал		Ашимов. М			02.08.23	Генеральный план	Стадия	Лист	Листов
ГАП		Кемерова.М.Ж			02.08.23		РП	3	
Норм.контр		Кемеров.Б.Ж			02.08.23				
						Генеральный план (до строительства) М 1:500 Генеральный план (после строительства) М 1:500	ТОО "Мир Проект"" г. Актобе 2023 г		

Разбивочный план

М 1:500

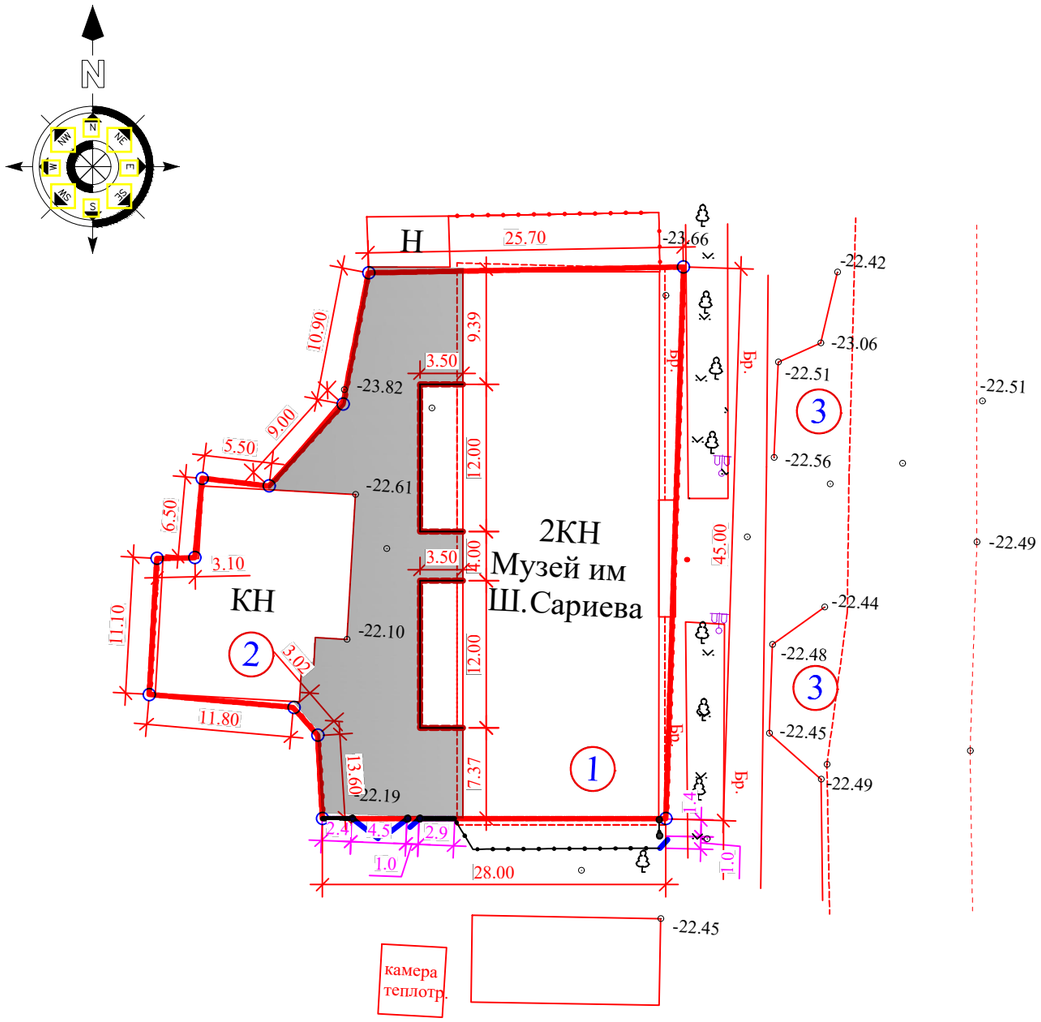

Покрытие тип -1

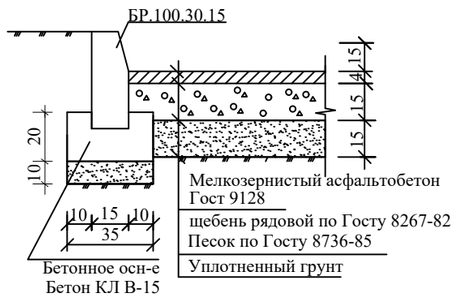

Ведомость жилых и общественных зданий и сооружений

Номер на плане	Наименование и обозначение	Этажность	Количество			Площадь м2				Строительный объем, м3	
			Здания	Квартир		Застройки		общая нормируемая		Здания	Всего
				Зда-ния	Все-го	Здания	Всего	Здания	Всего		
1	Здание музея (существующее)	2	1			629,6	629,6	1009,7	1009,7	4092,0	4092,0
2	Здание нежилое (существующее)	1	1			231,93	231,93	—	—	—	—
3	Автостоянка за участком (существующее)		2			—	—	—	—	—	—

Ведомость тротуаров, дорожек и площадок

Поз	Наименование	Тип	Площадь покрытия м2	Примечанме
	Покрытие	Тип-1	396.0	количество БР.100 30.15 -38шт

Условные обозначения

2КН	Здание (сооружение) существующее
бр.	Покрытие существующее из брусчатки
	Ограждение существующее
	Бортовые камни БР.100. 30.15

Примечание

1.Разбивочным базисом является существующее 2-х этажное нежилое здание музея находящейся на территорий участка.
Дворовая площадка разбита размерной линией и привязана к существующему зданию музея размерной привязкой
2. Размеры даны по осям в метрах.

						Заказ: №			ГП
Изм.	Кол.уч.	Лист.	№док	Подп.	Дата.	Разработка ПСД по проекту Капитальный ремонт здания КГКП "Атырауский областной музей художественного и декоративно-прикладного искусства имени Ш. Сариева".			
Разработал		Ашимов. М			02.08.23	Генеральный план	Стадия	Лист	Листов
ГАП		Кемерова.М.Ж			02.08.23		РП	4	
Норм.контр		Кемеров.Б.Ж			02.08.23				
						Разбивочный план М 1:500	ТОО "Мир Проект"" г. Актобе 2023 г		

План благоустройства территорий

М 1:500

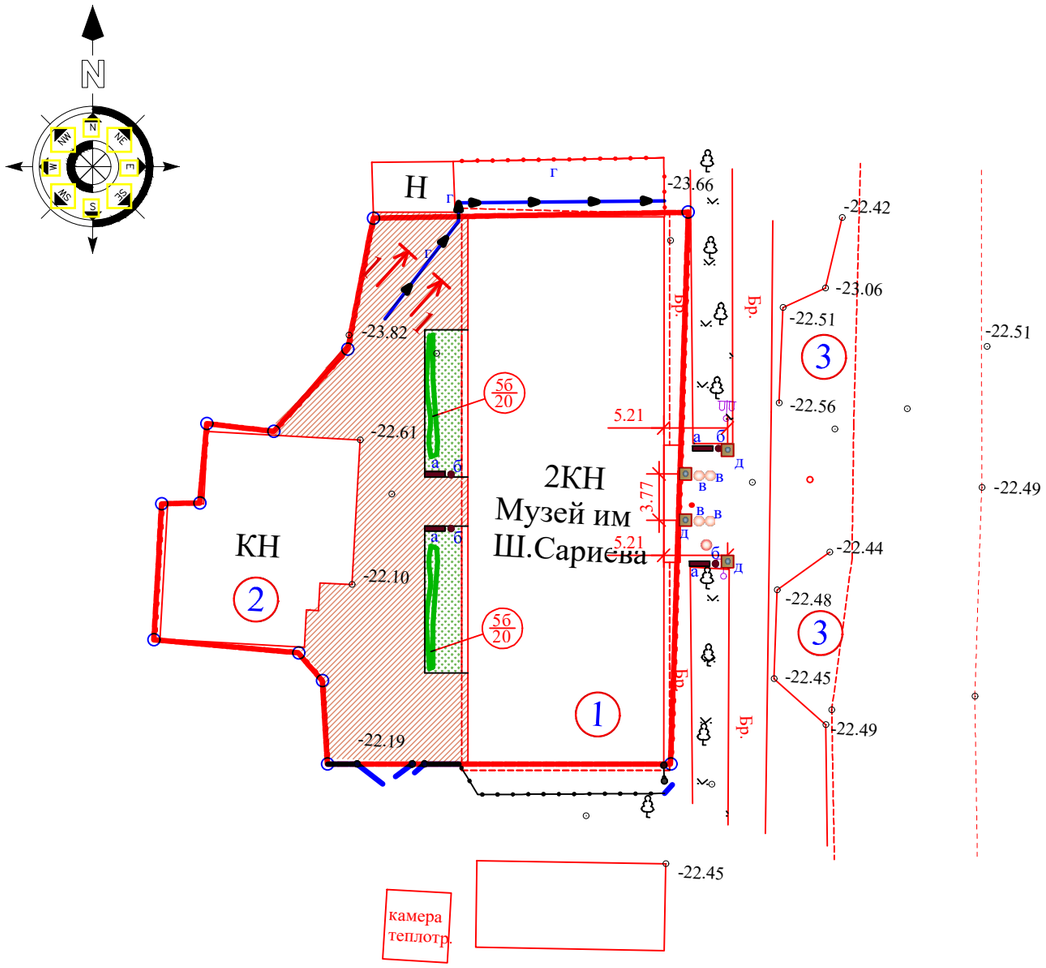

Условные обозначения

2КН	Здание (сооружение) существующее
Бр.	Покрытие существующее из брусчатки
	Ограждение существующее
	Газон
56/8	Рябина (кустарник)

Декоративная стрижка деревьев

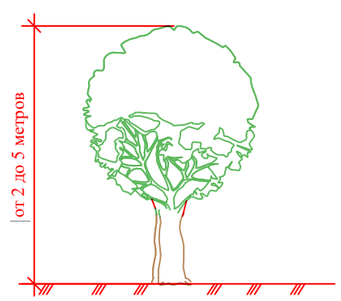

Состав газона

1. Житняк-60%
2. Свинарай-20%
3. Овсяница луговая-20%

Норма высева на 1га-55кг.

Ведомость жилых и общественных зданий и сооружений

Номер на плане	Наименование и обозначение	Этажность	Количество			Площадь м2				Строительный объем, м3	
			Здания	Квартир		Застройки		общая нормируемая		Здания	Всего
				Зда-ния	Все-го	Здания	Всего	Здания	Всего		
1	Здание музея (существующее)	2	1			629,6	629,6	1009,7	1009,7	4092,0	4092,0
2	Здание нежилое (существующее)	1	1			231,93	231,93	—	—	—	—
3	Автостоянка за участком (существующее)		2			—	—	—	—	—	—

Ведомость малых архитектурных форм

№	Обозначение	Наименование		№ тип проекта	К-во	Примеч.
а		Скамья пешка	шт	УСН РК 8-02-03-2021	4	8601-0302-0304
б		Урна на терноге (перенос существующую урну)	шт	--"--	4	8601-0303-0205
в		Вазон из мраморного камня, модель: Alma	шт	--"--	4	8601-0306-0211
г		Лоток DN 150 Н 210	п.м	Зав .изг	30	
д		Скульптура	шт	Зав .изг	4	

Ведомость элементов озеленения

№	Наименование породы и вида насаждения		Возр.лет	К-во	Примечание
	Газон	м2		32	
	Рябина (кустарник)	шт		40	
	Декоративная стрижка деревьев	шт		50	

Разрез 1-1
М 1:50

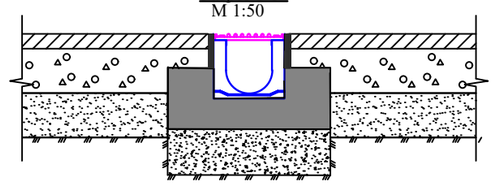

Изм.	Кол.уч.	Лист.	№док	Подп.	Дата.
Разработал		Ашимов. М			02.08.23
ГАП		Кемерова.М.Ж			02.08.23
Норм.контр		Кемеров.Б.Ж			02.08.23

Заказ: № ГП

Разработка ПСД по проекту Капитальный ремонт здания КГКП "Атырауский областной музей художественного и декоративно-прикладного искусства имени Ш. Сариева".

Генеральный план	Стадия	Лист	Листов
	РП	5	

План благоустройства территорий
М 1:500

ТОО "Мир Проект""
г. Актобе 2023 г

План организаций рельефа

М 1:500

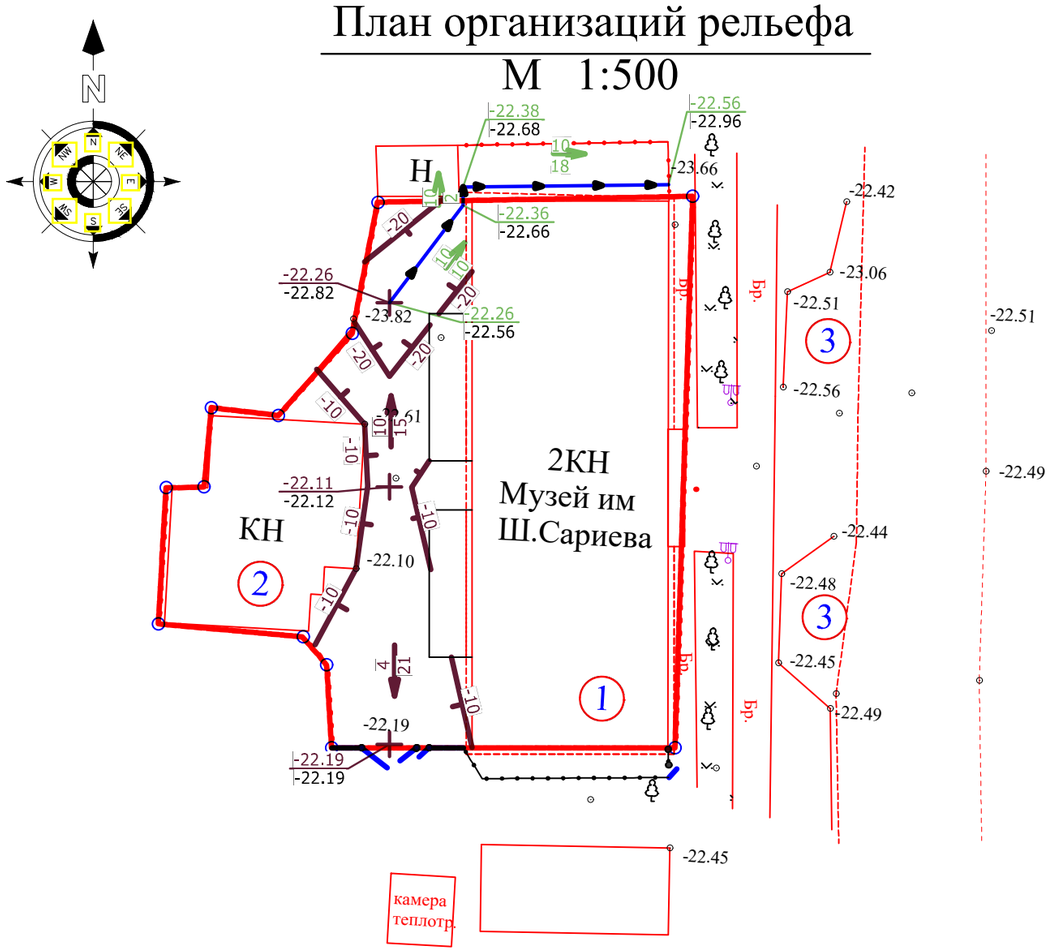

Ведомость объемов земляных масс

Наименование грунта	Количество м3				Примечание
	На территорий		За территорий		
	Насыпь (+)	Выемка (-)	Насыпь (+)	Выемка (-)	
1.Грунт планировкий территорий	198,2	-	6,8	-	ГП (6)
2.Вытесненный грунт	-				
в т.ч. при устройстве:		210,5			
а) подземных частей зданий сооружений	-				АС (4.1)
б) автодорожных и иных покрытий		(196,1)		(6,8)	ГП (3)
в) ж.д. путей	-				
г) подземных сетей	-		-		НВК (2)
д) водоотводных сооружений		(2,1)			ГП (5)
е) плодородной почвы на участках озеленения					ГП (4)
3.Грунт для устройства высоких полов					
зданий и оболований сооружений	-				АР (4.1)
4. Поправка на уплотнение	-				Инж-геол. изыск
Всего пригодного грунта	198,2	198,2	6,8	6,8	
5. Недостаток пригодного грунта	-				
6. Грунт непригодный для устройства					ГП (5)
насыпи оснований зданий, сооружений					
подлежащий удалению с территорий (торф)		-			
7.Плодородный грунт, всего,в т. ч;		79,2			
а)используемый для озеленения территорий	14,4				
б) избыток плодородного грунта (рекуль-	64,8				
тивация земель)					
8. Итого перерабатываемого грунта	277,4	277,4	-	-	

* С учетом предварительной срезки плодородного грунта
** В карьере
*** В отвале

Условные обозначения

2КН — Здание (сооружение) существующее

-22.19 / -22.19 — Проектная (красная) / Сушествующая (черная) — Планировочная отметка поверхности проезда / Существующая отметка земли

Бр. — Покрытие существующее из брусчатки

4 / 21 — Продольный уклон проезда в % / Протяжение данного уклона в м

Ограждение существующее

-10 / -20 — Проектная горизонталь с наименованием

Ведомость жилых и общественных зданий и сооружений

Номер на плане	Наименование и обозначение	Этажность	Количество			Площадь м2				Строительный объем, м3	
			Здания	Квартир		Застройки		общая нормируемая		Здания	Всего
				Здания	Всего	Здания	Всего	Здания	Всего		
1	Здание музея (существующее)	2	1			629,6	629,6	1009,7	1009,7	4092,0	4092,0
2	Здание нежилое (существующее)	1	1			231,93	231,93	—	—	—	—
3	Автостоянка за участком (существующее)		2			—	—	—	—	—	—

Изм.	Кол.уч.	Лист.	№док	Подп.	Дата.
Разработал		Ашимов. М			02.08.23
ГАП		Кемерова.М.Ж			02.08.23
Норм.контр		Кемеров.Б.Ж			02.08.23

Заказ: № ГП

Разработка ПСД по проекту Капитальный ремонт здания КГКП "Атырауский областной музей художественного и декоративно-прикладного искусства имени Ш. Сариева".

Генеральный план	Стадия	Лист	Листов
	РП	6	

План организаций рельефа. М 1:500

ТОО "Мир Проект""
г. Актобе 2023 г

ТОО "Мир Проект"
Лицензия №16011038

Заказчик:
Коммунальное государственное казенное предприятие "Музей художественного и декоративно-прикладного искусства Атырауской области имени Шаймардана Сариева Управления культуры, развития языков и архивного дела Атырауской области"

Рабочий проект

Разработка ПСД по проекту Капитальный ремонт здания КГКП «Атырауский областнойМузей художественного и декоративно-прикладного искусства имени Ш.Сариева»

Малые архитектурные формы

Альбом 1

Директор М.Кемерова

Главный инженер проекта Кемеров Ж.Б

г.Актобе 2023г

8601-0302-0311 - Скамья «Аллея» со спинкой		Фундамент монолитный бетонный, металлическая конструкция с деревянными сиденьем и спинкой. Габаритные размеры конструкции: длина- 1,9 м; ширина-0,65 м; высота башни -0,915 м; высота площадки - 0,49 м; масса- 37 кг	1. Разработка грунта ручным способом. 2. Погрузка лишнего грунта вручную на автомобили-самосвалы. 3. Отвозка лишнего грунта на расстояние 1 км. 4. Работа на отвале. 5. Обратная засыпка. 6. Устройство щебеночной подготовки. 7. Доставка конструкции на площадку (учтено расстояние - 30 км). 8. Установка конструкции в углублениях для фундаментов. 9. Устройство бетонных фундаментов – столбов

8601-0303-0205 - Урна на треноге (0,30 м х0,44 м х 0,2 м)		Металлическая конструкция Габаритные размеры конструкции: длина - 0,3 м; глубина-0,44 м; высота – 0,2 м; V бака = 22 л; масса – 4 кг	1. Доставка готовой конструкции на площадку (учтено расстояние - 30 км). 2. Выгрузка конструкции на установленное место.

8601-0306-0211 - Вазон из мраморного камня, модель: Alma		Декоративное изделие из мраморного камня. Габаритные размеры изделия: диаметр -0,8 м; высота – 0,5 м; масса – 165 кг	1. Доставка готового изделия на площадку (учтено расстояние - 30 км). 2. Выгрузка изделия на установленное место.

Разрез 1-1
М 1:100

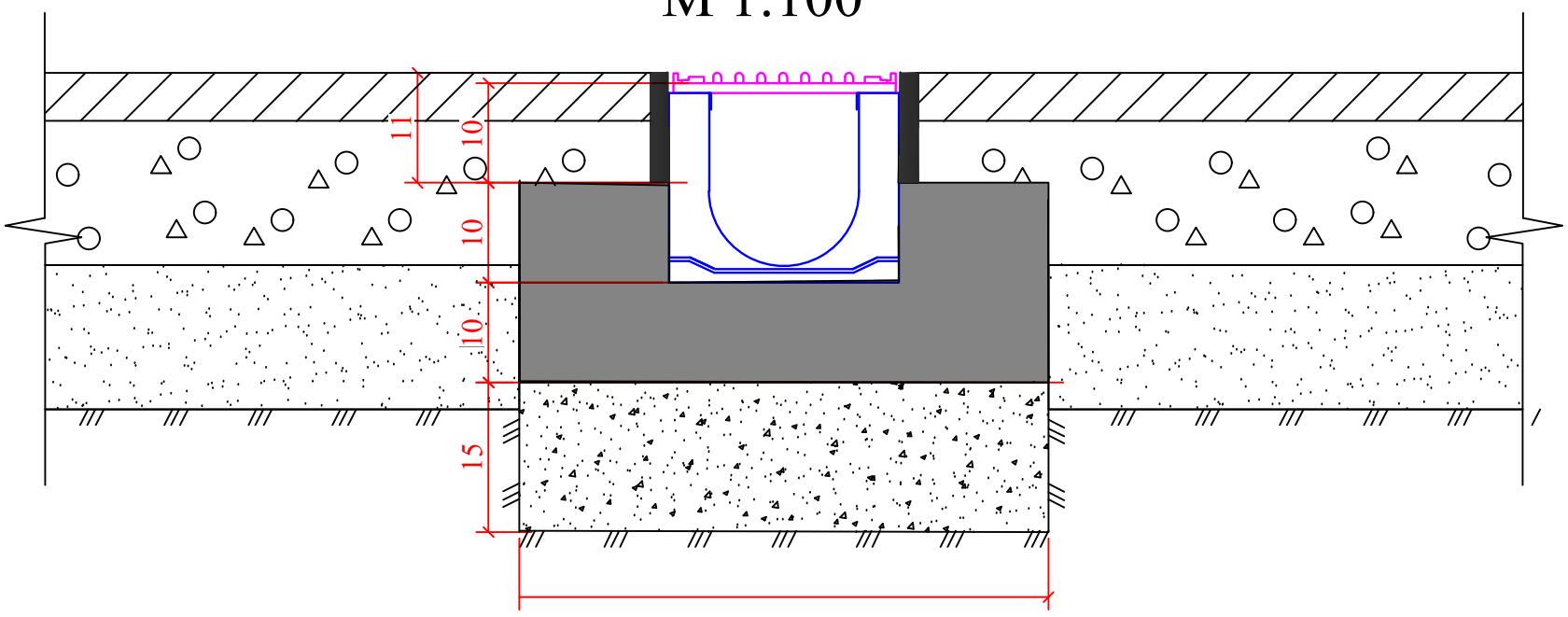

Лоток DN 150 Н 210

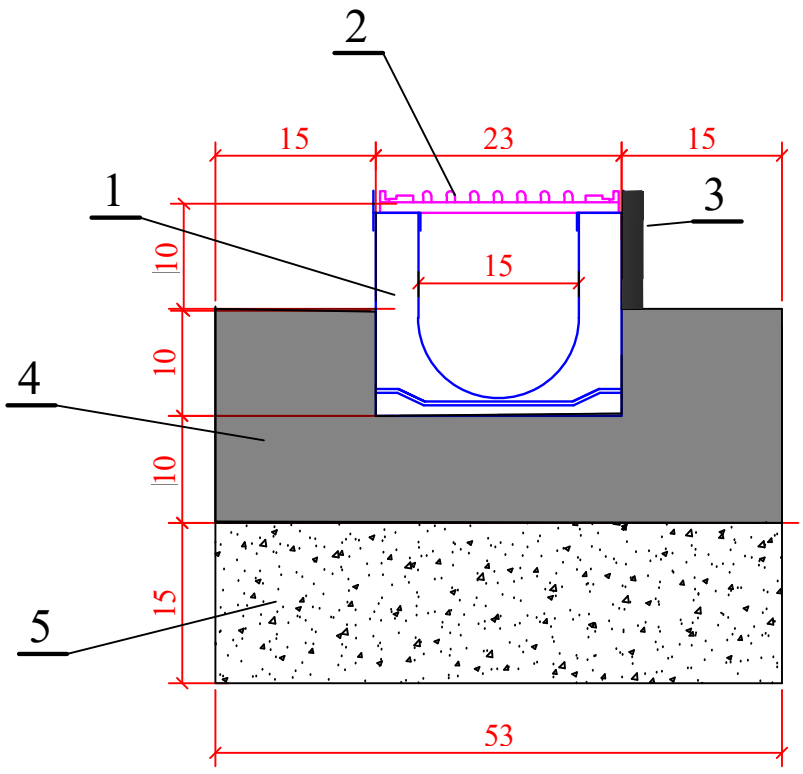

Ведомость малых архитектурных форм

№	Обозначение	Наименование	№ тип	К-во	Примечание
		Дренажный железобетонный лоток DN 150 Н 190 состоит из:			
1		Лоток DN 150 Н 190		30.0 шт	L = 1,0 метр 1 шт-60кг
2		Чугунной решетки DN 150 марки ВЧ-50		15.0 шт	L = 0,5 метр 1 шт-16,5кг
3		Герметик БП-Г-50		30.0 п.м	20мм х110мм 30.0 п.м=0,07 м3
4		Обойма		30.0 п.м	Бетон на щебне 30.0 п.м=2,66 м3
5		Подстилающий слой		30.0 п.м	Гравийно-песчанная смесь 30.0 п.м=2,55 м3

Изм.	Кол.уч.	Лист.	№док	Подп.	Дата.				
						Заказ: №			ГП
						Разработка ПСД по проекту Капитальный ремонт здания КГКП "Атырауский областной музей художественного и декоративно-прикладного искусства имени Ш. Сариева".			
Разработал		Ашимов. М				Малые архитектурные формы	Стадия	Лист	Листов
ГАП		Кемерова.М.Ж					РП	1	1
Норм.контр		Кемеров.Б.Ж							
						Разрез 3-3 Лоток DN 150 Н 210	ТОО "Мир Проект"" г. Актобе 2023г.		

План металлических ограждении
М1:1000

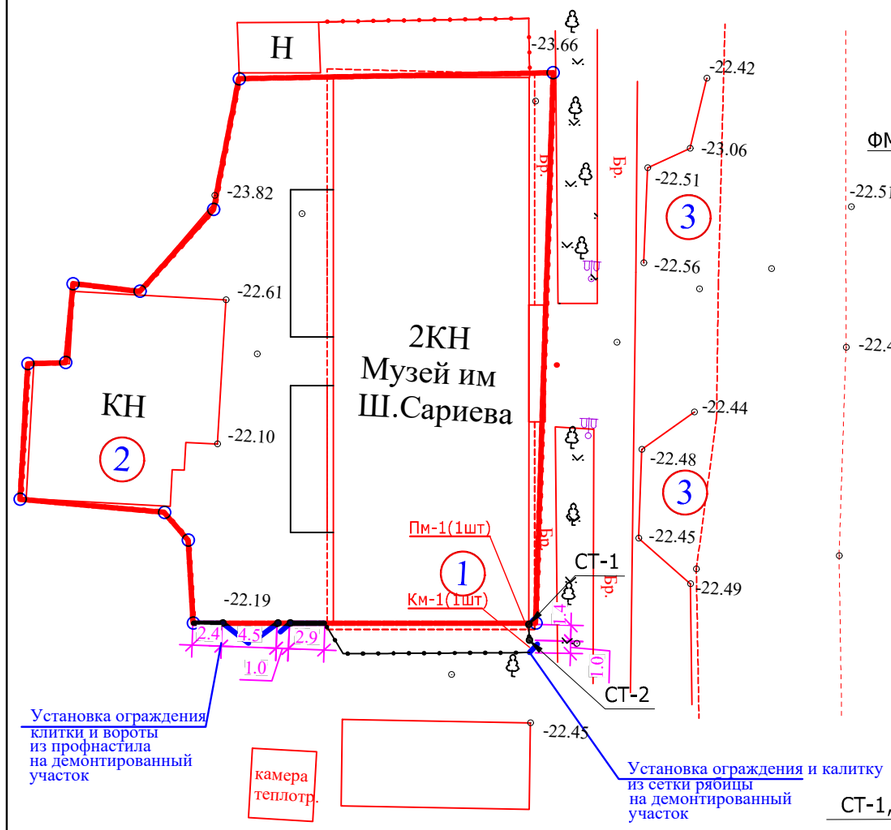

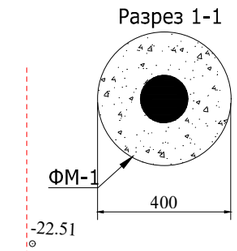

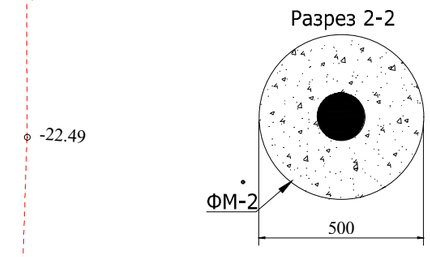

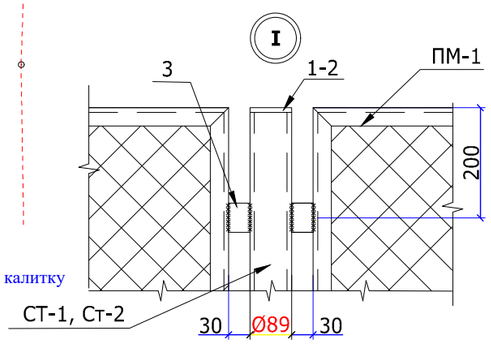

Спецификация на огрожд. из сетки рабицы

Марка, Поз.	Обозначение	Наименование	Кол. Шт.	Масса Ед, кг	Примечание
ПМ-1	Сер. 3.017-1 в.2 л-1	Сетчатая панель ПМ-1	1	21.07	
КМ-1	Сер. 3.017-1 в.2 л-1	Калитка КМ-1	1	19.96	
Ст-1	ГОСТ 10704-91	Труба Ø89х6.0 L=2600	1	31.93	
Ст-2	ГОСТ 10704-91	Труба Ø114х4.5 L=2600	1	39.23	
1	ГОСТ 19903-74*	Лист t=4, Ø105	1	0.38	
2	ГОСТ 19903-74*	Лист t=4, Ø130	1	0.5	
3	ГОСТ 103-76*	-30х5 L=100	4	0.12	
ФМ-1		Материал: Бетон кл.В15	1	0.09м^3	
ФМ-2		Материал: Бетон кл.В15	1	0.14м^3	
	Подготовка толщиной 50мм	Материал: Щебень	151	0.014м^3	1.0
		Общая протяженность	2.4	п.м	

3

ПРИМЕЧАНИЯ

1. ПОД ПОДОШВОЙ ФУНДАМЕНТОВ ВЫПОЛНИТЬ ПОДГОТОВКУ ИЗ ЩЕБНЯ ТОЛЩИНОЙ 50ММ , ПРОПИТАННУЮ БИТУМОМ ДО ПОЛНОГО НАСЫЩЕНИЯ.
2. БОКОВЫЕ БЕТОННЫЕ ПОВЕРХНОСТИ, СОПРИКАСАЮЩИЕСЯ С ГРУНТОМ, ОБМАЗАТЬ ГОРЯЧИМ БИТУМОМ БН-III ЗА ДВА РАЗА ПО ГРУНТОВКЕ ИЗ 40% РАСТВОРА БИТУМА В КЕРОСИНЕ.
3. МАТЕРИАЛ КОНСТРУКЦИЙ БЕТОН НА СУЛЬФАТОСТОЙКОМ ПОРТЛАНДЦЕМЕНТЕ.
4. МЕТАЛЛОКОНСТРУКЦИИ ОКРАСИТЬ ЭМАЛЕВОЙ КРАСКОЙ ПФ-115 ГОСТЬ 6465-76* ПО ГРУНТУ ИЗ ЛАКА ГФ-021 ГОСТ 25129-82*. В СООТВЕТСТВИИ СО СНиП 2.03.11-85.

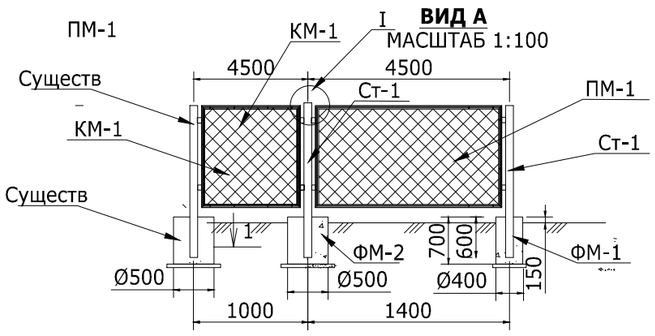

Изм.	Кол.уч.	Лист.	№док	Подп.	Дата.
Разработал		Ашимов. М			02.08.23
ГАП		Кемерова.М.Ж			02.08.23
Норм.контр		Кемеров.Б.Ж			02.08.23

Заказ: № ГП

Разработка ПСД по проекту Капитальный ремонт здания КГКП "Атырауский областной музей художественного и декоративно-прикладного искусства имени Ш. Сариева".

Архитектурно-планировочное
Малые архитектурные формы
решение

Стадия	Лист	Листов
РП	1	4

План металлического ограждения

ТОО "Мир Проект""
г. Актобе 2023г.

КАЛИТКА КМ-1

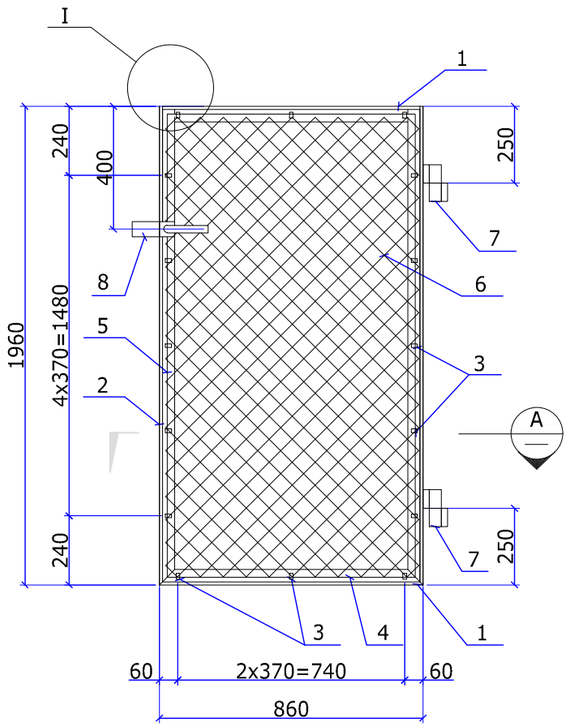

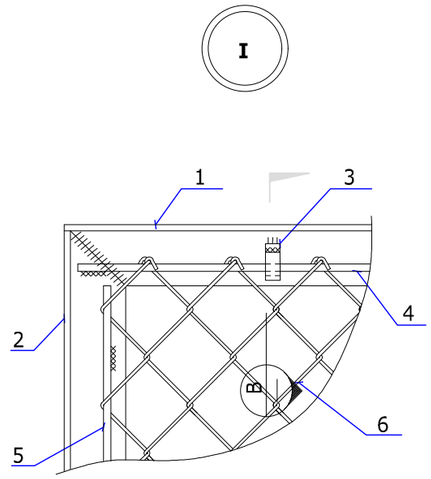

РАЗРЕЗ B
1:2.5

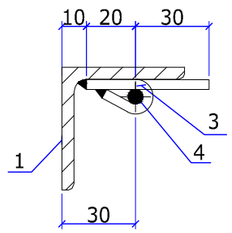

(СОГНУТЬ И ПРИВАРИТЬ ВО ВРЕМЯ НАТЯЖЕНИЯ СЕТКИ)

РАЗРЕЗ A
1:2.5

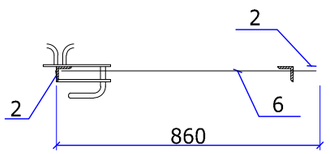

Спецификация

Марка, Поз.	Обозначение	Наименование	Кол. Шт.	Масса Ед, кг	Примечание
		КМ-1 (1шт)		19.96	
1	ГОСТ 8509-86*	L50x5 L=860	2	3.24	Сталь С245
2	ГОСТ 8509-86*	L50x5 L=1960	2	7.39	Сталь С245
3	ГОСТ 103-76*	-12x4 L=50	16	0.019	
4	ГОСТ 5781-82*	Ø6 А-I L=820	2	0.182	
5	ГОСТ 5781-82*	Ø6 А-I L=1850	2	0.41	
6	ГОСТ 5336-80	Сетка "Рабица" 1900x830	1	5.72	
7	05-516-CFD-000-018-05	Шарнир ШП-1	2	0.8	
8	05-516-CFD-000-018-05	Ручка РК-1	1	2.2	

ПРИМЕЧАНИЯ

1. ВЫСОТА СВАРНЫХ ШВОВ -4ММ.
2. СВАРКУ ПРОИЗВОДИТЬ ЭЛЕКТРОДАМИ Э42 ПО ГОСТУ 9467-75.
3. ОСТРЫЕ КРОМКИ ПРИТУПИТЬ.
4. ШАРНИРЫ И РУЧКА СОБИРАЮТСЯ ОДНОВРЕМЕННО С ПОЛОТНАМИ КАЛИТКИ, ПРИВАРИВАЮТСЯ К НЕМУ И ПОСТАВЛЯЮТСЯ К МЕСТУ МОНТАЖА В КОМПЛЕКТЕ.
5. КАЛИТКА, ИЗГОТОВЛЕННЫЕ В ЗАВОДСКИХ УСЛОВИЯХ, ПОДЛЕЖАТ ГОРЯЧЕМУ ЦИНКОВАНИЮ; ТОЛЩИНА СЛОЯ - 60МКМ.
6. МЕТАЛЛОКОНСТРУКЦИИ ОКРАСИТЬ ЭМАЛЕВОЙ КРАСКОЙ ПФ-115 ГОСТЬ 6465-76* ПО ГРУНТУ ИЗ ЛАКА ГФ-021 ГОСТ 25129-82*. В СООТВЕТСТВИИ СО СНиП 2.03.11-85.

						Заказ: №			ГП
						Разработка ПСД по проекту Капитальный ремонт здания КГКП "Атырауский областной музей художественного и декоративно-прикладного искусства имени Ш. Сариева".			
Изм.	Кол.уч.	Лист.	№док	Подп.	Дата.				
Разработал		Ашимов. М			02.08.23	Архитектурно-планировочное Малые архитектурные формы решение	Стадия	Лист	Листов
ГАП		Кемерова.М.Ж			02.08.23		РП	2	
Норм.контр		Кемеров.Б.Ж			02.08.23				
						Ограждение (Н=2м) из сетчатых панелей Калитка КМ-1	ТОО "Мир Проект"" г. Актобе 2023г.		

СЕТЧАТАЯ ПАНЕЛЬ ПМ-1

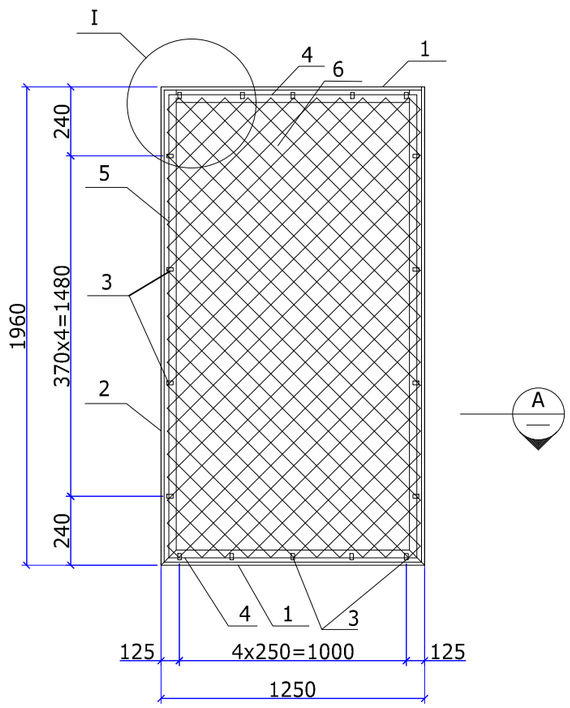

РАЗРЕЗ A
1:2.5

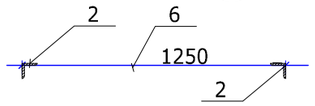

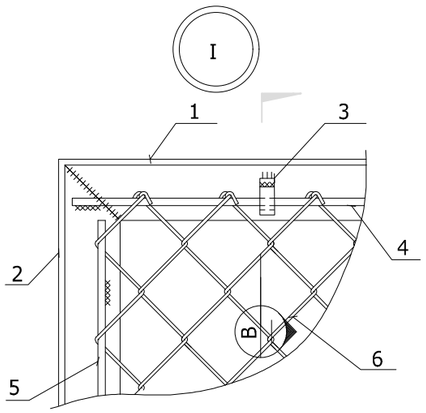

РАЗРЕЗ B
1:2.5

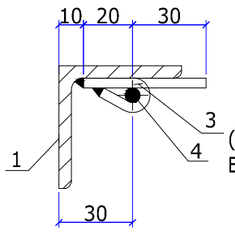

(СОГНУТЬ И ПРИВАРИТЬ ВО ВРЕМЯ НАТЯЖЕНИЯ СЕТКИ)

СПЕЦИФИКАЦИЯ

МАРКА, ПОЗ.	ОБОЗНАЧЕНИЕ	НАИМЕНОВАНИЕ	КОЛ. ШТ.	МАССА ЕД., КГ.	ПРИМЕ-ЧАНИЕ
		ПМ-1 (1шт)		21.07	
1	ГОСТ 8509-86*	L50x5 L=1250	2	4.71	Сталь С245
2	ГОСТ 8509-86*	L50x5 L=1960	2	7.39	Сталь С245
3	ГОСТ 103-76*	-12x4 L=50	14	0.019	
4	ГОСТ 5781-82*	Ø6 A-I L=1200	2	0.27	
5	ГОСТ 5781-82*	Ø6 A-I L=1850	2	0.41	
6	ГОСТ 5336-80	Сетка "Рабица" 1900x1200	1	8.27	

ПРИМЕЧАНИЯ

1. ИЗГОТОВЛЕНИЕ КОНСТРУКЦИЙ ПРОИЗВОДИТЬ В СООТВЕТСТВИИ С ТРЕБОВАНИЯМИ СТАНДАРТА РК 937-92.
ВЫСОТА СВАРНЫХ ШВОВ -4ММ.
СВАРКУ ПРОИЗВОДИТЬ ЭЛЕКТРОДАМИ Э42 ПО ГОСТУ 9467-75.
ОСТРЫЕ КРОМКИ ПРИТУПИТЬ.
СЕТЧАТАЯ ПАНЕЛЬ, ИЗГОТОВЛЕННАЯ В ЗАВОДСКИХ УСЛОВИЯХ, ПОДЛЕЖИТ ГОРЯЧЕМУ ЦИНКОВАНИЮ ТОЛШИНА СЛОЯ 60ММ.
.МЕТАЛЛОКОНСТРУКЦИИ ОКРАСИТЬ ЭМАЛЕВОЙ КРАСКОЙ ПФ-115 ГОСТЬ 6465-76* ПО ГРУНТУ ИЗ ЛАКА ГФ-021 ГОСТ 25129-82*. В СООТВЕТСТВИИ СО СНиП 2.03.11-85.

						Заказ: №		ГП
						Разработка ПСД по проекту Капитальный ремонт здания КГКП "Атырауский областной музей художественного и декоративно-прикладного искусства имени Ш. Сариева".		
Изм.	Кол.уч.	Лист.	№док	Подп.	Дата.			
Разработал		Ашимов. М			02.08.23	Архитектурно-планировочное решение Малые архитектурные формы	Стадия	Лист	Листов
ГАП		Кемерова.М.Ж			02.08.23		РП	3	
Норм.контр		Кемеров.Б.Ж			02.08.23				
						Сетчатая панель ПМ-1	ТОО "Мир Проект"" г. Актобе 2023г.		

Ограда из профнастила (ворота, калтитка, ограждение) высотой 2.2 метра М 1:20

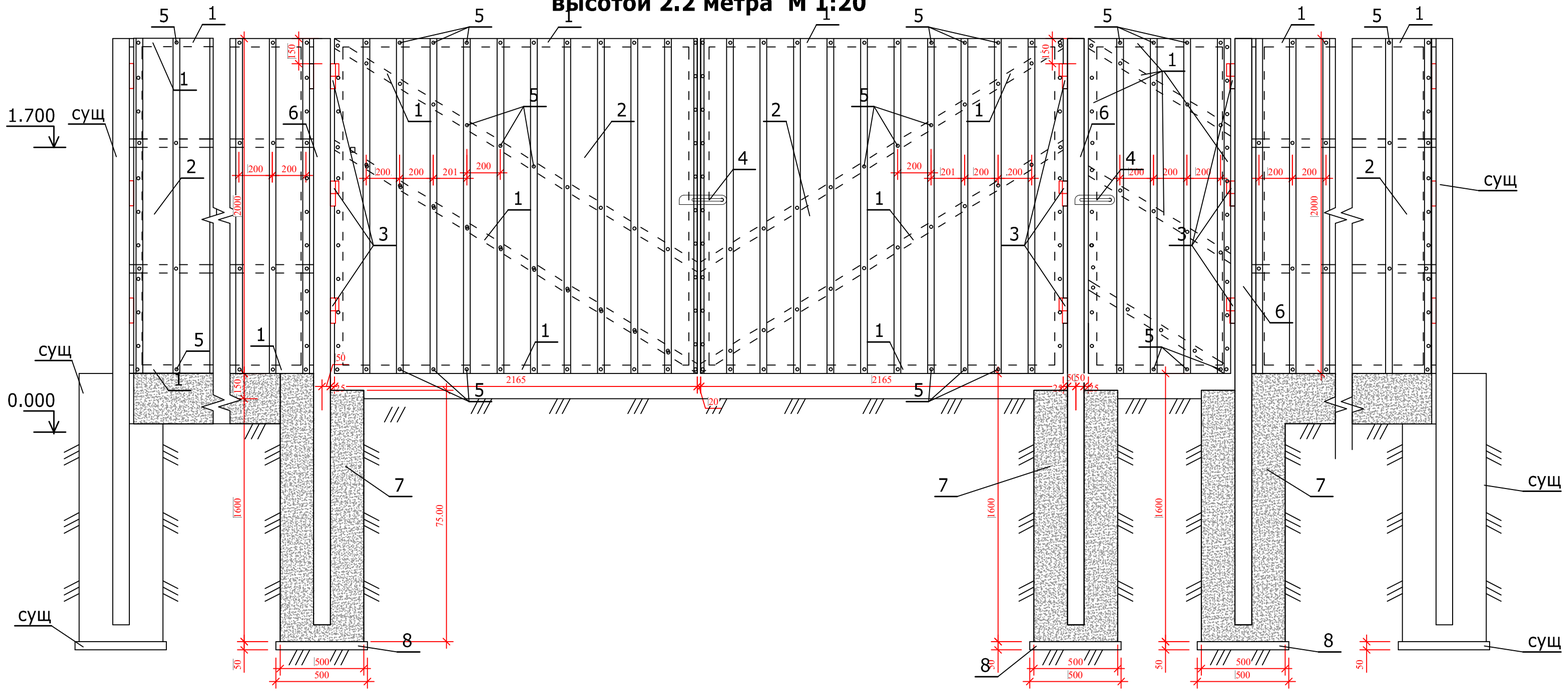

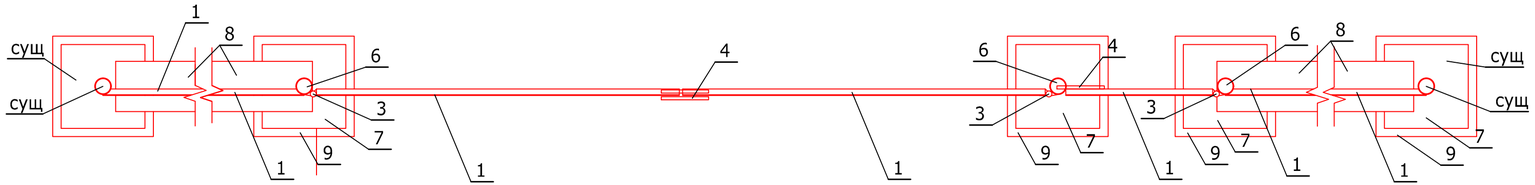

СПЕЦИФИКАЦИЯ

МАРКА, ПОЗ.	ОБОЗНАЧЕНИЕ	НАИМЕНОВАНИЕ	КОЛ. ШТ.	МАССА ЕД., КГ.	ПРИМЕ ЧАНИЕ
		Ворота из профнастила -1шт		72.76	С245 СТАЛЬ
1	ГОСТ8509-86*	L35x3 L=26830 п.м	1	42.93	1.60 кг/п.м
2	ГОСТ8509-86*	Профнастил С -10 толщиной 0.3 мм	8.66 м2	24.16	2.79 кг/м2
3	07-792-CFD-000-025	ШАРНИР ШП-2	6	0.5 / 3.0	
4	07-792-CFD-000-025	РУЧКА РК-2	1	2.4	
5	ГОСТ 10618-80	Саморез 4.2 х 16мм	124	/ 0.27	
		Калитка из профнастила -1шт		22.4	
1	ГОСТ8509-86*	L35x3 L=8700 п.м	1	13.92	1.60 кг/п.м
2	ГОСТ8509-86*	Профнастил С -10 толщиной 0.3 мм	1.70 м2	4.74	2.79 кг/м2
3	07-792-	ШАРНИР ШП-2	3	0.5 / 1.5	
4	07-792-	РУЧКА РК-2	1	2.4	
5	ГОСТ 10618-80	Саморез 4.2 х 16мм	42	/ 0.11	
		Ограждение протяженостью 5.3 метра		73.08	
1	ГОСТ8509-86*	L35x3 L=28000 п.м	1	44.80	1.60 кг/пм
2	ГОСТ8509-86*	Профнастил С -10 толщиной 0.3 мм	10.0 м2	27.9	2.79 кг/м2
5	ГОСТ 10618-80	Саморез 4.2 х 16мм	140	/ 0.38	
		Стойки вароты и калитки			
6	ГОСТ 10704-91	Труба Ø102х4,5 L=3500п.м	3	37.87 / 113.61	10.82кг/пм
		Бетонные изделия			
7		Фундамент под стойку м3	3	0.375 / 1.125	
8		Ленточный фундамент L=6960 п.м	1	0.626м3	
9		Подстилающий слой	3	0.045 / 0.015	

ПРИМЕЧАНИЯ

1. ИЗГОТОВЛЕНИЕ КОНСТРУКЦИЙ ПРОИЗВОДИТЬ В СООТВЕТСТВИИ С ТРЕБОВАНИЯМИ СТАНДАРТА РК 937-92.
2. ВЫСОТА СВАРНЫХ ШВОВ -4мм.
3. СВАРКУ ПРОИЗВОДИТЬ ЭЛЕКТРОДАМИ 342 ПО ГОСТУ 9467-75.
4. ОСТРЫЕ КРОМКИ ПРИТУПИТЬ.
5. ШАРНИРЫ И РУЧКА СОБИРАЮТСЯ ОДНОВРЕМЕННО С ПОЛОТНАМИ ВОРОТ, ПРИВАРИВАЮТСЯ К НИМ И ПОСТАВЛЯЮТСЯ К МЕСТУ МОНТАЖА В КОМПЛЕКТЕ.
6. ВОРОТА, ИЗГОТОВЛЕННЫЕ В ЗАВОДСКИХ УСЛОВИЯХ, ПОДЛЕЖАТ ГОРЯЧЕМУ ЦИНКОВАНИЮ ТОЛЩИНА СЛОЯ-60мк.
7. МЕТАЛЛОКОНСТРУКЦИИ ОКРАСИТЬ СОГЛАСНО "ТЕХНИЧЕСКИМ УСЛОВИЯМ ПОКРАСКИ И НАНЕСЕНИЯ ПОКРЫТИЯ ".

						Заказ: №			ГП
Изм.	Кол.уч.	Лист.	№док	Подп.	Дата.	Разработка ПСД по проекту Капитальный ремонт здания КГКП "Атырауский областной музей художественного и декоративно-прикладного искусства имени Ш. Сариева".			
Разработал		Ашимов. М			02.08.23	Малые архитектурные формы	Стадия	Лист	Листов
ГАП		Кемерова.М.Ж			02.08.23		РП	4	
Норм.контр		Кемеров.Б.Ж			02.08.23				
						Ограда из профнастила (ворота, калтитка, ограждение) высотой 2.2 метра М 1:20	ТОО "Мир Проект"" г. Актобе 2023г.		