Республика Казахстан
ТОО "Мир Проект"

ГСЛ №16011038

Заказчик: КГКП «Музей художественного и декоративно – прикладного искусства Атырауской области имени Шаймардана Сариева Управления культуры, развития языков и архивного дела Атырауской области»

Рабочий проект

Капитальный ремонт здания КГКП «Атырауский областной музей художественного и декоративно-прикладного искусства имени Ш. Сариева» по адресу: Атырауская область, г. Атырау, пр. Азаттык, строение 11

Архитектурные решения
10/08.06.2023-АР

г. Актобе – 2023 г.

Республика Казахстан
ТОО "Мир Проект"

ГСЛ №16011038

Заказчик: КГКП «Музей художественного и декоративно – прикладного искусства Атырауской области имени Шаймардана Сариева Управления культуры, развития языков и архивного дела Атырауской области»

Рабочий проект

Капитальный ремонт здания КГКП «Атырауский областной музей художественного и декоративно-прикладного искусства имени Ш. Сариева» по адресу: Атырауская область, г. Атырау, пр. Азаттык, строение 11

Архитектурные решения
10/08.06.2023-АР

Директор ТОО "Мир Проект" Кемерова М.Ж.

Главный инженер проекта Кемеров Ж.Б.

г. Актобе – 2023 г.

ВЕДОМОСТЬ ОСНОВНЫХ КОМПЛЕКТОВ РАБОЧИХ ЧЕРТЕЖЕЙ

Марка	Наименование	Прим.
АР	Архитектурные решения	
АС	Архитектурно-строительные решения	
ГП	Генеральный план	
ЭП	Эскизный проект	

ВЕДОМОСТЬ ССЫЛОЧНЫХ И ПРИЛАГАЕМЫХ ДОКУМЕНТОВ

Обозначение	Наименование	Примечание
	Ссылоные документы	
СН РК 3.02-07-2014 и СП РК 3.02-107-2014	«Общественные здания и сооружения»	
СП РК 2.02-101-2022	«Пожарная безопасность зданий и сооружений»	

Проект разработан в соответствии с действующими нормами и правилами проектирования и предусматривает мероприятия, обеспечивающие взрыво - и пожаробезопасность при эксплуатации зданий и сооружений.

Гл.архитектор проекта: _____ Кемеров Ж.

Общие данные

1. Общая часть

Капитальный ремонт здания КГКП«Атырауский областной музей художественного и декоративно-прикладного искусства имени Ш. Сариева» по адресу: Атырауская область, г. Атырау, пр. Азаттык, строение 11 не предполагает изменение внутренней организации объемно - пространственного решения.

Капитальный ремонт по данным чертежам предусматривается в районе (СП РК 2.04-01-2017 "Строительная кломатология") со следующими характеристиками:

- климатический подрайон строительства - IVг;
- район по весу снегового покрова - I(0,80 кПа);
- район по давлению ветра - IV(0,77 кПа);
- температура наружного воздуха наиболее холодной пятидневки обеспеченностью 0,92 - -24.9 С°;
- температура наружного воздуха наиболее холодных суток обеспеченностью 0,92 - - 29 С°;

Степень огнестойкости (СП РК 2.02-101-2022) - II

Класс здания по функциональной пожарной опасности - Ф 2.2

Класс конструктивной пожарной опасности здания - С0

Класс здания II-степени

Уровень ответственности -II - нормальный, не относящиеся к технически сложным.

За условную отметку 0.000 принят уровень пола первого этажа что соответствует абсолютной отметке на местности.

Все несущие и не несущие конструкций остаются в первозданном виде.

Произвести замены полов в помещениях №3;4;5;6;8;9;10;17;19;21;22

Полы-согласно "Экспликаций полов".

Отделка помещений сущ. проектом не затрагиваются

Так же производится обновление фасада облицовкой из травертина по ГОСТ 9479-98.

Частичная замена окон с форточкой на первом этажеи в помещений №6 и дверей на первом этаже в помещений №16.

Ремонт наружной входной двери главного входа в виде замены петли, ручки, доводчикиов и порогов.

Так же предусматривается устройство крыльца с последующим демантажем сущ. крыльца

Цоколь, боковые стороны крылец облицовывается из травертина по ГОСТ 9479-98.

Покрытия крылец - керамогранит антискользящая.

При монтаже крылец и полов должно состовлятся акт освидетельствования скрытых работ

По периметру здания произвести восстановление конструктивных элементов отмостки шириной 1000мм.

2. Охрана окружающей среды

Работы должны производится с соблюдением требования "Правила застройки и правила благоустройства". Приделы огнестойкости отдельных конструкций приняты в соответствии с требованиям СП РК 2.02-101-2022 материалы стен из несгораемых материалов.

Не допускать скопления строительного мусора на контейнерной площадке обеспечить своевременный вывоз мусора на полигон.

3. Антикоррозионная защита

Все металлические элементы креплений должны быть подвергнуты антикоррозийной защите в соответствий с "Указаниями по проектированию антикоррозионной защиты строительных конструкций"

Антикоррозийную защиту сварных соединений производить в соответствие со СП РК 2.01-101-2013

Изм.	Кол.уч.	Лист	№док.	Подп	Дата	2023/01-АР		
						Капитальный ремонт здания КГКП«Атырауский областной музей художественного и декоративно-прикладного искусства имени Ш. Сариева» по адресу: Атырауская область, г. Атырау, пр. Азаттык, строение 11		
ГАП		Кемеров Ж.				АРХИТЕКТУРНЫЕ РЕШЕНИЯ	Стадия	Лист	Листов
Испол.		Ермекбаев Д.					РП	1	15
Провер.		Кемеров Ж.				Общие данные (начало)	ТОО "Мир Проект" г. Актобе - 2023г.		
Н.контроль		Кемерова М.							

ВЕДОМОСТЬ РАБОЧИХ ЧЕРТЕЖЕЙ ОСНОВНОГО КОМПЛЕКТА

Лист	Наименование	Примечание
АР-1	Общие данные (начало)	
АР-2	Общие данные (окончание)	
АР-3	План (демонтажных работ) 1 - го этажа. Экспликация помещений	
АР-4	План 2 - го этажа. Экспликация помещений	
АР-5	Спецификация демонтажных работ элементов проемов, полов и потолков	
АР-6	План (монтажных работ) 1 - го этажа. Экспликация помещений	
АР-7	План 2 - го этажа. Экспликация помещений	
АР-8	Спецификация элементов проемов. Ведомость отделки помещений. Экспликация пола.	
АР-9	Разрез 1 - 1	
АР-10	Фасад по оси: 1 - 8. М 1:100. Ведомость отделки фасада (начало)	
АР-11	Фасад по оси: А - Г. М 1:100. Ведомость отделки фасада (продолжение)	
АР-12	Фасад по оси: 8 - 1. М 1:100. Ведомость отделки фасада (продолжение)	
АР-13	Фасад по оси: Г - А. М 1:100. Ведомость отделки фасада (окончание)	
АР-14	Крыльцо главного входа. План фундаментов. М 1:100. Фундамент ФМ-1. Колонна К-1.	
АР-15	Сечение А - А. Узел устройства отмостки. Спецификация на крыльцо.	
	Спецификация материалов отмостки	
АР-16	План козырька КВ-1, сечение 1-1. Вид А. Спецификация материалов	

ТЕХНИКО - ЭКОНОМИЧЕСКИЕ ПОКАЗАТЕЛИ

№ п/п	Наименование показателя	Ед. изм.	Значение	Примечание
1	2	3	4	5
	Вместимость	20чел. в смену		
	Общая площадь земельного участка	га	0,1494	
	Общая площадь здания	м2	1009,7	
	Полезная площадь здания	м2	789,5	
	Строительный объем	м3	4092,0	
	Общая сметная стоимость строительства в текущих ценах _____ года, в том числе: - СМР, в том числе сметная заработная плата - оборудование - прочие			
	Продолжительность строительства	месяцев	6	

						2023/01-АР		
Изм.	Кол.уч.	Лист	№док.	Подп.	Дата	Капитальный ремонт здания КГКП«Атырауский областной музей художественного и декоративно-прикладного искусства имени Ш. Сариева» по адресу: Атырауская область, г. Атырау, пр. Азаттык, строение 11		
ГАП		Кемеров Ж.				АРХИТЕКТУРНЫЕ РЕШЕНИЯ	Стадия	Лист	Листов
Испол.		Ермекбаев Д.					РП	2	
Провер.		Кемеров Ж.				Общие данные (окончание)	ТОО "Мир Проект" г. Актобе - 2023г.		
Н.контроль		Кемерова М.							

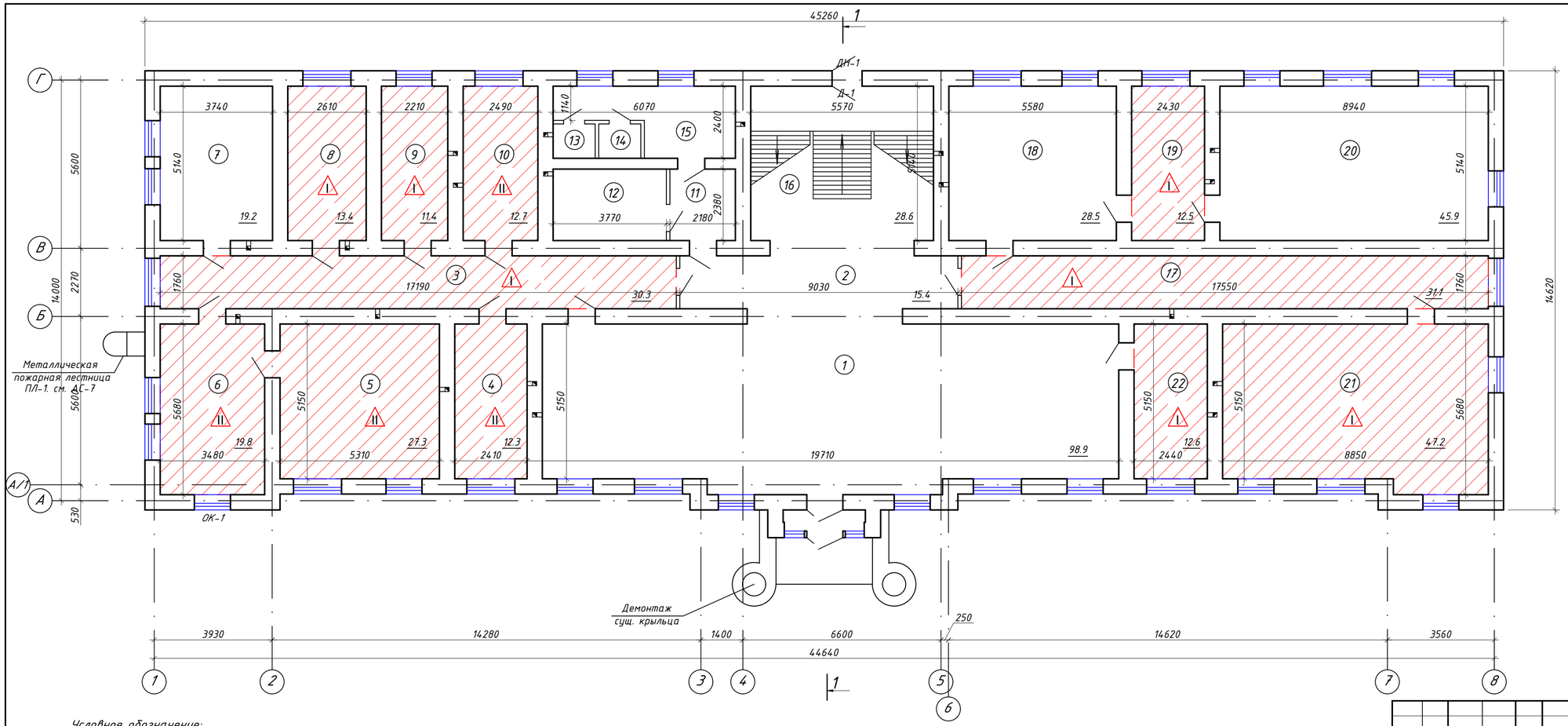

Экспликация помещений 1 - го этажа

Номера поз.	Наименование	Площадь м²	Категр. помещ.
1	Холл	98.9	Д
2	Коридор	15.4	Д
3	Коридор	30.3	Д
4	Кабинет	12.3	Д
5	Кабинет	27.3	Д
6	Приемная	19.8	Д
7	Вентиляционная	19.2	Д
8	Щитовая	13.4	Д
9	Кабинет	11.4	Д
10	Кабинет	12.7	Д
11	Коридор	5.3	Д
12	Сан. узел	9.2	Д
13	Сан. узел	1.4	Д
14	Сан. узел	1.4	Д
15	Умывальная	11.0	Д
16	Лестничная клетка	28.6	Д
17	Коридор	31.1	Д
18	Склад	28.5	Д
19	Кабинет	12.5	Д
20	Склад	45.9	Д
21	Студия	47.2	Д
22	Склад	12.6	Д
	Итого:	495.4	

Условное обозначение:

(1) - номер помещения согласно "Экспликация помещений";

I - тип пола согласно "Экспликация полов";

- демонтируемые полы в помещениях;

ПРИМЕЧАНИЕ:

1. Площади помещений даны с учетом сущ. отделки

Изм.	Кол.уч.	Лист	№док.	Подп.	Дата

2023/01-АР

Капитальный ремонт здания КГКП«Атырауский областной музей художественного и декоративно-прикладного искусства имени Ш. Сариева» по адресу: Атырауская область, г. Атырау, пр. Азаттык, строение 11

ГАП	Кемеров Ж.	
Испол.	Ермекбаев Д.	
Провер.	Кемеров Ж.	
Н.контроль	Кемерова М.	

АРХИТЕКТУРНЫЕ РЕШЕНИЯ

Стадия	Лист	Листов
РП	3	

План (демонтажных работ) 1 - го этажа. Экспликация помещений

ТОО "Мир Проект" г. Актобе - 2023г.

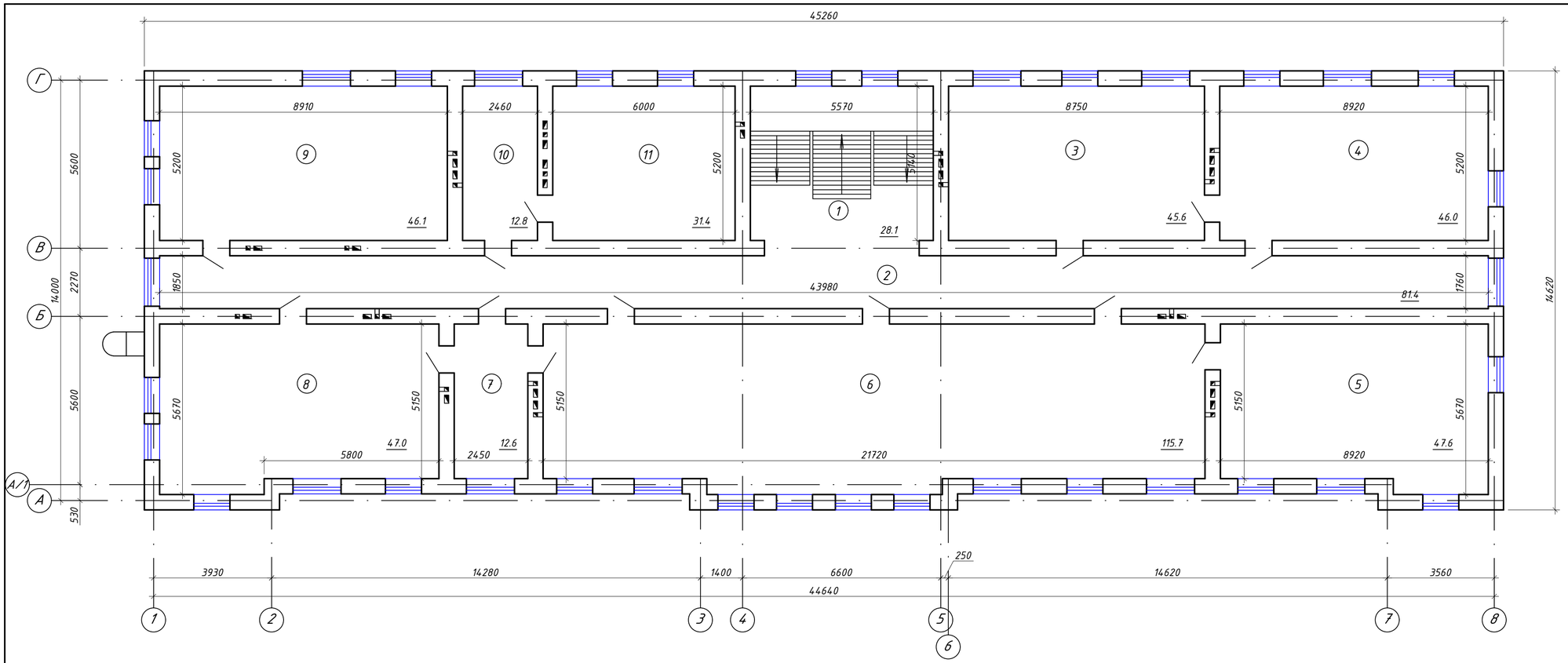

Экспликация помещений 2 - го этажа

Номера поз.	Наименование	Площадь $м^2$	Категр. помещ.
1	Лестничная клетка	28.1	Д
2	Коридор	81.4	Д
3	Выставочный зал	45.6	Д
4	Выставочный зал	46.0	Д
5	Выставочный зал	47.6	Д
6	Выставочный зал	115.7	Д
7	Выставочный зал	12.6	Д
8	Выставочный зал	47.0	Д
9	Выставочный зал	46.1	Д
10	Выставочный зал	12.8	Д
11	Выставочный зал	31.4	Д
	Итого:	514.3	

ПРИМЕЧАНИЕ:
1. Площади помещений даны с учетом сущ. отделки

Изм.	Кол.уч.	Лист	№док.	Подп.	Дата	2023/01-АР
						Капитальный ремонт здания КГКП«Атырауский областной музей художественного и декоративно-прикладного искусства имени Ш. Сариева» по адресу: Атырауская область, г. Атырау, пр. Азаттык, строение 11
ГАП		Кемеров Ж.				АРХИТЕКТУРНЫЕ РЕШЕНИЯ
Испол.		Ермекбаев Д.				
Провер.		Кемеров Ж.				План 2 - го этажа. Экспликация помещений
Н.контроль		Кемерова М.				

Стадия	Лист	Листов
РП	4	

ТОО "Мир Проект" г. Актобе - 2023г.

Спецификация демонтажных работ элементов проемов 1 - го этажа

Марка	Обозначение	Наименование	Кол-во шт	Объем древ. м3	Примеч.
		Окна			
ОК-1	Пластиковые	1200х1900h	1		
ПД-1	Пластиковые	1400х450	1		
		Двери наружные			
ДН-1	Индивид. металл.	1000х2100	1		
Д-1	Деревянные	1000х2100	1		

Ведомость демонтажных работ потолка 1-2 этажей

Наименование помещений	Потолок		Стены		Низ стен	
	Площ. м2	Вид отделки	Площ.	Вид отделки	Площ.	Вид отделки
	1 - этаж					
11,12,13,14,15	28,30	Демонтаж подвесных потолков				
	2 - этаж					
9	46,10	Демонтаж подвесных потолков				

Экспликация демонтажных работ пола 1 - го этажа

Наим. помещ.	Тип пола	Схема элементов пола	Наименование покрытий пола и их толщина,мм	Площ. м2	Примечан.
		1 - этаж			
3,8,9,17, 19,21,22	I		Покрытие-линолеум-3мм Стяжка из ц/п раствора - 20мм	158,50	
4,5,6,10	II		Покрытие-паркет-10мм Стяжка из ц/п раствора - 20мм	72,10	

						2023/01-АР
Изм.	Кол.уч.	Лист	№док.	Подп.	Дата	Капитальный ремонт здания КГКП«Атырауский областной музей художественного и декоративно-прикладного искусства имени Ш. Сариева» по адресу: Атырауская область, г. Атырау, пр. Азаттык, строение 11
ГАП		Кемеров Ж.				АРХИТЕКТУРНЫЕ РЕШЕНИЯ — Стадия: РП; Лист: 5; Листов:
Испол.		Ермекбаев Д.				
Провер.		Кемеров Ж.				Спецификация демонтажных работ элементов проемов, полов и потолков
Н.контроль		Кемерова М.				ТОО "Мир Проект" г. Актобе - 2023г.

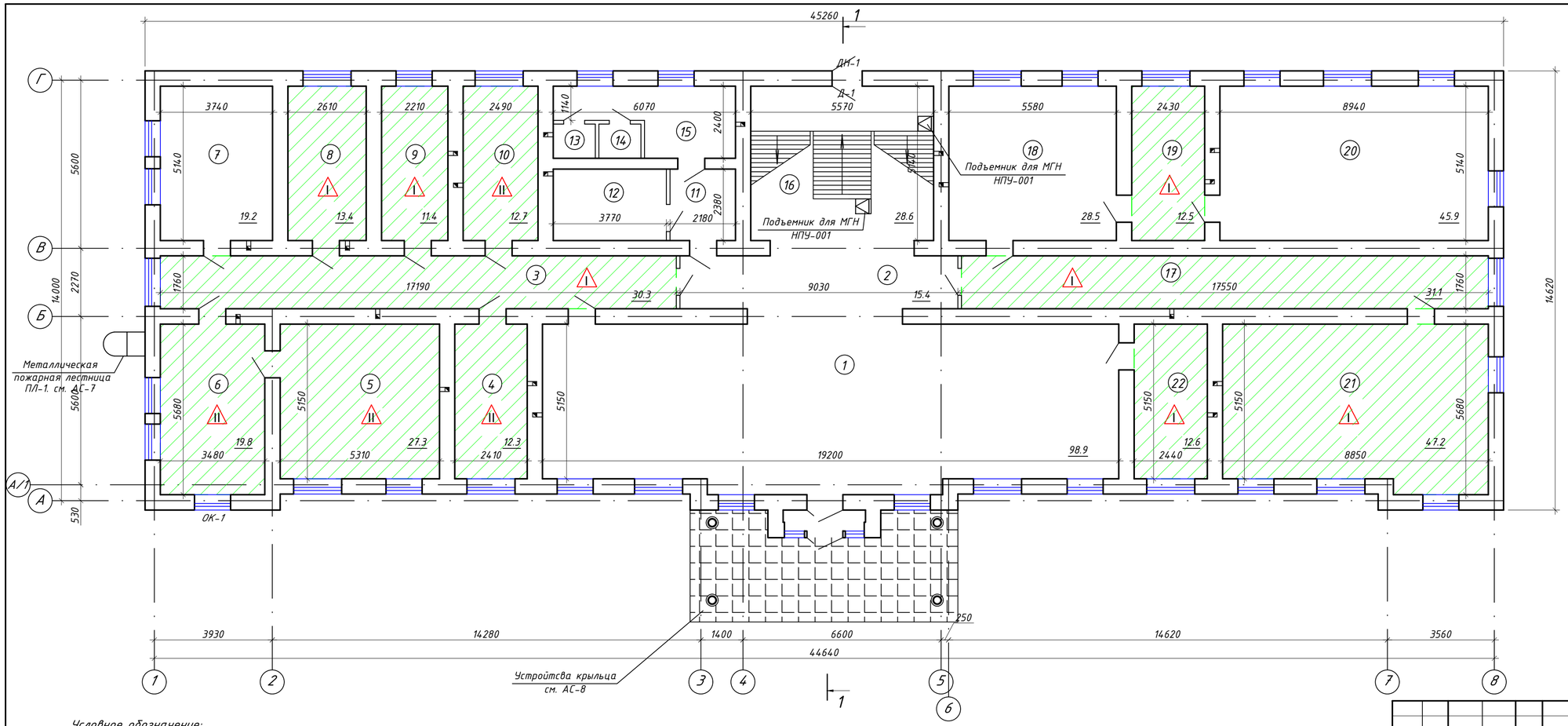

Экспликация помещений 1 - го этажа

Номера поз.	Наименование	Площадь м²	Категр. помещ.
1	Холл	98.9	Д
2	Коридор	15.4	Д
3	Коридор	30.3	Д
4	Кабинет	12.3	Д
5	Кабинет	27.3	Д
6	Приемная	19.8	Д
7	Вентиляционная	19.2	Д
8	Щитовая	13.4	Д
9	Кабинет	11.4	Д
10	Кабинет	12.7	Д
11	Коридор	5.3	Д
12	Сан. узел	9.2	Д
13	Сан. узел	1.4	Д
14	Сан. узел	1.4	Д
15	Умывальная	11.0	Д
16	Лестничная клетка	28.6	Д
17	Коридор	31.1	Д
18	Склад	28.5	Д
19	Кабинет	12.5	Д
20	Склад	45.9	Д
21	Студия	47.2	Д
22	Склад	12.6	Д
	Итого:	495.4	

Условное обозначение:

(1) - номер помещения согласно "Экспликация помещений";

I - тип пола согласно "Экспликация полов";

- монтируемые полы в помещениях;

ПРИМЕЧАНИЕ:
1. Площади помещений даны с учетом сущ. отделки

Изм.	Кол.уч.	Лист	№док.	Подп.	Дата

2023/01-АР

Капитальный ремонт здания КГКП«Атырауский областной музей художественного и декоративно-прикладного искусства имени Ш. Сариева» по адресу: Атырауская область, г. Атырау, пр. Азаттык, строение 11

ГАП	Кемеров Ж.	
Испол.	Ермекбаев Д.	
Провер.	Кемеров Ж.	
Н.контроль	Кемерова М.	

АРХИТЕКТУРНЫЕ РЕШЕНИЯ

Стадия	Лист	Листов
РП	6	

План (монтажных работ) 1 - го этажа. Экспликация помещений

ТОО "Мир Проект" г. Актобе - 2023г.

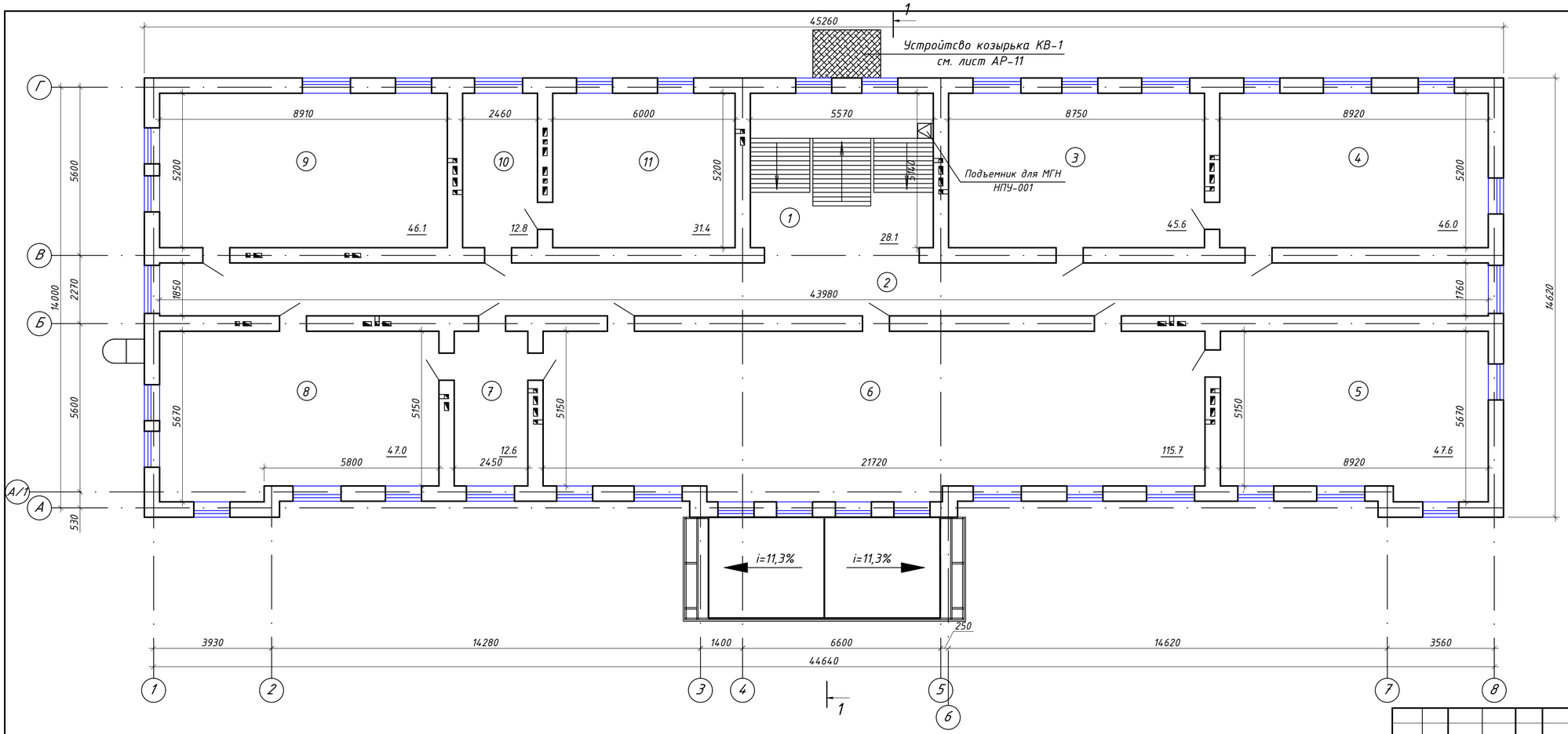

Экспликация помещений 2 - го этажа

Номера поз.	Наименование	Площадь м²	Категг. помещ.
1	Лестничная клетка	28.1	Д
2	Коридор	81.4	Д
3	Выставочный зал	45.6	Д
4	Выставочный зал	46.0	Д
5	Выставочный зал	47.6	Д
6	Выставочный зал	115.7	Д
7	Выставочный зал	12.6	Д
8	Выставочный зал	47.0	Д
9	Выставочный зал	46.1	Д
10	Выставочный зал	12.8	Д
11	Выставочный зал	31.4	Д
	Итого:	514.3	

ПРИМЕЧАНИЕ:
1. Площади помещений даны с учетом сущ. отделки

Изм.	Кол.уч.	Лист	№док.	Подп.	Дата	2023/01-АР
						Капитальный ремонт здания КГКП«Атырауский областной музей художественного и декоративно-прикладного искусства имени Ш. Сариева» по адресу: Атырауская область, г. Атырау, пр. Азаттык, строение 11
ГАП	Кемеров Ж.					АРХИТЕКТУРНЫЕ РЕШЕНИЯ
Испол.	Ермекбаев Д.					Стадия: РП; Лист: 7; Листов:
Провер.	Кемеров Ж.					План 2 - го этажа. Экспликация помещений
Н.контроль	Кемерова М.					ТОО "Мир Проект" г. Актобе - 2023г.

Спецификация элементов заполнения проемов 1 - го этажа

Марка поз.	Обозначения	Наименование	Кол. шт.	Масса ед.кг.	Примечание
		Двери наружные			
ДН-1	ДСН ЛПН 1-2-2 М2 У 2100-1000	ГОСТ 31173-2003	1		утепленные
Д-1	Деревянные двери ДГ 21-10	СТ РК 943-92	1		
		Окна			
ОК-1	ОП В2 1200-1900(4м1/12/4м1/12/4м1)				
	для двухкамерного стеклопакета	ГОСТ 30674-99	1		прозрачный стеклопакет
		Плиты подоконные			
	ПВХ	ПО 1400х450х3	1		
	Москитные сетки	1900х600	26		

Экспликация пола 1 - го этажа

Наим. помещ.	Тип пола	Схема элементов пола	Наименование покрытий пола и их толщина,мм	Площ. м2	Примечан.
		1 - этаж			
3,8,9,17, 19,21,22	I		Покрытие-линолеум ГОСТ 7251-77 -3мм Стяжка из ц/п раствора М200 - 20мм Гидроизоляция - 1слой Плинтус из ПВХ -	158,50 150,80п.м.	
4,5,6,10	II		Покрытие-паркет ГОСТ 862.1-85 -14мм Подложка - 3мм Гидроизоляция - 1слой Стяжка из ц/п раствора М200 - 20мм Плинтус из ПВХ -	72,10 65,20п.м.	

Ведомость отделки помещений 1-2 этажей

Наименование или номер помещения	Вид отделки элементов								
	Потолок	Пло-щадь,м²	Стены или перегородки	Пло-щадь,м²	Откосы окон	Длина, пог. м	Откосы дверей	Длина, пог. м	Приме-чание
			1 - этаж						
11,12,13,14,15	Подвесной реечный потолок	28,30			Штукатурка ц/п. раствором выравниван. сухими смесями финишное шпаклевание окраска водо-эмульсией за 2 раза	5,0	Штукатурка ц/п. раствором выравниван. сухими смесями финишное шпаклевание окраска водо-эмульсией за 2 раза	5,2	
Вентиляционные решетки 170х8х238h		21шт							
			2 - этаж						
9	Подвесной потолок Армстронг	46,10							
Вентиляционные решетки 170х8х238h		33шт							

ОК-1

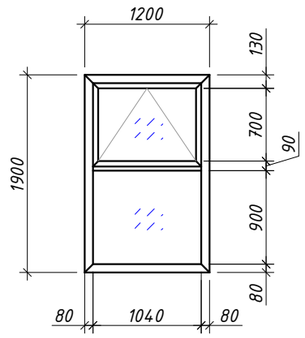

Изм.	Кол.уч.	Лист	№док.	Подп.	Дата	2023/01-АР		
						Капитальный ремонт здания КГКП«Атырауский областной музей художественного и декоративно-прикладного искусства имени Ш. Сариева» по адресу: Атырауская область, г. Атырау, пр. Азаттык, строение 11		
ГАП		Кемеров Ж.				АРХИТЕКТУРНЫЕ РЕШЕНИЯ	Стадия	Лист	Листов
Испол.		Ермекбаев Д.					РП	8	
Провер.		Кемеров Ж.				Спецификация элементов проемов. Ведомость отделки помещений. Экспликация пола.	ТОО "Мир Проект" г. Актобе - 2023г.		
Н.контроль		Кемерова М.							

Разрез 1 - 1

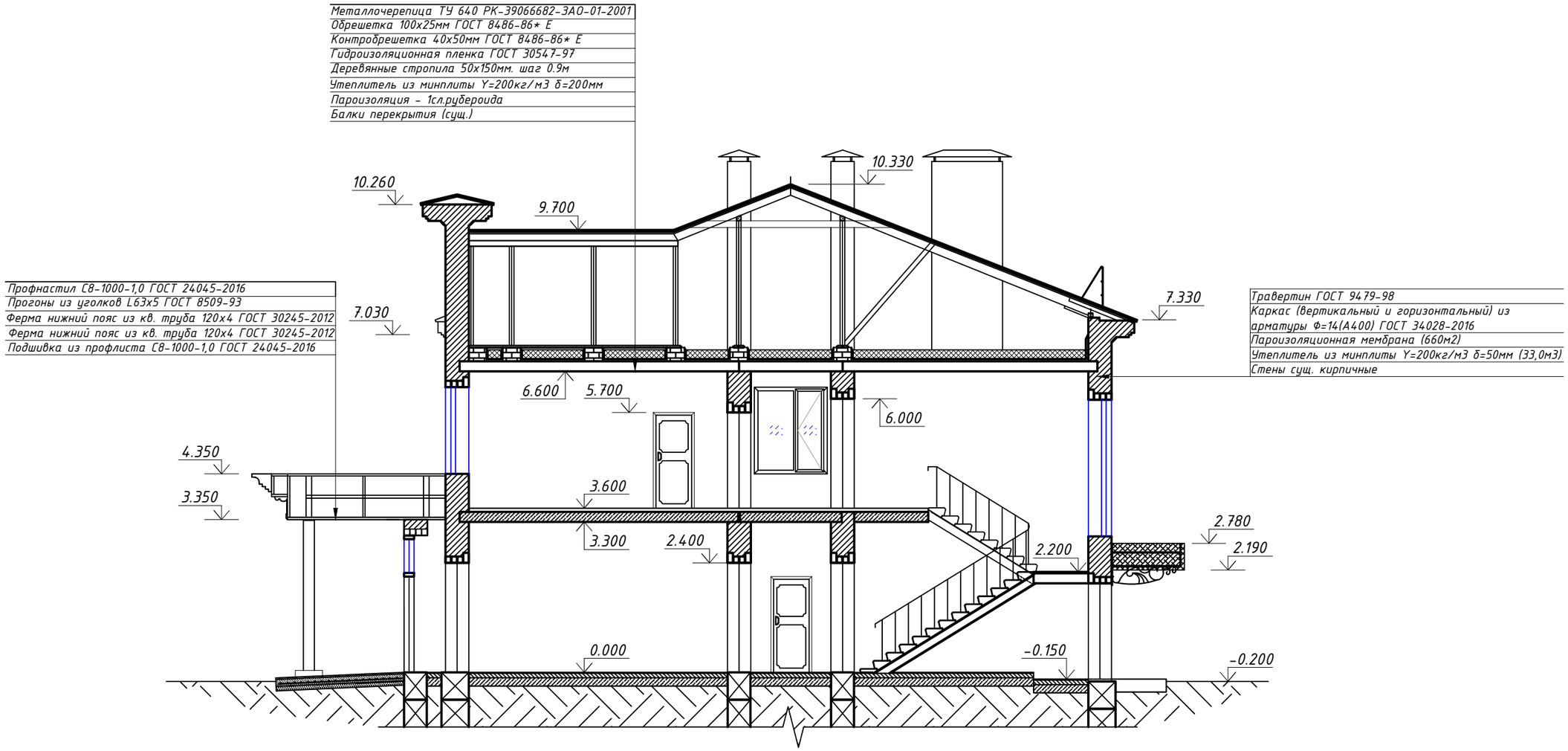

						2023/01-АР		
Изм.	Кол.уч.	Лист	№док.	Подп	Дата	Капитальный ремонт здания КГКП«Атырауский областной музей художественного и декоративно-прикладного искусства имени Ш. Сариева» по адресу: Атырауская область, г. Атырау, пр. Азаттык, строение 11		
ГАП		Кемеров Ж.				АРХИТЕКТУРНЫЕ РЕШЕНИЯ	Стадия	Лист	Листов
Испол.		Ермекбаев Д.					РП	9	
Провер.		Кемеров Ж.				Разрез 1 - 1	ТОО "Мир Проект" г. Актобе - 2023г.		
Н.контроль		Кемерова М.							

Фасад по оси: 1 – 8

Ведомость отделки фасада (начало)

№ п/п	Цветовой эталон	№ коллера	Конструктивный элемент	Конструктивный элемент	Примечания
1		RAL 1015	Стены	Облицовка из травертина ГОСТ 9479-98	660,0м2
2		RAL 1015	Пилястры	Травертин ГОСТ 9479-98	14шт (4,12м2)
2.1		RAL 1015	Пилястры (боковые стороны)	Травертин ГОСТ 9479-98	28шт (0,94м2)
3		RAL 1015	Плитки под пилястры	Травертин ГОСТ 9479-98	14шт (0,26м2)
3.1		RAL 1015	Плитки под пилястры (боковые стороны)	Травертин ГОСТ 9479-98	28шт (0,07м2)
4		RAL 1015	Плитки над пилястры	Травертин ГОСТ 9479-98	14шт (0,45м2)
5		RAL 1015	Плитки над пилястры	Травертин ГОСТ 9479-98	2шт (1,13м2)
6		RAL 1015	Колонна	Травертин ГОСТ 9479-98	4шт

поз.1

уточ. по месту обрезки

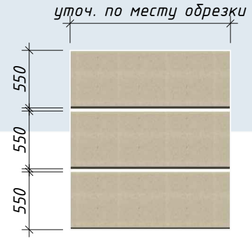

поз.2; 2.1

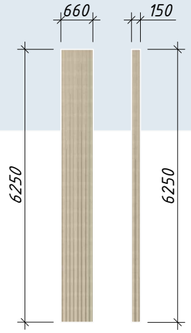

поз.3; 3.1

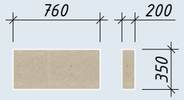

поз.4

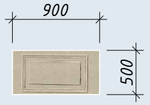

поз.5

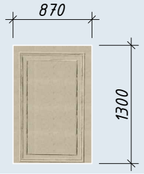

Изм.	Кол.уч.	Лист	№док.	Подп	Дата
ГАП		Кемеров Ж.			
Испол.		Ермекбаев Д.			
Провер.		Кемеров Ж.			
Н.контроль		Кемерова М.			

2023/01-АР

Капитальный ремонт здания КГКП«Атырауский областной музей художественного и декоративно-прикладного искусства имени Ш. Сариева» по адресу: Атырауская область, г. Атырау, пр. Азаттык, строение 11

АРХИТЕКТУРНЫЕ РЕШЕНИЯ

Стадия	Лист	Листов
РП	10	

Фасад по оси: 1 – 8. М 1:100
Ведомость отделки фасада

ТОО "Мир Проект"
г. Актобе – 2023г.

Фасад по оси: А – Г

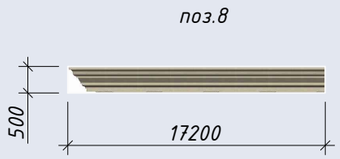

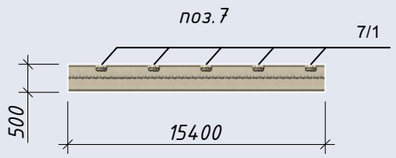

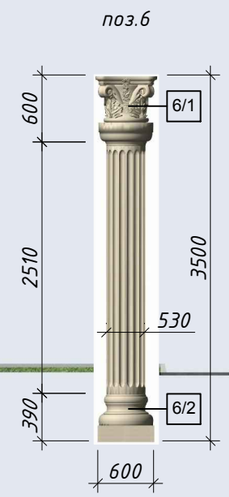

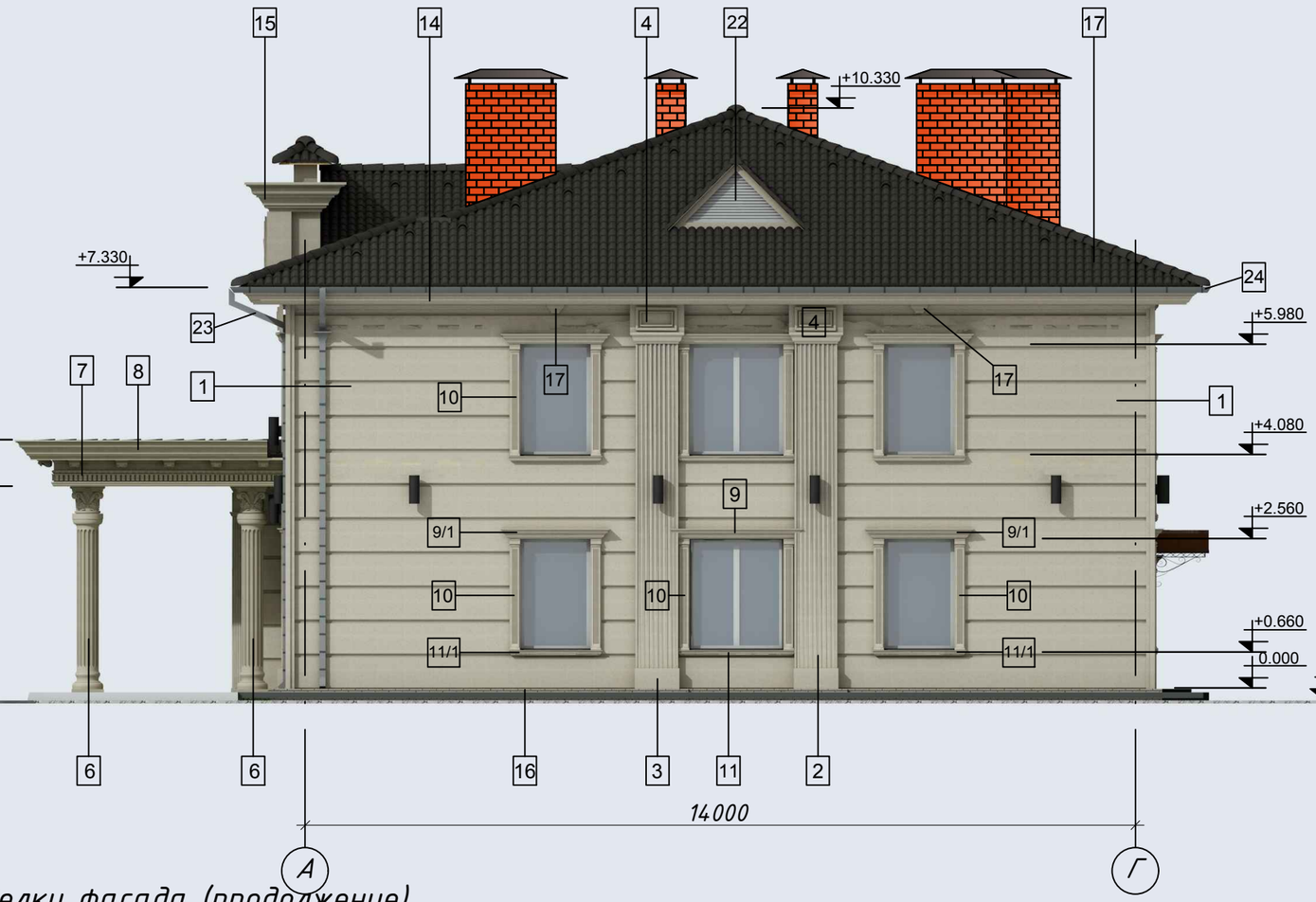

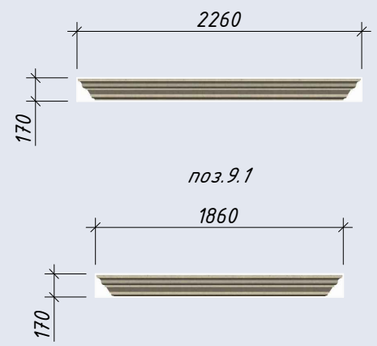

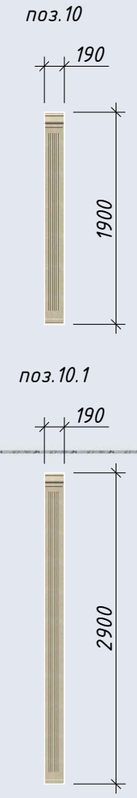

Ведомость отделки фасада (продолжение)

№ п/п	Цветовой эталон	№ коллера	Конструктивный элемент	Конструктивный элемент	Примечания
6.1		RAL 1015	Капители	Травертин ГОСТ 9479-98	4шт
6.2		RAL 1015	Базы под колонны	Травертин ГОСТ 9479-98	4шт
7		RAL 1015	Плитки под карниз	Травертин ГОСТ 9479-98	1шт (7,70м2)
7.1		RAL 1015	Узор	Травертин ГОСТ 9479-98	21шт
8		RAL 1015	Карниз п.м.17,2	Травертин ГОСТ 9479-98	1шт
9		RAL 1015	Профиль над окнами	Травертин ГОСТ 9479-98	26шт
9.1		RAL 1015	Профиль над окнами	Травертин ГОСТ 9479-98	44шт
10		RAL 1015	Профили оконные	Травертин ГОСТ 9479-98	136шт

						2023/01-АР
Изм.	Кол.уч.	Лист	№док.	Подп	Дата	Капитальный ремонт здания КГКП«Атырауский областной музей художественного и декоративно-прикладного искусства имени Ш. Сариева» по адресу: Атырауская область, г. Атырау, пр. Азаттык, строение 11
ГАП		Кемеров Ж.				АРХИТЕКТУРНЫЕ РЕШЕНИЯ — Стадия: РП; Лист: 11; Листов:
Испол.		Ермекбаев Д.				
Провер.		Кемеров Ж.				Фасад по оси: А – Г. М 1:100 Ведомость отделки фасада
Н.контроль		Кемерова М.				ТОО "Мир Проект" г. Актобе – 2023г.

Фасад по оси: 8 – 1

Ведомость отделки фасада (продолжение)

№ п/п	Цветовой эталон	№ коллера	Конструктивный элемент	Конструктивный элемент	Примечания
10.1		RAL 1015	Профили оконные	Травертин ГОСТ 9479-98	4шт
11		RAL 1015	Профили подоконные	Травертин ГОСТ 9479-98	26шт
11.1		RAL 1015	Профили подоконные	Травертин ГОСТ 9479-98	44шт
12		RAL 1015	Профили дверные	Травертин ГОСТ 9479-98	2шт
13		RAL 1015	Профиль над дверью	Травертин ГОСТ 9479-98	1шт
14		RAL 1015	Карниз п.м.111,0	Травертин ГОСТ 9479-98	1шт
15		RAL 1015	Карниз п.м.24,0	Травертин ГОСТ 9479-98	1шт
16		RAL 1015	Цоколь	Травертин ГОСТ 9479-98	25,0м2

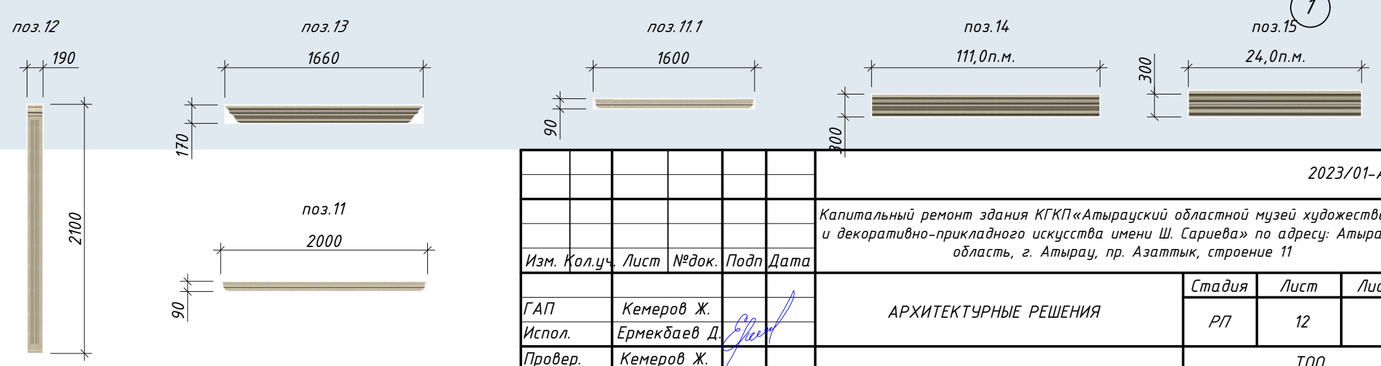

Изм.	Кол.уч.	Лист	№док.	Подп.	Дата
ГАП		Кемеров Ж.			
Испол.		Ермекбаев Д.			
Провер.		Кемеров Ж.			
Н.контроль		Кемерова М.			

2023/01-АР

Капитальный ремонт здания КГКП«Атырауский областной музей художественного и декоративно-прикладного искусства имени Ш. Сариева» по адресу: Атырауская область, г. Атырау, пр. Азаттык, строение 11

АРХИТЕКТУРНЫЕ РЕШЕНИЯ

Стадия	Лист	Листов
РП	12	

Фасад по оси: 8 – 1. М 1:100
Ведомость отделки фасада

ТОО "Мир Проект" г. Актобе – 2023г.

Фасад по оси: Г – А

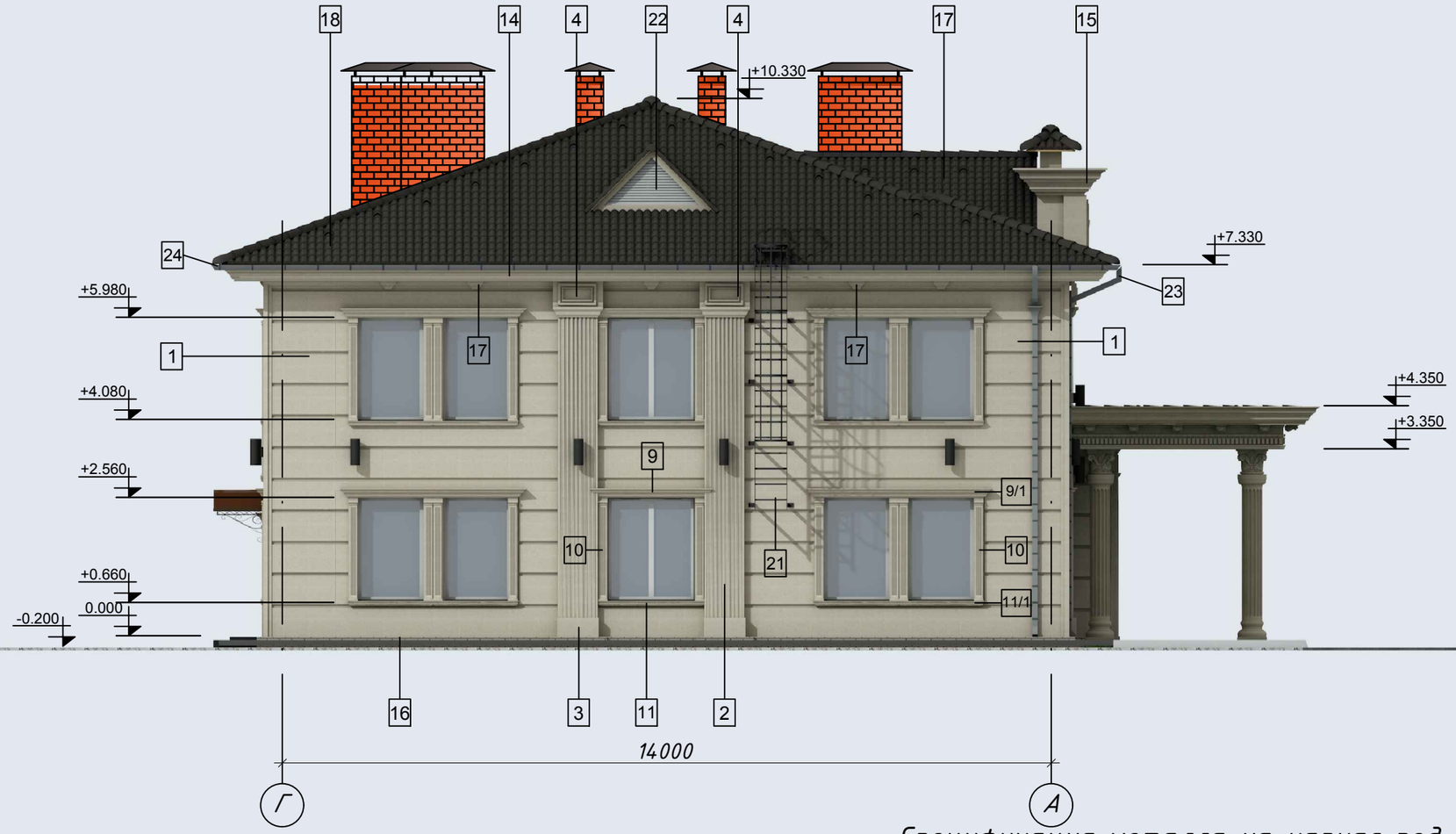

Ведомость отделки фасада (окончание)

№ п/п	Цветовой эталон	№ коллера	Конструктивный элемент	Конструктивный элемент	Примечания
17		RAL 1015	Кронштейн	Травертин ГОСТ 9479-98	33шт
18		RAL 7016	Кровля	Металлочерепица ТУ 640 РК-39066682-ЗАО-01-2001	см. раздел АС кровля
				Общий расход травертина	900м2
19		RAL 9010	Окно	ПХВ профиль ГОСТ 30674-99	см. АР-8
20		RAL 9004	Козырек	Металлический покрытие из сотового поликарбоната POLYGAL	см. АР-16
21		RAL 9004	Металлическая пожарная лестница		см. КР-8
22		RAL 9010	Слуховое окно	Жалюзийная решетка	см. КР-5; 6
23		RAL 9006	Водосток	ГОСТ 14918-2020	см. КР-7
24		RAL 9006	Желоб	ГОСТ 14918-2020	см. КР-7

Спецификация металла на каркас под травертином

Марка	Обозначение	Наименование	Кол. шт.	Масса ед. кг.	Прим.
		Горизонтальный каркас			1726,67кг
1	ГОСТ 34028-2016	ф=14 А400,L=1427,0м	1	1726,67	
		Вертикальный каркас			1726,67кг
5	ГОСТ 34028-2016	ф=14 А400,L=1302,0м	1	1575,42	
					3302,09кг

Изм.	Кол.уч.	Лист	№док.	Подп	Дата	2023/01-АР		
						Капитальный ремонт здания КГКП«Атырауский областной музей художественного и декоративно-прикладного искусства имени Ш. Сариева» по адресу: Атырауская область, г. Атырау, пр. Азаттык, строение 11		
ГАП		Кемеров Ж.				АРХИТЕКТУРНЫЕ РЕШЕНИЯ	Стадия	Лист	Листов
Испол.		Ермекбаев Д.					РП	13	
Провер.		Кемеров Ж.				Фасад по оси: Г – А. М 1:100 Ведомость отделки фасада	ТОО "Мир Проект" г. Актобе – 2023г.		
Н.контроль		Кемерова М.							

Крыльцо главного входа
М1:100

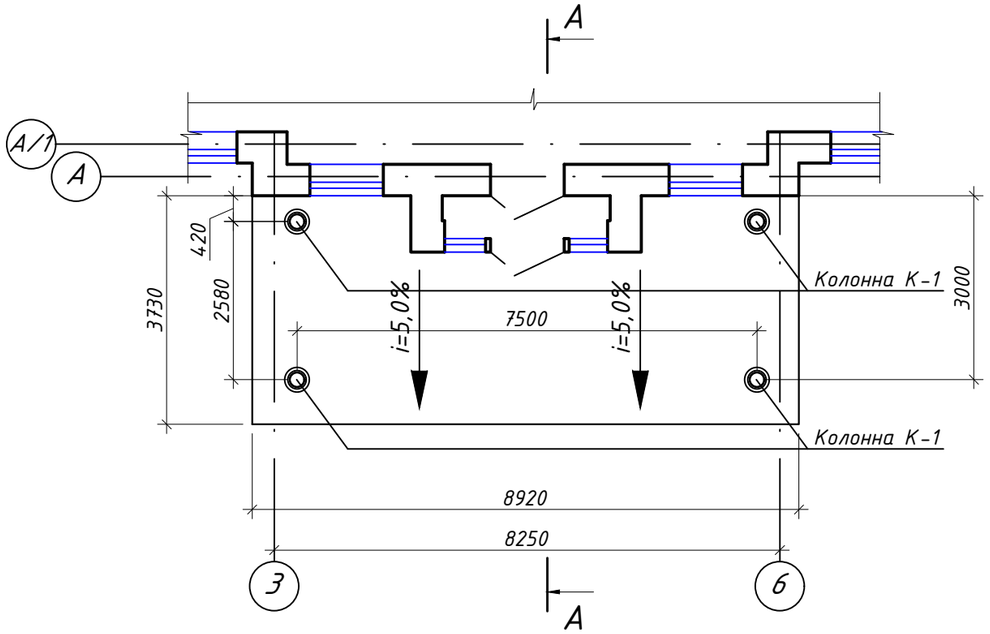

Фундамент ФМ-1
Колонна К - 1

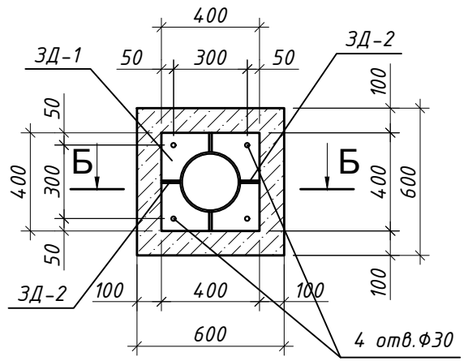

Б - Б

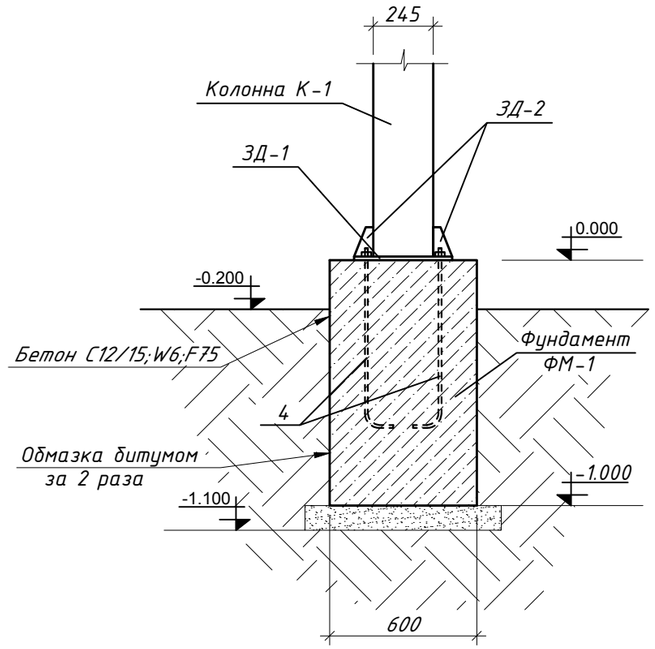

План фундаментов
М1:100

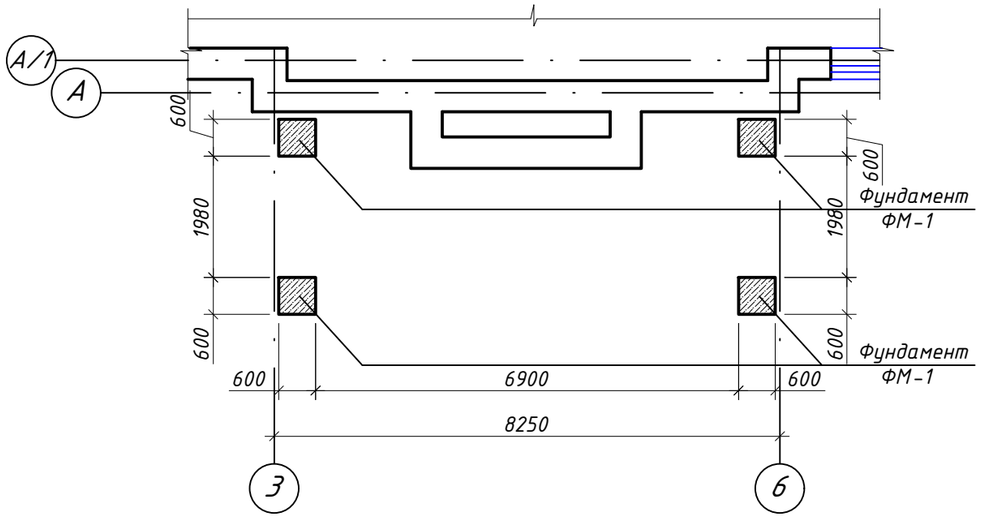

ЗД-1

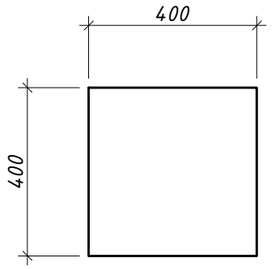

ЗД-2

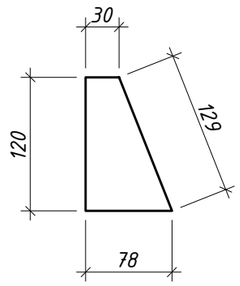

						2023/01-АР		
Изм.	Кол.уч.	Лист	№док.	Подп	Дата	Капитальный ремонт здания КГКП«Атырауский областной музей художественного и декоративно-прикладного искусства имени Ш. Сариева» по адресу: Атырауская область, г. Атырау, пр. Азаттык, строение 11		
ГАП		Кемеров Ж.				АРХИТЕКТУРНЫЕ РЕШЕНИЯ	Стадия	Лист	Листов
Испол.		Ермекбаев Д.					РП	14	
Провер.		Кемеров Ж.				Крыльцо главного входа. План фундаментов М 1:100. Фундамент ФМ-1. Колонна К-1.	ТОО "Мир Проект" г. Актобе - 2023г.		
Н.контроль		Кемерова М.							

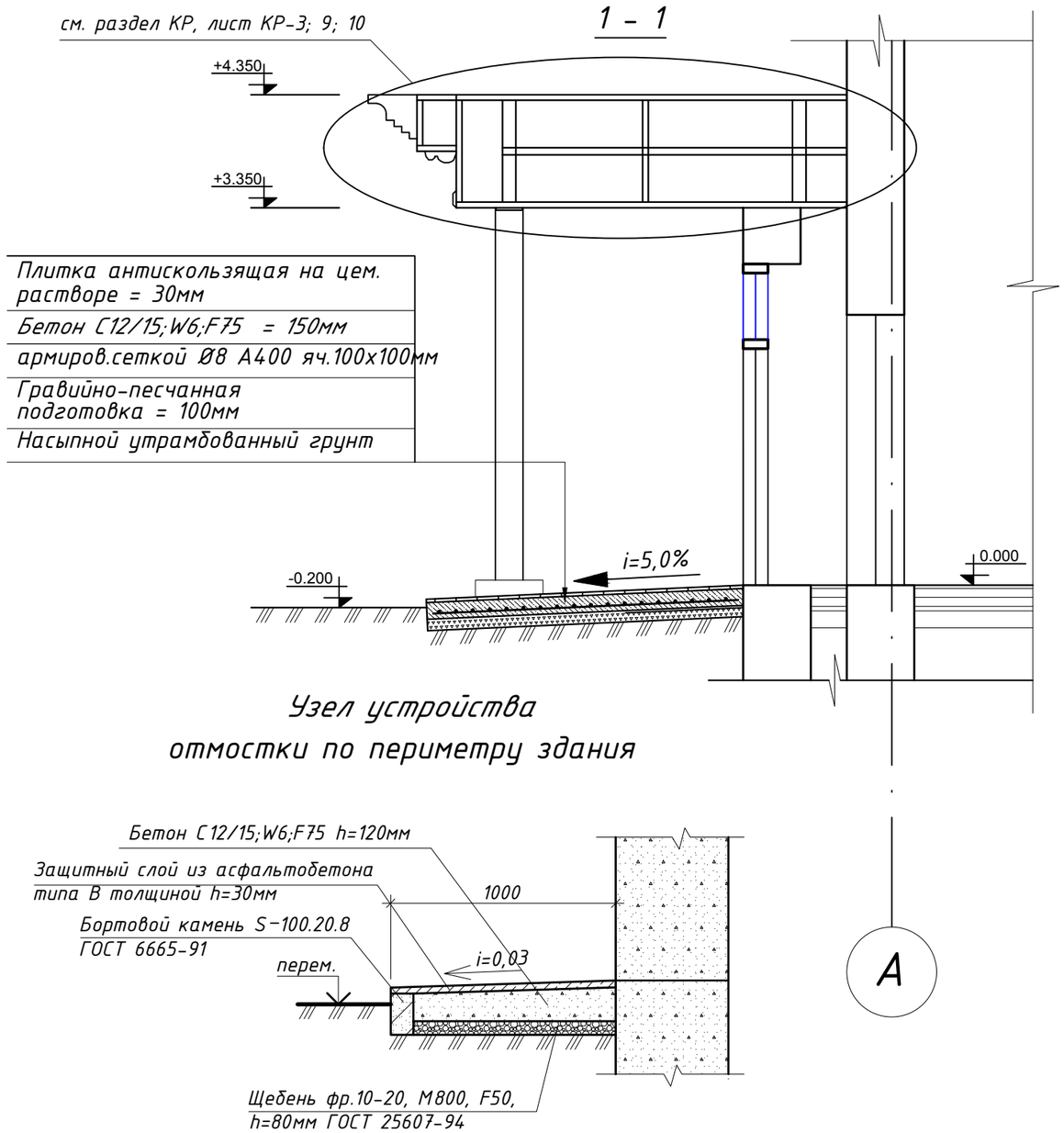

Узел устройства отмостки по периметру здания

1. В спецификациях указаны объёмы материалов на восстановление конструктивных элементов для поддержания эксплуатационной пригодности здания.

Спецификация металла на колонну К-1

Марка	№ поз.	Обозначение	Наименование	Кол. шт.	Масса, кг. ед.	Масса, кг. всего	На1 эл-нт.
			Колонна К-1	1			654,0кг
К-1	1	ГОСТ 10704-91	Ф 245х8, L=3500	4	163,66	654,64	654,0
ЗД-1 4шт	3	ГОСТ 103-2006	-δ=10х350х350	1	9,55	9,55	48,76
	4	ГОСТ 34028-2016	Ф12 240, L=750мм	4	0.66	2,64	
ЗД-2 16шт	5	ГОСТ 103-2006	-δ=10х120х129х78	16	0,785	12,56	12,56

Спецификация материалов на устройство отмостки

Марка поз.	Обозначения	Наименование	Кол.	Масса Ед.кг	Примеч.
		Устройство отмостки, п.м.	114,0 118,0		
	ГОСТ 6665-91	Бортовой камень БР 100.20.8	118		
	ГОСТ 8269.0-97	Щебень фр. 10-20, М800, F 50,h=80, $м^3$	8,60		
	СТ РК EN 206-2017	Бетон С12/15;W6;F75 $м^3$	12,30		
	ГОСТ 9128-2013	Защитный слой из асфальтобетона типа В толщиной 30 мм, $м^3$	3,50		
	ГОСТ 10923-93	Рубероид РПП-300, $м^2$	12,4		
		Демонтажные работы			
		Бетон $м^3$	18,20		

Ширина отмостки 1000мм. Длина плиты отмостки не должна превышать 3,0 метра. Между плитами выполнить вставку из 2-ух слоёв рубероида.

Спецификация на крыльцо

Марка по проекту	Обозначение	Наименование	Кол. шт.	Масса ед. кг.	Приме-чание
		Главный вход	1		
1	ГОСТ 34028-2016	Сетка С1 из ар-ры ф.8 (А400) с ячейками 100х100мм 29,8 $м^2$	-	261,50	261,50 кг
2	ГОСТ 6617-2021	битум БН 70/30	-	3,76 $м^2$	3,76 $м^2$
2.1		Гравийно-песчанная подготовка	-	2,98 $м^3$	2,98 $м^3$
3		Насыпной грунт	-	4,47 $м^3$	4,47 $м^3$
4	СТ РК EN 206-2017	бетон С12/15;W6;F75	-	4,50 $м^3$	4,50 $м^3$
5		Керамогранит антискользящая	-	29,80$м^2$	28,30 $м^2$
6					
		Фундамент ФМ-1			
7	СТ РК EN 206-2017	бетон С12/15;W6;F75	-	1,45 $м^3$	1,45 $м^3$
		Демонтажные работы			
		Керамогранит	-	5,10$м^2$	
		бетон	-	0,80$м^3$	

Изм.	Кол.уч.	Лист	№док.	Подп	Дата	2023/01-АР			
						Капитальный ремонт здания КГКП«Атырауский областной музей художественного и декоративно-прикладного искусства имени Ш. Сариева» по адресу: Атырауская область, г. Атырау, пр. Азаттык, строение 11			
ГАП		Кемеров Ж.				АРХИТЕКТУРНЫЕ РЕШЕНИЯ	Стадия	Лист	Листов
Испол.		Ермекбаев Д.					РП	15	
Провер.		Кемеров Ж.				Сечение А – А. Узел устройства отмостки. Спецификация на крыльцо. Спецификация материалов отмостки	ТОО "Мир Проект" г. Актобе – 2023г.		
Н.контроль		Кемерова М.							

Козырёк КВ-1
План М1:25

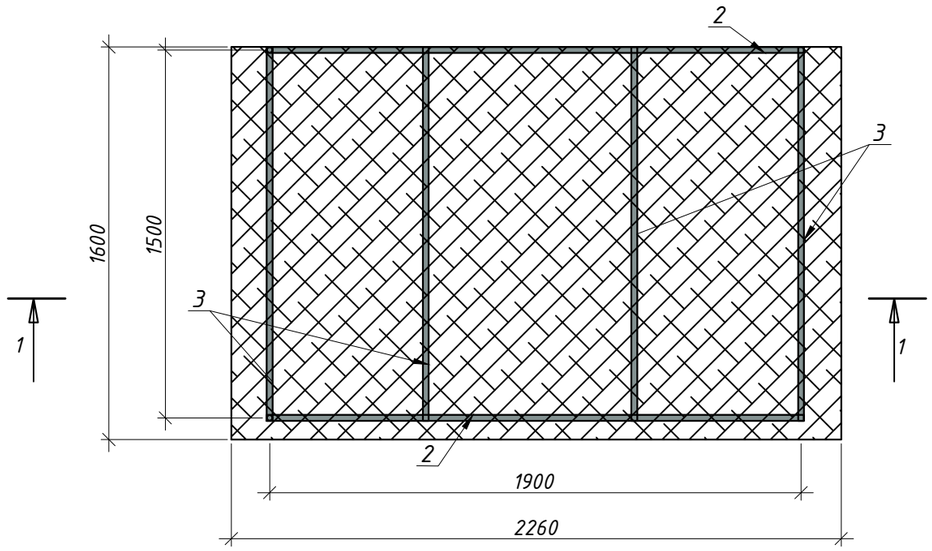

1-1
План М1:25

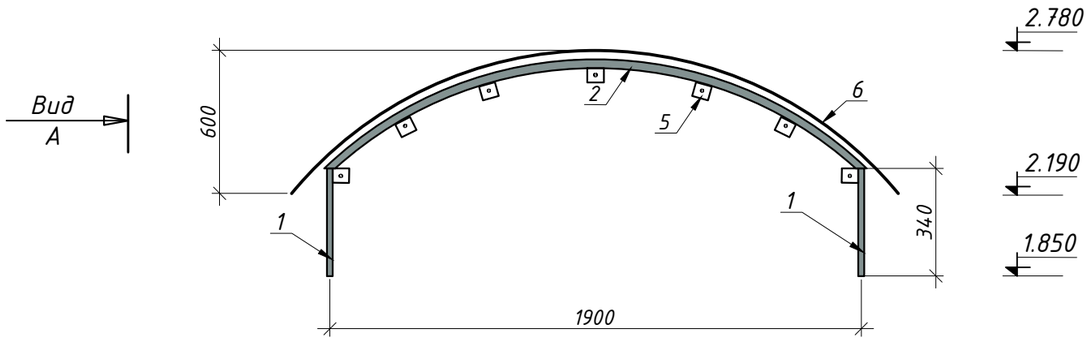

Вид А, М1:25

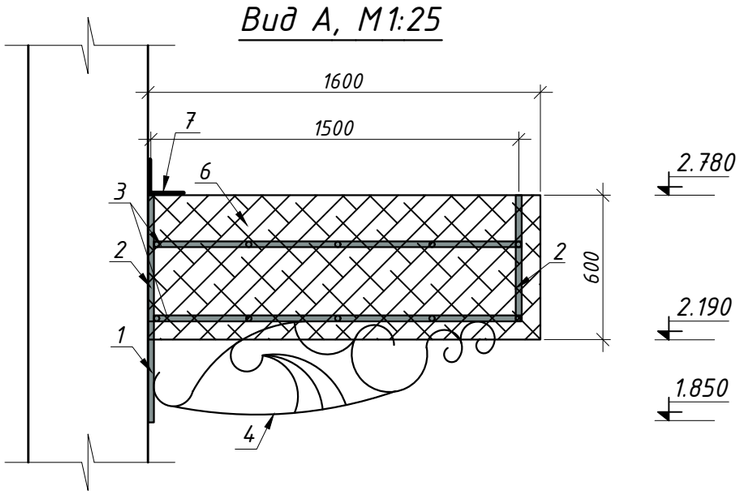

Спецификация материалов на 1-козырек КВ-1

Марка	№ п/п	Обозначение	Наименование	Кол-во шт.	Масса,кг Ед.	Масса,кг Всего	На 1 элемент
Козырёк	1	ГОСТ 8639-82	□25х25х2 мм, L=500 мм	2	0,78	1,56	29,44кг
	2	ГОСТ 8639-82	□25х25х2 мм, L=2100 мм	2	3,27	6,54	
	3	ГОСТ 8639-82	□25х25х2 мм, L=1525 мм	4	2,37	9,48	
	4	ГОСТ 2591-88	■12х12 мм, Lобщ=2900 мм	2	3,30	6,60	
	5	ГОСТ 103-2006	- 50х50х4 мм	7	0,08	0,56	
	6	Покрытие - сотовый поликарбонат POLYGAL	2260х1600х6 мм	1	4,70	4,70	
		Фартук из кровельный стали с полимерным покр. ГОСТ 14918-2020 толщ. δ=0.8 - 0,9м2		1			

1. Покрытие козырька над крыльцом предусмотрен из сотового поликарбоната POLYGAL по металлическим конструкциям из квадратных труб по ГОСТ 8639-82 с ажурными вплетениями из стального квадрата 12 мм по ГОСТ 2591-2006.
2. Листовые пластины 50х50 по ГОСТ 103-2006, приваренные к каркасу козырька крепятся к стене анкерными болтами 10х97 мм.
3. Покрытие крепится к металическому каркасу шурупами-саморезами и термошайбами. Торцовые стороны поликарбоната закрыть перфорированной лентой и торцовыми профилями
4. Сварка ручная электрическая электродами типа Э-42 (ГОСТ 9467-75). Сварка металлических деталей и конструкций производится согласно требованиям ГОСТ 11534-75 и ГОСТ 3242-79. Длину сварных швов принимать по длине контактных поверхностей стыкуемых элементов. Высоту сварных швов принимать по минимальной толщине стыкуемых элементов.
5. Все металлические элементы окрасить эмалью ПФ-115 по ГОСТ 6465-76 за 2 раза по грунтовке ГФ-021 СТ РК 3262-2018 в один слой.
6. Длины всех элементов уточнять по месту.

						2023/01-АР		
Изм.	Кол.уч.	Лист	№док.	Подп	Дата	Капитальный ремонт здания КГКП«Атырауский областной музей художественного и декоративно-прикладного искусства имени Ш. Сариева» по адресу: Атырауская область, г. Атырау, пр. Азаттык, строение 11		
ГАП		Кемеров Ж.				АРХИТЕКТУРНЫЕ РЕШЕНИЯ	Стадия	Лист	Листов
Испол.		Ермекбаев Д.					РП	16	16
Провер.		Кемеров Ж.				План козырька КВ-1, сечение 1-1. Вид А. Спецификация материалов	ТОО "Мир Проект" г. Актобе - 2023г.		
Н.контроль		Кемерова М.							