РЕСПУБЛИКА КАЗАХСТАН

Товарищество с ограниченной ответственностью

"Мура Жер"

Гослицензия ГСЛ № 14002218 от 17.06.2021г.

Заказ: 28- 2023
Заказчик: ГКП на ПХВ "Кызылкогинская районная больница" УЗ Атырауской области

РАБОЧИЙ ПРОЕКТ

«Капитальный ремонт семейно-врачебной амбулатории, расположенного адресу:Атырауская область, Кызылкогинский район, селе Жаскайрат, улица Халел Досмухамедова, №14Б»

Альбом 6

Пожарная сигнализация (ПС)

Директор ТОО ""Мура Жер" Комекбаева З.

Главный инженер проекта Егенбердиев С.

Шымкент 2023 г.

Ведомость рабочих чертежей комплекта ПС

Лист	Наименование	Примечание
1	Общие данные	
2	Схема скелетная сетей пожарной сигнализации	
3	План сетей пожарной сигнализации и опевещения о пожаре на отм. 0,000	
4	Схема подключения прибора "Гранит"	

Ведомость ссылочных и прилагаемых документов

Обозначение	Наименование	Примечание
	Ссылочные документы	
СН РК 2.02.-02-2023	Пожарная автоматика здании и сооружении	
СП РК 2.02-104-2014	Оборудование зданий,помещений и сооружений системами автоматической пожарной сигнализации,автоматическими	
	установками пожаротушения и оповещения людей о пожаре	
	Прилагаемые документы	
28 -2023 ПС.СО	Спецификация оборудования,изделии и материалов	1 лист

Общие указания

Проект выполнен на основании задания на проектирования, чертежей строительных разделов и в соответствии с нормативных документации РК.

Данным разделом выполнены внутренние сети пожарной сигнализации капитальный ремонт семейно-врачебной амбулатории.

Предусмотрена установка автоматических пожарных извещателей дымовых типа ИП 212-45 и ручного извещателя типа ИП 513-10.

Автоматические пожарные извещатели устанавливаются на потолке в соответствии с нормами СП РК 2.02-104-2014(табл.5):

- дымовые - не более 4,5м от стен и 9м между извещателями;
- не менее 0.5м от осветительных ламп.

Ручной пожарный извещатель устанавливается на стене на высоте 1,5м от уровня пола.

В качестве приемно-контрольного прибора используется прибор ППКОП "Гранит-8", устанавливаемый в приемном.

Электропитание прибора ППКОП "Гранит-8"осуществляется:

- основное ~220В от щита ПР, предусмотренного разделом ЭОМ.
- резервное =12В от аккумуляторной батареи,встроенной в прибор.

Шлейфы пожарной сигнализации выполнены кабелями марки КПСнг (А) FRLS 2х0.5, проложенными по стенам открыто.

Оповещение о пожаре осуществляется от светозвукового оповещателя "Маяк-12К",устанавливаемого на наружной стене здания.

Основные технические показатели

Наименование	Единица измерения	Количество
Прибор пожарной сигнализации	шт	1
Извещатели автоматические пожарные дымовые	шт	52
Извещатели ручные пожарные	шт	1
Оповещатели звуковые	шт	17
Кабели для пожарной сигнализации	м	253

Проектная документация разработана в соответствии с действующими на территории Республики Казахстан государственными нормами, правилами и стандартами и обеспечивают безопасную для жизни и здоровья людей эксплуатацию объекта при соблюдении мероприятий, предусмотренных рабочими чертежами.

Главный инженер проекта Егенбердиев С

Изм.	Кол.уч.	Лист	№док	Подпись	Дата
ГИП		Егенбердиев С.			07.2023
Разработал		Нурмаханов А			07.2023
Проверил		Сманов М.			07.2023
Н.контроль		Егенбердиев С.			07.2023

28 -2023 ПС

"Капитальный ремонт семейно-врачебной амбулатории, расположенного по адресу:Атырауская область, Кызылкогинский район, селе Жаскайрат, улица Халел Досмухамедова, №14Б"

Стадия	Лист	Листов
РП	1	4

Общие данные

ТОО "Мұра-Жер" Шымкент - 2023

Согласовано: Егенбердиев Б. (АС), Имантай М. (ВК), Кадыр Т.А (ОВ)

Взам. инв. N

Подп. и дата

Инв. N подл.

Копировал

Формат А 3 А3

Оповещение о пожаре

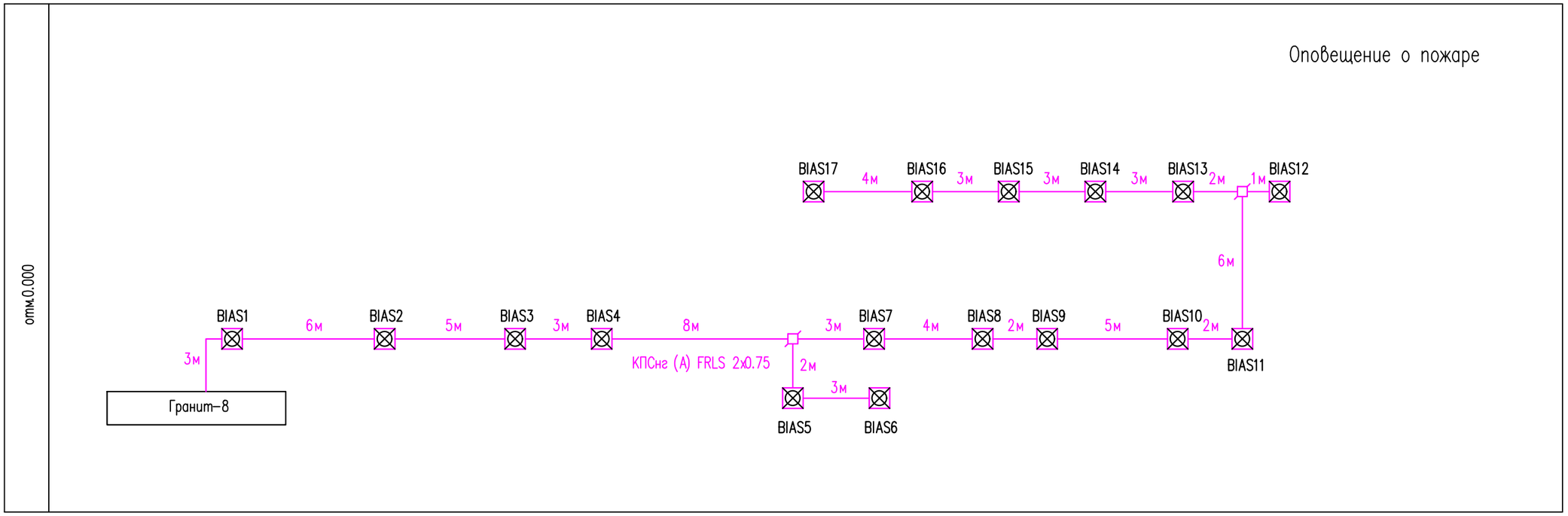

Пожарная сигнализация

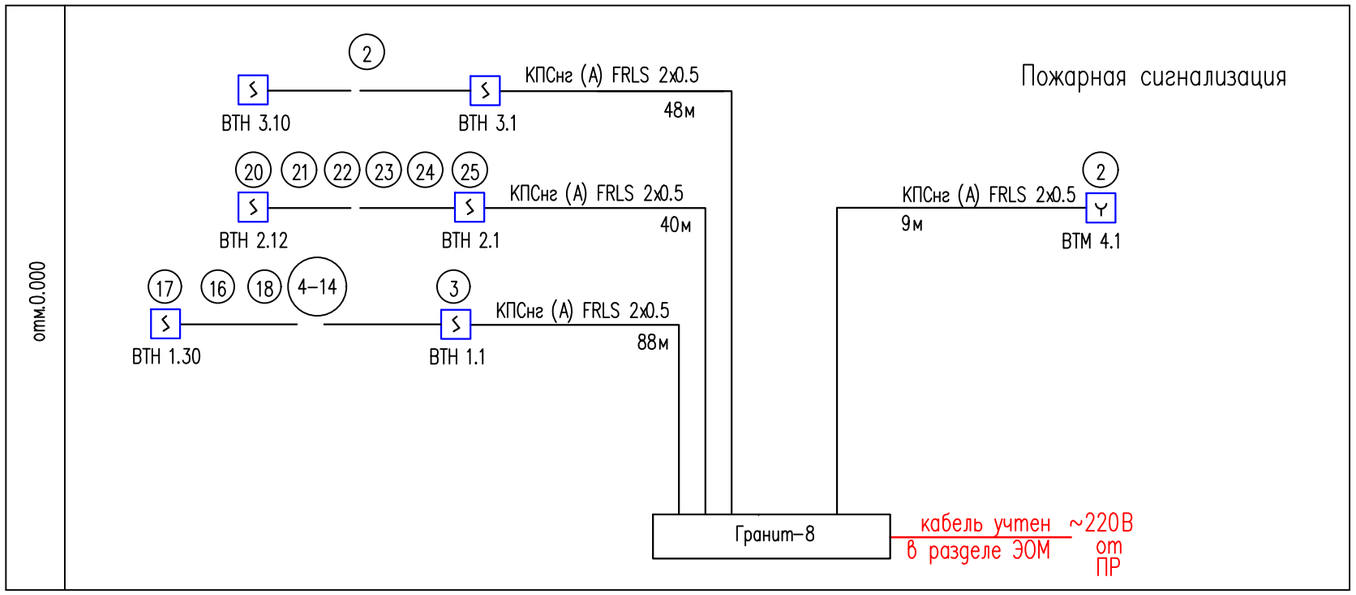

Условные обозначения

N п/п	Наименование	Обозначение
1	Прибор пожарной сигнализации	
2	Извещатель пожарный автоматический дымовой	S
3	Извещатель пожарный ручной	Y
4	Светозвуковой оповещатель	
5	Коробка ответвительная универсальная	

(1) . . . (23) — Номера помещений

Данная скелетная схема составлена по чертеже плана сетей пожарной сигнализации.

Согласовано

АС	Егенбердиев Б.	
ВК	Имантай М.	
ОВ	Кадыр Т.А	

Взам. инв. N

Подп. и дата

Инв. N подл.

Изм.	Кол.уч.	Лист	№док	Подпись	Дата
ГИП		Егенбердиев С.			07.2023
Разработал		Нурмаханов А			07.2023
Проверил		Сманов М.			07.2023
Н.контроль		Егенбердиев С.			07.2023

28 -2023 ПС

"Капитальный ремонт семейно-врачебной амбулатории, расположенного по адресу:Атырауская область, Кызылкогинский район, селе Жаскайрат, улица Халел Досмухамедова, №14Б"

Стадия	Лист	Листов
РП	2	

Схема скелетная сетей пожарной сигнализации

ТОО "Мұра-Жер"
Шымкент - 2023

Копировал

Формат А3

План на отм. 0.000
(обмерочный чертеж)

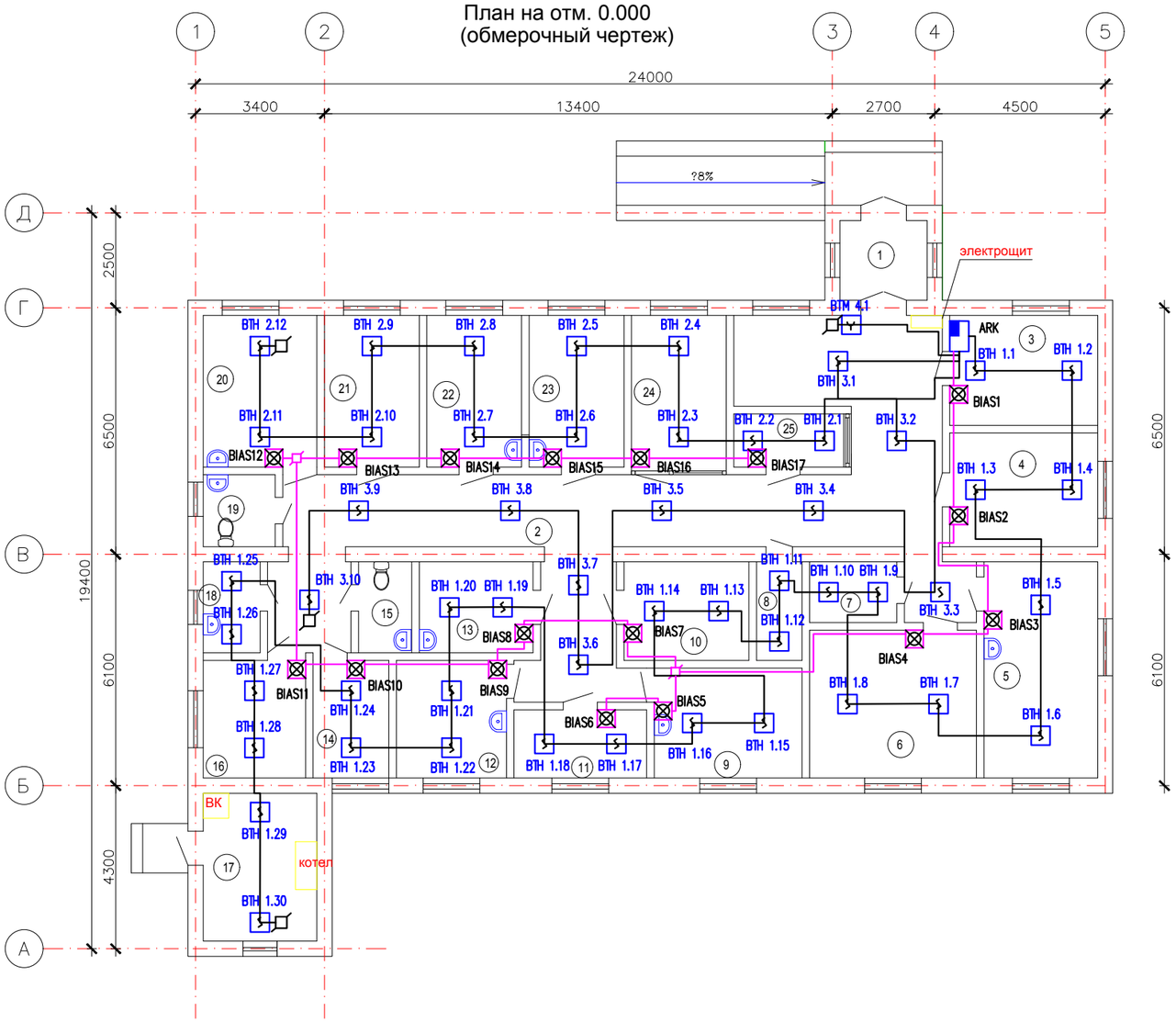

Экспликация помещений

N по плану	Наименование	Площадь м2
1	Прихожая	4.20
2	Коридор	69.5
3	Приемная	11.30
4	Процедурная	11.70
5	Кабинет акушера	17.10
6	Стационарная	17.20
7	Кладовая	3.70
8	Кладовая	3.20
9	Дезинфекционная	11.60
10	Кабинет фильтрации	8.90
11	Лаборатория	6.30
12	Лаборатория	9.0
13	Кабинет	7.50
14	Кабинет	6.20
15	Санузел	3.50
16	Кабинет фельдшера	8.40
17	Котельная	10.70
18	Кладовая	3.60
19	Санузел	3.60
20	Кабинет заведующего	12.0
21	Кабинет	10.0
22	Кабинет	10.0
23	Кабинет	10.0
24	Регистрационная	10.0
25	Аптека	4.10

Согласовано

АС	Егенбердиев Б.	
ВК	Имантай М.	
ОВ	Кадыр Т.А	

Взам. инв. N

Подп. и дата

Инв. N подл.

Изм.	Кол.уч.	Лист	№док	Подпись	Дата
ГИП		Егенбердиев С.			07.2023
Разработал		Нурмаханов А.			07.2023
Проверил		Сманов М.			07.2023
Н.контроль		Егенбердиев С.			07.2023

28 -2023 ПС

"Капитальный ремонт семейно-врачебной амбулатории, расположенного по адресу:Атырауская область, Кызылкогинский район, селе Жаскайрат, улица Халел Досмухамедова, №14Б"

Стадия	Лист	Листов
РП	3	

План сетей пожарной сигнализации и опевещения о пожаре на отм. 0,000

ТОО "Мұра-Жер"
Шымкент - 2023

Копировал

Формат А2

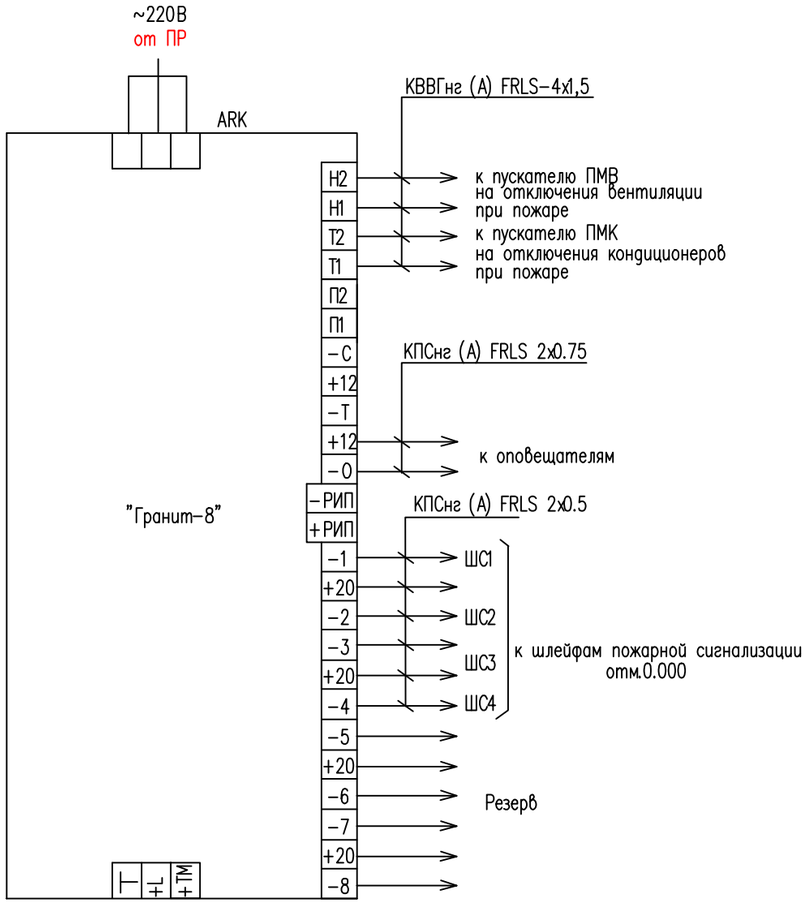

Согласовано

АС	Егенбердиев Б.	
ВК	Имантай М.	
ОВ	Кадыр Т.А	

Взам. инв. N

Подп. и дата

Инв. N подл.

Изм.	Кол.уч.	Лист	№док	Подпись	Дата
ГИП		Егенбердиев С.			07.2023
Разработал		Нурмаханов А			07.2023
Проверил		Сманов М.			07.2023
Н.контроль		Егенбердиев С.			07.2023

28 -2023 ПС

"Капитальный ремонт семейно-врачебной амбулатории, расположенного по адресу:Атырауская область, Кызылкогинский район, селе Жаскайрат, улица Халел Досмухамедова, №14Б"

Стадия	Лист	Листов
РП	4	

Схема подключения прибора "Гранит"

ТОО "Мұра-Жер"
Шымкент - 2023

Копировал

Формат А3

Позиция	Наименование и техническая характеристика	Тип, марка обозначение документа, опросного листа	Код продукции	Поставщик	Единица измерен.	Кол-во	Масса ед кг	Примечание
1	Прибор приемно-контрольный охранно-пожарный ППКОП	Гранит-8	248-303-0205		шт	1		
2	Извещатель пожарный автоматический дымовой	ИП 212-45	248-302-0203		шт	58		с 10% запасом
3	Извещатель пожарный ручной	ИПР 513-10	248-302-0501		шт	2		с 10% запасом
4	Светозвуковой оповещатель	Маяк-12К	248-304-0212		шт	17		
5	Коробка ответвительная универсальная	УК-2П	261-404-0592		шт	6		
6	Кабель сигнализации	КПСнг (А) FRLS 2х0.5	243-305-0302		м	185		
7	Кабель сигнализации	КПСнг (А) FRLS 2х0.75	243-305-0304		м	68		
	Демонтажные работа							
1	Прибор				шт.	1		
2	Извещатель				шт.	53		
3	Оповещатель				шт.	17		
4	Кабель				м.	127		

Согласовано

АС	Егенбердиев Б.	
ВК	Имантай М.	
ОВ	Кадыр Т.А	

Взам. инв. N

Подп. и дата

Инв. N подл.

Изм.	Кол.уч.	Лист	№док	Подпись	Дата
ГИП		Егенбердиев С.			07.2023
Разработал		Нурмаханов А			07.2023
Проверил		Сманов М.			07.2023
Н.контроль		Егенбердиев С.			07.2023

28 -2023 ПС.СО

"Капитальный ремонт семейно-врачебной амбулатории, расположенного по адресу:Атырауская область, Кызылкогинский район, селе Жаскайрат, улица Халел Досмухамедова, №14Б"

Стадия	Лист	Листов
РП	1	1

Спецификация оборудования, изделий и материалов

ТОО "Мұра-Жер"
Шымкент - 2023

Копировал

Формат А 3

Формат А3