РЕСПУБЛИКА КАЗАХСТАН

Товарищество с ограниченной ответственностью

"Мұра-Жер"

Гослицензия 17 ГСЛ № 14002218 от 17.06.2021

Заказ: 28-2023

РАБОЧИЙ ПРОЕКТ

"Капитальный ремонт семейно-врачебной амбулатории, расположенного по адресу:Атырауская область, Кызылкогинский район, селе Жаскайрат, улица Халел Досмухамедова, №14Б".

Альбом 2-1
Архитектурно-строительная часть(АС)
Гараж.

Шымкент 2023 г.

РЕСПУБЛИКА КАЗАХСТАН

Товарищество с ограниченной ответственностью

"Мұра-Жер"

Гослицензия 17 ГСЛ № 14002218 от 17.06.2021

Заказ: 28-2023

РАБОЧИЙ ПРОЕКТ

"Капитальный ремонт семейно-врачебной амбулатории, расположенного по адресу:Атырауская область, Кызылкогинский район, селе Жаскайрат, улица Халел Досмухамедова, №14Б".

Альбом 2-1
Архитектурно-строительная часть(АС).
Гараж

Директор ТОО "Мұра-Жер" Көмекбаева З.

Главный инженер проекта Егенбердиев С.

Шымкент 2023 г.

Ведомость рабочих чертежей.

Лист	Наименование	Примечание
АС-1	Ведомость рабочих чертежей (начало)	
АС-2	Общие данные (начало)	
АС-2/1	Общие данные (продолжение)	
АС-3	План на отм. 0.000, Разрез 1-1 Фасад по оси 1-2,2-1, А-Б, Б-А (обмерочный чертеж)	
АС-4	План на отм. 0.000, Разрез 1-1 Фасад по оси 1-2,2-1, А-Б, Б-А (демонтажные работы)	
АС-5	Ведомость объемов демонтажных работ	
АС-6	План на отм. 0.000, Разрез 1-1 Фасад по оси 1-2,2-1, А-Б, Б-А (После ремонта)	
АС-7	Ведомость отделки помещений	
АС-8	Схема металлические ограждение	

Согласовано

Взам. инв. ?

Подп. и дата

Инв. ? подл.

Изм.	Кол.уч	Лист	№док	Подпись	Дата
ГИП		Егенбердиев С.			07.2023
Разработал		Егенбердиев Б.			07.2023
Проверил		Сманов М.			07.2023
Н.контроль		Егенбердиев С.			07.2023

28 -2023 АС

"Капитальный ремонт семейно-врачебной амбулатории, расположенного по адресу: Атырауская область, Кызылкогинский район, селе Жаскайрат, улица Халел Досмухамедова, №14Б"

Стадия	Лист	Листов
РП	1	

Ведомость рабочих чертежей (начало)

ТОО "Мұра-Жер" Шымкент - 2023

Формат А3

Общие данные:

Рабочий проект «"Капитальный ремонт семейно-врачебной амбулатории, расположенного по адресу: Атырауская область, Кызылкогинский район, селе Жаскайрат, улица Халел Досмухамедова, №14Б.

выполнен на основании:

- Договор на выполнение проектных работ 171 от 03.06.2023г
- задания на проектирования, утвержденного заказчиком 08.06.2023;
- технические заключение, выданного ТОО "KazEngineeringCenter". №65-ТЗ от 09.12.2022 г.;
  - ГОСТакт- код.номер. 04-062-2005-705
  - Тех Паспорт №002066001737 от 25.08.2015.
- дефектного акта утвержденного заказчиком 08.06.2023г;
  - Акт обследования состояния здания утвержденного заказчиком 08.06.2023г

Вид строительства – капитальный ремонт.

Способ строительства – подрядный с привлечением строителей, имеющих лицензию на производство строительных работ.

Источник финансирования – бюджетные средства.

2. Характеристика площадки строительства

Площадка проектируемого здания расположена в с.Жаскайрат . Атырауская область.

1.2 Природно-климатические условия района строительства;

Проект разработан для строительства в следующих условиях:

- Климатический подрайон IV-Г;
- Температура наружного воздуха С°;
- Максимальная +45.6;
- Минимальная -37,9;
- Наиболее холодной пятидневки -27,3°;
- Нормативное значение веса снегового покрова -0,8 кПА
- Нормативная глубина промерзания грунта -1.09 м.
- Глубина проникновения в грунт 0°С -1,19 м.
- район по ветровому давлению – V.
- базовая скорость ветра -40,0 м/с.
- район по снеговой нагрузке-I.

снеговой нагрузка на грунт, – 0,8 кПА

нормативное значение ветрового давления -1,0 кПА

Характеристика здания

Уровень ответственности здания - II

Класс здания - II.

- класс функциональной пожарной опасности здания ,Ф5.2.

Степень долговечности - II.

Степень огнестойкости - II.

3. Обследование существующих зданий.

Обследование выполнено в соответствии с указаниями :

- СН РК 1.04-03-2001 "Положение об организации и проведении технического обследования, реконструкции и ремонта жилых зданий, объектов коммунального хозяйства и социально-культурного назначения".
- ВСН 41-85(р) "Инструкция по разработке проектов производства работ по капитальному ремонту жилых зданий."
- ВСН 61-89(р) "Реконструкция и капитальный ремонт жилых домов. Нормы проектирования."
- РДС РК 1.04-07-2002 "Правила оценки физического износа зданий и сооружений."
- СП РК 5.03-107-2013 "Несущие и ограждающие конструкции";
- СН РК 1.04-101-2012 " Обследование и оценка технического состояния зданий и сооружений
- СН РК 1.04-26-2011 "Реконструкция капитальный и текущий ремонт жилых и объектов коммунального и социально – культурного назначения".

Объемно-планировочные решения.

Здание " – одноэтажное ракушеблока здание без подвала. Формы с размерами в осях – 6,0 х 3,90м. высотой помещений-3,2м.

Год постройки 2015 г. В настоящее время здание находится в эксплуатации.

За условную отметку 0.000, принят уровень чистого пола первого этажа, что соответствует отметке по генплану ---.

Конструктивные решения.

Конструктивная схема здания системы стеновая-пространственные конструктивные системы из несущих стен, объединениях для совместной работы горизонтальными дисками покрытия, воспринимающих всю совокупность вертикальных горизонтальных нагрузок.

Основные конструкции и конструктивные элементы здания:

- фундаменты под стены – ленточные сборный из бетонных блоков ФБС;
- стены – из ракушеблок толщиной 400мм;
- перекрытие и покрытие – ж/б плита
- полы в помещениях- бетонный .
- внутренняя отделка – известковая окраска;
- кровля – мягкая кровля ;
- оконные проемы – ПВХ ;
- дверные блоки – металлическая ;
- отмостка – бетонная;
- наружная отделка – изветковая покраска
- цоколь – Кузбасслак

3. В результате обследования было выявлено:

- бетонные полы имеют выбоины;
- известковая покраска на стенах местами отшелушивается, имеются следы забелов;
- отмостка вокруг здания разрушена;

Несущие конструкции здания в удовлетворительном состоянии, видимых трещин и просадок здания нет. В элементах конструкций и их соединениях деформаций не обнаружены.

4. Выводы.

- замена покрытия пола бетонная ;
- шпатлевка потолка «Алинексом» с грунтовкой, с последующей известковой окраской -100%;
- шпатлевка внутренних стен «Алинексом» с грунтовкой, с последующим известковой окраской стен -100%;
- устройство бетонной отмостки;
- ремонт ограждение фундамента,
- металлические конструкции должны быть окрашены масляной краской за 2 раза по грунтовке. (220 м)

Согласовано:

Взам. инв. N

Подпись и дата

Инв. N подл.

Рабочий проект «Капитальный ремонт семейно-врачебной амбулатории, расположенного по адресу: Атырауская область, Кызылкогинский район, селе Жаскайрат, улица Халел Досмухамедова, №14Б» разработан в соответствии с действующими на территории Республики Казахстан нормами и правилами предусматривает мероприятия, обеспечивающие взрыво-пожаробезопасность и исключающие вредные воздействия на окружающую среду и воздушный бассейн, а так же предупреждающие чрезвычайные ситуации природного и техногенного характера.

Гл. архитектор проекта Егенбердиев С.

Изм.	Кол.уч	Лист	№док	Подпись	Дата
ГИП		Егенбердиев С.			07.2023
Разработал		Егенбердиев Б.			07.2023
Проверил		Сманов М.			07.2023
Н.контроль		Егенбердиев С.			07.2023

28 -2023 АС

"Капитальный ремонт семейно-врачебной амбулатории, расположенного по адресу: Атырауская область, Кызылкогинский район, селе Жаскайрат, улица Халел Досмухамедова, №14Б"

Стадия	Лист	Листов
РП	2	

Общие данные (начало)

ТОО "Мұра-Жер" Шымкент - 2023

Копировал Формат А3

5. Защита строительных конструкций от коррозии.

Проект разработан в соответствии с требованиями СП РК 2.01–101–2013 «Защита строительных конструкций от коррозии», а также ГОСТ 12.3.005–75 «Соблюдение ТБ при производстве окрасочных работ». Зоны монтажной сварки на ширину 100мм по обе стороны от шва не грунтовать. Степень агрессивного воздействия среды – неагрессивная. Степень очистки от окислов– III (ГОСТ 9.402–80).

Защитный слой арматуры монолитных железобетонных конструкции соответствует требованиям СП РК 3.04–102–2014 «Бетонные и железобетонные конструкции».

Все металлические элементы окрашиваются масляными красками и антикоррозийными эмалями. Окрашиваемая поверхность должна быть предварительно очищена от ржавчины, окалины и грязи.

6. Противопожарные мероприятия.

Противопожарные мероприятия предусмотрены в соответствие с требованиями СП РК 2.02–101–2022 "Пожарная безопасность зданий и сооружений", СП РК 3.02–107–2014 "Общественные здания и сооружения".

Количество эвакуационных входов соответствует требованиям СП РК 2.02–101–2022 "Пожарная безопасность зданий и сооружений".

Двери на путях эвакуации открываются по ходу движения людского потока.

Деревянные элементы подлежат антисептированию, окраске влагостойким и антипиреновым составом в соответствии с требованиям СП РК 2.02–101–2022.

К зданию обеспечен подъезд пожарных машин.

Объемно–планировочные показатели

N п/п	Наименование	Ед. изм.	Количество
1	Общая площадь	м2	19.6
2	Строительный объем	м3	96.2
3	Полезная площадь.	м2	19.6
4	Расчетная площадь.	м2	19.6
5	Площадь застройки	м2	27.5
6	Этажность	эт	1
7	Ограждение	п.м	220

Ведомость основных комплектов рабочих чертежей

Обозначение	Наименование	Примечание
28–2023–АС	Архитектурно–строительная часть	

Ведомость ссылочных и прилагаемых документов.

Обозначение	Наименование	Примечание
	Ссылочные документы	
СП РК 3.02–107–2014	"Общественные здания и сооружения"	
СП РК 1.04–102–2012	"Правила оценки физического износа зданий и сооружений"	
СП РК 1.04–101–2012	"Обследование и оценка технического состояния	
	зданий и сооружений"	
ГОСТ 475–2016	"Блоки дверные деревянные и комбинированные"	
ГОСТ 24698–81	"Двери деревянные наружные для жилых и общественных зданий"	
серия 2.244–1 в.6	"Детали полов общественных зданий"	
СП РК 3.02–137–2013	Крыши и кровли	

Согласовано:

Взам. инв. N

Подпись и дата

Инв. N подл.

Изм.	Кол.уч	Лист	№док	Подпись	Дата	28 -2023 АС		
						"Капитальный ремонт семейно–врачебной амбулатории, расположенного по адресу: Атырауская область, Кызылкогинский район, селе Жаскайрат, улица Халел Досмухамедова, №14Б"		
ГИП		Егенбердиев С.			07.2023		Стадия	Лист	Листов
Разработал		Егенбердиев Б.			07.2023		РП	2/1	
Проверил		Сманов М.			07.2023	Общие данные (продолжение)	ТОО "Мұра-Жер" Шымкент - 2023		
Н.контроль		Егенбердиев С.			07.2023				

План на отм. 0.000
(обмерочный чертеж)

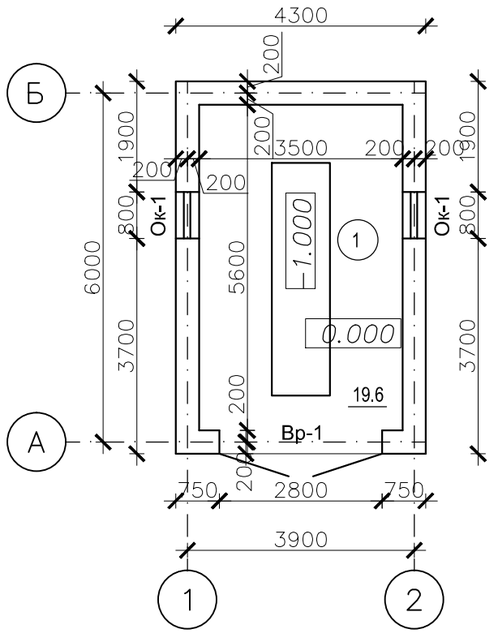

План кровли
(обмерочный чертеж)

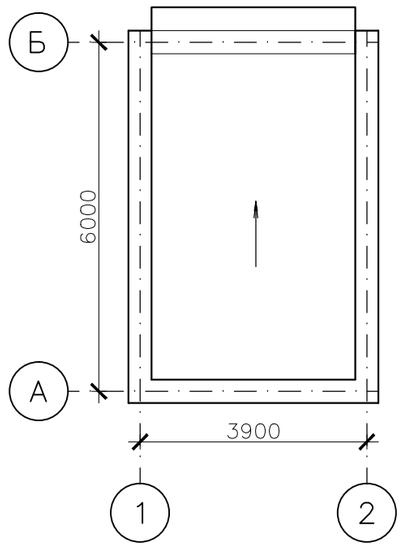

Фасад по оси 1-2.

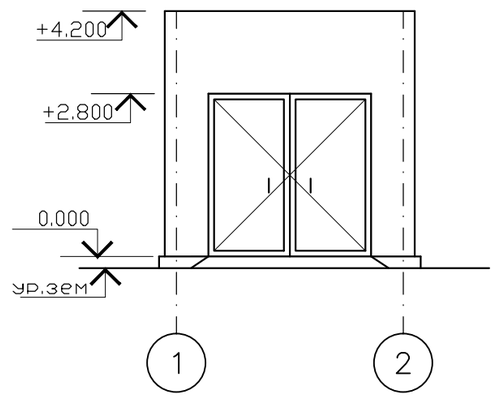

Фасад по оси 2-1.

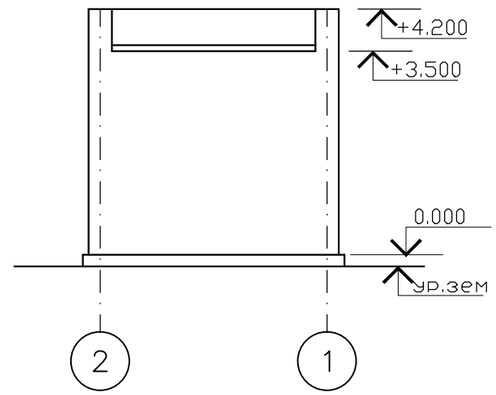

Наружный и внутренние стена из ракушеблока толщ. 400 мм

Разрез 1-1

Руберойд 2 слоя тольщтной -4 мм.
Цементно-песчаная стяжка -80мм
Руберойд три слоя тольщиной -4 мм.
Стяжка из речной песок тольщиной -150 мм
Шлак зольный тольщиной -150 мм
Фибролитовый плита тольщиной - 80 мм
Многопустотная плита покрытия - 220 мм

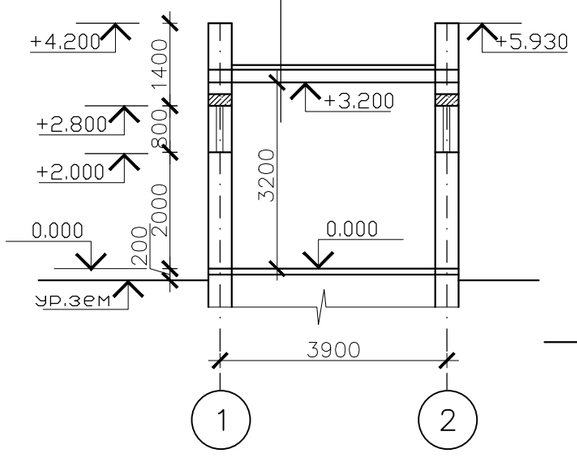

Фасад по оси Б-А.

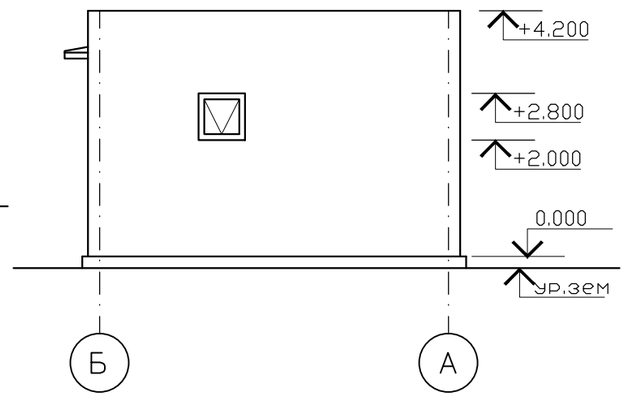

Экспликация помещений

N по плану	Наименование	Площадь м2	Примеч.
1	Гараж	19.6	Д

Существующая наружная отделка

Фасад	Элементы	Отделка	Колер
1	Цоколь	Кузбасслак	
2	Стены	Известковая покраска	81.5 м2
3	Кровля	Мягки кровля рулонная	
4	Окна	ПВХ	
5	Ворота	Металлическая	

1. Данный лист см. совместно с л. АС-3

Согласовано:

Взам. инв. N

Подпись и дата

Инв. N подл.

Изм.	Кол.уч.	Лист	№док	Подпись	Дата
ГИП		Егенбердиев С.			07.2023
Разработал		Егенбердиев Б.			07.2023
Проверил		Сманов М.			07.2023
Н.контроль		Егенбердиев С.			07.2023

28 -2023 АС

"Капитальный ремонт семейно-врачебной амбулатории, расположенного по адресу: Атырауская область, Кызылкогинский район, селе Жаскайрат, улица Халел Досмухамедова, №14Б"

Гараж

Стадия	Лист	Листов
РП	3	

План на отм. 0.000, Разрез 1-1
Фасад по оси 1-2,2-1, А-Б, Б-А.
(обмерочный чертеж)

ТОО "Мұра-Жер"
Шымкент - 2023

План на отм. 0.000
(Демонтажные работы)

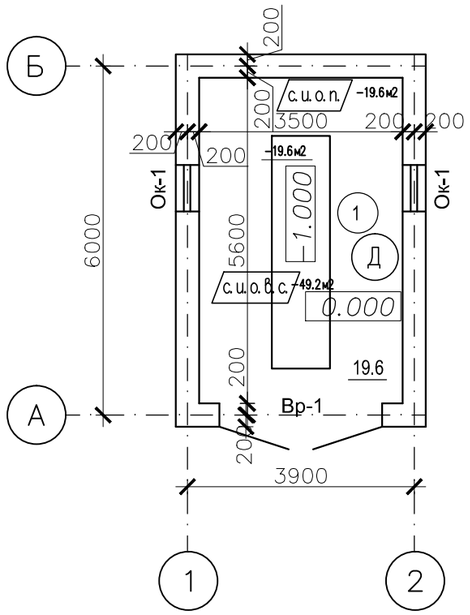

План кровли

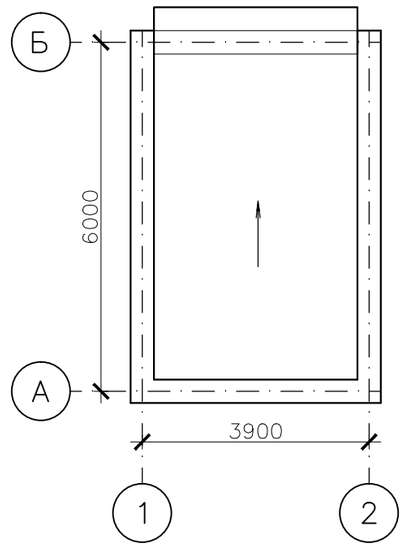

Фасад по оси 1-2.

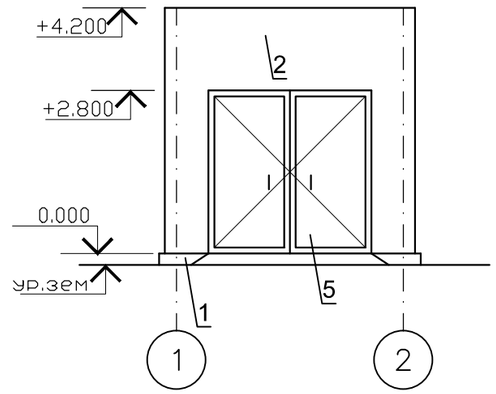

Фасад по оси 2-1.

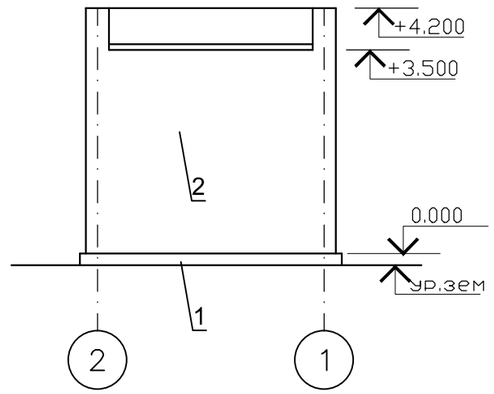

с.и.о.п. – Снятие известковой окраски потолка –100%

с.и.о.в.с – Снятие известковой окраски внутренних стен–100%

Д – Пол (существующий)
– Плинтус

Экспликация помещений

N по плану	Наименование	Площадь м2	Примеч.
1	Гараж	19.6	Д

Разрез 1-1

Рубероид 2 слоя тольщтной -4 мм.
Цементно-песчаная стяжка -80мм
Рубероид три слоя тольщиной -4 мм.
Стяжка из речной песок тольщиной -150 мм
Шлак зольный тольщиной -150 мм
Фибролитовый плита тольщиной - 80 мм
Многопустотная плита покрытия - 220 мм

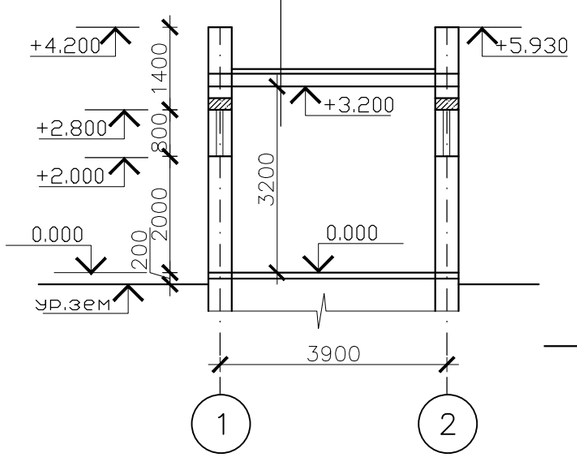

Фасад по оси Б-А.

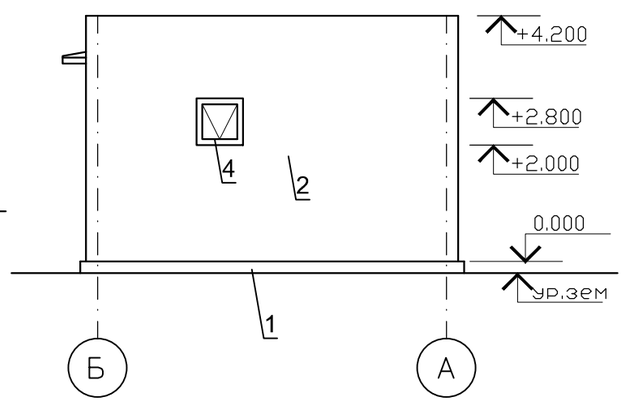

Существующая наружная отделка

Фасад	Элементы	Отделка	Колер
1	Цоколь	Кузбасслак	
2	Стены	Известковая покраска	81.5 м2
3	Кровля	Мягки кровля рулонная	
4	Окна	ПВХ	
5	Ворота	Металлическая	

Наружный и внутренние стена из ракушеблока толщ. 400 мм

Согласовано:

Взам. инв. N

Подпись и дата

Инв. N подл.

Изм.	Кол.уч	Лист	№док	Подпись	Дата
ГИП		Егенбердиев С.			07.2023
Разработал		Егенбердиев Б.			07.2023
Проверил		Сманов М.			07.2023
Н.контроль		Егенбердиев С.			07.2023

28 -2023 АС

"Капитальный ремонт семейно–врачебной амбулатории, расположенного по адресу: Атырауская область, Кызылкогинский район, селе Жаскайрат, улица Халел Досмухамедова, №14Б"

Гараж

Стадия	Лист	Листов
РП	4	

План на отм. 0.000, Разрез 1-1
Фасад по оси 1-2,2-1, А-Б, Б-А.
(демонтажные работы)

ТОО "Мұра-Жер"
Шымкент - 2023

Ведомость обьемов демонтажных работ

Марка поз.	Условные обоз-начения	Наименование ремонтных работ	Ед. изм.	Кол-во
1	см.АС-	Снятие известкового набела потолков	$м^2$	19.6
2	см.АС-	Снятие известковой окраски внутренних стен	$м^2$	49.2
3	см.АС-	Снятие известковой окраски фасада	$м^2$	81.5
4		Демонтаж бетонный отмостки	$м^2$/м3	20.0/2.0

Экспликация полов (демонтажные работы)

Наименование или номер помещения по проекту	Тип пола	Схема пола или номер узла по серии 2.244-1 вып. 6	Элементы пола и их толщина	Площадь пола, $м^2$
1	Д	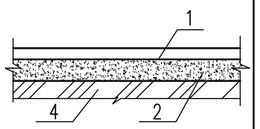	1. Прослойка и заполнение швов из цементно-песчаного раствора марки М150 -50мм (демонтаж) 2. Стяжка из цементно-песчаного раствора марки М150 75мм (существующий) 4. Основание-грунт насыпной - (существующий)	19.6м2

1. Данный лист см. совместно с л. АС-3

Согласовано:

Взам. инв. N

Подпись и дата

Инв. N подл.

Изм.	Кол.уч.	Лист	№док	Подпись	Дата
ГИП		Егенбердиев С.			07.2023
Разработал		Егенбердиев Б.			07.2023
Проверил		Сманов М.			07.2023
Н.контроль		Егенбердиев С.			07.2023

28 -2023 АС

"Капитальный ремонт семейно-врачебной амбулатории, расположенного по адресу: Атырауская область, Кызылкогинский район, селе Жаскайрат, улица Халел Досмухамедова, №14Б"

Гараж

Стадия	Лист	Листов
РП	5	

Ведомость объемов демонтажных работ

ТОО "Мұра-Жер"
Шымкент - 2023

План на отм. 0.000
(После ремонта)

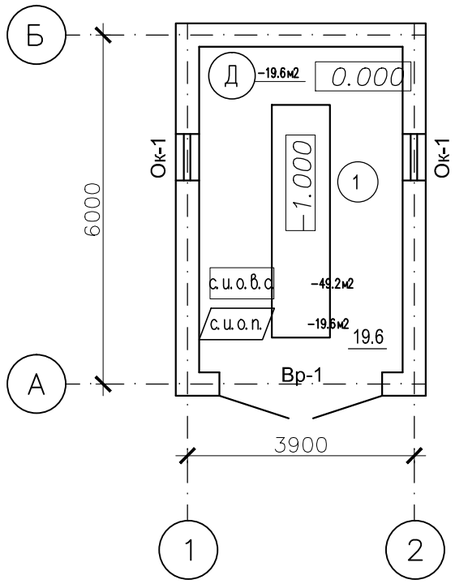

План кровли
(После ремонта)

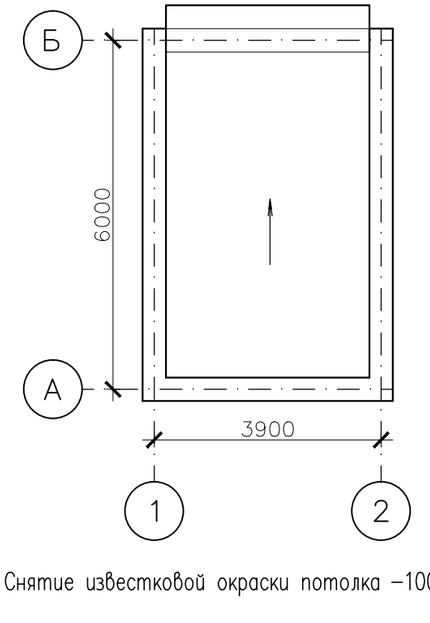

Фасад по оси 1-2.

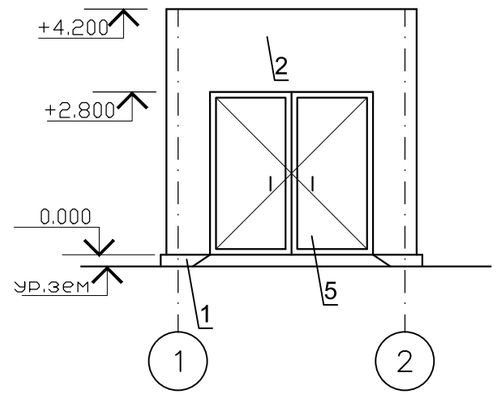

Фасад по оси 2-1.

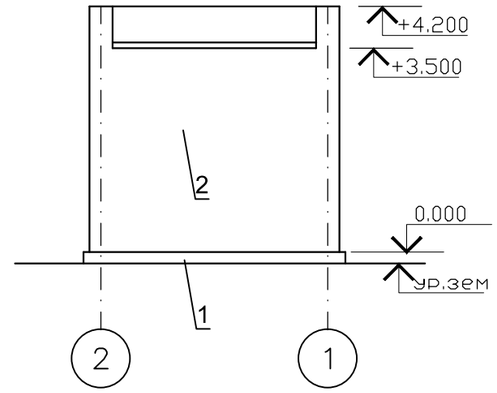

Экспликация помещений

N по плану	Наименование	Площадь м2	Примеч.
1	Гараж	19.6	Д

с.и.о.п. – Снятие известковой окраски потолка –100%

с.и.о.в.с – Снятие известковой окраски внутренних стен–100%

Д – Пол (существующий)
– Плинтус

Разрез 1-1

Руберойд 2 слоя тольщтной -4 мм.
Цементно-песчаная стяжка -80мм
Руберойд три слоя тольщиной -4 мм.
Стяжка из речной песок тольщиной -150 мм
Шлак зольный тольщиной -150 мм
Фибролитовый плита тольщиной - 80 мм
Многопустотная плита покрытия - 220 мм

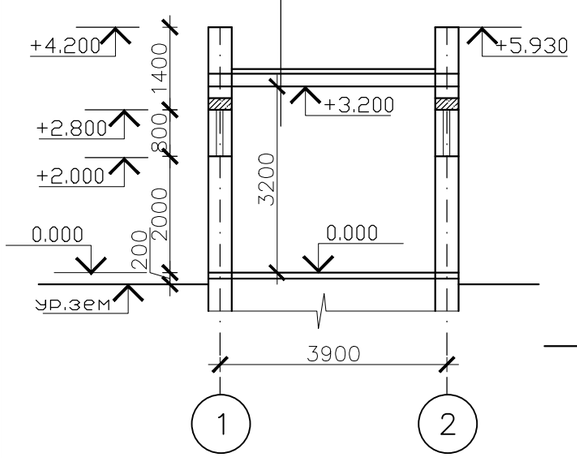

Фасад по оси Б-А.

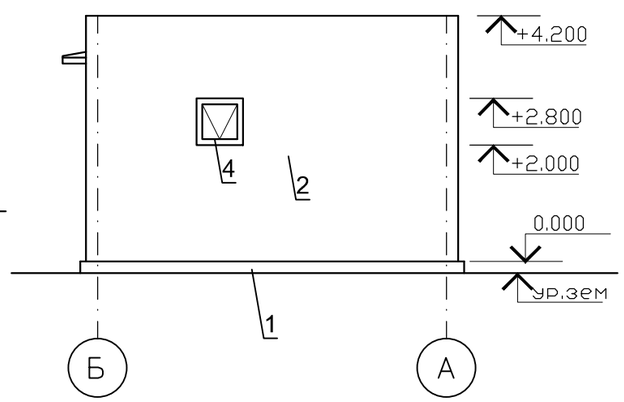

Наружная отделка

Фасад	Элементы	Отделка	Колер
1	Цоколь	Кузбасслак	
2	Стены	Известковая покраска	81.5 м2
3	Кровля	Мягки кровля рулонная	
4	Окна	ПВХ	
5	Ворота	Металлическая	

Наружный и внутренние стена из ракушеблока толщ. 400 мм

Согласовано:

Взам. инв. N

Подпись и дата

Инв. N подл.

Изм.	Кол.уч	Лист	№док	Подпись	Дата
ГИП		Егенбердиев С.			07.2023
Разработал		Егенбердиев Б.			07.2023
Проверил		Сманов М.			07.2023
Н.контроль		Егенбердиев С.			07.2023

28 -2023 АС

"Капитальный ремонт семейно–врачебной амбулатории, расположенного по адресу: Атырауская область, Кызылкогинский район, селе Жаскайрат, улица Халел Досмухамедова, №14Б"

Гараж

Стадия	Лист	Листов
РП	6	

План на отм. 0.000, Разрез 1-1
Фасад по оси 1-2,2-1, А-Б, Б-А.
(После ремонта)

ТОО "Мұра-Жер"
Шымкент - 2023

Ведомость отделки помещений

Наименование или номер помещения	Вид отделки элементов интерьеров							Примечание
	Потолок		Стены или перегородки		Низ стен или перегородок			
	Пло-щадь м2	Вид отделки	Пло-щадь м2	Вид отделки	Пло-щадь м2	Вид отделки	Высота мм	
1	2	3	4	5	6	7	8	9
1-этаж								
1	19.6	Известковый окраска	49.2	известковый окраска				

Экспликация полов проектируемых помещений

Наименование или номер помещения по проекту	Тип пола	Схема пола или номер узла по серии 2.244-1 вып. 6	Элементы пола и их толщина	Площадь пола, $м^2$
1	Д	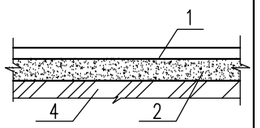	1. Прослойка и заполнение швов из цементно-песчаного раствора марки М150 -50мм (монтаж) 2. Стяжка из цементно-песчаного раствора марки М150 75мм (существующий) 4. Основание-грунт насыпной - (существующий)	19.6м2

Ведомость обьемов ремонтных работ

Марка поз.	Условные обоз-начения	Наименование ремонтных работ	Ед. изм.	Кол-во	Примеч.
1		По периметру здания устройство бет. отмостки шир. 1000мм. из бетона кл.С8/10 по типу детали 90 серий 2.110-3п. в.1	м2/м3	20.0/2.0	

1. Данный лист см. совместно с л. АС-3

Согласовано:

Взам. инв. N

Подпись и дата

Инв. N подл.

Изм.	Кол.уч.	Лист	№док	Подпись	Дата
ГИП		Егенбердиев С.			07.2023
Разработал		Егенбердиев Б.			07.2023
Проверил		Сманов М.			07.2023
Н.контроль		Егенбердиев С.			07.2023

28 -2023 АС

"Капитальный ремонт семейно-врачебной амбулатории, расположенного по адресу: Атырауская область, Кызылкогинский район, селе Жаскайрат, улица Халел Досмухамедова, №14Б"

Гараж

Стадия	Лист	Листов
РП	7	

Ведомость отделки помещений

ТОО "Мұра-Жер"
Шымкент - 2023

Схема металлические ограждение

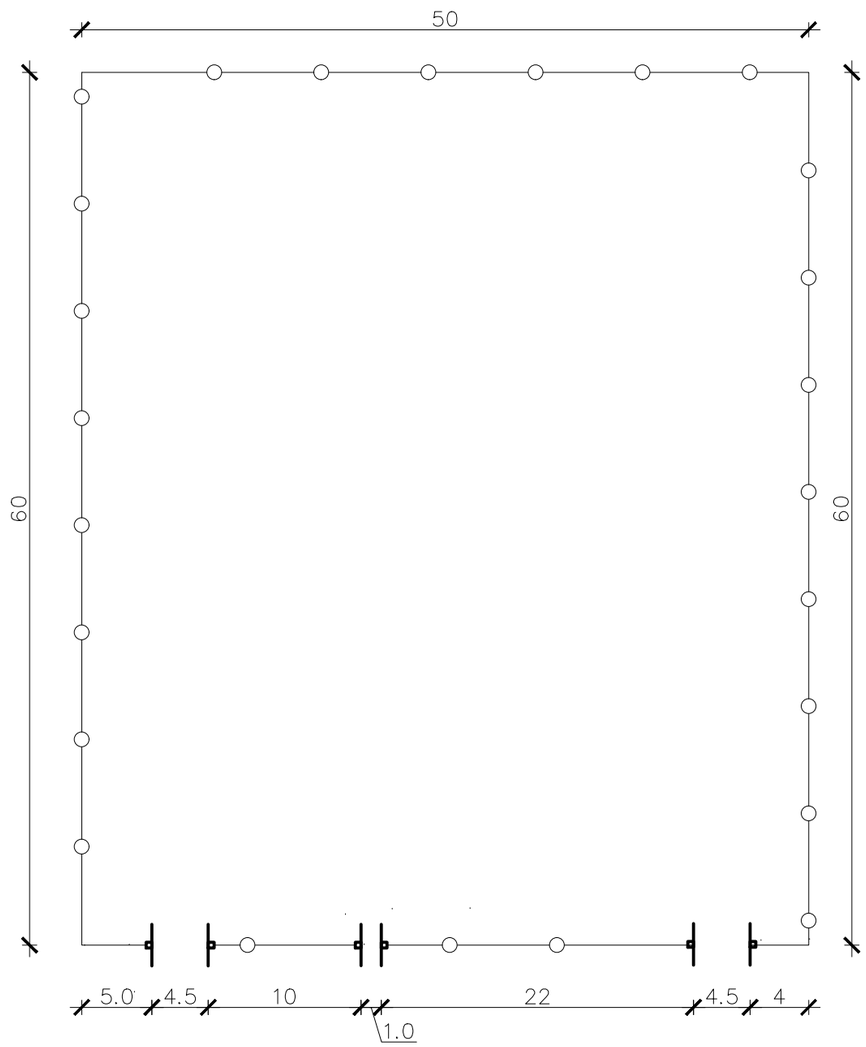

Спецификация элементов

Поз.	Обозначение	Наименование	Кол.	Масса ед. кг.	Примеч.
I	II	III	IV	V	VI
		Ограждение ОГ (сущ.)			
1		*ОГ-1 по п.м*	*210 м*		
		Калитка К (сущ.)			
2		*К-1 по 1.0 (м)*	*1 шт*		
		Ворота Вр (сущ.)			
3		*Вр-1 по 4.5 (м)*	*2 шт*		
		Фундамент под ограждение			
	Материалы:	*Бетон кл.С8/10 м3*	*50.4*		
		Траншея	*35.0*		
		Щебень обратная засыпка	*35.0*		

1. Данный лист см. совместно с листом АС-
2. Все металлические конструкции должны быть окрашены масляной краской за 2 раза по грунтовке.
3. Площадь кованного ограждения составляет - 330.0 м2.

2-2

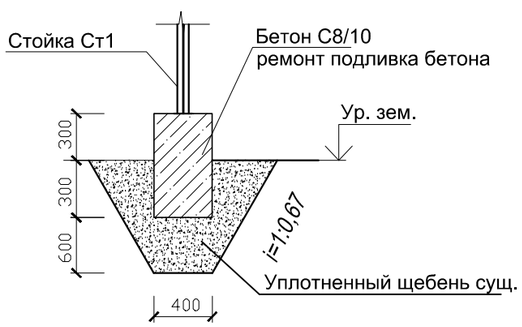

1. Данный лист см. совместно с л. АС-3

Согласовано:

Взам. инв. N

Подпись и дата

Инв. N подл.

Изм.	Кол.уч	Лист	№док	Подпись	Дата
ГИП		Егенбердиев С.			07.2023
Разработал		Егенбердиев Б.			07.2023
Проверил		Сманов М.			07.2023
Н.контроль		Егенбердиев С.			07.2023

28 -2023 АС

"Капитальный ремонт семейно-врачебной амбулатории, расположенного по адресу: Атырауская область, Кызылкогинский район, селе Жаскайрат, улица Халел Досмухамедова, №14Б"

Ограждение

Стадия	Лист	Листов
РП	8	

Схема металлические ограждение

ТОО "Мұра-Жер"
Шымкент - 2023