ТОО «СуҚұрылысПроект»

Гослицензия ГСЛ № 17005865 от 05.04.2017г.

Заказ: №39-2022

Заказчик: РГКП ""Центр судебных экспертиз Министерства юстиции Республики Казахстан"

РАБОЧИЙ ПРОЕКТ

«Капитальный ремонт здания по адресу: г. Нур-Султан, Мустафина 7 »

Том III. Рабочие чертежи.

Альбом 1. Архитектурно-строительные решения

г. Шымкент - 2022 г.

ТОО «СуҚұрылысПроект»

Гослицензия ГСЛ № 17005865 от 05.04.2017г.

Заказ: №39-2022

Заказчик: РГКП ""Центр судебных экспертиз Министерства юстиции Республики Казахстан"

РАБОЧИЙ ПРОЕКТ

«Капитальный ремонт здания по адресу: г. Нур-Султан, Мустафина 7»

Том III. Рабочие чертежи.

Альбом 1. Архитектурно-строительные решения

Директор ТОО «СуҚұрылысПроект» Абдикеримов О.С.

Главный архитектор проекта Абдикеримов О.С.

г. Шымкент - 2022 г.

Состав проекта

Номер тома	Обозначение	Наименование	Примечание
1	2	3	4
Том 1	ПП	Паспорт проекта	
Том 2	ПЗ	Пояснительная записка	
Том 3	Альбом 1	Архитектурно–строительные решения.	
	Альбом 2	Водопровод и канализация.	
	Альбом 3	Отопление и вентиляция.	
	Альбом 4	Электрооборудования и освещения.	
	Альбом 5	Видеонаблюдение.	
	Альбом 6	Структурированные кабельные сети.	
	Альбом 7	Автоматическая пожарная сигнализация	
	Альбом 8	Генеральный план.	
Том 4	СД	Сметная документация.	
Том 5	ПОС	Проект организации строительства.	

Согласовано

Взам. инв. N

Подп. и дата

Инв. N подл.

Изм.	Кол.уч.	Лист	N док.	Подпись	Дата
ГАП		Намет К.			
Проверил		Абдикеримов			
Разработал		Серикбай О.			
Н.контроль		Абдуллаев			

39-22 АС

«Капитальный ремонт здания по адресу: г. Нур-Султан, Мустафина 7»

Здания судебных экспертиз

Стадия	Лист	Листов
РП	1	

Состав проекта

ТОО "СуҚұрылысПроект"
г. Шымкент - 2022г.

А4–3

Ведомость рабочих чертежей основного комплекта АС.

Лист	Наименование	Примечание
1	Ведомость рабочих чертежей	
2	Общие данные (начало)	
3	Общие данные (продолжение)	
4	Общие данные (окончание)	
5	Фасад в осьях 1–9 (Обмерочный чертеж)	
6	Фасад в осьях 9–1 (Обмерочный чертеж)	
7	Фасад в осьях А–Б, Б–А (Обмерочный чертеж)	
8	План на отм. –2.800 (Обмерочный чертеж)	
9	План на отм. 0.000 (Обмерочный чертеж)	
10	План на отм. +3.300 (Обмерочный чертеж)	
11	План на отм. +6.600 (Обмерочный чертеж)	
12	План кровли (Обмерочный чертеж)	
13	Разрез 1–1 (Обмерочный чертеж)	
14	Фасад в осьях 1–9 (Демонтажные работы)	
15	Фасад в осьях 9–1 (Демонтажные работы)	
16	Фасад в осьях А–Б, Б–А (Демонтажные работы)	
17	План на отм. –2.800 (Демонтажные работы)	
18	План на отм. 0.000 (Демонтажные работы)	
19	План на отм. +3.300 (Демонтажные работы)	
20	План на отм. +6.600 (Демонтажные работы)	
21	План кровли (Демонтажные работы)	
22	Разрез 1–1 (Демонтажные работы)	
23	Экспликация полов. Демонтаж заполнения проемов.(Демонтажные работы)	
24	Ведомость демонтажных работ. (Демонтажные работы)	
25	Фасад в осьях 1–9 (Ремонтные работы)	
26	Фасад в осьях 9–1 (Ремонтные работы)	
27	Фасад в осьях А–Б, Б–А (Ремонтные работы)	
28	Кладочный план на отм. –2.800 (Ремонтные работы)	
29	Кладочный план на отм. 0.000 (Ремонтные работы)	
30	Кладочный план на отм. +3.300 (Ремонтные работы)	
31	Кладочный план на отм. +6.600 (Ремонтные работы)	
32	План чердака (Ремонтные работы)	
33	План Кровли (Ремонтные работы)	
34	Разрез 1–1 (Ремонтные работы)	
35	План на отм. –2.800 (Ремонтные работы)	
36	План на отм. 0.000 (Ремонтные работы)	
37	План на отм. +3.300 (Ремонтные работы)	
38	План на отм. +6.600 (Ремонтные работы)	
39	Экспликация полов.Ведомость отделки помещений (Ремонтные работы)	
40	Спецификация элементов заполнения проемов (Ремонтные работы)	
41	Фрагмент 1, Устройство дверного проема (Ремонтные работы)	
42	План чердака (Ремонтные работы)	
43	План парапета (Ремонтные работы)	
44	Фрагмент – 1	
45	План кровли (Ремонтные работы)	
46	План стропил, стоек, связей и прогонов	
47	Разрез 1–1, 2–2, 3–3, 4–4.	
48	Узел "А","Б","В","Г".	
49	Спецификация элементов кровли (начало)	
50	Спецификация элементов кровли (окончание)	
51	Фасад в осях 1 – 9 (Ремонтные работы)	
52	Фасад в осях А – Б, Б – А (Ремонтные работы)	
53	План расположение фасадного элемента Развертка по Вид 1,2,3, Узел А. (Ремонтные работы)	
54	Крыльцо Кр-1 и Пандус Пн-1	
55	Разрез 2–2, 3–3, 4–4.	
56	Пожарная лестница ПЛ-1	
57	Стойки Ст-1, Ст-2, Ст-3. Косоуры. Ограждение ОП-1, ОЛ-1.	
58	Фундамент под стойки ФС-1.	
59	План расположения ограждения пожарной лестницы	

Согласовано

Взам. инв. N

Подп. и дата

Инв. N подл.

Изм.	Кол.уч.	Лист	N док.	Подпись	Дата
ГАП		Намет К.			
Проверил		Абдикеримов			
Разработал		Серикбай О.			
Н.контроль		Абдуллаев			

39-22 АС

«Капитальный ремонт здания по адресу: г. Нур-Султан, Мустафина 7»

Здания судебных экспертиз

Стадия	Лист	Листов
РП	1.1	

Ведомость рабочих чертежей

ТОО "СуҚұрылысПроект"
г. Шымкент - 2022г.

Копировал

Формат А3

Ведомость основных комплектов рабочих чертежей

Обозначение	Наименование	Примечание
АС	Архитектурно-строительная часть	
ОВ	Отопление и вентиляция	
ВК	Водопровод и канализация	
ЭО	Электрическое освещение	

Технико-экономические показатели

N п/п	Наименование	Ед. изм.	Всего
1	Количество этажей		3
2	Общая площадь	$м^2$	2162.10
3	Полезная площадь	$м^2$	1915.26
4	Расчетная площадь	$м^2$	1915.26
5	Площадь застройки	$м^2$	570.00
6	Строительный объем	$м^3$	9019.62
	выше отм. 0.000	$м^3$	7301.6
	ниже отм. 0.000	$м^3$	1718.02

Ведомость ссылочных и прилагаемых документов

Обозначение	Наименование	Примечание
	Ссылочные документы:	
СН РК 3.03-08-2013	Административные и бытовые здания	
СП РК 3.02-108-2013	Административные и бытовые здания	
СН РК 5.03-07-2013	Несущие и ограждающие конструкции	
СП РК 5.03-107-2013	Несущие и ограждающие конструкции	
СП РК EN 1992-1-1:2004/2011.	Проектирование железобетонных конструкций	
СН РК 5.01-02-2013	Основания зданий и сооружений	
СН РК 2.02-01-2014	Пожарная безопасность зданий и сооружений	
СП РК 2.02-101-2014	Пожарная безопасность зданий и сооружений	
СП РК 3.06-101-2012	Проектирование зданий и сооружений с учетом доступности для маломобильных групп населения. Общие положения	
Серия 2.244-1 вып.6	Детали полов общественных зданий.	
СП РК 2.03-30-2017	"Строительство в сейсмических зонах Республики Казахстан"	
СН РК 2.01-01-2013	Защита строительных конструкций от коррозии.	
Серия 2. 244-1 вып.6	Детали полов общественных зданий.	
СН РК 3.02-137-2013	Крыши и кровли	

Рабочий проект «Капитальный ремонт здания по адресу: г. Нур-Султан, Мустафина 7», разработан в соответствии с действующими на территории Республики Казахстан нормами и правилами и предусматривает мероприятия, обеспечивающие взрыво-пожаро-безопасность, исключающие вредные воздействия на окружающую среду и воздушный бассейн, а так же предупреждающие чрезвычайные ситуации природного и техногенного характера

Главный архитектор проекта: _____Намет К.

Согласовано

Взам. инв. N

Подп. и дата

Инв. N подл.

Изм.	Кол.уч.	Лист	N док.	Подпись	Дата
ГАП		Намет К.			
Проверил		Абдикеримов			
Разработал		Серикбай О.			
Н.контроль		Абдуллаев			

39-22 АС

«Капитальный ремонт здания по адресу: г. Нур-Султан, Мустафина 7»

Здания судебных экспертиз

Стадия	Лист	Листов
РП	2	

Общие данные (начало)

ТОО "СуҚұрылысПроект" г. Шымкент - 2022г.

Копировал

Формат А3-3

1. Общая часть

Рабочий проект: «Капитальный ремонт (с перепланировкой) здания по адресу: г. Нур-Султан, Мустафина 7», разработан на основании:

- Задание на проектирование, утвержденное руководителем
- РГКП "Центр судебных экспертиз Министерства юстиции Республики Казахстан" от 19.07.2022 года;
- Техническое заключение, выполненное ТОО «JS ENGINEERING»;

2. Природно-климатические условия района строительства

Существующий объект расположен на правом берегу реки Есиль, 9-й микрорайон по Г. Мустафина.
В административном отношении район работ находится на землях Алматинского района города Нур-Султан.

Участок работ характеризуется резко континентальным климатом, которому присущи суровые зимы, знойное сухое лето и малое годовое количество осадков.

Континентальность климата проявляется не только в резких сменах погоды, а также в значительных колебаниях климатических показателей от одного года к другому.
Лето жаркое и сухое, зима морозная и долгая. Среднегодовая температура 3,5°С.
Осадков выпадает 320 мм в год. При среднелетней температуре около +20°С и среднезимней температуре около -13 С. Нередки случаи, когда летом жара может превысить 40°С, а зимой возможны морозы до -50°С, в связи с тем, что города зимой могут достичь сибирские морозы, летом – жаркие воздушные массы Средней Азии.
Климатический подрайон – IВ;
Вес снегового покрова – 140 кгс/м2;
Скоростной напор ветра – 77 кгс/м2;
Температура воздуха наиболее холодной пятидневки
- обеспеченностью 0,92 – (-) 31,2°С;
- обеспеченностью 0,98 – (-) 37,7°С;

Нормативная глубина промерзания грунтов – 2,10 м;
Средняя глубина проникновения «0°» в грунт – 2,50 м.

3. Обследование существующих зданий.

Обследование выполнено в соответствии с указаниями :

СП РК 1.04-101-2012 «Обследование и оценка технического состояния зданий и сооружений».
СН РК 3.03-08-2013 «Административные и бытовые здания».
СП РК 1.04-102-2012 «Правила оценки физического износа зданий и сооружений».
СН РК 5.03-07-2013 «Несущие и ограждающие конструкции».
СП РК 5.03-107-2013 «Несущие и ограждающие конструкции».
СНиП 2.01.07-85* «Нагрузки и воздействия» (с изменениями 1993г.).
СП РК 3.02-108-2013 «Административные и бытовые здания».
СН РК 2.01-01-2013 «Защита строительных конструкций от коррозии».
СП РК 2.04-108-2014 «Изоляционные и отделочные покрытия».

4. Обследование технического состояния зданий

Согласно задания на проектирование разработан рабочий проект «Капитальный ремонт (с перепланировкой) здания по адресу: г. Нур-Султан, Мустафина 7»

Объект обследования расположен на благоустроенном участке площадью 0,0576 га с целевым назначением под эксплуатацию лабораторных помещений судебной экспертизы.

Участок территории объекта, спланированный ровный и имеет вертикальную планировку и оборудован автопарковкой.
Ограждение по периметру территории – отсутствует.
Подъезды к зданию сквозные с ул. Г. Мустафина и с дворовых улиц соседних строений.
В плане расположения здание ориентированно главным фасадом (южная сторона) на ул. Г. Мустафина (смотрите рисунок 1.).
По данным технического паспорта (см. приложение – 2) обследуемое здание – административного назначения, имеет три надземных этажа и подвал.
В плане здание имеет сложную форму с габаритными размерами сторон 48,0х12,4 м.

Год постройки – 2007 г. (14 лет)

В настоящее время здание находится в эксплуатации. Несущие конструкции здания в удовлетворительном состояний.

Требуется ремонт здания. Инженерные коммуникации, наружная отделка здания не подвергались капитальному ремонту в течении всего срока эксплуатации.

- Относительная отм. 0,000 принята отметка чистого пола здания.
- Класс ответсвенности зданий – II.
- Степень огнестойкости – II.
- Степень долговечности – II.
- Класс функциональной пожарной опасности помещений – Ф 4.3,
- Категория здания по взрывопожарной пожарной опасности – Д.
- Класс пожарной опасности строительных конструкций-С1.

5. Основные конструкции и конструктивные элементы :

Фундаменты – ленточные под стены и столбчатые под колонны продольной рамы среднего рядя, выполнены из монолитного железобетона, ростверки на свайном основании.
Наружные стены – из силикатного кирпича толщиной 510 мм.
Стены подвала – из блоков ФБС толщиной 500 мм, 400 мм;
Внутренние самонесущие стены – из силикатного кирпича толщиной 250 мм и 380 мм.
Плиты перекрытия и покрытия – из сборных железобетонных панелей с круглыми пустотами.
Перемычки – сборные железобетонные.
Многоэтажная многопролетная рама – из монолитного железобетона, где колонны размером в поперечном сечении 450х400 мм с шагом 6,0 м. Ригели 450х400 с жестким узлами сопряжения с колоннами рамы.
Лестницы – сборные лестничные ступени по металлическим косоурам.

Изм.	Кол.уч.	Лист	N док.	Подпись	Дата	39-22 АС		
						«Капитальный ремонт здания по адресу: г. Нур-Султан, Мустафина 7»		
ГАП		Намет К.				Здания судебных экспертиз	Стадия	Лист	Листов
Проверил		Абдикеримов					РП	3	
Разработал		Серикбай О.				Общие данные (продолжение)	ТОО "СуҚұрылысПроект" г. Шымкент - 2022г.		
Н.контроль		Абдуллаев							

Согласовано

Взам. инв. N

Подп. и дата

Инв. N подл.

Копировал

Формат А3

6. Технологические показатели объекта

Вместимость– 100 человек
Пропускная способность – 240 посетителей.
Мощность – 5 составов суда.

7. Архитектурное планировачное решение

В соответствии с заданием на проектирование предусмотрено выполнение следующих работ:
1) Замена наружной отделки на фасадные касеты
2) Замена цоколя на керамогранит.
3) замена кровли из оцинкованного профилированного листа по деревянной обрешетке. С наружным водостоком. Предусмотрен утеплитель минплита ПТЭ, γ=175 кг/м^2, t=100мм.
4) устройство отмостки по периметру здания шириной 1500мм.
5) Замена крылец и входа в подвал с разработкой козырьков.
6) Замена крыльца главного входа с пандусом, с учетом доступности для маломобильных групп населения. С разработкой навеса.
7) замена внутренней отделки в санузлах на штукатурку под плитку цементно–песчаным раствором высотой 2.1м, затирка стен "Алинексом" с последующей водоэмульсионной окраской и затиркой потолков с последующей окраской водоэмульсионными красками.
8) замена внутренней отделки в помещениях оговоренных на листе ведомости отделки на затирку шпаклевкой алинексом с последующей окраской водоэмульсионными красками и затиркой потолков с последующей окраской водоэмульсионными красками.
9) Замена окон и дверей .
10) Устройство полов из керамогранита.
11) Устройство полов из ламинат.
12) Устройство витражей.
13) Выполнена по стенам гидроизоляция в подвальной части здания.
14) Замена не несущих перегородок из гипсокартона толщиной 100мм на витражей из ПВХ
15) Сведения по изменению несущих и ограждающих (наружных) конструкций, предусмотрены эвакуационные выходы, дверного проема в осях 1,9. Отметка низа проема –2,800, +0,000, +3,300, +6,600. Размером 900х2100h.

8. Мероприятия для доступности здания маломобильными группами населения

Проект разработан в соответствии с требованиями СП РК 3.06–15–2005 «Проектирование зданий и сооружений с учетом доступности для маломобильных групп населения».
Ширина входных дверей в здание в свету составляет не менее 1500 мм. На входах в здание для доступа инвалидов на креслах–колясках предусмотрены пандусы.

9. Антикоррозионные мероприятия

Проект разработан в соответствии с требованиями СН РК 2.01–01–2013г. «Защита строительных конструкций от коррозии».
Все металлические конструкции и изделия окрашиваются антикоррозионными красками за 2 раза,
Защитный слой арматуры монолитных конструкций соответствует требованиям СНиП РК 5.03.34–2005 «Бетонные и железобетонные конструкции».
Обработку древесины вести способом холодной пропитки по ГОСТ 20022.6–86, препаратом ПББ–225.

10. Противопожарные мероприятия

Противопожарные мероприятия выполнены в соответствии с требованиями СН РК 2.02–01–2014 "Пожарная безопасность зданий и сооружений.

Степень огнестойкости здания –II. Двери на путях эвакуации открываются наружу по направлению выхода из здания.
Внутренняя отделка помещений предусмотрена из несгораемых и трудносгораемых материалов.
К зданию обеспечен свободный проезд пожарных машин.

11. Мероприятия по охране окружающей среды

Существующие зеленые насаждения на площадке строительства сохраняются. Прилегающая территория облагораживается.
Мусор по мере накопления вывозится.
Мероприятия по охране атмосферы предусматривают снижение концентрации вредных веществ в приземном слое, путем рассеивания дымовых газов на определенной высоте с помощью дымовой трубы, а путем более полного сгорания топлива, что достигается автоматикой горелочных устройств.

12. Инженерные сети

Отопление и вентиляция.
Проектом выполнина полная замена систем вентиляции.
Проектом выполнина полная замена систем отопления.
Проект отопления и вентиляции выполнина в соответствии с требованиями нормативной литературы, действующей на территории РК.

Водопровод и канализация
Проектом выполнина полная замена систем водопровода и канализации.
Проектом выполнина полная замена систем горячего водоснабжения.
Проект горячего водоснабжения, водоснабжения и канализации выполнина в соответствии с требованиями нормативной литературы, действующей на территории РК.

Электроосвещение.
Проектом выполнина полная замена приборов электроосвещения.
Проект электроосвещения выполнина в соответствии с требованиями нормативной литературы, действующей на территории РК.

Пожарная сигнализация и оповещение.
Проект пожарной сигнализации и оповещения выполнина в соответствии с требованиями нормативной литературы, действующей на территории РК.

Телефонизация.
Проект телефонизации выполнина в соответствии с требованиями нормативной литературы, действующей на территории РК.

Видеонаблюдение.
Проект видеонаблюдения выполнина в соответствии с требованиями нормативной литературы, действующей на территории РК.

						39-22 АС			
						«Капитальный ремонт здания по адресу: г. Нур-Султан, Мустафина 7»			
Изм.	Кол.уч.	Лист	N док.	Подпись	Дата				
ГАП		Намет К.				Здания судебных экспертиз	Стадия	Лист	Листов
Проверил		Абдикеримов					РП	4	
Разработал		Серикбай О.				Общие данные (окончание)	ТОО "СуҚұрылысПроект" г. Шымкент - 2022г.		
Н.контроль		Абдуллаев							

Согласовано

Взам. инв. N

Подп. и дата

Инв. N подл.

Копировал

Формат А3

Фасад в осях 1 – 9

(Обмерочный чертеж)

Ведомость наружной отделки фасадов

Позиция	Элемент фасада	Тип отделки	Цвет	Площадь м2	Примечание
1	Наружние стены	Керамогранитная плитка на металлическом каркасе.		585.56м2	
2	Цоколь	Сплиттерная плитка на цементно-песчаном растворе.		121.50м2	
3	1-этаж Наружный стены	Сплиттерная плитка на цементно-песчаном растворе.		297.31м2	
4	Окна	Деревянный.			
5	Окна	из ПВХ.			
6	Двери	Металлические.			
7	Двери	металлопластиковые.			
8	Парапет	Кирпич жженный, 380мм, h=2000мм.		200.00м2	
9	Кровля	односкатная.			
10	Лестница	Пожарная лестница.			

Согласовано

Взам. инв. N

Подп. и дата

Инв. N подл.

Изм.	Кол.уч.	Лист	N док.	Подпись	Дата

39-22 АС

«Капитальный ремонт здания по адресу: г. Нур-Султан, Мустафина 7»

ГАП	Намет К.	
Проверил	Абдикеримов	
Разработал	Серикбай О.	
Н.контроль	Абдуллаев	

Здания судебных экспертиз

Стадия	Лист	Листов
РП	5	

Фасад в осях 1 – 9

(Обмерочный чертеж)

ТОО "СуҚұрылысПроект"
г. Шымкент - 2022г.

Копировал

Формат А4–3

Фасад в осях 9 – 1

(Обмерочный чертеж)

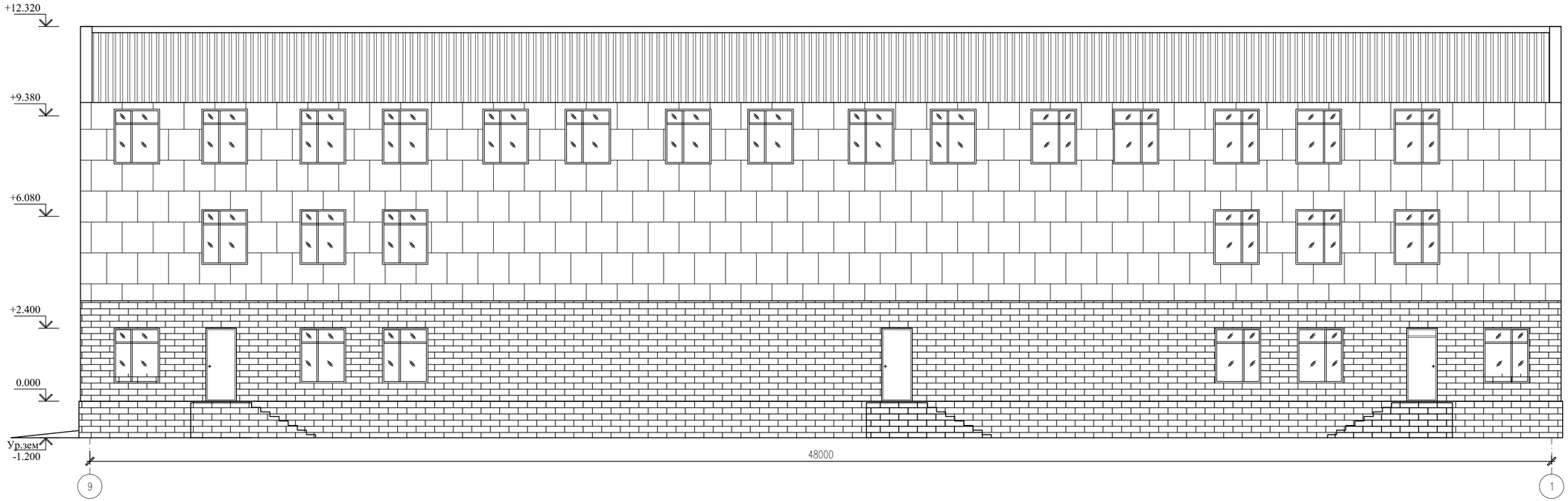

Согласовано

Взам. инв. N

Подп. и дата

Инв. N подл.

Изм.	Кол.уч.	Лист	N док.	Подпись	Дата
ГАП		Намет К.			
Проверил		Абдикеримов			
Разработал		Серикбай О.			
Н.контроль		Абдуллаев			

39-22 АС

«Капитальный ремонт здания по адресу: г. Нур-Султан, Мустафина 7»

Здания судебных экспертиз

Стадия	Лист	Листов
РП	6	

Фасад в осях 9 – 1
(Обмерочный чертеж)

ТОО "СуҚұрылысПроект"
г. Шымкент - 2022г.

Копировал

Формат А4–3

Фасад в осях А – Б
(Обмерочный чертеж)

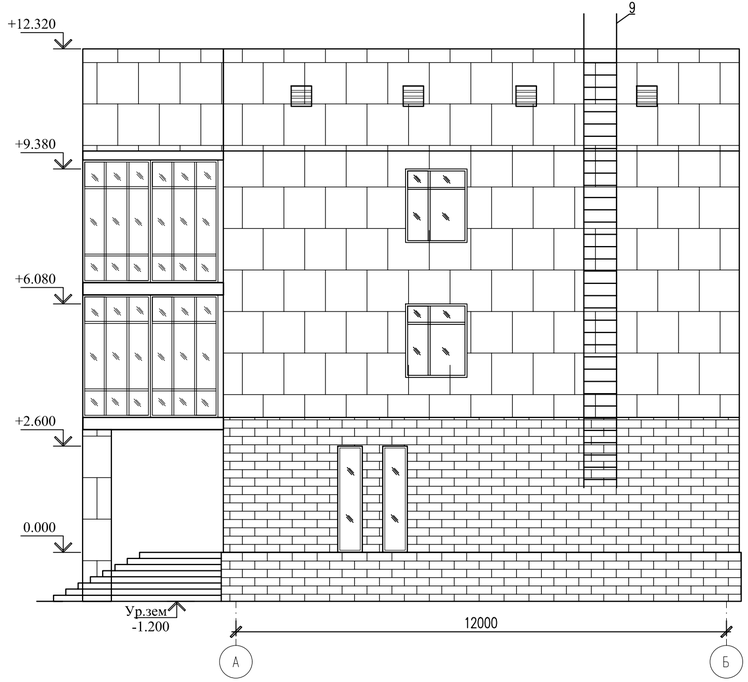

Фасад в осях Б – А
(Обмерочный чертеж)

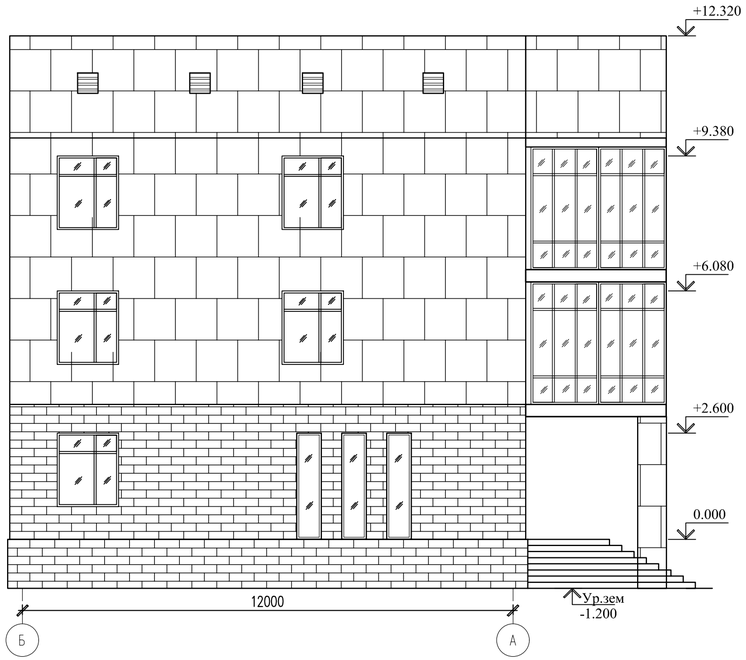

Согласовано

Взам. инв. N

Подп. и дата

Инв. N подл.

Изм.	Кол.уч.	Лист	N док.	Подпись	Дата
ГАП		Намет К.			
Проверил		Абдикеримов			
Разработал		Серикбай О.			
Н.контроль		Абдуллаев			

39-22 АС

«Капитальный ремонт здания по адресу: г. Нур-Султан, Мустафина 7»

Здания судебных экспертиз

Стадия	Лист	Листов
РП	7	

Фасад в осях А – Б, Б – А
(Обмерочный чертеж)

ТОО "СуҚұрылысПроект"
г. Шымкент - 2022г.

Копировал

Формат А4–3

План на отм. –2.800
(Обмерочный чертеж)

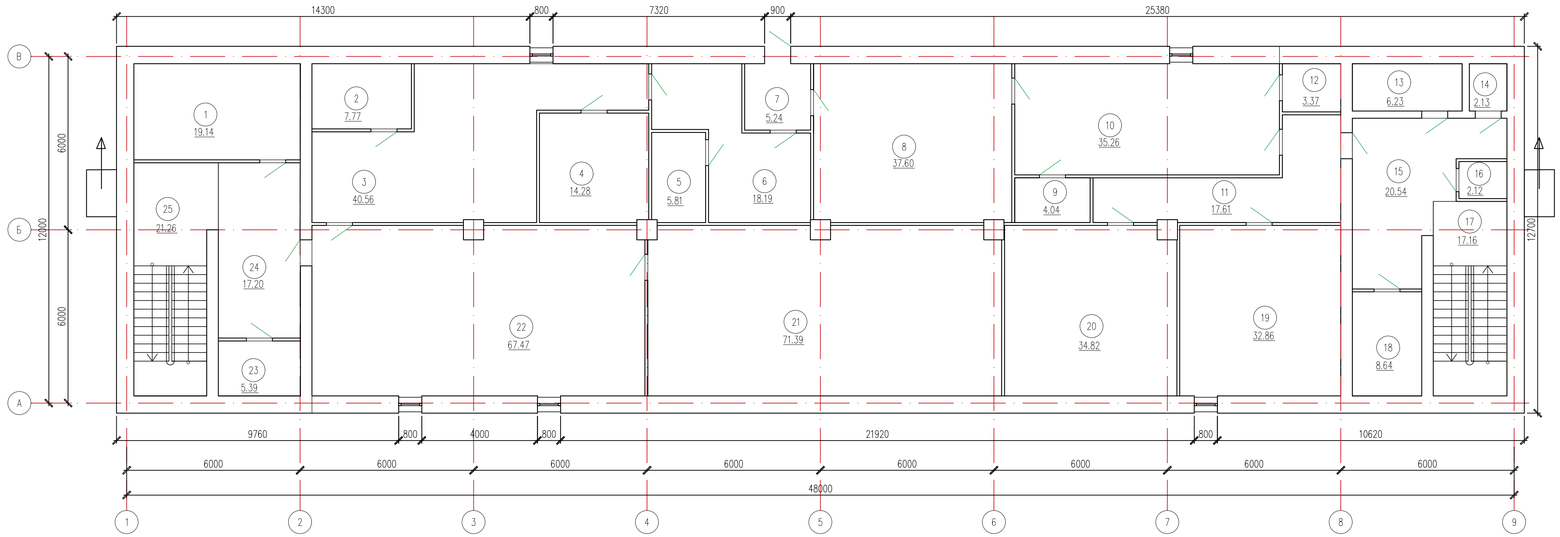

Экспликация помещений

Номер помещения	Наименование	Площадь, м2
1	2	3
1	Тепловой пункт	19.14
2	Клодавая	7.77
3	Лаборатория	40.56
4	Склад	14.28
5	Помещение	5.81
6	Помещение	18.19
7	Тамбур	5.24
8	Кабинет	37.6
9	Клодавая	4.04
10	Кабинет	35.26
11	Коридор	17.61
12	Склад	3.37
13	Помещение	6.23
14	Помещение	2.13
15	Холл	20.54
16	Санузел	2.12
17	Лестничная клетка	17.16
18	Склад	8.64
19	Камера хранение	32.86
20	Помещение	34.82
21	Помещение	71.39
22	Помещение	67.47
23	Склад	5.39
24	Коридор	17.20
25	Лестничная клетка	21.26
	Всего:	513.08

Согласовано

Взам. инв. N

Подп. и дата

Инв. N подл.

Изм.	Кол.уч.	Лист	N док.	Подпись	Дата
ГАП		Намет К.			
Проверил		Абдикеримов			
Разработал		Серикбай О.			
Н.контроль		Абдуллаев			

39-22 АС

«Капитальный ремонт здания по адресу: г. Нур-Султан, Мустафина 7»

Здания судебных экспертиз

Стадия	Лист	Листов
РП	8	

План на отм. –2.800
(Обмерочный чертеж)

ТОО "СуҚұрылысПроект"
г. Шымкент - 2022г.

Копировал

Формат А3–3

План на отм. 0.000
(Обмерочный чертеж)

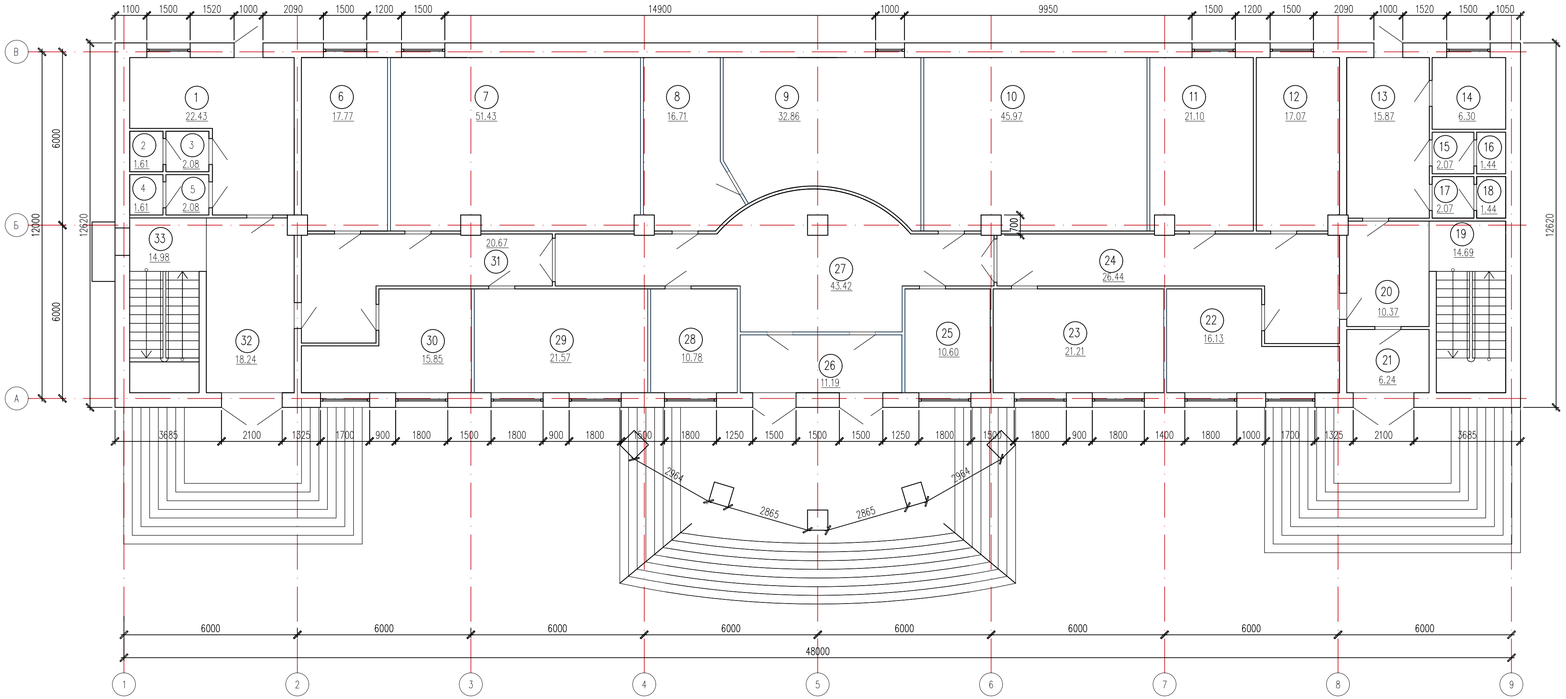

Экспликация помещений

Номер поме-щения	Наименование	Площадь, м2
1	2	3
1	Тамбур	22.43
2	Туалет	1.61
3	Умывальная	2.08
4	Туалет	1.61
5	Умывальная	2.08
6	Кабинет	17.77
7	Кабинет	51.43
8	Кабинет	16.71
9	Кабинет	32.86
10	Кабинет	45.97
11	Кабинет	21.10
12	Кабинет	17.07
13	Тамбур	15.87
14	Склад	6.30
15	Умывальная	2.07
16	Туалет	1.44
17	Умывальная	2.07
18	Туалет	1.44
19	Лестничная клетка	14.69
20	Холл	10.37
21	Тамбур	6.24
22	Кабинет	16.13
23	Кабинет	21.21
24	Коридор	26.44
25	Кабинет	10.60
26	Тамбур	11.19
27	Холл	43.42
28	Кабинет	10.78
29	Кабинет	21.57
30	Кабинет	15.85
31	Коридор	20.67
32	Холл	18.24
33	Лестничная клетка	14.98
	Всего:	520.78

Согласовано

Взам. инв. N

Подп. и дата

Инв. N подл.

Изм.	Кол.уч.	Лист	N док.	Подпись	Дата

39-22 АС

«Капитальный ремонт здания по адресу: г. Нур-Султан, Мустафина 7»

ГАП	Намет К.	
Проверил	Абдикеримов	
Разработал	Серикбай О.	
Н.контроль	Абдуллаев	

Здания судебных экспертиз

Стадия	Лист	Листов
РП	9	

План на отм. 0.000
(Обмерочный чертеж)

ТОО "СуҚұрылысПроект"
г. Шымкент - 2022г.

Копировал

Формат А3-3

План на отм. +3.300
(Обмерочный чертеж)

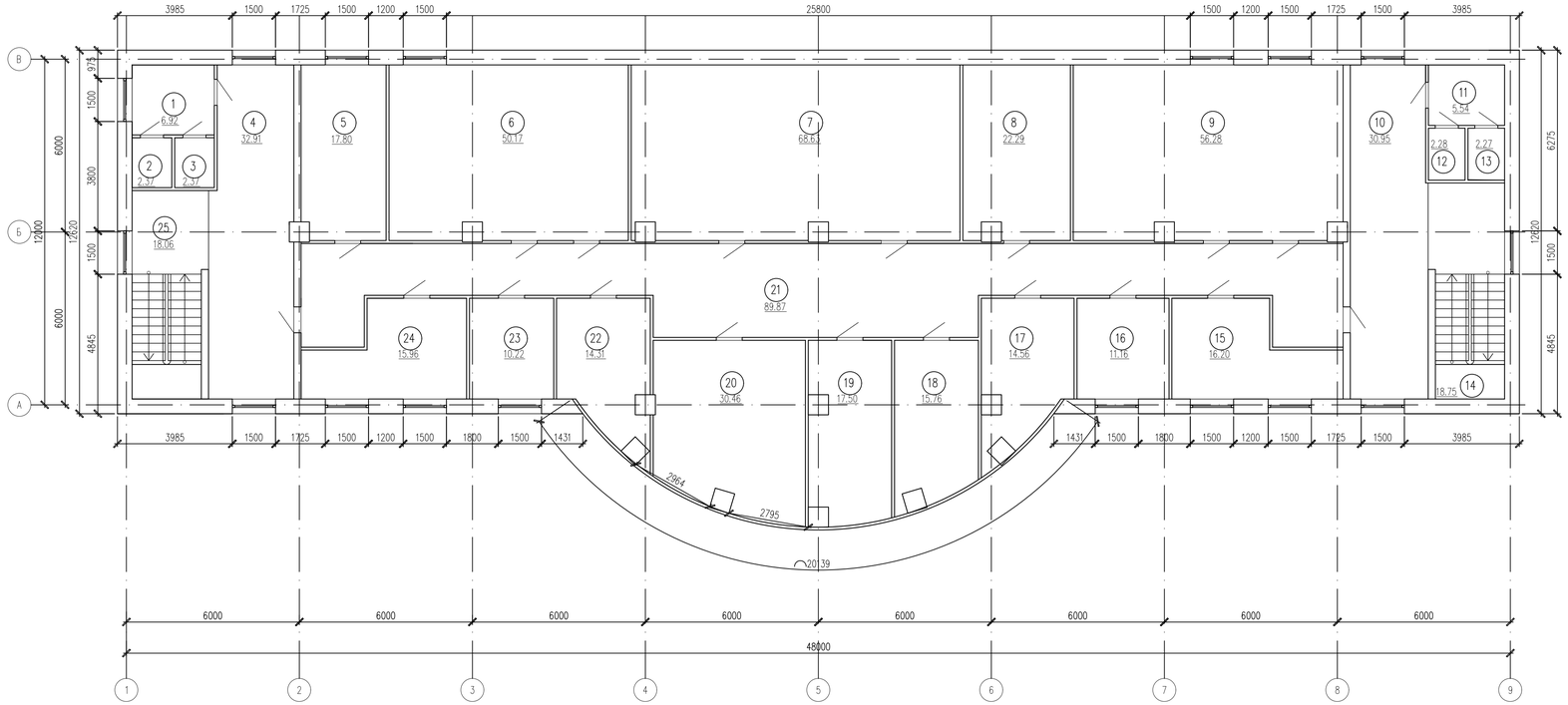

Экспликация помещений

Номер помещения	Наименование	Площадь, м2
1	2	3
1	Умывальная	6.92
2	Туалет	2.37
3	Туалет	2.37
4	Холл-Коридор	32.91
5	Кабинет	17.80
6	Кабинет	50.17
7	Кабинет	68.63
8	Кабинет	22.29
9	Кабинет	56.28
10	Коридор	30.95
11	Умывальная	5.54
12	Туалет	2.28
13	Туалет	2.27
14	Лестничная клетка	18.75
15	Кабинет	16.20
16	Кабинет	11.16
17	Кабинет	14.56
18	Кабинет	15.76
19	Кабинет	17.50
20	Кабинет	30.46
21	Кабинет	17.93
22	Кабинет	14.31
23	Кабинет	10.22
24	Кабинет	15.96
25	Лестничная клетка	18.06
	Всего:	501.65

Согласовано

Взам. инв. N

Подп. и дата

Инв. N подл.

Изм.	Кол.уч.	Лист	N док.	Подпись	Дата
ГАП		Намет К.			
Проверил		Абдикеримов			
Разработал		Серикбай О.			
Н.контроль		Абдуллаев			

39-22 АС

«Капитальный ремонт здания по адресу: г. Нур-Султан, Мустафина 7»

Здания судебных экспертиз

Стадия	Лист	Листов
РП	10	

План на отм. +3.300
(Обмерочный чертеж)

ТОО "СуҚұрылысПроект"
г. Шымкент - 2022г.

Копировал

Формат А3-3

План на отм. +6.600
(Обмерочный чертеж)

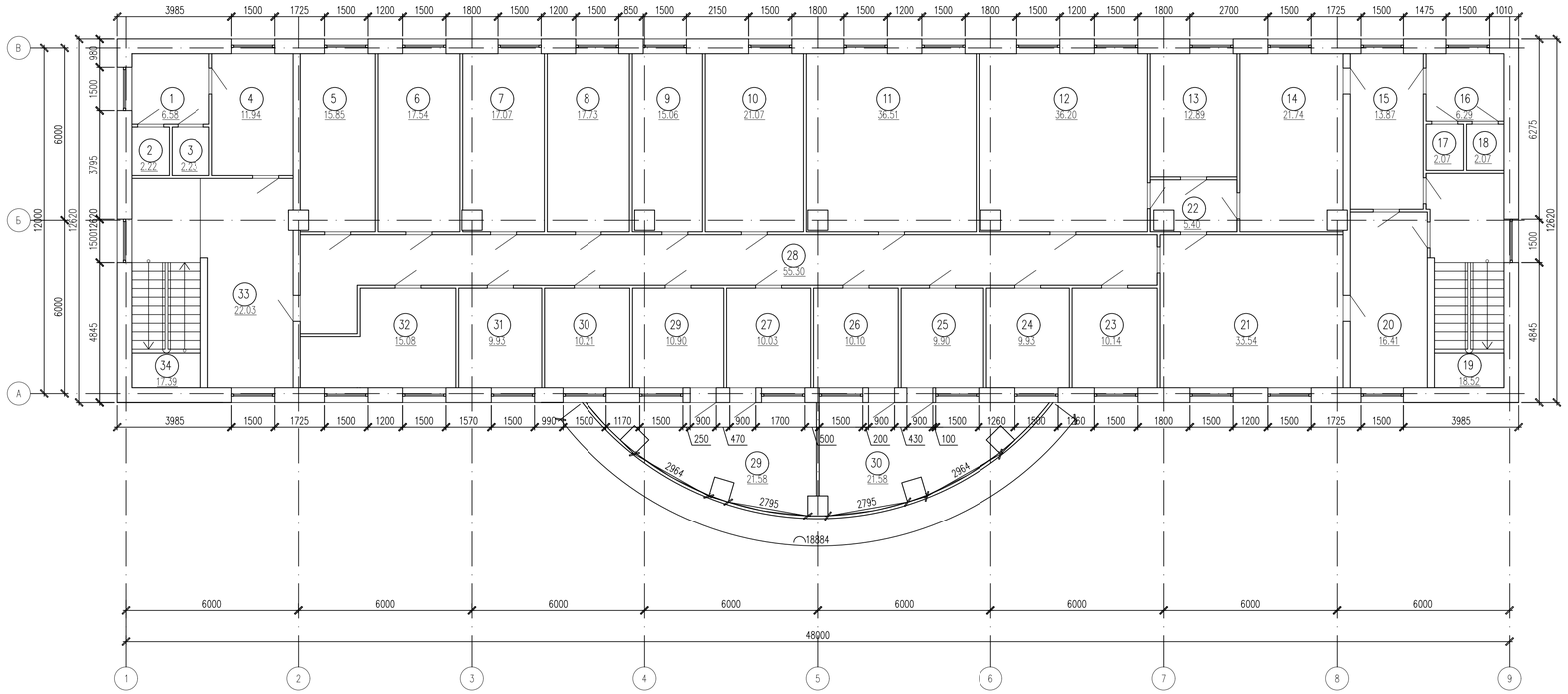

Экспликация помещений

Номер помещения	Наименование	Площадь, м2
1	2	3
1	Умывальная	6.58
2	Туалет	2.22
3	Туалет	2.23
4	Помещение	11.94
5	Кабинет	15.85
6	Кабинет	17.54
7	Кабинет	17.07
8	Кабинет	17.73
9	Кабинет	15.06
10	Кабинет	21.07
11	Кабинет	36.51
12	Кабинет	36.20
13	Клодавая	12.89
14	Кабинет	21.74
15	Помещение	13.87
16	Умывальная	6.29
17	Туалет	2.07
18	Туалет	2.07
19	Лестничная клетка	18.52
20	Помещение	16.41
21	Холл	33.54
22	Тамбур	5.40
23	Кабинет	10.14
24	Кабинет	9.93
25	Кабинет	9.90
26	Кабинет	10.10
27	Кабинет	10.03
28	Коридор	55.30
29	Кабинет	10.90
30	Кабинет	10.21
31	Кабинет	9.93
32	Кабинет	15.08
33	Холл	22.03
34	Лестничная клетка	17.39
	Всего:	523.74

Согласовано

Взам. инв. N

Подп. и дата

Инв. N подл.

Изм.	Кол.уч.	Лист	N док.	Подпись	Дата

39-22 АС

«Капитальный ремонт здания по адресу: г. Нур-Султан, Мустафина 7»

ГАП	Намет К.	
Проверил	Абдикеримов	
Разработал	Серикбай О.	
Н.контроль	Абдуллаев	

Здания судебных экспертиз

Стадия	Лист	Листов
РП	11	

План на отм. +6.600
(Обмерочный чертеж)

ТОО "СуҚұрылысПроект"
г. Шымкент - 2022г.

Копировал

Формат А3-3

План кровли
(Обмерочный чертеж)

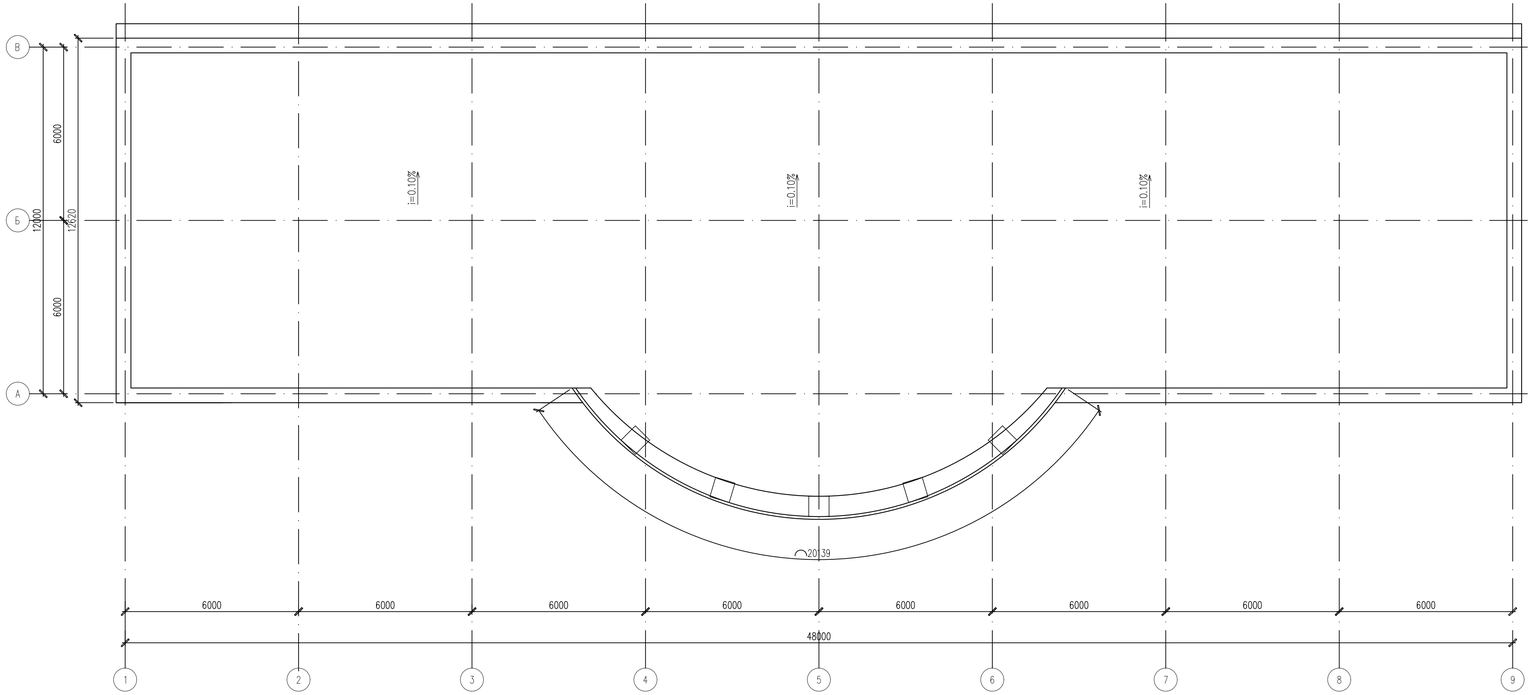

Изм.	Кол.уч.	Лист	N док.	Подпись	Дата
ГАП		Намет К.			
Проверил		Аблинкеримов			
Разработал		Серикбай О.			
Н.контроль		Абдуллаев			

39-22 АС

«Капитальный ремонт здания по адресу: г. Нур-Султан, Мустафина 7»

Здания судебных экспертиз

Стадия	Лист	Листов
РП	12	

План кровли
(Обмерочный чертеж)

ТОО "СуҚұрылысПроект"
г. Шымкент - 2022г.

Согласовано

Взам. инв. N

Подп. и дата

Инв. N подл.

Копировал

Формат А3-3

Листы асбестоцементные волнистые ГОСТ 30340-95

Деревянная обрешетка 100х32 (h) шаг 350

Контррейка 50х30(h)

Стропила 180х50мм шаг 1000мм

Стяжка из цем. раствора М100 толщиной -30мм

Керамзитовый гравий Pd=600кг/м2 -100мм

Рубероид марки РКК-350Б - 1 слой

Сборные железобетонные многопустотные плиты перекрытия-220 мм

Разрез 1 - 1

(Обмерочный чертеж)

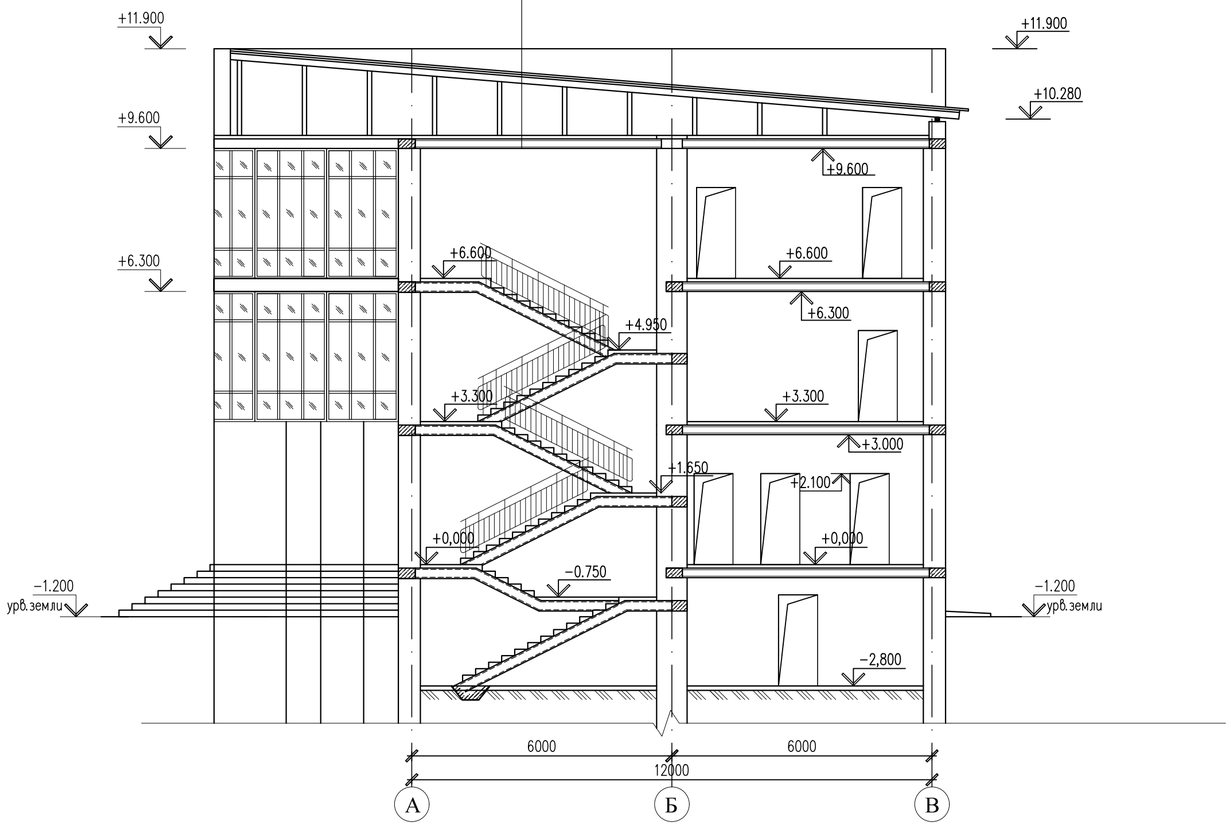

Изм.	Кол.уч.	Лист	N док.	Подпись	Дата
ГАП		Намет К.			
Проверил		Абдикеримов			
Разработал		Серикбай О.			
Н.контроль		Абдуллаев			

39-22 АС

«Капитальный ремонт здания по адресу: г. Нур-Султан, Мустафина 7»

Здания судебных экспертиз

Стадия	Лист	Листов
РП	13	

Разрез 1 - 1
(Обмерочный чертеж)

ТОО "СуҚұрылысПроект"
г. Шымкент - 2022г.

Согласовано

Взам. инв. N

Подп. и дата

Инв. N подл.

Копировал

Формат А2

Фасад в осях 1 – 9
(Демонтажные работы)

Ведомость наружной отделки фасадов

Позиция	Элемент фасада	Тип отделки	Цвет	Площадь м2	Примечание
1	Наружние стены	Керамогранитная плитка на металлическом каркасе, (Демонтаж)		585.56м2	
2	Цоколь	Сплиттерная плитка на цементно-песчаном растворе,(Демонтаж)		121.50м2	
3	1-этаж Наружный стены	Сплиттерная плитка на цементно-песчаном растворе,(Демонтаж)		297.31м2	
4	Окна	Деревянный,(Демонтаж)			
5	Окна	из ПВХ,(Демонтаж)			
6	Двери	Металлические,(Демонтаж)			
7	Двери	металлопластиковые,(Демонтаж)			
8	Парапет	Кирпич жженный, 380мм, h=2000мм		42.09м2	
9	Кровля	односкатная			
10	Лестница	Пожарная лестница,(Демонтаж)			

Условные обозначения

Ок-3 – Демонтируемый оконный блок ОК-3 (1500х1800мм)

Ок-5 – Демонтируемый оконный блок ОК-5 (2600х1800мм)

– Демонтируемое крыльцо Кр-1, Кр-3.

– Демонтируемый дверной блок Д-1 (1500х2600мм,)

– Демонтируемый дверной блок Д-1 (2100х2600мм,)

Изм.	Кол.уч.	Лист	N док.	Подпись	Дата
ГАП		Намет К.			
Проверил		Абдикеримов			
Разработал		Серикбай О.			
Н.контроль		Абдуллаев			

39-22 АС

«Капитальный ремонт здания по адресу: г. Нур-Султан, Мустафина 7»

Здания судебных экспертиз

Стадия	Лист	Листов
РП	14	

Фасад в осях 1-9 (Демонтажные работы)

ТОО "СуҚұрылысПроект" г. Шымкент - 2022г.

Согласовано

Взам. инв. N

Подп. и дата

Инв. N подл.

Копировал

Формат А4–3

Фасад в осях 9 – 1
(Демонтажные работы)

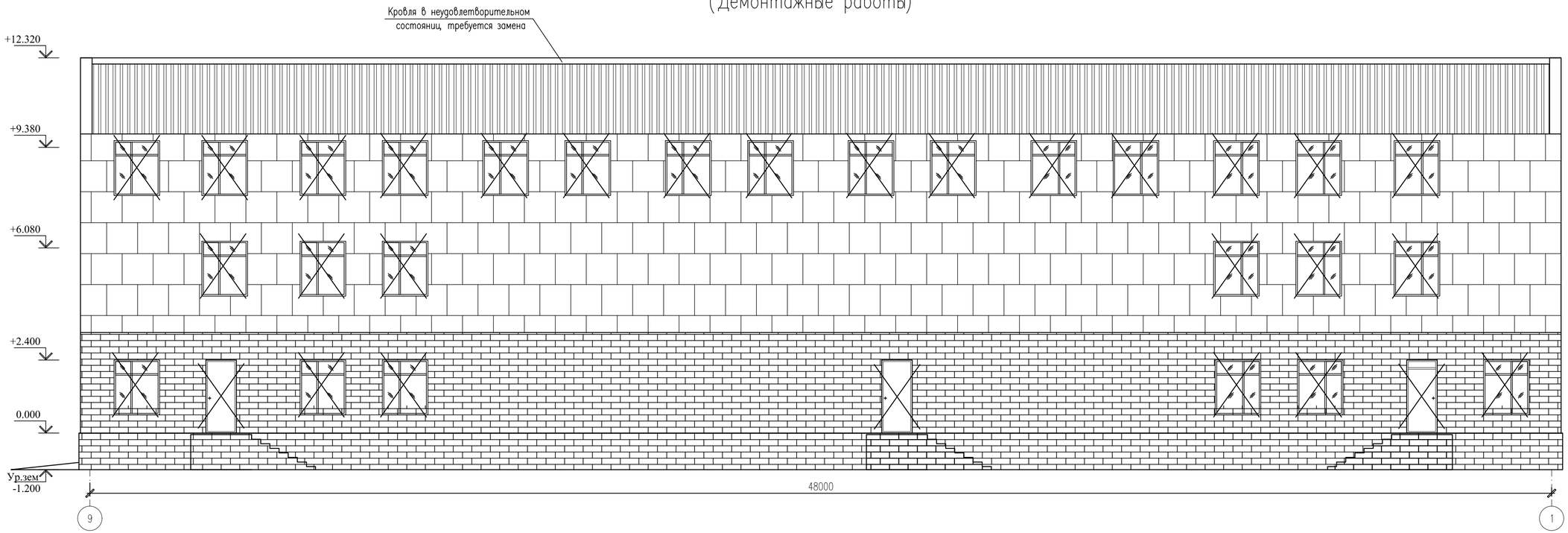

Условные обозначения

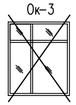

– Демонтируемый оконный блок ОК-3 (1500х1800мм)

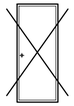

– Демонтируемый дверной блок Д-1 (2100х2600мм,)

Изм.	Кол.уч.	Лист	N док.	Подпись	Дата	39-22 АС
						«Капитальный ремонт здания по адресу: г. Нур-Султан, Мустафина 7»
ГАП		Намет К.				Здания судебных экспертиз
Проверил		Абдикеримов				Стадия: РП; Лист: 15; Листов:
Разработал		Серикбай О.				Фасад в осях 9-1 (Демонтажные работы)
Н.контроль		Абдуллаев				ТОО "СуҚұрылысПроект" г. Шымкент - 2022г.

Согласовано

Взам. инв. N

Подп. и дата

Инв. N подл.

Копировал

Формат А4–3

Фасад в осях А – Б
(Демонтажные работы)

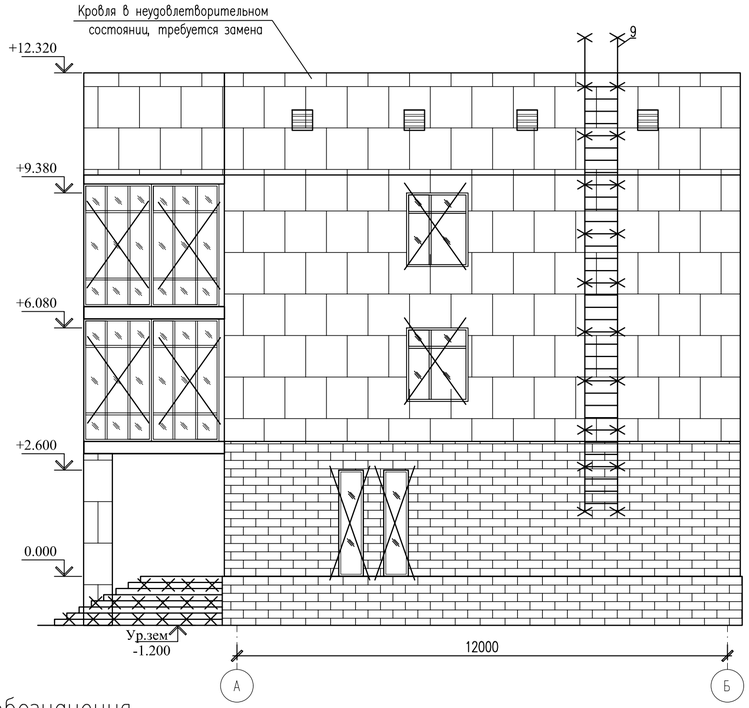

Фасад в осях Б – А
(Демонтажные работы)

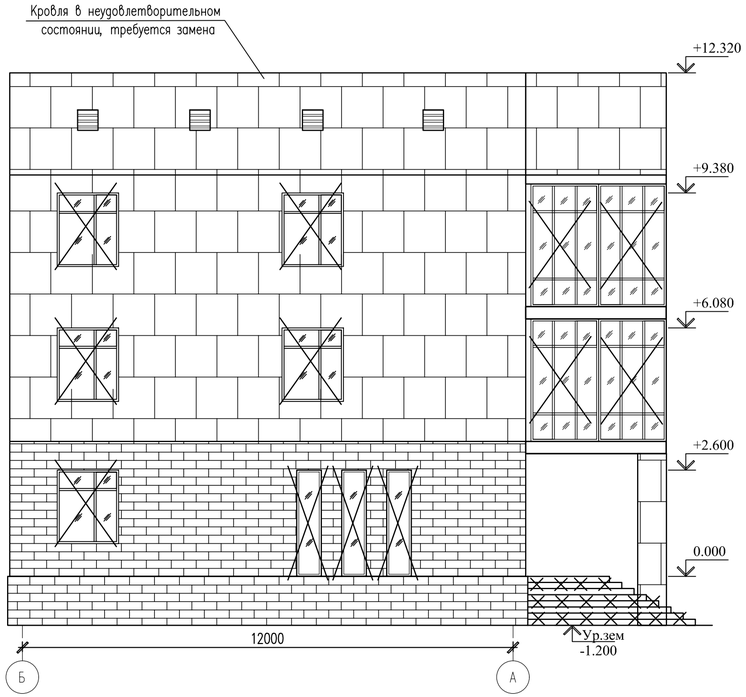

Условные обозначения

Ок-3

– Демонтируемый оконный блок ОК-3 (1500х1800мм)

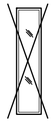

Демонтируемый оконный блок ОК-1

– Демонтируемое крыльцо Кр-1, Кр-3.

Согласовано

Взам. инв. N

Подп. и дата

Инв. N подл.

Изм.	Кол.уч.	Лист	N док.	Подпись	Дата
ГАП		Намет К.			
Проверил		Абдикеримов			
Разработал		Серикбай О.			
Н.контроль		Абдуллаев			

39-22 АС

«Капитальный ремонт здания по адресу: г. Нур-Султан, Мустафина 7»

Здания судебных экспертиз

Стадия	Лист	Листов
РП	16	

Фасад в осях А - Б, Б - А
(Демонтажные работы)

ТОО "СуҚұрылысПроект"
г. Шымкент - 2022г.

Копировал

Формат А4–3

План на отм. -2.800
(Демонтажные работы)

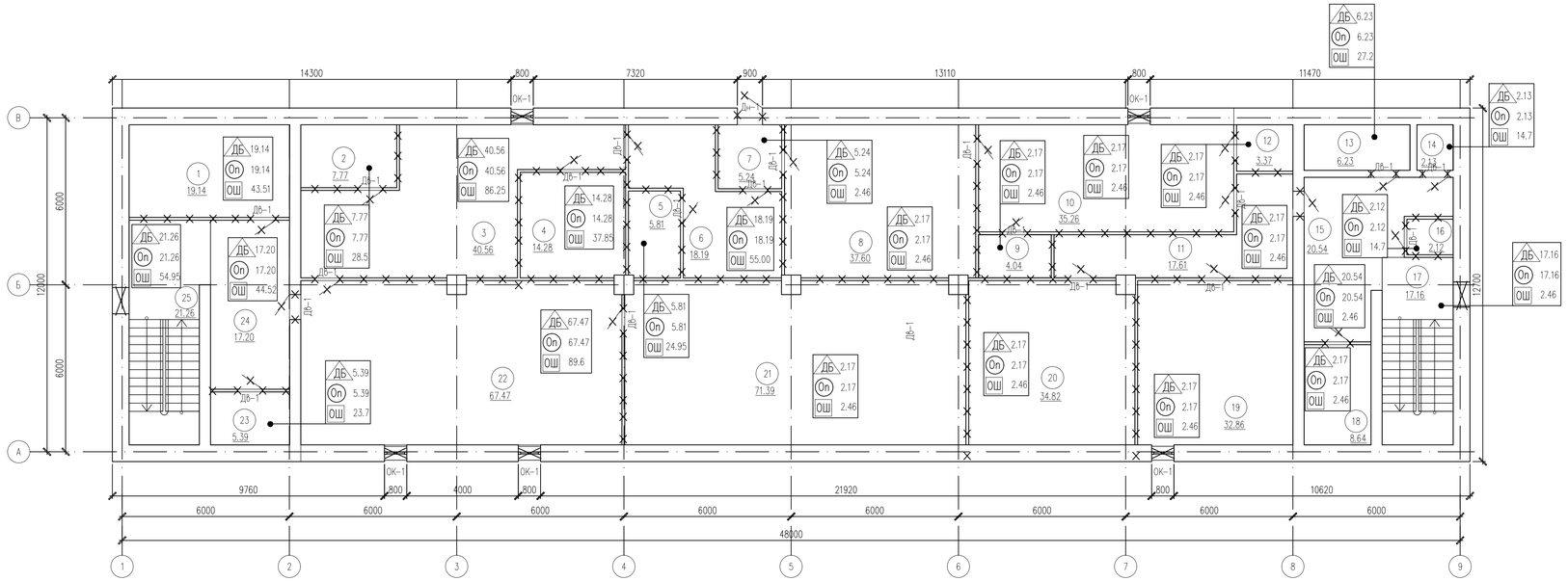

Условные обозначения

- ДБ – Демонтаж бетонного пола
- ДК – Демонтаж керамической плитки пола
- Оп – Очистка потолка до плиты перекрытия
- ОШ – Отбивка штукатурки внутренних стен
- Демонтаж перегородки из гипсокартона 100мм
- Демонтируемый оконный блок
- Демонтаж дверных блоков

Экспликация помещений в осях 9-12

Номер помещения	Наименование	Площадь, м2
1	2	3
1	Тепловой пункт	19.14
2	Клодавая	7.77
3	Лаборатория	40.56
4	Склад	14.28
5	Помещение	5.81
6	Помещение	18.19
7	Тамбур	5.24
8	Кабинет	37.6
9	Клодавая	4.04
10	Кабинет	35.26
11	Коридор	17.61
12	Склад	3.37
13	Помещение	6.23
14	Помещение	2.13
15	Холл	20.54
16	Санузел	2.12
17	Лестничная клетка	17.16
18	Склад	8.64
19	Камера хранение	32.86
20	Помещение	34.82
21	Помещение	71.39
22	Помещение	67.47
23	Склад	5.39
24	Коридор	17.20
25	Лестничная клетка	21.26
	Всего:	513.08

Согласовано

Взам. инв. N

Подп. и дата

Инв. N подл.

Изм.	Кол.уч.	Лист	N док.	Подпись	Дата
ГАП		Намет К.			
Проверил		Абдикеримов			
Разработал		Серикбай О.			
Н.контроль		Абдуллаев			

39-22 АС

«Капитальный ремонт здания по адресу: г. Нур-Султан, Мустафина 7»

Здания судебных экспертиз

Стадия	Лист	Листов
РП	17	

План на отм. -2.800
(Демонтажные работы)

ТОО "СуҚұрылысПроект"
г. Шымкент - 2022г.

Копировал

Формат А3-3

План на отм. 0.000
(Демонтажные работы)

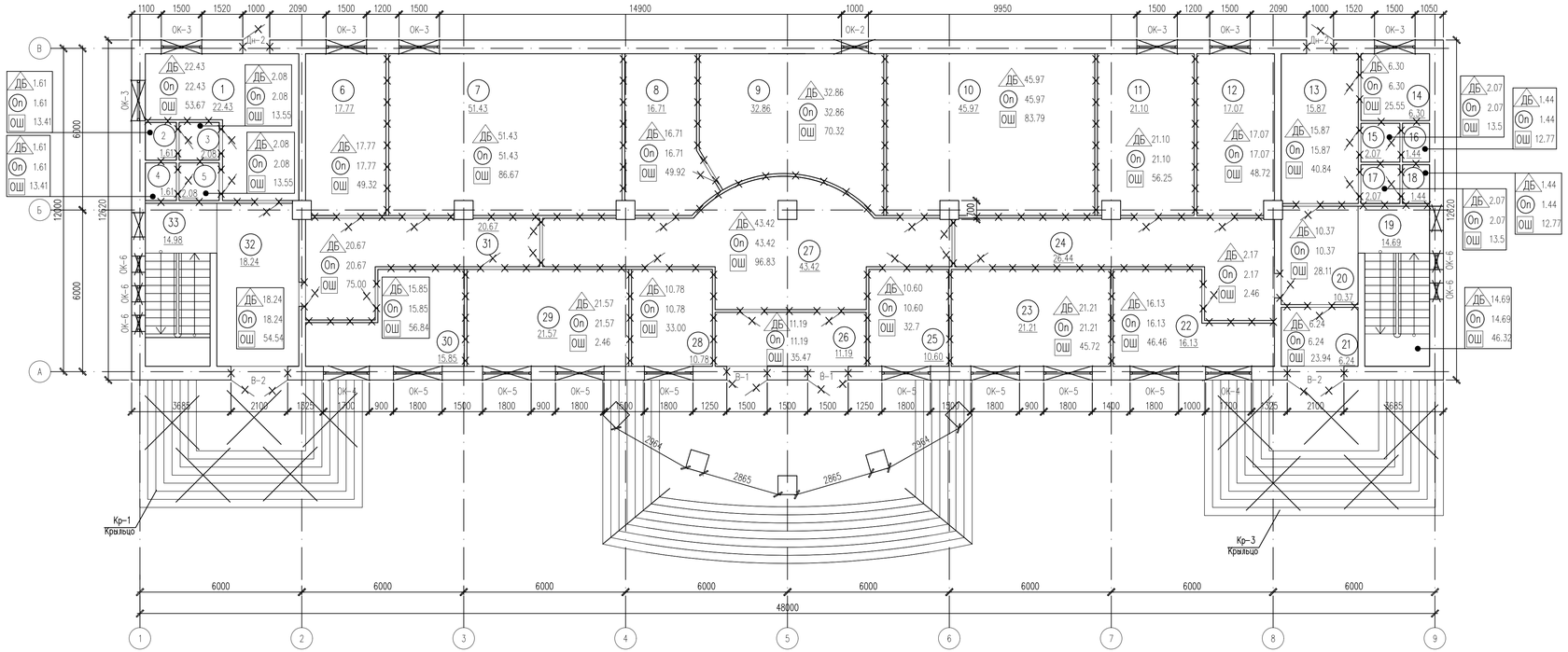

Экспликация помещений в осях 9-12

Номер помещения	Наименование	Площадь, м2
1	2	3
1	Тамбур	22.43
2	Туалет	1.61
3	Умывальная	2.08
4	Туалет	1.61
5	Умывальная	2.08
6	Кабинет	17.77
7	Кабинет	51.43
8	Кабинет	16.71
9	Кабинет	32.86
10	Кабинет	45.97
11	Кабинет	21.10
12	Кабинет	17.07
13	Тамбур	15.87
14	Склад	6.30
15	Умывальная	2.07
16	Туалет	1.44
17	Умывальная	2.07
18	Туалет	1.44
19	Лестничная клетка	14.69
20	Холл	10.37
21	Тамбур	6.24
22	Кабинет	16.13
23	Кабинет	21.21
24	Коридор	26.44
25	Кабинет	10.60
26	Тамбур	11.19
27	Холл	43.42
28	Кабинет	10.78
29	Кабинет	21.57
30	Кабинет	15.85
31	Коридор	20.67
32	Холл	18.24
33	Лестничная клетка	14.98
	Всего:	520.78

Согласовано

Взам. инв. N

Подп. и дата

Инв. N подл.

Изм.	Кол.уч.	Лист	N док.	Подпись	Дата

39-22 АС

«Капитальный ремонт здания по адресу: г. Нур-Султан, Мустафина 7»

ГАП	Намет К.	
Проверил	Абдикеримов	
Разработал	Серикбай О.	
Н.контроль	Абдуллаев	

Здания судебных экспертиз

Стадия	Лист	Листов
РП	18	

План на отм. 0.000
(Демонтажные работы)

ТОО "СуҚұрылысПроект"
г. Шымкент - 2022г.

Копировал

Формат А3-3

План на отм. +3.300
(Демонтажные работы)

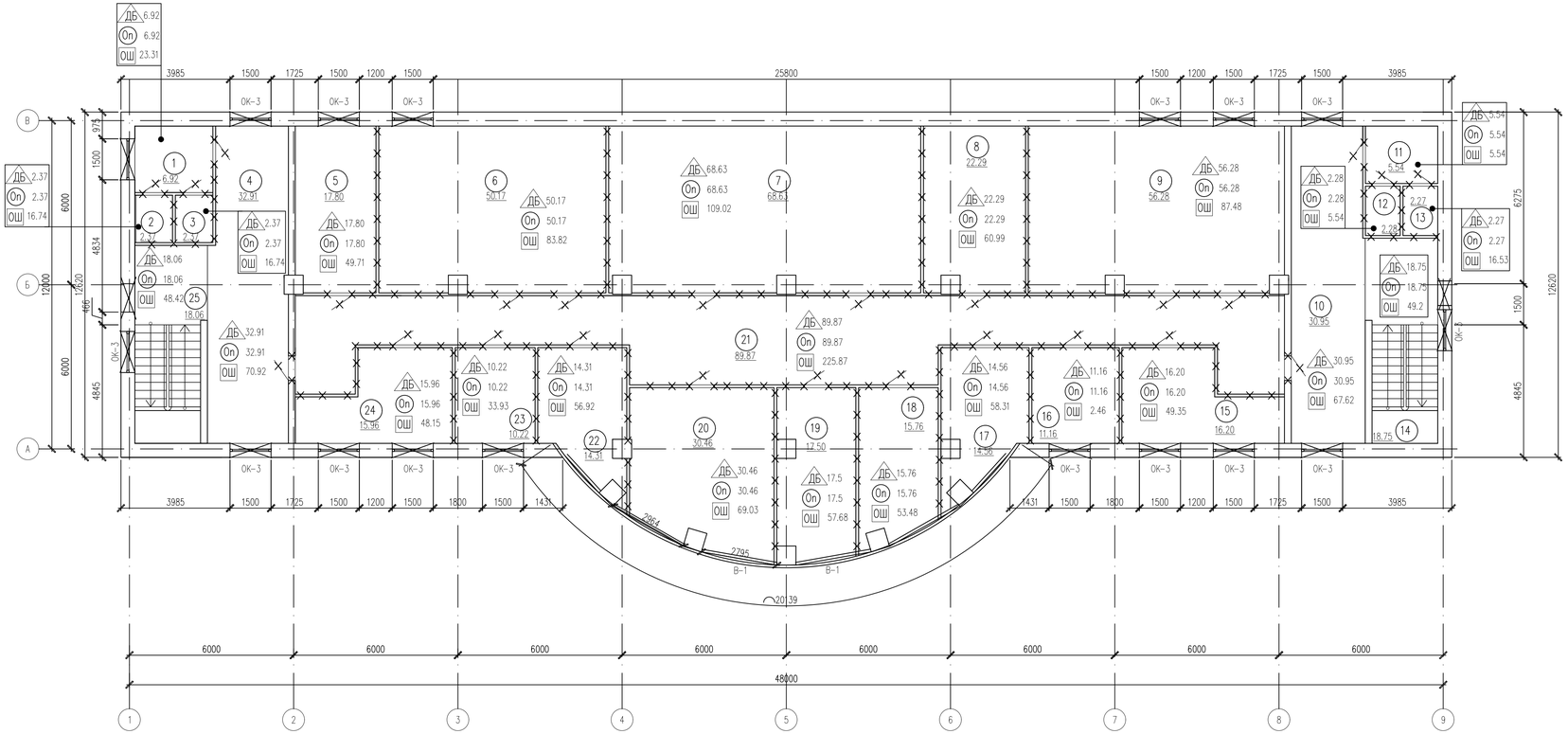

Экспликация помещений в осях 9-12

Номер помещения	Наименование	Площадь, м2
1	2	3
1	Умывальная	6.92
2	Туалет	2.37
3	Туалет	2.37
4	Холл-Коридор	32.91
5	Кабинет	17.80
6	Кабинет	50.17
7	Кабинет	68.63
8	Кабинет	22.29
9	Кабинет	56.28
10	Коридор	30.95
11	Умывальная	5.54
12	Туалет	2.28
13	Туалет	2.27
14	Лестничная клетка	18.75
15	Кабинет	16.20
16	Кабинет	11.16
17	Кабинет	14.56
18	Кабинет	15.76
19	Кабинет	17.50
20	Кабинет	30.46
21	Кабинет	17.93
22	Кабинет	14.31
23	Кабинет	10.22
24	Кабинет	15.96
25	Лестничная клетка	18.06
	Всего:	501.65

Согласовано

Взам. инв. N

Подп. и дата

Инв. N подл.

Изм.	Кол.уч.	Лист	N док.	Подпись	Дата

39-22 АС

«Капитальный ремонт здания по адресу: г. Нур-Султан, Мустафина 7»

ГАП	Намет К.	
Проверил	Абдикеримов	
Разработал	Серикбай О.	
Н.контроль	Абдуллаев	

Здания судебных экспертиз

Стадия	Лист	Листов
РП	19	

План на отм. +3.300
(Демонтажные работы)

ТОО "СуҚұрылысПроект"
г. Шымкент - 2022г.

Копировал

Формат А3-3

План на отм. +6.600
(Демонтажные работы)

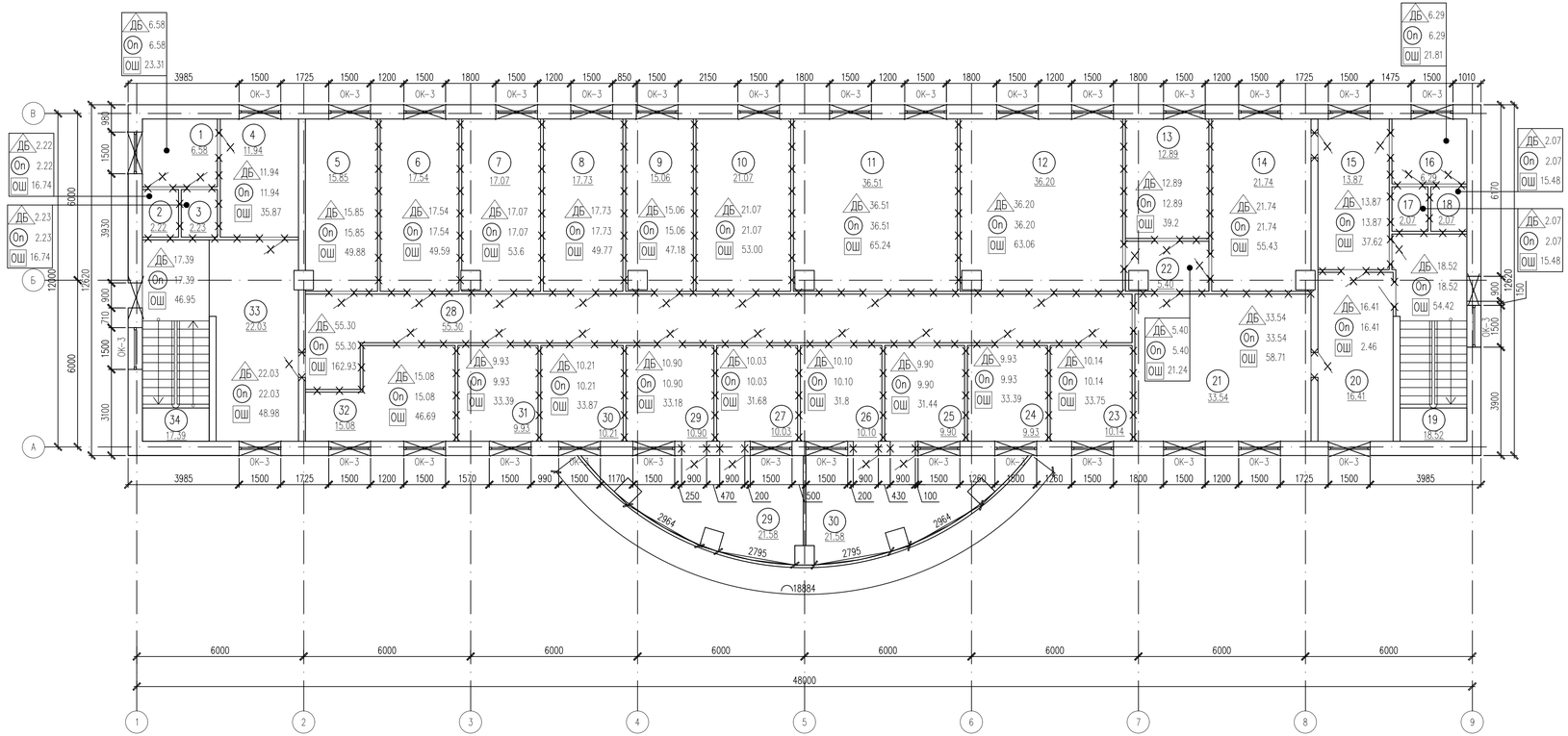

Экспликация помещений в осях 9-12

Номер поме-щения	Наименование	Площадь, м2
1	2	3
1	Умывальная	6.58
2	Туалет	2.22
3	Туалет	2.23
4	Помещение	11.94
5	Кабинет	15.85
6	Кабинет	17.54
7	Кабинет	17.07
8	Кабинет	17.73
9	Кабинет	15.06
10	Кабинет	21.07
11	Кабинет	36.51
12	Кабинет	36.20
13	Клодавая	12.89
14	Кабинет	21.74
15	Помещение	13.87
16	Умывальная	6.29
17	Туалет	2.07
18	Туалет	2.07
19	Лестничная клетка	18.52
20	Помещение	16.41
21	Холл	33.54
22	Тамбур	5.40
23	Кабинет	10.14
24	Кабинет	9.93
25	Кабинет	9.90
26	Кабинет	10.10
27	Кабинет	10.03
28	Коридор	55.30
29	Кабинет	10.90
30	Кабинет	10.21
31	Кабинет	9.93
32	Кабинет	15.08
33	Холл	22.03
34	Лестничная клетка	17.39
	Всего:	523.74

Согласовано

Взам. инв. N

Подп. и дата

Инв. N подл.

Изм.	Кол.уч.	Лист	N док.	Подпись	Дата

39-22 АС

«Капитальный ремонт здания по адресу: г. Нур-Султан, Мустафина 7»

ГАП	Намет К.	
Проверил	Абдикеримов	
Разработал	Серикбай О.	
Н.контроль	Абдуллаев	

Здания судебных экспертиз

Стадия	Лист	Листов
РП	20	

План на отм. +6.600
(Демонтажные работы)

ТОО "СуҚұрылысПроект"
г. Шымкент - 2022г.

Копировал

Формат А3-3

План кровли
(Демонтажные работы)

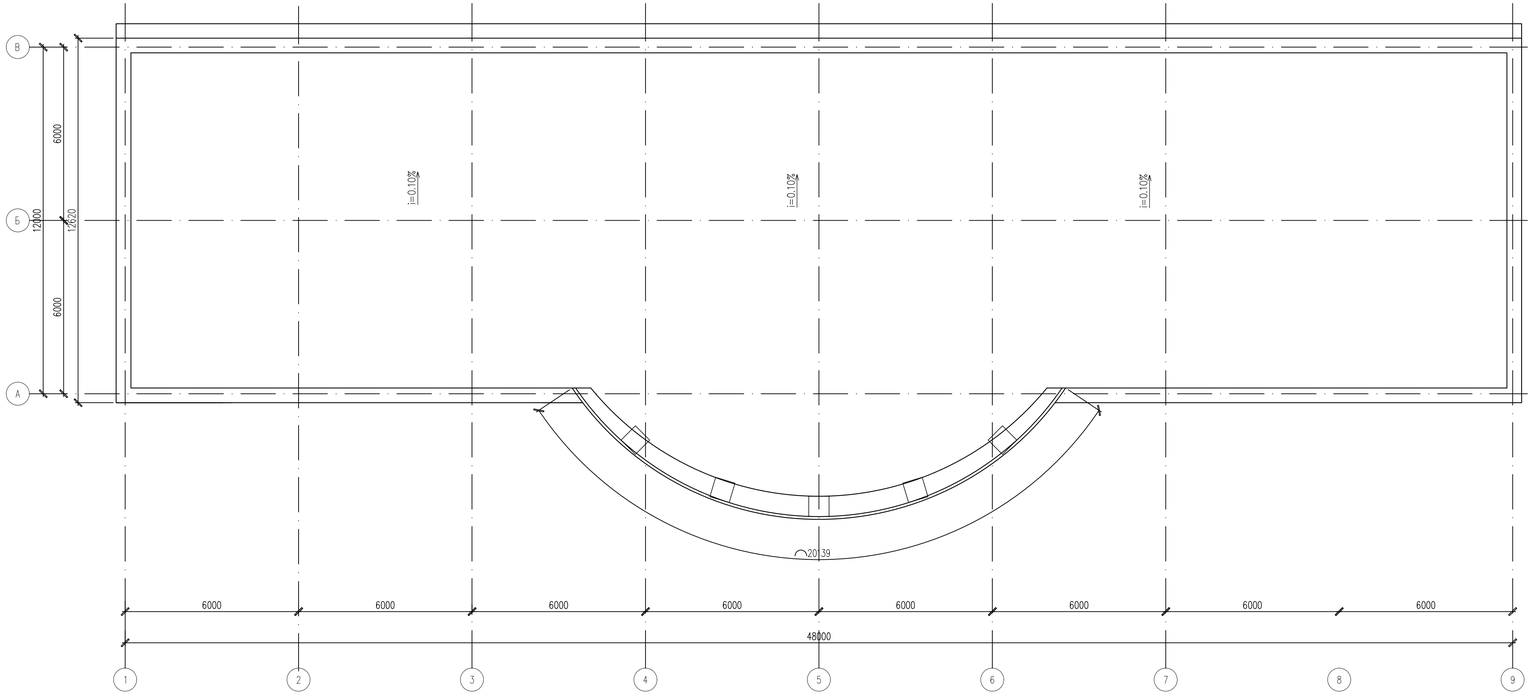

Изм.	Кол.уч.	Лист	N док.	Подпись	Дата
ГАП		Намет К.			
Проверил		Аблинкеримов			
Разработал		Серикбай О.			
Н.контроль		Абдуллаев			

39-22 АС

«Капитальный ремонт здания по адресу: г. Нур-Султан, Мустафина 7»

Здания судебных экспертиз

Стадия	Лист	Листов
РП	21	

План кровли
(Демонтажные работы)

ТОО "СуҚұрылысПроект"
г. Шымкент - 2022г.

Согласовано

Взам. инв. N

Подп. и дата

Инв. N подл.

Копировал

Формат А3-3

Оцинкованный профнастил, (Демонтаж)
Деревянная обрешетка 100х32 (h) шаг 350,(Демонтаж)
Контррейка 50х30(h), (Демонтаж)
Стропила 180х50мм шаг 1000мм, (Демонтаж)
Стяжка из цем. раствора М100 толщиной –30мм, (Демонтаж)
Керамзитовый гравий Рd=600кг/м2 –100мм, (Демонтаж)
Рубероид марки РКК–350Б – 1 слой, (Демонтаж)
Сборные железобетонные многопустотные плиты перекрытия–220 мм

Разрез 1 – 1

(Демонтажные работы)

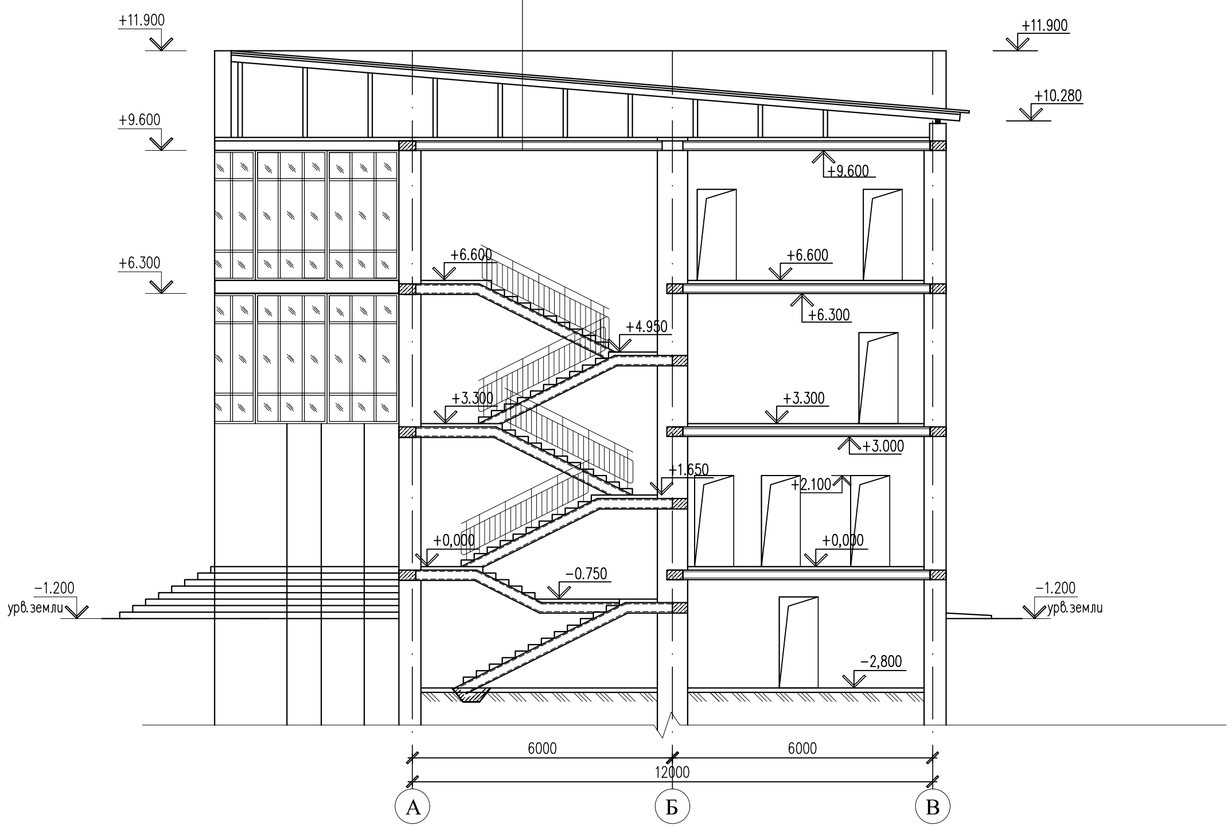

Согласовано

Взам. инв. N

Подп. и дата

Инв. N подл.

Изм.	Кол.уч.	Лист	N док.	Подпись	Дата
ГАП		Намет К.			
Проверил		Абдикеримов			
Разработал		Серикбай О.			
Н.контроль		Абдуллаев			

39-22 АС

«Капитальный ремонт здания по адресу: г. Нур-Султан, Мустафина 7»

Здания судебных экспертиз

Стадия	Лист	Листов
РП	22	

Разрез 1 – 1
(Демонтажные работы)

ТОО "СуҚұрылысПроект"
г. Шымкент - 2022г.

Копировал

Формат А2

Экспликация полов (демонтажные работы)

Номер помещения	Тип пола	Схема пола или тип пола по серии 2.244-1 в.5	Данные элементов пола (наименование, толщина основания и др.) мм	Площадь пола м2
на отм. -2.800				
ДБ 1-25		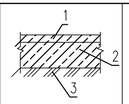	1. Демонтаж бетонные из бетона класса В15. -20мм. 2. Демонтаж подстилающий слой: бетон кл. В7.5 -80мм. 3. Грунт основания(существующий)	513.08
на отм. 0.000				
ДК 1-5,33,32,31,27, 24,20,19,13-18,21.	по типу 8-2	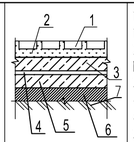	1. Демонтаж керамической плитки пола по ГОСТ 6787-89 - 10 мм 2. Демонтаж прослойки из цементно-песчаного раствора М150 - 15 мм 3. Демонтаж стяжки из цементно-песчаного раствора М150 - 20 мм 4. Демонтаж гидроизоляционного слоя 5. Демонтаж стяжки из цементно-песчаного раствора М150, - 20 мм 6. Демонтаж подстилающий слой бетон класса В7.5-80мм 7. Грунт основания с втрамбованным щебнем крупностью 40-60мм.(существующая)	210.54
			Демонтаж бетонного плинтуса п.м.	247.62
ДЛ 6-12,22,23,25, 26,28,29,30	по типу 1-3	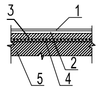	1. Демонтаж старого линолеум - 3.6 мм 2. Демонтаж прослойка из клеящей мастики-3мм 3. Демонтаж стяжки из цементно-песчаного раствора М150-30мм 4. Демонтаж звукоизоляционного слоя- 40мм 5. Железобетонная плита перекрытия -220мм	310.24
			Демонтаж бетонного плинтуса п.м.	276.5
на отм. +3.300				
ДК 1-4,10-14,21,25	по типу 8-2	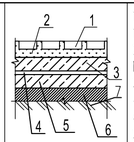	1. Демонтаж керамической плитки пола по ГОСТ 6787-89 - 10 мм 2. Демонтаж прослойки из цементно-песчаного раствора М150 - 15 мм 3. Демонтаж стяжки из цементно-песчаного раствора М150 - 20 мм 4. Демонтаж гидроизоляционного слоя 5. Демонтаж стяжки из цементно-песчаного раствора М150, - 20 мм 6. Демонтаж подстилающий слой бетон класса В7.5-80мм 7. Грунт основания с втрамбованным щебнем крупностью 40-60мм.(существующая)	124.39
			Демонтаж бетонного плинтуса п.м.	189,0
ДЛ 5-9, 15-20, 22-24.	по типу 1-3	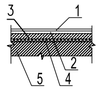	1. Демонтаж старого линолеум - 3.6 мм 2. Демонтаж прослойка из клеящей мастики-3мм 3. Демонтаж стяжки из цементно-песчаного раствора М150-30мм 4. Демонтаж звукоизоляционного слоя- 40мм 5. Железобетонная плита перекрытия -220мм	377.26
			Демонтаж бетонного плинтуса п.м.	286.54

Экспликация полов (демонтажные работы)

Номер помещения	Тип пола	Схема пола или тип пола по серии 2.244-1 в.5	Данные элементов пола (наименование, толщина основания и др.) мм	Площадь пола м2
на отм. +6.600				
ДК 1-4,15-22,24-26, 28,33,34	по типу 8-2	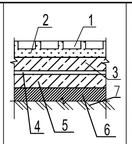	1. Демонтаж керамической плитки пола по ГОСТ 6787-89 - 10 мм 2. Демонтаж прослойки из цементно-песчаного раствора М150 - 15 мм 3. Демонтаж стяжки из цементно-песчаного раствора М150 - 20 мм 4. Демонтаж гидроизоляционного слоя 5. Демонтаж стяжки из цементно-песчаного раствора М150, - 20 мм 6. Демонтаж подстилающий слой бетон класса В7.5-80мм 7. Грунт основания с втрамбованным щебнем крупностью 40-60мм.(существующая)	298.21
			Демонтаж бетонного плинтуса п.м.	232.32
ДЛ 5-14,23,27, 29-32	по типу 1-3	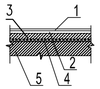	1. Демонтаж старого линолеум - 3.6 мм 2. Демонтаж прослойка из клеящей мастики-3мм 3. Демонтаж стяжки из цементно-песчаного раствора М150-30мм 4. Демонтаж звукоизоляционного слоя- 40мм 5. Железобетонная плита перекрытия -220мм	225.53
			Демонтаж бетонного плинтуса п.м.	282.24

Демонтаж заполнения проемов

Поз.	Обозначение	Наименование	Всего	Масса ед., кг.	Примечание
		Окна			
Ок-1	ГОСТ 30674-99	Окно ОП В2 800х500 (4М 1-16Ar-К4)	5		ПВХ
Ок-2	ГОСТ 30674-99	Окно ОП В2 1000х1800 (4М 1-16Ar-К4)	1		ПВХ
Ок-3	ГОСТ 30674-99	Окно ОП В2 1500х1800 (4М 1-16Ar-К4)	55		ПВХ
Ок-4	ГОСТ 30674-99	Окно ОП В2 1700х2600 (4М 1-16Ar-К4)	2		ПВХ
Ок-5	ГОСТ 30674-99	Окно ОП В2 1800х2600 (4М 1-16Ar-К4)	8		ПВХ
Ок-6	ГОСТ 30674-99	Окно ОП В2 600х2600 (4М 1-16Ar-К4)	5		ПВХ
ПД-1	ГОСТ 30673-2013	Доска подоконная ПВХ b=300 мм, L=1000мм	5		ПВХ
ПД-2	ГОСТ 30673-2013	Доска подоконная ПВХ b=300 мм, L=1200мм	1		ПВХ
ПД-3	ГОСТ 30673-2013	Доска подоконная ПВХ b=300 мм, L=1700мм	55		ПВХ
ПД-4	ГОСТ 30673-2013	Доска подоконная ПВХ b=300 мм, L=1900мм	2		ПВХ
ПД-5	ГОСТ 30673-2013	Доска подоконная ПВХ b=300 мм, L=2000мм	8		ПВХ
ПД-6	ГОСТ 30673-2013	Доска подоконная ПВХ b=300 мм, L=800мм	5		ПВХ
Д-1	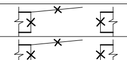	ДГ 21-9	90		ГОСТ 6629-88
Д-2	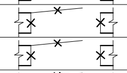	ДГ 21-10	2		ГОСТ 6629-88
Д-3		ДГ 21-15	4		ГОСТ 6629-88
Д-4	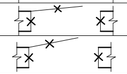	ДГ 21-8	12		ГОСТ 6629-88
В-1		Витраж 2100-2600(h), 5.46м2	2		ГОСТ 30970-2014
В-2		Витраж 2600-3000(h), 7.8м2	1		ГОСТ 30970-2014
В-3	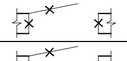	Витраж 2100-3000(h), 6.3м2	2		ГОСТ 30970-2014
В-4		Витраж 1700-3000(h), 5.1м2	1		ГОСТ 30970-2014
В-5	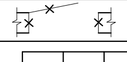	Витраж 17000-3000(h), 51м2	1		ГОСТ 30970-2014

Согласовано

Взам. инв. N

Подп. и дата

Инв. N подл.

Изм.	Кол.уч.	Лист	N док.	Подпись	Дата
ГАП		Намет К.			
Проверил		Абдикеримов			
Разработал		Серикбай О.			
Н.контроль		Абдуллаев			

39-22 АС

«Капитальный ремонт здания по адресу: г. Нур-Султан, Мустафина 7»

Здания судебных экспертиз

Стадия	Лист	Листов
РП	23	

Экспликация полов
Демонтаж заполнения проемов.
(Демонтажные работы)

ТОО "СуҚұрылысПроект"
г. Шымкент - 2022г.

Копировал

Формат А4-3

Ведомость демонтажных работ

N п.п.	Обозначение	Наименование видов работ	Ед-цы измер.	Кол-во	Примечание
1	-2.600 Оп 1-25 0.000 1-35 +3.300 1-25 +6.600 1-34	Очистка потолка от известковой побелки до плиты перекрытия	м2	241.99+ 597,45+ 645,65= 1485,09	
2	Опл	Очистка потолка от известковой побелки до плиты перекрытия в лестничной клетке (2шт)	м2	18,84х 2шт= 37,68	
3	ОШ 0.000 1-35 +3.300 1-25 +6.600 1-34	Отбивка штукатурки внутренних стен	м2	939,14+ 926,41= 1865,55	
		Отбивка штукатурки внутренних стен лестничной клетки (2 шт)	м2	202,6х 2 шт= 405,20	
		Отбивка штукатурки низа марша, площадки лестницы в лестничной клетке (2 шт)	м2	66,74х 2 шт= 133,48	
	0.000 +3.300 +6.600	Демонтаж оконных откосов	м2	120,60	
		Демонтаж металлического ограждения лестниц	кг	490,0	
		Демонтаж железобетонной конструкции крыльца Кр-1, Кр-3	м3	53.42	
		Демонтаж бетонной отмостки t=100 шириной 1.5 м	м2	196.39	
		Демонтаж перегородки из гипсокартона	м2	62.83	
		Демонтаж покрытия кровли из оцинкованного профилированного листа	м2	683.98	
		Демонтаж деревянных несущих элементов крыши (стойки, мауэрлат, стропила)	м2	683.98	

Ведомость демонтажных работ

N п.п.	Обозначение	Наименование видов работ	Ед-цы измер.	Кол-во	Примечание
		Демонтаж керамзитового утеплителя	м3	65.96	
		Демонтаж цем-песчаной стяжки толщ.30мм	м2	552.16	
		Демонтаж пароизоляции	м2	552.16	
		Демонтаж сущ.кирпичного парапета	м2	42.09	
		Демонтаж керамической плитки пола по ГОСТ 6787-89 - 10 мм. Кр-2	м2	50.14	

Согласовано

Взам. инв. N

Подп. и дата

Инв. N подл.

Изм.	Кол.уч.	Лист	N док.	Подпись	Дата
ГАП		Намет К.			
Проверил		Абдикеримов			
Разработал		Серикбай О.			
Н.контроль		Абдуллаев			

39-22 АС

«Капитальный ремонт здания по адресу: г. Нур-Султан, Мустафина 7»

Здания судебных экспертиз

Стадия	Лист	Листов
РП	24	

Ведомость демонтажных работ. (Демонтажные работы)

ТОО "СуҚұрылысПроект" г. Шымкент - 2022г.

Фасад в осях 1 – 9
(Ремонтные работы)

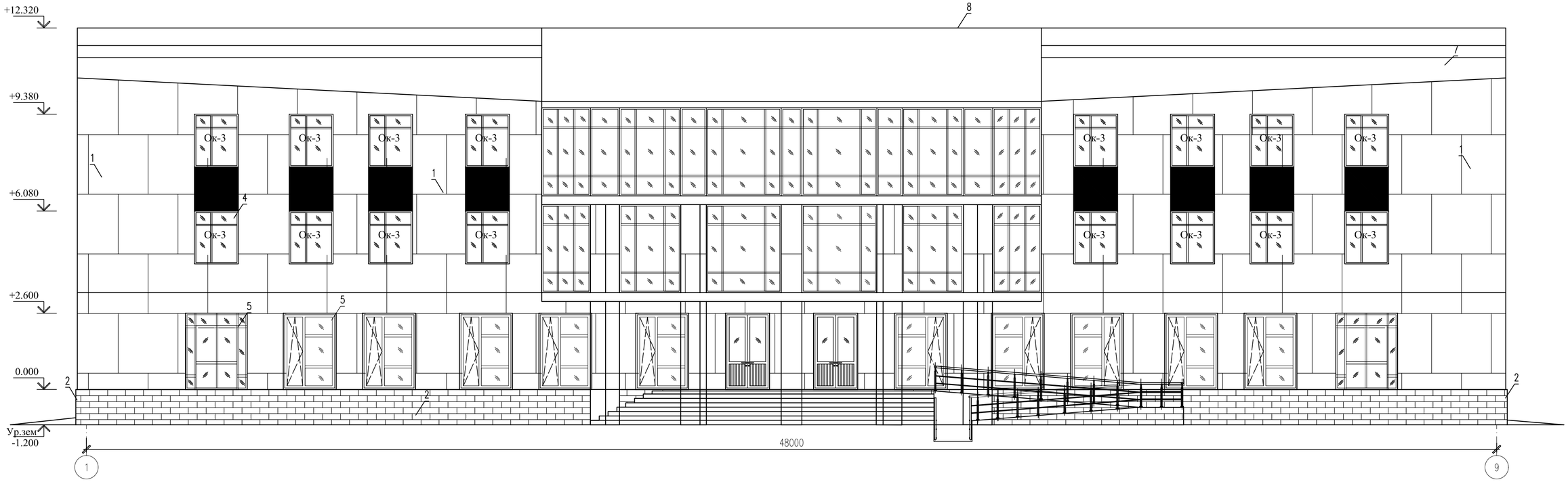

Наружный угол. Горизонтальный разрез.

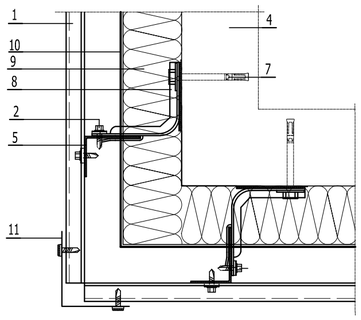

1. Фасадная кассета на металлическом каркасе
2. Саморез СМЭШ2-4,8х28 с прокладкой из ЭПДМ-резины
4. Монолитная стена
5. Крепежный профиль Г-образный КПГ/3 (основной горизонтальный)
7. Анкерный болт
8. Кронштейн КК-80-1,2 с шайбой и паронитовой прокладкой
9. Теплоизоляция
10. Ветрозащитная пленка "ИЗОСПАН-А"
11. Фасонное изделие ФИ 8

Вертикальный разрез

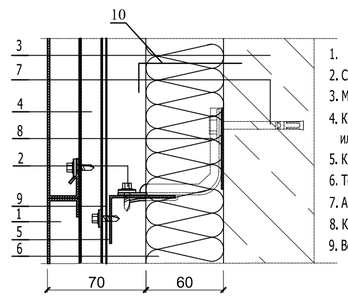

1. Фасадная кассета на металлическом каркасе
2. Саморез СМЭШ2-4,8х28 с прокладкой из ЭПДМ-резины
3. Монолитная стена
4. Крепежный профиль шляпный КПШ 50/3 (промежуточный вертикальный) или крепежный профиль шляпный КПШ 90/3 (оновной вертикальный)
5. Крепежный профиль Г-образный КПГ/3 (основной горизонтальный)
6. Теплоизоляция
7. Анкерный болт
8. Кронштейн ККУ-L-2 с шайбой и паронитовой прокладкой
9. Ветрозащитная пленка

Позиция	Элемент фасада	Тип отделки	Цвет	Площадь м2	Примечание
1	Наружние стены	Фасадные кассеты (металлические)		956,00	
	Утеплитель на стены	Минплита П–125, плотность 125 кг/м3, t=100 мм		956,00	
	Откос оконный наружный	Оцинкованный металл с полимерным покрытием, t=400 мм		200.56	
2	Цоколь	Керамогранит на металлическом каркасе		133.42	
3	Окна	из ПВХ			
4	Двери	металлопластиковые			
5	Кровля	односкатная			
6	Лестница	Пожарная лестница			

Согласовано

Взам. инв. N

Подп. и дата

Инв. N подл.

Изм.	Кол.уч.	Лист	N док.	Подпись	Дата
ГАП		Намет К.			
Проверил		Абдикеримов			
Разработал		Серикбай О.			
Н.контроль		Абдуллаев			

39-22 АС

«Капитальный ремонт здания по адресу: г. Нур-Султан, Мустафина 7»

Здания судебных экспертиз

Стадия	Лист	Листов
РП	25	

Фасад в осях 1 – 9
(Ремонтные работы)

ТОО "СуҚұрылысПроект"
г. Шымкент - 2022г.

Копировал

Формат A2

Фасад в осях 9 – 1
(Ремонтные работы)

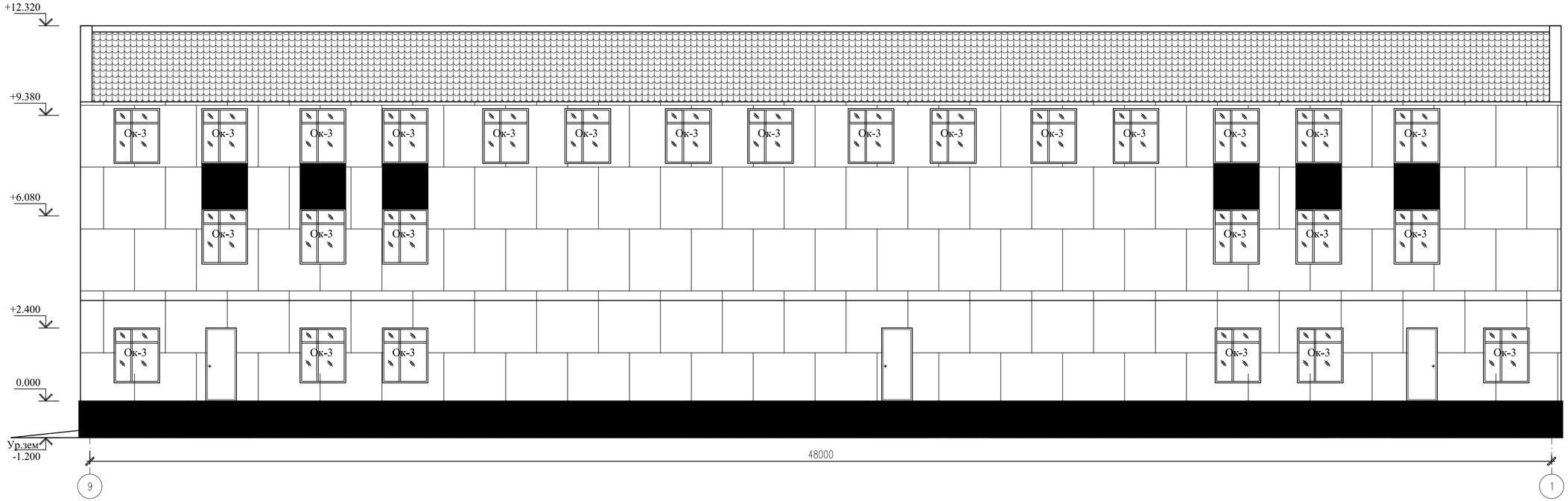

Согласовано

Взам. инв. N

Подп. и дата

Инв. N подл.

Изм.	Кол.уч.	Лист	N док.	Подпись	Дата
ГАП		Намет К.			
Проверил		Абдикеримов			
Разработал		Серикбай О.			
Н.контроль		Абдуллаев			

39-22 АС

«Капитальный ремонт здания по адресу: г. Нур-Султан, Мустафина 7»

Здания судебных экспертиз

Стадия	Лист	Листов
РП	26	

Фасад в осях 9 – 1
(Ремонтные работы)

ТОО "СуҚұрылысПроект"
г. Шымкент - 2022г.

Копировал

Формат А4–3

Фасад в осях А – Б
(Ремонтные работы)

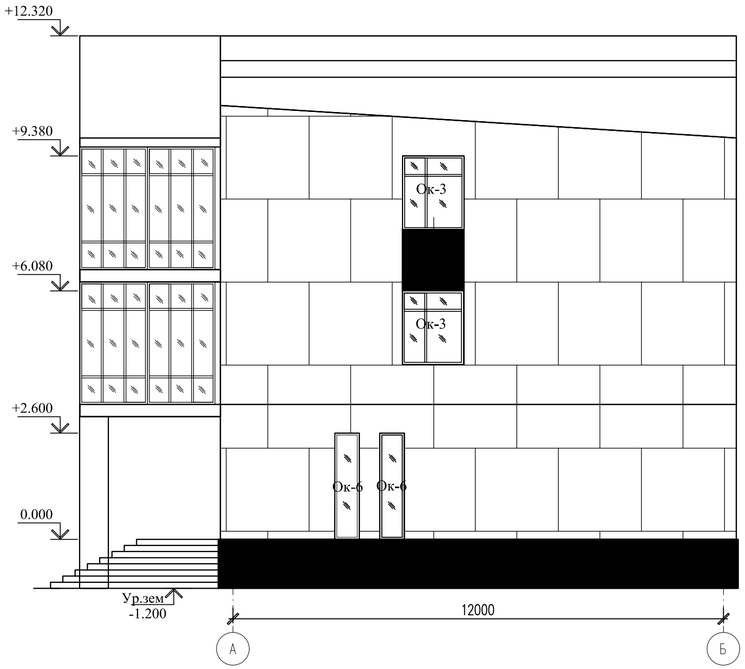

Фасад в осях Б – А
(Ремонтные работы)

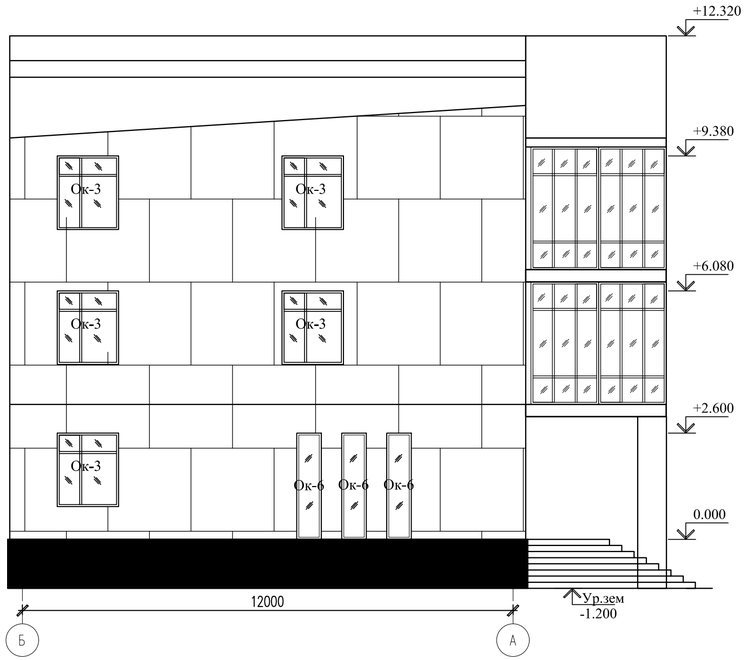

Согласовано

Взам. инв. N

Подп. и дата

Инв. N подл.

Изм.	Кол.уч.	Лист	N док.	Подпись	Дата
ГАП		Намет К.			
Проверил		Абдикеримов			
Разработал		Серикбай О.			
Н.контроль		Абдуллаев			

39-22 АС

«Капитальный ремонт здания по адресу: г. Нур-Султан, Мустафина 7»

Здания судебных экспертиз

Стадия	Лист	Листов
РП	27	

Фасад в осях А – Б, Б – А
(Ремонтные работы)

ТОО "СуҚұрылысПроект"
г. Шымкент - 2022г.

Копировал

Формат А4–3

Кладочный план на отм. -2.800
(Ремонтные работы)

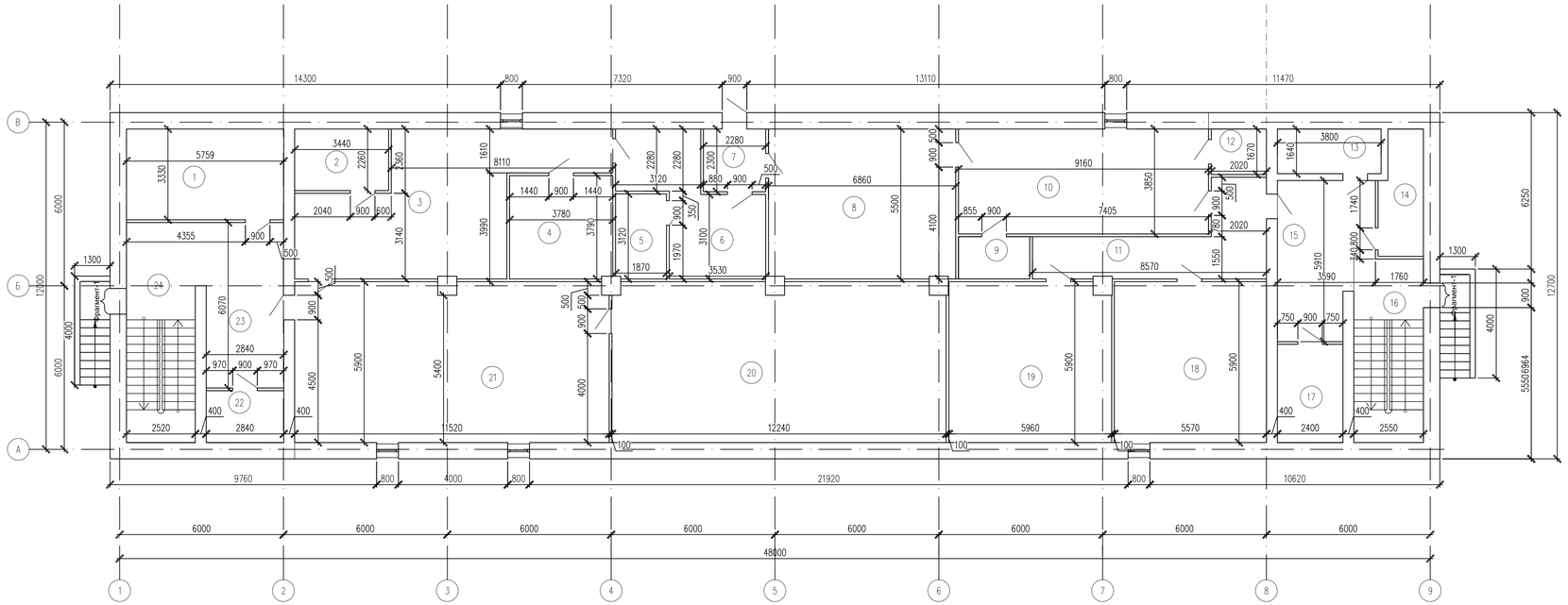

Экспликация помещений

Номер пом.	Наименование	Площадь м2	Категория помещения
1	2	3	4
1	Тепловой пункт	19.15	
2	Лаборатория химического и биологического исследования	7.77	
3	Лаборатория химического и биологического исследования	40.56	
4	Лаборатория химического и биологического исследования	14.29	
5	Лаборатория химического и биологического исследования	5.82	
6	Лаборатория химического и биологического исследования	18.19	
7	Тамбур	5.24	
8	Лаборатория химического и биологического исследования	37.60	
9	Кладовая	4.05	
10	Склад	35.27	
11	Коридор	17.62	
12	Подсобное помещение	3.37	
13	Электрощитовая	6.23	
14	Серверная	7.07	
15	Коридор	18.08	
16	Лестничная клетка	17.16	
17	Подсобное помещение	8.64	
18	Архив	32.86	
19	Архив	34.82	
20	Лаборатория химического и биологического исследования	71.40	
21	Лаборатория химического и биологического исследования	67.48	
22	Лаборатория химического и биологического исследования	5.40	
23	Коридор	17.20	
24	Лестничная клетка	21.26	
	Всего:	516.53	

Изм.	Кол.уч.	Лист	N док.	Подпись	Дата
ГАП		Намет К.			
Проверил		Абликеримов			
Разработал		Серикбай О.			
Н.контроль		Абдуллаев			

39-22 АС

«Капитальный ремонт здания по адресу: г. Нур-Султан, Мустафина 7»

Здания судебных экспертиз

Стадия	Лист	Листов
РП	28	

Кладочный план на отм. -2.800
(Ремонтные работы)

ТОО "СуҚұрылысПроект"
г. Шымкент - 2022г.

Согласовано

Взам. инв. N

Подп. и дата

Инв. N подл.

Копировал

Формат А3-3

Кладочный план на отм. 0.000
(Ремонтные работы)

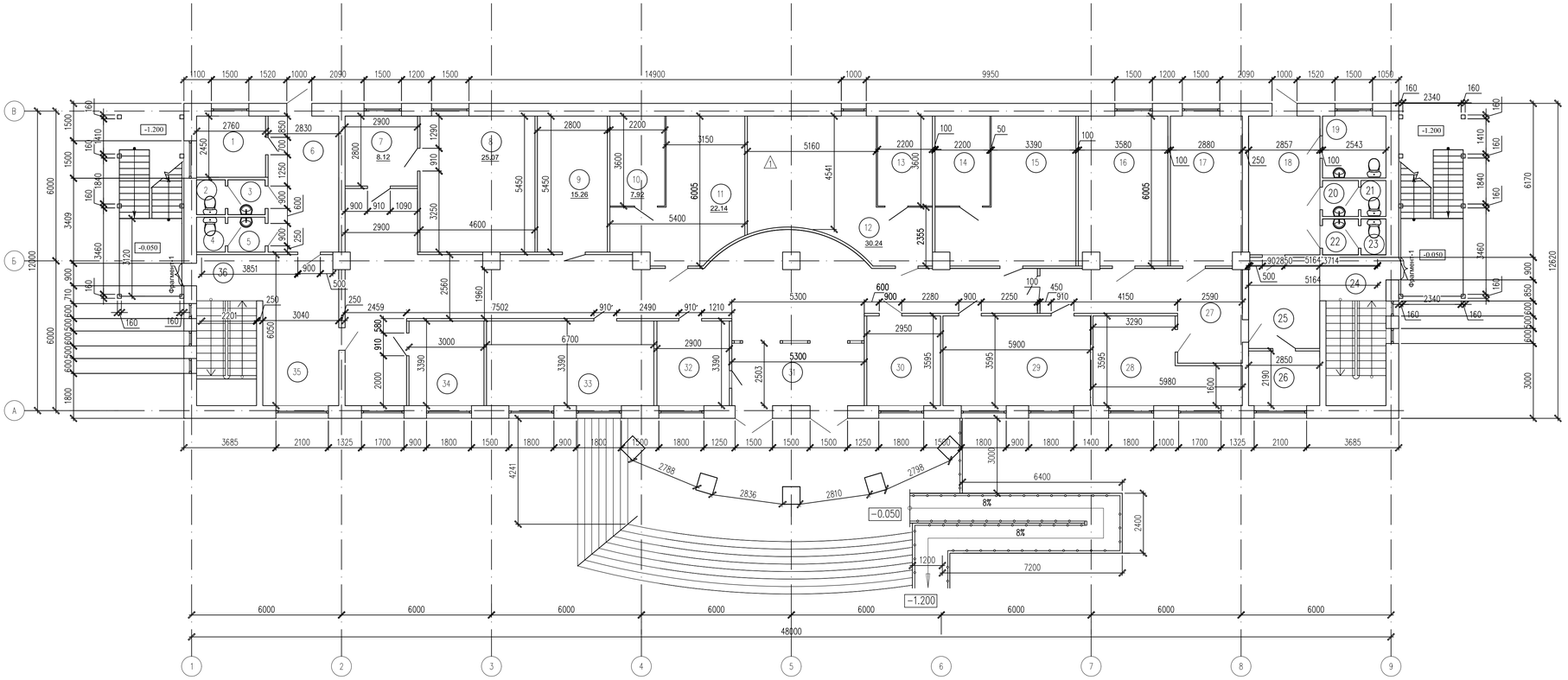

Экспликация помещений

Номер пом.	Наименование	Площадь м2	Категория помещения
1	2	3	4
	Административно -управленческий персонал		
33	Кабинет на 3 сотрудника	22.71	
34	Комната водителя и тех персонала	10.17	
35	Холл	18.94	
36	Лестничная клетка	14.52	
	Всего:	435.26	

Экспликация помещений

Номер пом.	Наименование	Площадь м2	Категория помещения
1	2	3	4
1	Уборочный инвентарь	6.76	
2	Уборочный инвентарь	1.61	
3	Санузел	2.08	
4	Санузел	1.61	
5	Санузел	2.08	
6	Тамбур-шлюз	15.42	
7	Приемная	8.12	
8	Кабинет директора	25.07	
9	Кабинет заместителя директора по научно - методической работе	15.26	
	Отдел по квалификационной подготовке и повышении квалификации		
10	Кабинет руководителя	7.92	
11	Кабинет на 2 сотрудника	22.14	
	Отдел научно - методической работы и внедрения современных технологий		
12	Кабинет на 4 сотрудника	30.24	
13	Кабинет руководителя	7.92	
	Отдел межлабораторных сравнительных исследований		
14	Кабинет руководителя	7.92	
15	Кабинет на 3 сотрудника	25.32	
16	Кабинет баллистических исследований	21.11	
17	Кабинет баллистических исследований	17.07	
18	Тамбур-шлюз	15.88	
19	Санузел	6.31	
20	Санузел	2.07	
21	Санузел	1.44	
22	Санузел	2.07	
23	Санузел	1.44	
24	Лестничная клетка	14.26	
25	Холл	10.81	
26	Склад	6.24	
27	Коридор	19.70	
28	Кабинет взрывотехнических исследований	16.13	
29	Лаборатория химического и биологического исследования	21.21	
30	Комната охраны	10.61	
31	Тамбур	13.27	
32	Канцелярия	9.83	

Согласовано

Взам. инв. N

Подп. и дата

Инв. N подл.

Изм.	Кол.уч.	Лист	N док.	Подпись	Дата
ГАП		Намет К.			
Проверил		Аблакеримов			
Разработал		Серикбай О.			
Н.контроль		Абдуллаев			

39-22 АС

«Капитальный ремонт здания по адресу: г. Нур-Султан, Мустафина 7»

Здания судебных экспертиз

Стадия	Лист	Листов
РП	29	

Кладочный план на отм. 0.000
(Ремонтные работы)

ТОО "СуҚұрылысПроект"
г. Шымкент - 2022г.

Копировал

Формат А3-3

Кладочный план на отм. +3.300
(Ремонтные работы)

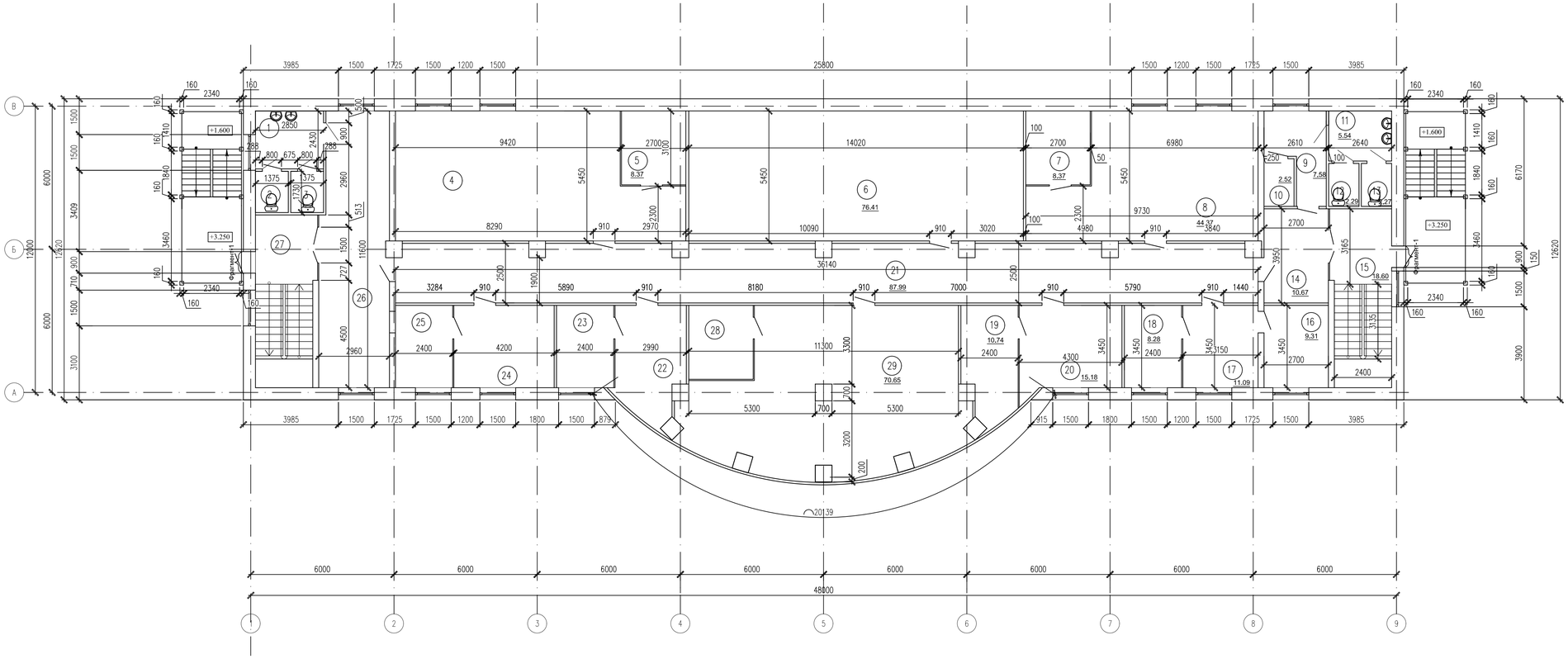

Экспликация помещений

Номер пом.	Наименование	Площадь м2	Категория помещения
1	2	3	4
1	Санузел	6.93	
2	Санузел	2.38	
3	Санузел	2.38	
	Управление материально-технического обеспечения и гос закупок		
4	Кабинет на 11 сотрудника	57.66	
5	Кабинет руководителя	8.37	
6	Учебный класс на 30 чел	76.41	
	Служба статистики и анализа судебно - экспертной деятельсности		
7	Кабинет руководителя	8.37	
8	Кабинет на 5 сотрудника	44.37	
9	Тамбур-шлюз	7.58	
10	Уборочный инвентарь	2.52	
11	Санузел	5.54	
12	Санузел	2.29	
13	Санузел	2.27	
14	Холл	10.67	
15	Лестничная клетка	18.60	
16	Кабинет главного экономиста	9.31	
	Служба экономики и финансов		
17	Кабинет на 3 сотрудника	11.09	
18	Кабинет руководителя	8.28	
	Сектор по исследованию и монитор наркотиков		
19	Кабинет руководителя	10.74	
20	Кабинет на 2 сотрудника	15.18	
21	Холл	87.89	
	Сектор информационных технологий		
22	Кабинет на 2 сотрудника	13.29	
23	Кабинет руководителя	8.28	
	Сектор по организации и координации платных услуг		
24	Кабинет на 2 сотрудника	14.49	
25	Кабинет руководителя	8.28	
26	Холл	32.92	
27	Лестничная клетка	17.92	
	Управление кадров работы и документооборота		
28	Кабинет руководителя	8.37	
29	Кабинет на 8 сотрудника	70.65	
	Всего:	573.03	

Изм.	Кол.уч.	Лист	N док.	Подпись	Дата
ГАП		Намет К.			
Проверил		Абдикеримов			
Разработал		Серикбай О.			
Н.контроль		Абдуллаев			

39-22 АС

«Капитальный ремонт здания по адресу: г. Нур-Султан, Мустафина 7»

Здания судебных экспертиз

Стадия	Лист	Листов
РП	30	

Кладочный план на отм. +3.300 (Ремонтные работы)

ТОО "СуҚұрылысПроект" г. Шымкент - 2022г.

Согласовано

Взам. инв. N

Подп. и дата

Инв. N подл.

Копировал

Формат А3-3

Кладочный план на отм. +6.600
(Ремонтные работы)

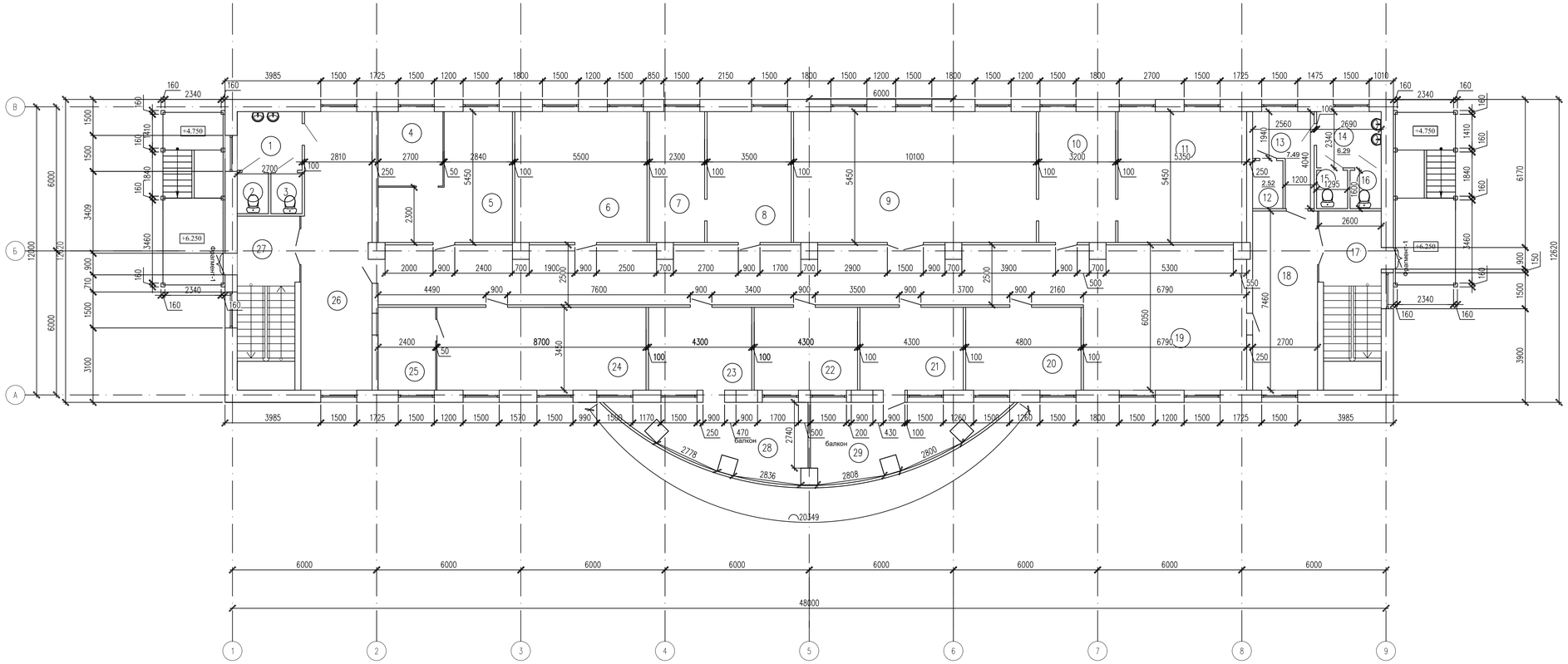

Экспликация помещений

Номер пом.	Наименование	Площадь м2	Категория помещения
1	2	3	4
1	Санузел	6.59	
2	Санузел	2.22	
3	Санузел	2.22	
	Служба по контролю качества ЭД		
4	Кабинет руководителя	8.37	
5	Кабинет на 4 сотрудника	21.80	
6	Советник директора	29.97	
7	Главный бухгалтер	12.54	
8	Кабинет бухгалтера	19.07	
9	Конференц зал на 60 человек	55.04	
10	Приемная	17.44	
11	Кабинет директора	29.16	
12	Уборочный инвентарь	2.52	
13	Тамбур-шлюз	7.49	
14	Санузел	6.29	
15	Санузел	2.07	
16	Санузел	2.07	
17	Лестничная клетка	18.50	
18	Холл	20.14	
19	Холл	111.85	
20	Заместитель директора по СМЭ	16.56	
21	Заместитель директора по СЭ	15.29	
22	Заместитель директора по общим	14.83	
23	Заместитель директора по науке	15.29	
	Служба организационно- контрольной работы и координации ЭД		
24	Кабинет на 4 сотрудника	30.01	
25	Кабинет руководителя	8.28	
26	Холл	33.57	
27	Лестничная клетка	17.95	
28	Балкон	19.03	
29	Балкон	18.91	
	Всего:	565.07	

Согласовано

Взам. инв. N

Подп. и дата

Инв. N подл.

Изм.	Кол.уч.	Лист	N док.	Подпись	Дата

39-22 АС

«Капитальный ремонт здания по адресу: г. Нур-Султан, Мустафина 7»

ГАП	Намет К.	
Проверил	Абдикеримов	
Разработал	Серикбай О.	
Н.контроль	Абдуллаев	

Здания судебных экспертиз

Стадия	Лист	Листов
РП	31	

Кладочный план на отм. +6.600
(Ремонтные работы)

ТОО "СуҚұрылысПроект"
г. Шымкент - 2022г.

Копировал

Формат А3-3

Экспликация

Номер помещения	Наименование	Площадь, м2
1	2	3
1	Чердак	606.3

План чердака
(Ремонтные работы)

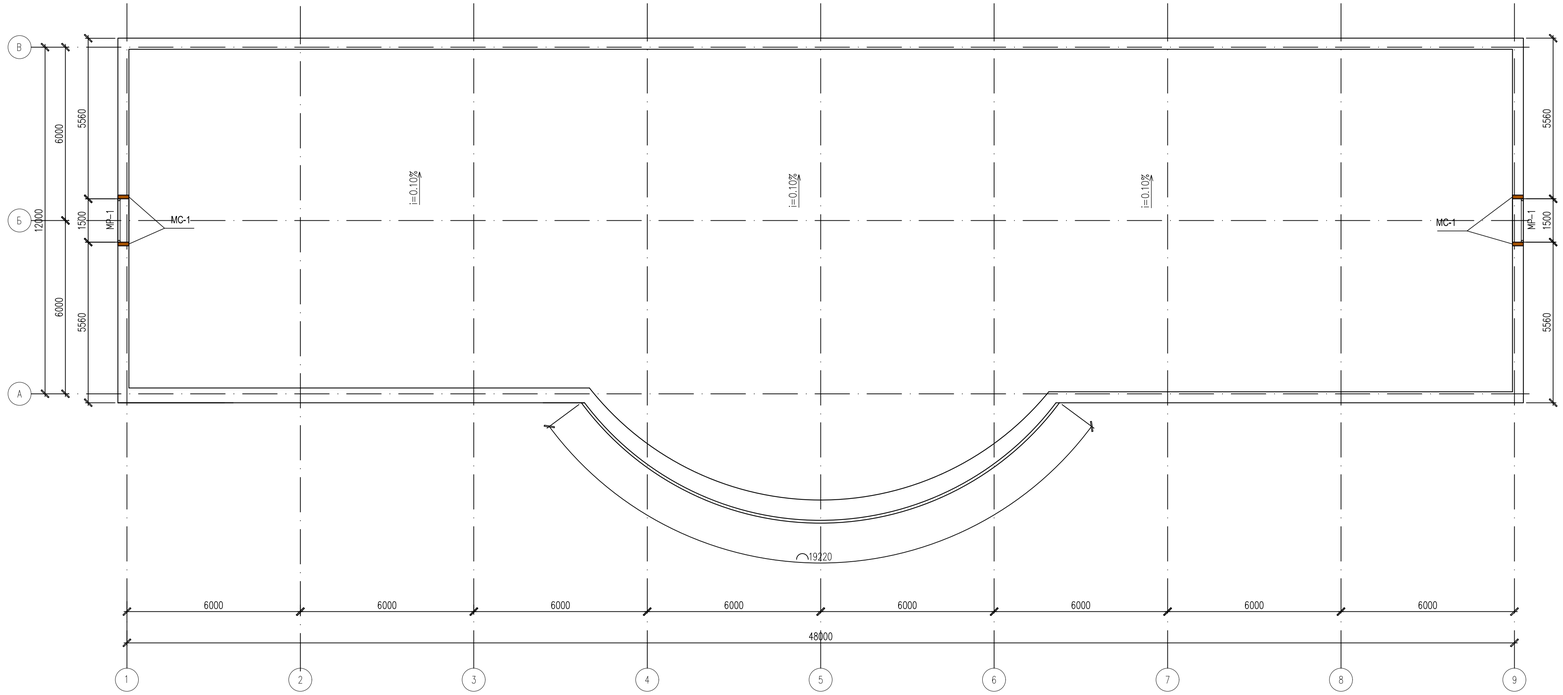

Изм.	Кол.уч.	Лист	N док.	Подпись	Дата
ГАП		Намет К.			
Проверил		Абдикеримов			
Разработал		Серикбай О.			
Н.контроль		Абдуллаев			

39-22 АС

«Капитальный ремонт здания по адресу: г. Нур-Султан, Мустафина 7»

Здания судебных экспертиз

Стадия	Лист	Листов
РП	32	

План чердака
(Ремонтные работы)

ТОО "СуҚұрылысПроект"
г. Шымкент - 2022г.

Согласовано

Взам. инв. N

Подп. и дата

Инв. N подл.

Копировал

Формат А3-3

План кровли
(Ремонтные работы)

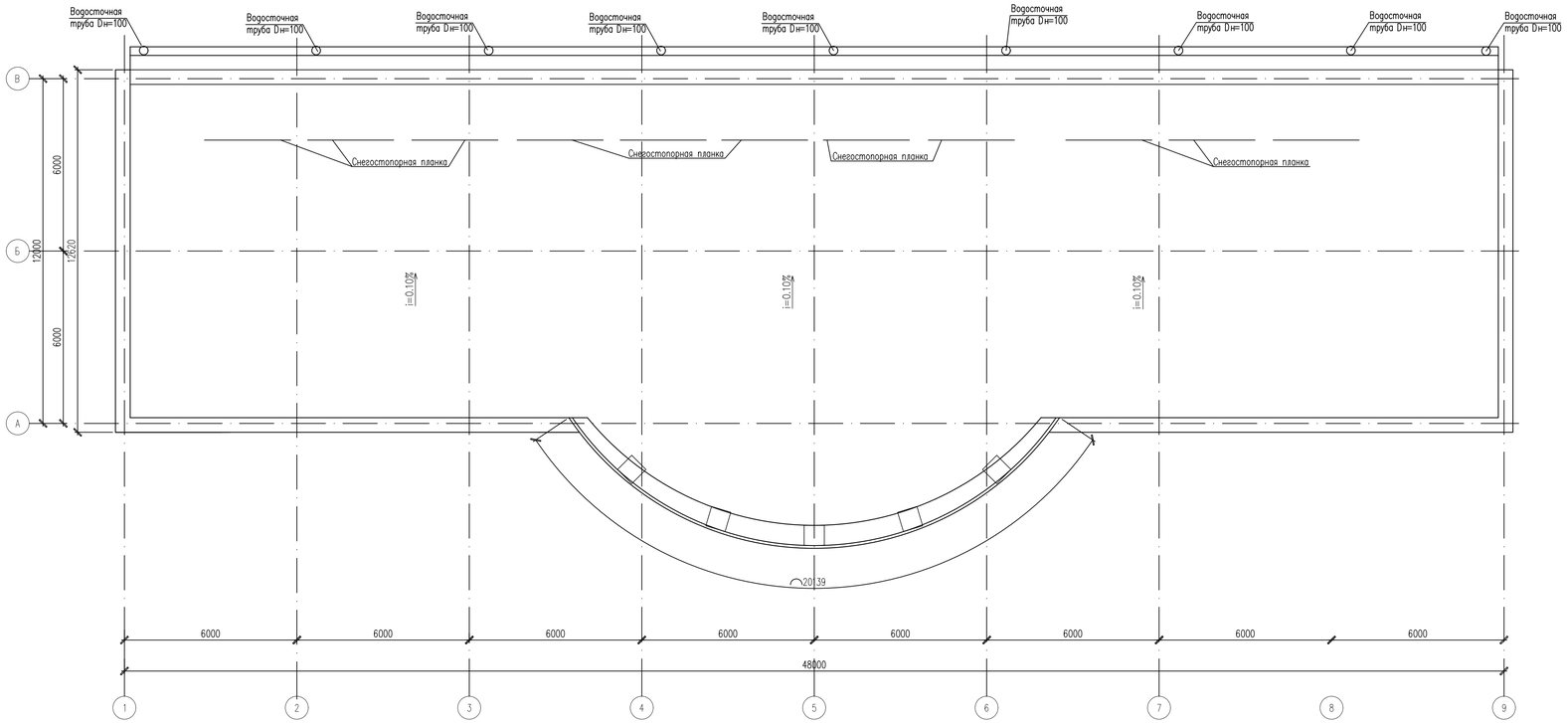

						39-22 АС	
						«Капитальный ремонт здания по адресу: г. Нур-Султан, Мустафина 7»	
Изм.	Кол.уч.	Лист	N док.	Подпись	Дата		
ГАП		Намет К.				Здания судебных экспертиз	Стадия: РП; Лист: 33; Листов:
Проверил		Аблинкеримов					
Разработал		Серикбай О.				План кровли (Ремонтные работы)	ТОО "СуҚұрылысПроект" г. Шымкент - 2022г.
Н.контроль		Абдуллаев					

Согласовано

Взам. инв. N

Подп. и дата

Инв. N подл.

Копировал

Формат А3-3

Металлочерепица типа «Монтеррей» СТ РК 2083-2011
Деревянная обрешетка 100х32 (h) шаг 350
Прокладка (гидроизоляция) ТАК
Деревянные стропила 50х180(h)
Воздушная прослойка.
Стяжка из цементно-песчаного раствора М100 по сетка 5Вр100/100 толщиной -30мм
Рубероид марки РКК-350Б ГОСТ 10923-93 - 1 слой
Минплита ПТЭ, γ=175 кг/м^2, t=100 мм
Пароизоляция-1 слой руберойда РКК-350Б ГОСТ 10923-93
Сборные железобетонные многопустотные плиты перекрытия-220 мм

Разрез 1 – 1
(Ремонтные работы)

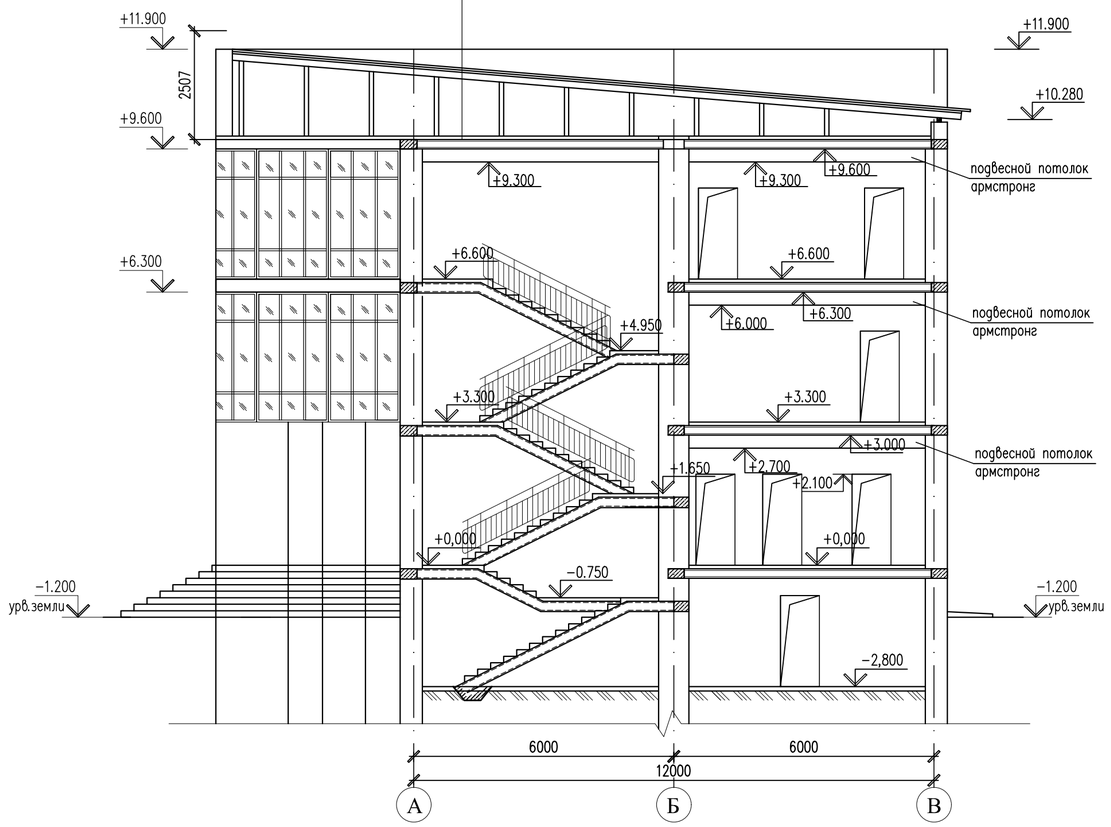

Согласовано	
Взам. инв. N	
Подп. и дата	
Инв. N подл.	

Изм.	Кол.уч.	Лист	N док.	Подпись	Дата
ГАП		Намет К.			
Проверил		Абдикеримов			
Разработал		Серикбай О.			
Н.контроль		Абдуллаев			

39-22 АС

«Капитальный ремонт здания по адресу: г. Нур-Султан, Мустафина 7»

Здания судебных экспертиз

Стадия	Лист	Листов
РП	34	

Разрез 1 – 1
(Ремонтные работы)

ТОО "СуҚұрылысПроект"
г. Шымкент - 2022г.

Копировал Формат А2

План на отм. -2.800
(Ремонтные работы)

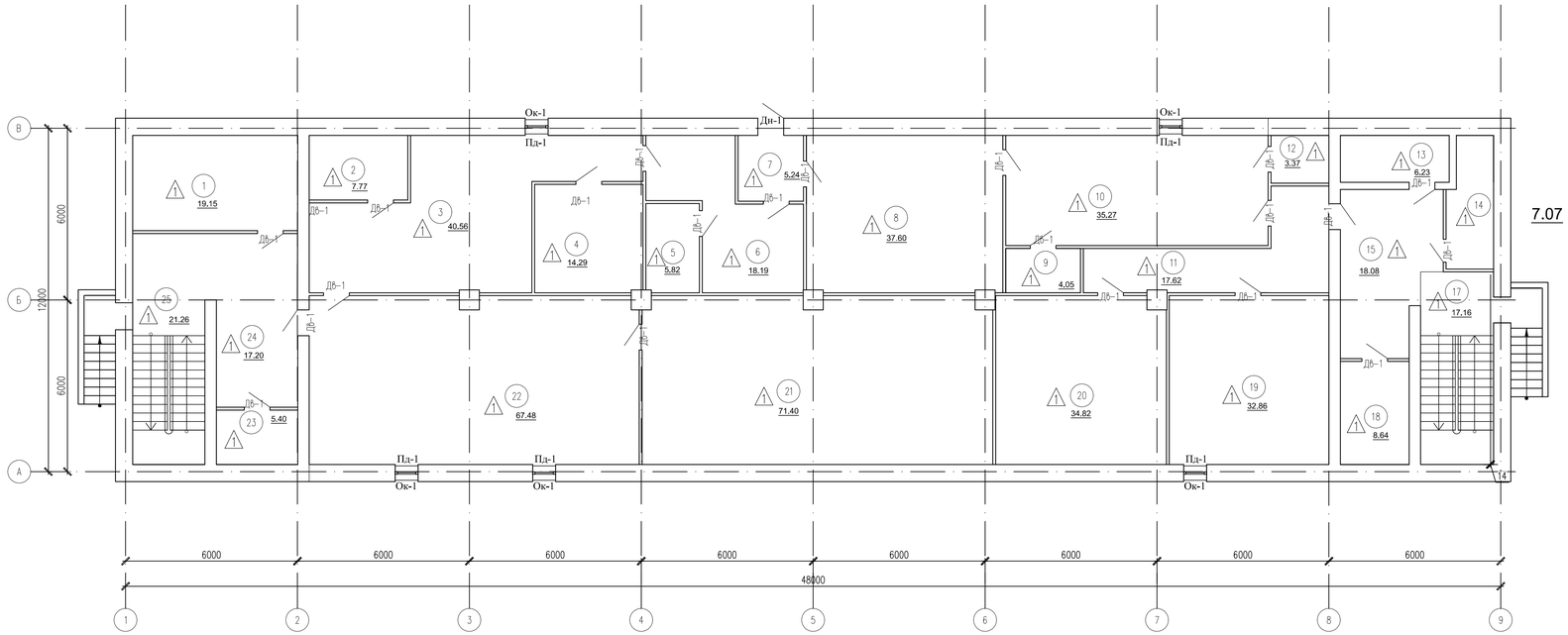

Экспликация помещений

Номер пом.	Наименование	Площадь м2	Категория помещения
1	2	3	4
1	Тепловой пункт	19.15	
2	Лаборатория химического и биологического исследования	7.77	
3	Лаборатория химического и биологического исследования	40.56	
4	Лаборатория химического и биологического исследования	14.29	
5	Лаборатория химического и биологического исследования	5.82	
6	Лаборатория химического и биологического исследования	18.19	
7	Тамбур	5.24	
8	Лаборатория химического и биологического исследования	37.60	
9	Кладовая	4.05	
10	Склад	35.27	
11	Коридор	17.62	
12	Подсобное помещение	3.37	
13	Подсобное помещение	6.23	
14	Подсобное помещение	2.13	
15	Коридор	20.55	
16	Подсобное помещение	2.12	
17	Лестничная клетка	17.16	
18	Подсобное помещение	8.64	
19	Архив	32.86	
20	Архив	34.82	
21	Лаборатория химического и биологического исследования	71.40	
22	Лаборатория химического и биологического исследования	67.48	
23	Лаборатория химического и биологического исследования	5.40	
24	Коридор	17.20	
25	Лестничная клетка	21.26	
	Всего:	516.18	

Согласовано

Взам. инв. N

Подп. и дата

Инв. N подл.

Изм.	Кол.уч.	Лист	N док.	Подпись	Дата
ГАП		Намет К.			
Проверил		Абдикеримов			
Разработал		Серикбай О.			
Н.контроль		Абдуллаев			

39-22 АС

«Капитальный ремонт здания по адресу: г. Нур-Султан, Мустафина 7»

Здания судебных экспертиз

Стадия	Лист	Листов
РП	35	

План на отм. -2.800
(Ремонтные работы)

ТОО "СуҚұрылысПроект"
г. Шымкент - 2022г.

Копировал

Формат А3-3

План на отм. 0.000
(Ремонтные работы)

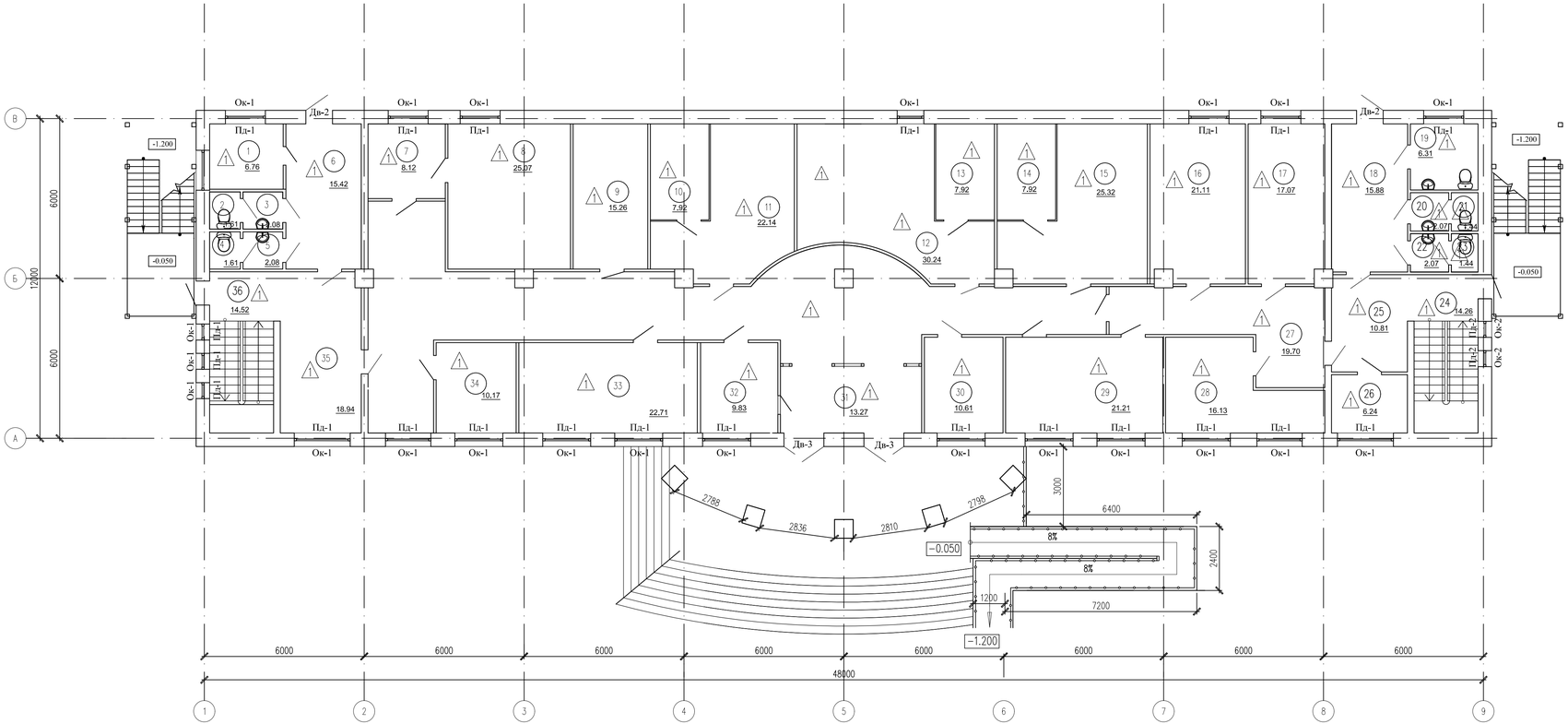

Экспликация помещений

Номер пом.	Наименование	Площадь м2	Категория помещения
1	2	3	4
	Административно -управленческий персонал		
33	Кабинет на 3 сотрудника	22.71	
34	Комната водителя и тех персонала	10.17	
35	Холл	18.94	
36	Лестничная клетка	14.52	
	Всего:	435.26	

Экспликация помещений

Номер пом.	Наименование	Площадь м2	Категория помещения
1	2	3	4
1	Уборочный инвентарь	6.76	
2	Уборочный инвентарь	1.61	
3	Санузел	2.08	
4	Санузел	1.61	
5	Санузел	2.08	
6	Тамбур-шлюз	15.42	
7	Приемная	8.12	
8	Кабинет директора	25.07	
9	Кабинет заместителя директора по научно - методической работе	15.26	
	Отдел по квалификационной подготовке и повышении квалификации		
10	Кабинет руководителя	7.92	
11	Кабинет на 2 сотрудника	22.14	
	Отдел научно - методической работы и внедрения современных технологий		
12	Кабинет на 4 сотрудника	30.24	
13	Кабинет руководителя	7.92	
	Отдел межлабораторных сравнительных исследований		
14	Кабинет руководителя	7.92	
15	Кабинет на 3 сотрудника	25.32	
16	Кабинет баллистических исследований	21.11	
17	Кабинет баллистических исследований	17.07	
18	Тамбур-шлюз	15.88	
19	Санузел	6.31	
20	Санузел	2.07	
21	Санузел	1.44	
22	Санузел	2.07	
23	Санузел	1.44	
24	Лестничная клетка	14.26	
25	Холл	10.81	
26	Склад	6.24	
27	Коридор	19.70	
28	Кабинет взрывотехнических исследований	16.13	
29	Лаборатория химического и биологического исследования	21.21	
30	Комната охраны	10.61	
31	Тамбур	13.27	
32	Канцелярия	9.83	

Согласовано

Взам. инв. N

Подп. и дата

Инв. N подл.

Изм.	Кол.уч.	Лист	N док.	Подпись	Дата

39-22 АС

«Капитальный ремонт здания по адресу: г. Нур-Султан, Мустафина 7»

ГАП	Намет К.	
Проверил	Абдикеримов	
Разработал	Серикбай О.	
Н.контроль	Абдуллаев	

Здания судебных экспертиз

Стадия	Лист	Листов
РП	36	

План на отм. 0.000
(Ремонтные работы)

ТОО "СуҚұрылысПроект"
г. Шымкент - 2022г.

Копировал

Формат А3-3

План на отм. +3.300
(Ремонтные работы)

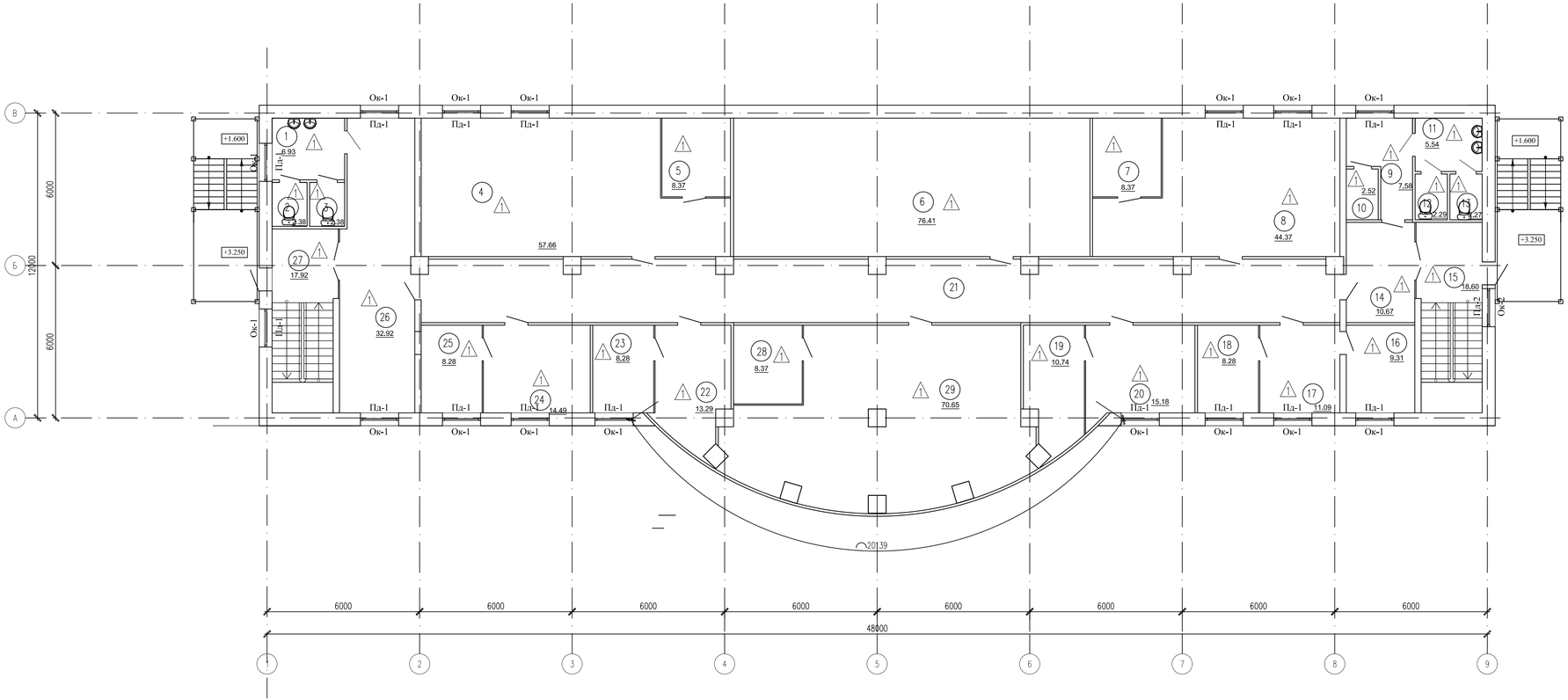

Экспликация помещений

Номер пом.	Наименование	Площадь м2	Категория помещения
1	2	3	4
1	Санузел	6.93	
2	Санузел	2.38	
3	Санузел	2.38	
	Управление материально-технического обеспечения и гос закупок		
4	Кабинет на 11 сотрудника	57.66	
5	Кабинет руководителя	8.37	
6	Учебный класс на 30 чел	76.41	
	Служба статистики и анализа судебно - экспертной деятельсности		
7	Кабинет руководителя	8.37	
8	Кабинет на 5 сотрудника	44.37	
9	Тамбур-шлюз	7.58	
10	Уборочный инвентарь	2.52	
11	Санузел	5.54	
12	Санузел	2.29	
13	Санузел	2.27	
14	Холл	10.67	
15	Лестничная клетка	18.60	
16	Кабинет главного экономиста	9.31	
	Служба экономики и финансов		
17	Кабинет на 3 сотрудника	11.09	
18	Кабинет руководителя	8.28	
	Сектор по исследованию и монитор наркотиков		
19	Кабинет руководителя	10.74	
20	Кабинет на 2 сотрудника	15.18	
21	Холл	87.89	
	Сектор информационных технологий		
22	Кабинет на 2 сотрудника	13.29	
23	Кабинет руководителя	8.28	
	Сектор по организации и координации платных услуг		
24	Кабинет на 2 сотрудника	14.49	
25	Кабинет руководителя	8.28	
26	Холл	32.92	
27	Лестничная клетка	17.92	
	Управление кадров работы и документооборота		
28	Кабинет руководителя	8.37	
29	Кабинет на 8 сотрудника	70.65	
	Всего:	573.03	

Согласовано

Взам. инв. N

Подп. и дата

Инв. N подл.

Изм.	Кол.уч.	Лист	N док.	Подпись	Дата
ГАП	Намет К.				
Проверил	Абдикеримов				
Разработал	Серикбай О.				
Н.контроль	Абдуллаев				

39-22 АС

«Капитальный ремонт здания по адресу: г. Нур-Султан, Мустафина 7»

Здания судебных экспертиз

Стадия	Лист	Листов
РП	37	

План на отм. +3.300
(Ремонтные работы)

ТОО "СуҚұрылысПроект"
г. Шымкент - 2022г.

Копировал

Формат А3-3

План на отм. +6.600
(Ремонтные работы)

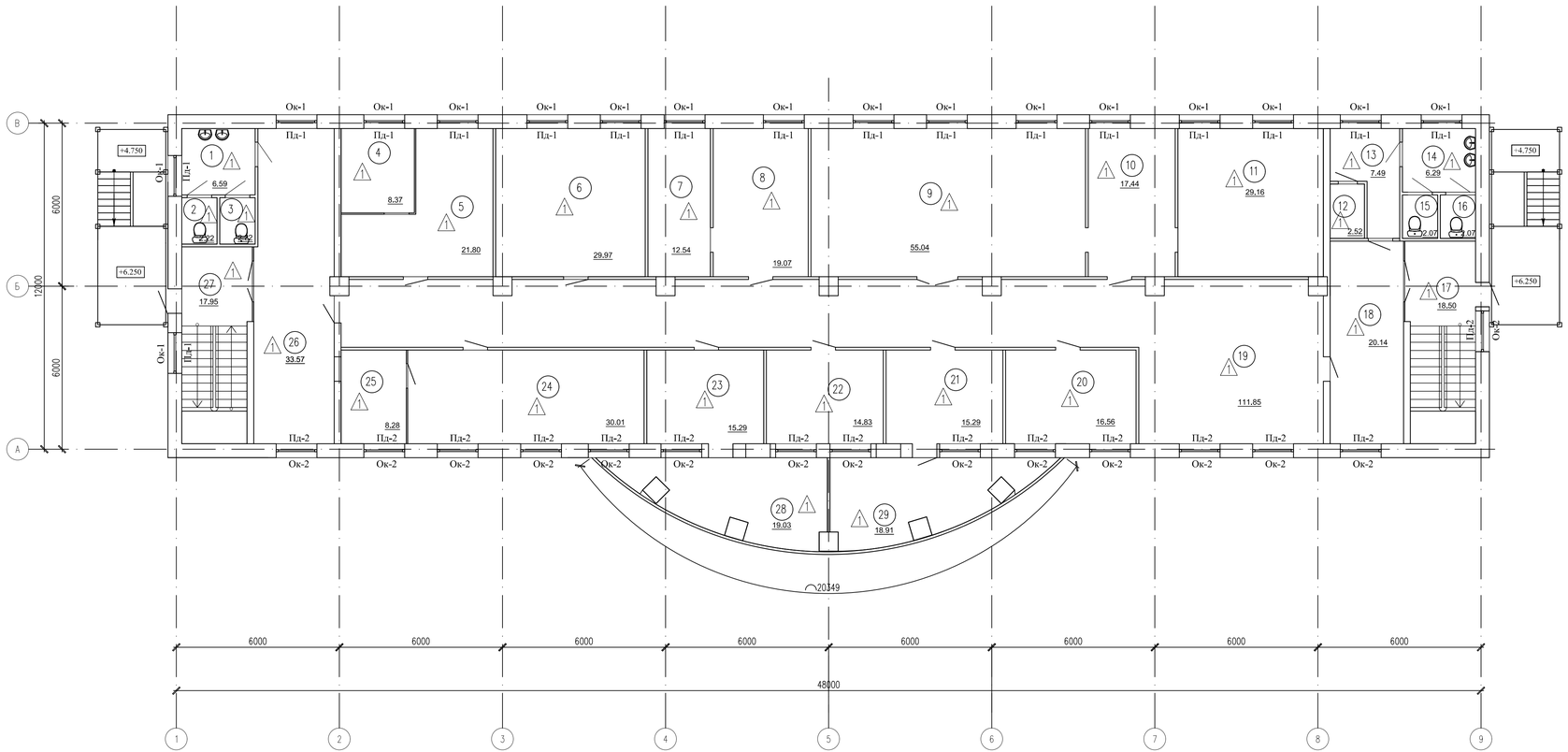

Экспликация помещений

Номер пом.	Наименование	Площадь м2	Категория помещения
1	2	3	4
1	Санузел	6.59	
2	Санузел	2.22	
3	Санузел	2.22	
	Служба по контролю качества ЭД		
4	Кабинет руководителя	8.37	
5	Кабинет на 4 сотрудника	21.80	
6	Советник директора	29.97	
7	Главный бухгалтер	12.54	
8	Кабинет бухгалтера	19.07	
9	Конференц зал на 60 человек	55.04	
10	Приемная	17.44	
11	Кабинет директора	29.16	
12	Уборочный инвентарь	2.52	
13	Тамбур-шлюз	7.49	
14	Санузел	6.29	
15	Санузел	2.07	
16	Санузел	2.07	
17	Лестничная клетка	18.50	
18	Холл	20.14	
19	Холл	111.85	
20	Заместитель директора по СМЭ	16.56	
21	Заместитель директора по СЭ	15.29	
22	Заместитель директора по общим	14.83	
23	Заместитель директора по науке	15.29	
	Служба организационно- контрольной работы и координации ЭД		
24	Кабинет на 4 сотрудника	30.01	
25	Кабинет руководителя	8.28	
26	Холл	33.57	
27	Лестничная клетка	17.95	
28	Балкон	19.03	
29	Балкон	18.91	
	Всего:	565.07	

Согласовано

Взам. инв. N

Подп. и дата

Инв. N подл.

Изм.	Кол.уч.	Лист	N док.	Подпись	Дата

39-22 АС

«Капитальный ремонт здания по адресу: г. Нур-Султан, Мустафина 7»

ГАП	Намет К.	
Проверил	Абликеримов	
Разработал	Серикбай О.	
Н.контроль	Абдуллаев	

Здания судебных экспертиз

Стадия	Лист	Листов
РП	38	

План на отм. +6.600
(Ремонтные работы)

ТОО "СуҚұрылысПроект"
г. Шымкент - 2022г.

Экспликация полов (ремонтные работы)

Номер помещения	Тип пола	Схема пола или тип пола по серии 2.244-1 в.6	Данные элементов пола (наименование, толщина основания и др.) мм	Площадь пола м2
			на отм. −2.800	
1–25	1	Узел 747	1. Бетон кл. В20 −20мм 2. Стяжка из цементно-песчаного раствора М150 −40мм 3. Гидроизоляция −1 слой изола на битумной мастике 4. Стяжка из цементно-песчаного раствора М150 −20мм 5. Подстилающий слой: бетон кл. В7,5 W4 −80мм 6. Грунт основание(существующий)	513.08
			бетонный плинтус h=100мм, b=30мм	419.34п.м.
			на отм. 0.000	
1–5,19–23	К	Узел 346	1. Керамической плитки по ГОСТ 6787-89 −11мм 2. Прослойка и заполнение швов из цементно-песчаного раствора М150 −15мм 3. Стяжка из цементно-песчаного раствора М150 −20мм 4. Гидроизоляция − 1 слой изола на битумной мастике 5. Стяжка из цементно-песчаного раствора М150 −20мм 6. Железобетонная плита перекрытия. (существующий)	60.86
			Плинтус полированный керамогранитный 72 х 600мм по СТ РК 1954-2010	72.60 п.м.
6–12,25, 26,28,29,30	Л	Узел 651	1-Линолеум на теплоизолирующей подосновe ГОСТ 18108-80-3,6мм 2-Прослойка из клеящей мастики 3-Стяжка из цементно-песчаного раствора М150-40мм 4. Теплоизоляционный слой керамзит-35мм. 5. Железобетонная плита перекрытия. (существующий)	310.24
			Плинтуса поливинилхлоридные ГОСТ 19111-2001	206.5п.м.
33,32,31,27, 24,20,,13–18,21.	Кг	Узел 446	1. Керамогранит с шероховатой поверхностью − 10мм 2. Прослойка и заполнение швов из цементно-песчаного раствора М150 −15мм 3. Стяжка из цементно-песчаного раствора М150 −40мм 4. Теплоизоляционный слой керамзит-20мм. 5. Железобетонная плита перекрытия. (существующий)	210.54
			полированный керамогранитный плинтус 72 х 600мм по СТ РК 1954-2010	247.62 п.м.
			на отм. +3.300	
8,9,10,11	К	Узел 346	1. Керамической плитки по ГОСТ 6787-89 −11мм 2. Прослойка и заполнение швов из цементно-песчаного раствора М150 −15мм 3. Стяжка из цементно-песчаного раствора М150 −20мм 4. Гидроизоляция − 1 слой изола на битумной мастике 5. Стяжка из цементно-песчаного раствора М150 −20мм 6. Железобетонная плита перекрытия. (существующий)	60.86
			Плинтус полированный керамогранитный 72 х 600мм по СТ РК 1954-2010	72.60 п.м.
5–9, 15–20, 22–24.	Л	Узел 651	1-Линолеум на теплоизолирующей подосновe ГОСТ 18108-80-3,6мм 2-Прослойка из клеящей мастики 3-Стяжка из цементно-песчаного раствора М150-40мм 4. Теплоизоляционный слой керамзит-35мм. 5. Железобетонная плита перекрытия. (существующий)	377.26
			Плинтуса поливинилхлоридные ГОСТ 19111-2001	286.54п.м.
1–4,10–14,21,25	Кг	Узел 446	1. Керамогранит с шероховатой поверхностью − 10мм 2. Прослойка и заполнение швов из цементно-песчаного раствора М150 −15мм 3. Стяжка из цементно-песчаного раствора М150 −40мм 4. Теплоизоляционный слой керамзит-20мм. 5. Железобетонная плита перекрытия. (существующий)	124.39
			полированный керамогранитный плинтус 72 х 600мм по СТ РК 1954-2010	189,0п.м.

Экспликация полов (ремонтные работы)

Номер помещения	Тип пола	Схема пола или тип пола по серии 2.244-1 в.6	Данные элементов пола (наименование, толщина основания и др.) мм	Площадь пола м2
			на отм. +3.300	
8,9,10,11	К	Узел 346	1. Керамической плитки по ГОСТ 6787-89 −11мм 2. Прослойка и заполнение швов из цементно-песчаного раствора М150 −15мм 3. Стяжка из цементно-песчаного раствора М150 −20мм 4. Гидроизоляция − 1 слой изола на битумной мастике 5. Стяжка из цементно-песчаного раствора М150 −20мм 6. Железобетонная плита перекрытия. (существующий)	60.86
			Плинтус полированный керамогранитный 72 х 600мм по СТ РК 1954-2010	72.60 п.м.
5–14,23,27, 29–32	Л	Узел 651	1-Линолеум на теплоизолирующей подосновe ГОСТ 18108-80-3,6мм 2-Прослойка из клеящей мастики 3-Стяжка из цементно-песчаного раствора М150-40мм 4. Теплоизоляционный слой керамзит-35мм. 5. Железобетонная плита перекрытия. (существующий)	225.53
			Плинтуса поливинилхлоридные ГОСТ 19111-2001	339.59п.м.
1–4,15–22,24–26, 28,33,34	Кг	Узел 446	1. Керамогранит с шероховатой поверхностью − 10мм 2. Прослойка и заполнение швов из цементно-песчаного раствора М150 −15мм 3. Стяжка из цементно-песчаного раствора М150 −40мм 4. Теплоизоляционный слой керамзит-20мм. 5. Железобетонная плита перекрытия. (существующий)	298.21
			полированный керамогранитный плинтус 72 х 600мм по СТ РК 1954-2010	282.24п.м.

Экспликация полов (ремонтные работы)

Номер помещения	Тип пола	Схема пола или тип пола по серии 2.244-1 в.5	Данные элементов пола (наименование, толщина основания и др.) мм	Площадь пола м2
			Лестница	
Лестничная клетка	Кг	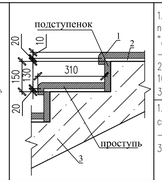	1.Проступь −Керамогранит с противоскользящей поверхностью −10мм на клеевой смеси типа "AlinEX" СЕТ-302 −Грунтовка "AlinEX−праймер" 2.Стяжка из цементно- песчаного р-ра М150 −10мм 3.Ж/б лестничный марш	36.00
			1.Подступенок −Керамогранит −10мм на клеевой смеси типа "AlinEX" СЕТ-302 −Грунтовка "AlinEX−праймер" 3.Ж/б лестничный марш	10.00
Межэтажные лестничные площадки	Кг	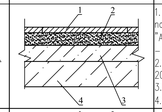	1.Покрытие −Керамогранит с противоскользящей поверхностью −10мм на клеевой смеси типа "AlinEX" СЕТ-302 −Грунтовка "AlinEX−праймер" 2.Стяжка из цементно- песчаного р-ра М150 −20мм 3.Подстилающий слой: бетон кл. В7.5 −50мм. 4.Ж/б площадка	31.05
Лестничная площадка на отм. −2.800, 0.000	Кг	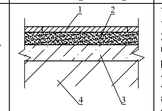	1.Керамогранит с шероховатой поверхностью −10мм (100%) 2.Прослойка и заполнение швов из цементно-песчаного раствора М150 −15мм (100%) 3.Подстилающий слой бетон класса В7.5 4.Грунт основание с втрамбованным щебнем или гравием крупностью 40−60мм.(существующая)	44.50
			полированный керамогранитный плинтус 72 х 600мм по СТ РК 1954-2010	56.05

Ведомость отделки помещений

Наименование или номер помещения	Потолок		Стены		Низ стен или перегородок (панель)			Примечание
	Площадь м2	Вид отделки	Площадь м2	Вид отделки	Площадь м2	Вид отделки	Высота мм	
на отм. −2.600								
2,3,4,5,6,7	516.53	Сплошное выравнивание сухими смесями на гипсовой основе δ=3мм, Акриловая окраска ВД-АК-111,СТ РК ГОСТ Р 52020-2007 за 2 раза	1048.37	Простая штукатурка (10мм),гидроизоляция "Пенетрон"				
			1048.37	сплошное выравнивание сухими смесями на гипсовой основе δ=3мм, Акриловая окраска ВД-АК-111,СТ РК ГОСТ Р 52020-2007 за 2 раза				
на отм. 0.000								
6–18,24–36	407.79	Кассетный потолок белый матовый алюминиевый на скрытой подвесной системе в комплекте	1323.07	улучшенная штукатурка-15мм, гидроизоляция "Пенетрон"				
			1323.07	сплошное выравнивание сухими смесями на гипсовой основе δ=3мм, Акриловая окраска ВД-АК-111,СТ РК ГОСТ Р 52020-2007 за 2 раза				
1–5,19–23	27.47	Сплошное выравнивание сухими смесями на гипсовой основе δ=3мм, Акриловая окраска ВД-АК-111,СТ РК ГОСТ Р 52020-2007 за 2 раза	57.54	улучшенная штукатурка-15мм сплошное выравнивание сухими смесями на гипсовой основе δ=3мм, Акриловая окраска ВД-АК-111, СТ РК ГОСТ Р 52020-2007 за 2 раза	134.25	выравнивающий слой штукатурки из цементно-песчаного раствора − 6мм, керамическая плитка 8 мм на клеевой смеси типа СЭТ-302	2100	
	63.93	Галтели (карниз К 01), п.м.						
на отм. +3.300								
4–9,14–29	548.72	Кассетный потолок белый матовый алюминиевый на скрытой подвесной системе в комплекте	1485.37	улучшенная штукатурка-15мм, гидроизоляция "Пенетрон"				
			1485.37	сплошное выравнивание сухими смесями на гипсовой основе δ=3мм, Акриловая окраска ВД-АК-111,СТ РК ГОСТ Р 52020-2007 за 2 раза				
1–3,10–13	24.31	Сплошное выравнивание сухими смесями на гипсовой основе δ=3мм, Акриловая окраска ВД-АК-111,СТ РК ГОСТ Р 52020-2007 за 2 раза	46.11	улучшенная штукатурка-15мм сплошное выравнивание сухими смесями на гипсовой основе δ=3мм, Акриловая окраска ВД-АК-111, СТ РК ГОСТ Р 52020-2007 за 2 раза	107.6	выравнивающий слой штукатурки из цементно-песчаного раствора − 6мм, керамическая плитка 8 мм на клеевой смеси типа СЭТ-302	2100	
	51.24	Галтели (карниз К 01), п.м.						
на отм. +6.600								
4–11,13,17–29	541.45	Кассетный потолок белый матовый алюминиевый на скрытой подвесной системе в комплекте	1518.53	улучшенная штукатурка-15мм, гидроизоляция "Пенетрон"				
			1518.53	сплошное выравнивание сухими смесями на гипсовой основе δ=3мм, Акриловая окраска ВД-АК-111,СТ РК ГОСТ Р 52020-2007 за 2 раза				

Ведомость отделки помещений

Наименование или номер помещения	Потолок		Стены		Низ стен или перегородок (панель)			Примечание
	Площадь м2	Вид отделки	Площадь м2	Вид отделки	Площадь м2	Вид отделки	Высота мм	
на отм. +6.600								
1–3,12,14,15,16	23,62	Сплошное выравнивание сухими смесями на гипсовой основе δ=3мм, Акриловая окраска ВД-АК-111,СТ РК ГОСТ Р 52020-2007 за 2 раза	45.54	улучшенная штукатурка-15мм сплошное выравнивание сухими смесями на гипсовой основе δ=3мм, Акриловая окраска ВД-АК-111, СТ РК ГОСТ Р 52020-2007 за 2 раза	106.26	выравнивающий слой штукатурки из цементно-песчаного раствора − 6мм, керамическая плитка 8 мм на клеевой смеси типа СЭТ-302	2100	
	50.6	Галтели (карниз К 01), п.м.						

Примечание:
1. Расход материалов на оконные и дверные откосы:
дверные откосы −58.32м2; оконные откосы −151.74м2;
Откосы по кирпичным стенам − улучшенная штукатурка 15мм с последующим сплошным выравниванием сухими смесями на гипсовой основе δ=3мм, и Акриловая окраска ВД-АК-111 СТ РК ГОСТ Р 52020-2007 за 2 раза.

Согласовано

Взам. инв. N

Подп. и дата

Инв. N подл.

Изм.	Кол.уч.	Лист	N док.	Подпись	Дата
ГАП		Намет К.			
Проверил		Абдикеримов			
Разработал		Серикбай О.			
Н.контроль		Абдуллаев			

39-22 АС

«Капитальный ремонт здания по адресу: г. Нур-Султан, Мустафина 7»

Здания судебных экспертиз

Стадия	Лист	Листов
РП	39	

Экспликация полов.Ведомость отделки помещений (Ремонтные работы)

ТОО "СуҚұрылысПроект" г. Шымкент - 2022г.

Копировал

Формат А3-3

Спецификация элементов заполнения проемов

Поз.	Обозначение	Наименование	цоколь. этаж	1 эт.	2 эт.	3 эт.	Всего	Масса ед., кг.	Примечание
		Окна							
Ок-1	ГОСТ 30674-99	Окно ОП В2 800х500(h) (4М 1-16Ar-К4)	5	–	–	–	5		ПВХ
Ок-2	ГОСТ 30674-99	Окно ОП В2 1000х1800(h) (4М 1-16Ar-К4)	–	1	–	–	1		ПВХ
Ок-3	ГОСТ 30674-99	Окно ОП В2 1500х1800(h) (4М 1-16Ar-К4)	–	7	18	32	57		ПВХ
Ок-4	ГОСТ 30674-99	Окно ОП В2 1700х2600(h) (4М 1-16Ar-К4)	–	2	–	–	2		ПВХ
Ок-5	ГОСТ 30674-99	Окно ОП В2 1800х2600(h) (4М 1-16Ar-К4)	–	8	–	–	8		ПВХ
Ок-6	ГОСТ 30674-99	Окно ОП В2 600х2600(h) (4М 1-16Ar-К4)	–	5	–	–	5		ПВХ
ПД-1	ГОСТ 30673-2013	Доска подоконная ПВХ b=300 мм, L=1000мм	5	–	–	–	5		ПВХ
ПД-2	ГОСТ 30673-2013	Доска подоконная ПВХ b=300 мм, L=1200мм	–	1	–	–	1		ПВХ
ПД-3	ГОСТ 30673-2013	Доска подоконная ПВХ b=300 мм, L=1700мм	–	7	18	32	57		ПВХ
ПД-4	ГОСТ 30673-2013	Доска подоконная ПВХ b=300 мм, L=1900мм	–	2	–	–	2		ПВХ
ПД-5	ГОСТ 30673-2013	Доска подоконная ПВХ b=300 мм, L=2000мм	–	8	–	–	8		ПВХ
ПД-6	ГОСТ 30673-2013	Доска подоконная ПВХ b=300 мм, L=800мм	–	5	–	–	5		ПВХ
	ГОСТ 14918-80*	Сливы из оцинкованной кровельной стали толщ. 0,7мм шириной 250мм							260.0п.м.
		Двери							
Д-1	ГОСТ 6629-88	ДГ 2100(h)-900	2	16	12	–	30		Деревянная
Д-2	ГОСТ 6629-88	ДГ 2100(h)-1000	19	34	27	23	103		Деревянная
Д-3	ГОСТ 6629-88	ДГ 2100(h)-1500	–	2	–	–	2		Алюминиевый профиль
		Витражи							
В-1	ГОСТ 23747-2015	Витраж 2100-2600м 5.46м² СПО 4М1-16Kr-4М1 ГОСТ 24866-2014	–	2	–	–	2		Алюминиевый профиль
В-2	ГОСТ 23747-2015	Витраж 2600х300м 7.8м² СПО 4М1-16Kr-4М1 ГОСТ 24866-2014	–	–	2	–	2		Алюминиевый профиль
В-3	ГОСТ 23747-2015	Витраж 2100х3000м 6.3м² СПО 4М1-16Kr-4М1 ГОСТ 24866-2014	–	–	2	–	2		Алюминиевый профиль
В-4	ГОСТ 23747-2015	Витраж 1700х3000м 5.1м² СПО 4М1-16Kr-4М1 ГОСТ 24866-2014	–	–	2	–	2		Алюминиевый профиль
В-5	ГОСТ 23747-2015	Витраж 17000х3000м 51м² СПО 4М1-16Kr-4М1 ГОСТ 24866-2014	–	–	–	1	1		Алюминиевый профиль

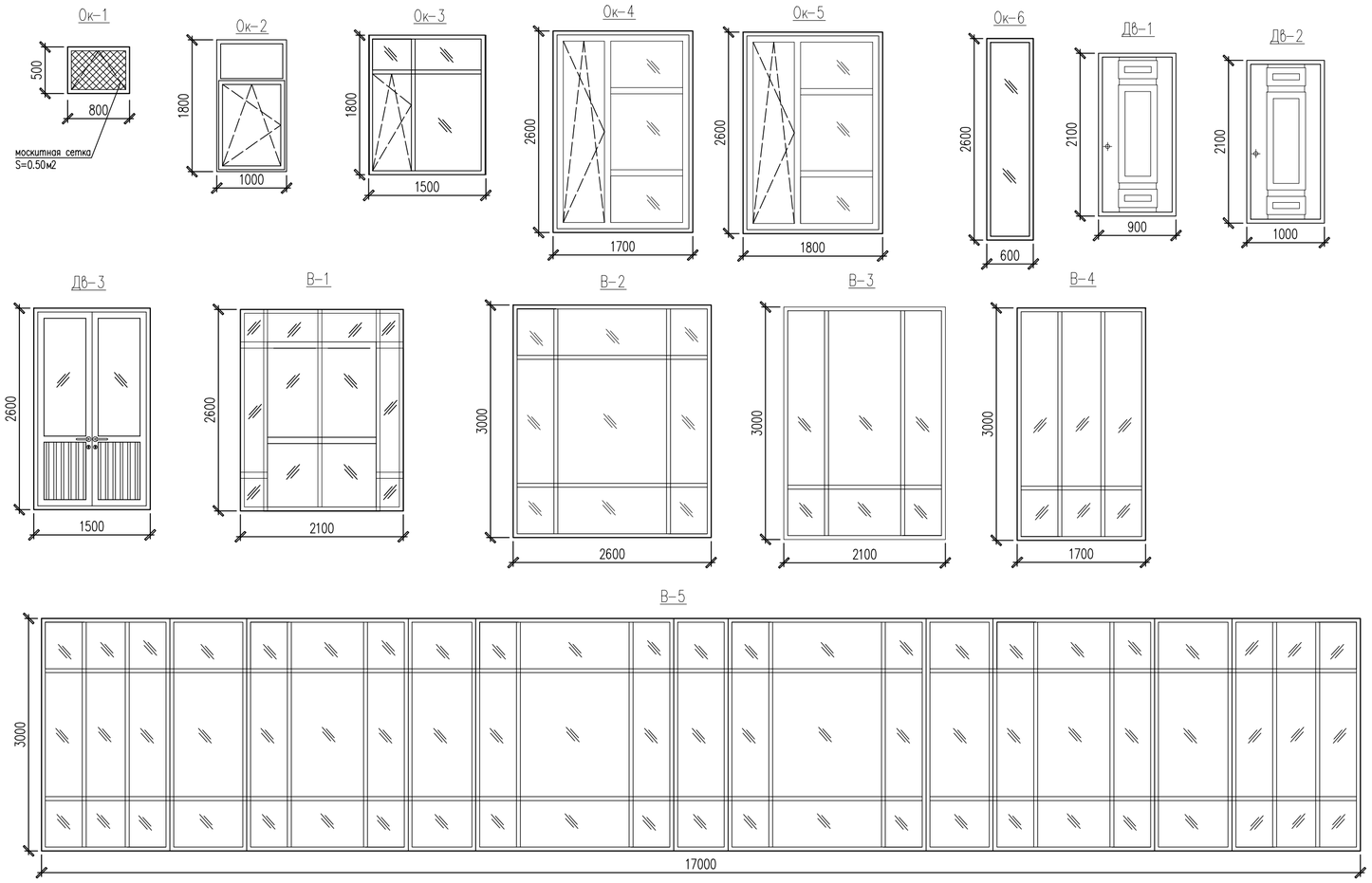

Примечание:

1. Окна – из ПВХ профиля с однокамерным стеклопакетом с межстекольным расстоянием (4М 1-16Ar-К4) из обычного стекла. Все окна с одной открывающейся створкой.
2. Москитная сетка на открывающихся створках в комплекте с окном.
3. Двери по ГОСТ 23747-2015 из алюминиевых профилей, остекленная с заполнением стеклопакетами из армированного стекла. Стекло предусмотреть с матовым покрытием.
4. Витражи внутренние из ПВХ профиля с заполнением однокамерным стеклопакетом. Размеры ПВХ переплетов и узлы крепления оконных и дверных блоков уточняет фирма-изготовитель в процессе строительства.
5. Витражи наружные из алюминиевого профиля с заполнением однокамерным стеклопакетом. Размеры алюминиевых переплетов и узлы крепления оконных и дверных блоков уточняет фирма- изготовитель в процессе строительства.

Согласовано

Взам. инв. N

Подп. и дата

Инв. N подл.

Изм.	Кол.уч.	Лист	N док.	Подпись	Дата

39-22 АС

«Капитальный ремонт здания по адресу: г. Нур-Султан, Мустафина 7»

ГАП	Намет К.		
Проверил	Абдикеримов		
Разработал	Серикбай О.		
Н.контроль	Абдуллаев		

Здания судебных экспертиз

Стадия	Лист	Листов
РП	40	

Спецификация элементов заполнения проемов (Ремонтные работы)

ТОО "СуҚұрылысПроект" г. Шымкент - 2022г.

Копировал

Формат А4-3

Фрагмент 1 на отм. 0.000,+3.220,+6.600. Устройство дверного проема шириной 900x2100h до реконструкции

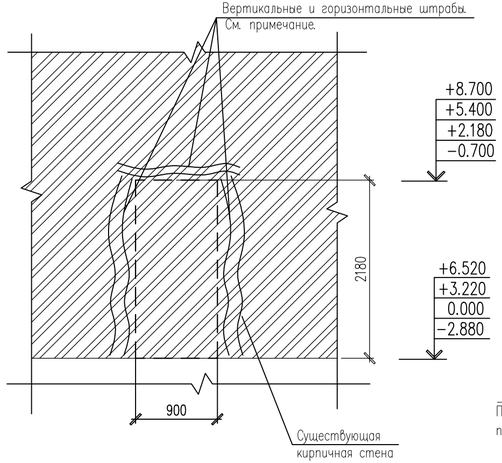

1 – 1

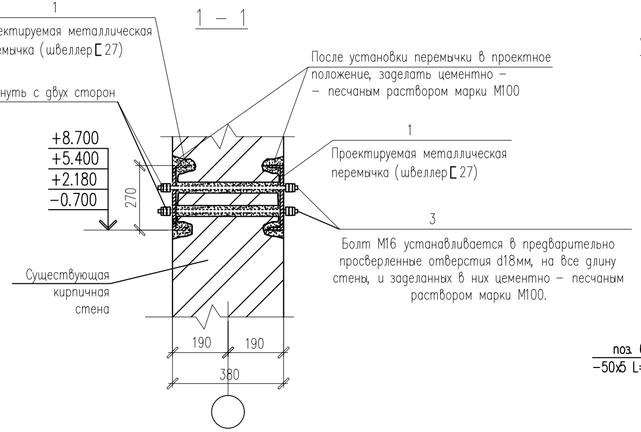

Фрагмент 1 на отм.0.000,+3.220,+6.600. Устройство дверного проема шириной 900x2100h после реконструкции

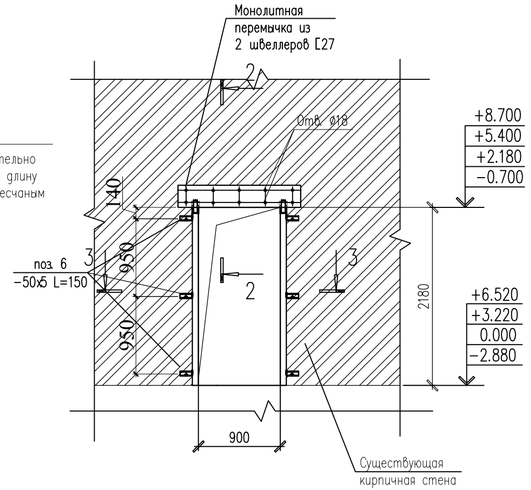

Спецификация конструктивных элементов

Поз.	Обозначение	Наименование	Кол.	Масса ед., кг.	Примеч.
1	2	3	4	5	6
		Устройство металлической перемычки Фрагмент 1	8	188.24	1505.92
1	ГОСТ 8240–89	Швеллер [27 L=1400	2	38.78	77.56
2	ГОСТ 19903–90	—150x10 L=360	6	4.21	25.26
3	ГОСТ 22042–76	Шпильки М16x470	10	0.76	7.60
	ГОСТ 5915–70	Гайка М16	40	0.038	1.52
	ГОСТ 24379.1–80	Шайба 16	20	0.050	1.00
4	ГОСТ 8509–93	Уголок L75x6 L=2180мм	4	15.48	61.92
5	ГОСТ 19903–90	—70x6 L=370	6	1.21	7.26
6	ГОСТ 19903–90	—50x5 L=150	16	0.30	4.80
7	–	Анкерный болт М10x100	12	0.11	1.32
		Разбираемый участок кладки из кирпича		0.80 м3	

Фрагмент 1 на отм. 0.000,+3.220,+6.600. Устройство металлической перемычки

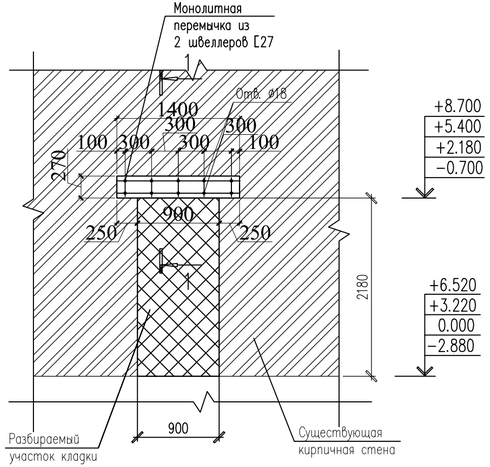

2 – 2

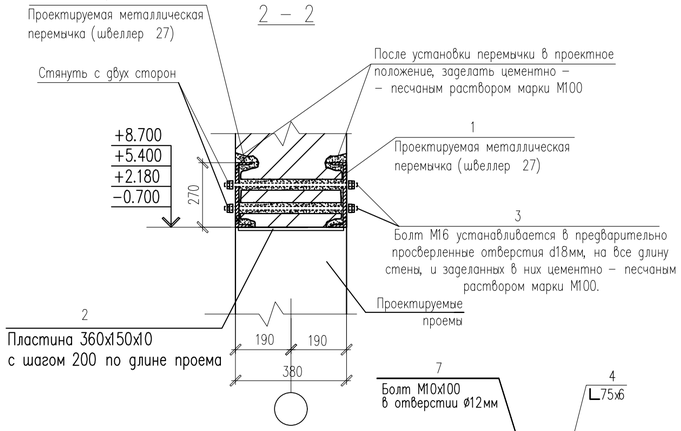

3 – 3

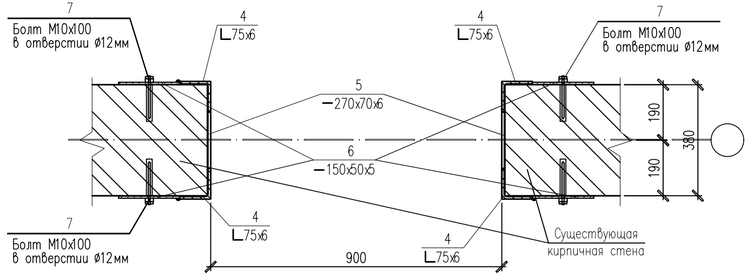

Указания по устройству дверного проема

1. Над намеченным отверстием на стене выполнить штрабы для устройства перемычки из стальных прокатных швеллеров [27.
2. Штрабы выполнить под размер перемычки. Поверхность штраб тщательно очистить от грязи и пыли, просверлить отверстия ⌀18 мм с шагом 400 мм под стяжные болты М16.
3. Подвести перемычку из двух швеллеров и на цементно –песчаном растворе М100 с обеспечением плотного прилегания к поверхности кирпичной стены, стянуть болтами М16.
4. К разборке кирпичной стены под проектируемое отверстие приступать только после установки металлической перемычки в проектное положение.
5. По контуру намечаемого отверстия отбить штукатурку. Выбрать кирпич небольшими фрагментами.
6. Разборку кирпичной стены производить сверху вниз, не допуская при этом резких ударов.
7. К низу металлической перемычки приварить пластину 500x150x10 с шагом 200мм по длине проема.

Изм.	Кол.уч.	Лист	N док.	Подпись	Дата	39-22 АС		
						«Капитальный ремонт здания по адресу: г. Нур-Султан, Мустафина 7»		
ГАП		Намет К.				Здания судебных экспертиз	Стадия: РП	Лист: 4.1 / Листов:
Проверил		Абдикеримов						
Разработал		Серикбай О.				Фрагмент 1 Устройство дверного проема	ТОО "СуҚұрылысПроект" г. Шымкент - 2022г.	
Н.контроль		Абдуллаев						

Согласовано

Взам. инв. N

Подп. и дата

Инв. N подл.

Копировал

Формат А4–3

План чердака
(Ремонтные работы)

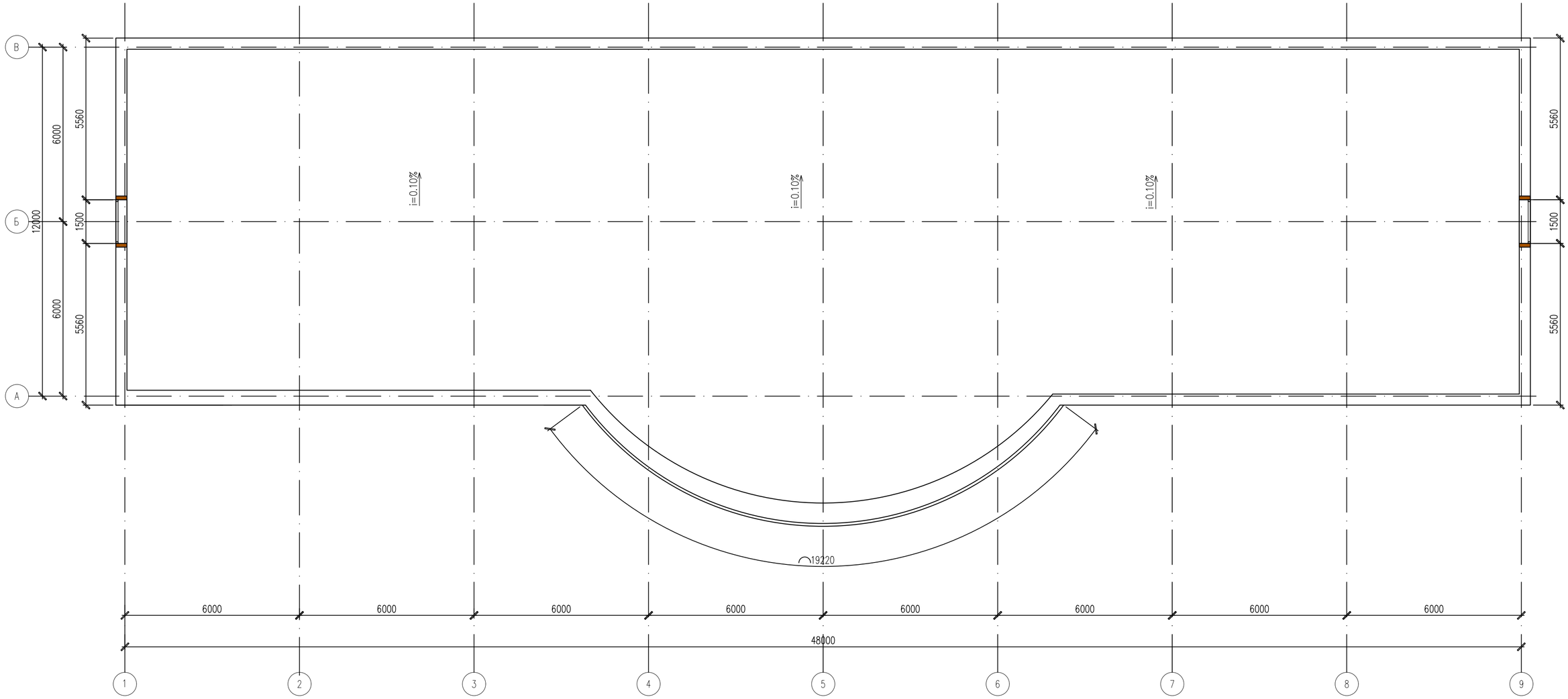

Экспликация

Номер поме-щения	Наименование	Площадь, м2
1	2	3
1	Чердак	606.3

Изм.	Кол.уч.	Лист	N док.	Подпись	Дата
ГАП		Намет К.			
Проверил		Абдикеримов			
Разработал		Серикбай О.			
Н.контроль		Абдуллаев			

39-22 АС

«Капитальный ремонт здания по адресу: г. Нур-Султан, Мустафина 7»

Здания судебных экспертиз

Стадия	Лист	Листов
РП	42	

План чердака
(Ремонтные работы)

ТОО "СуҚұрылысПроект"
г. Шымкент - 2022г.

Согласовано

Взам. инв. N

Подп. и дата

Инв. N подл.

Копировал

Формат А2

План парапета
(Ремонтные работы)

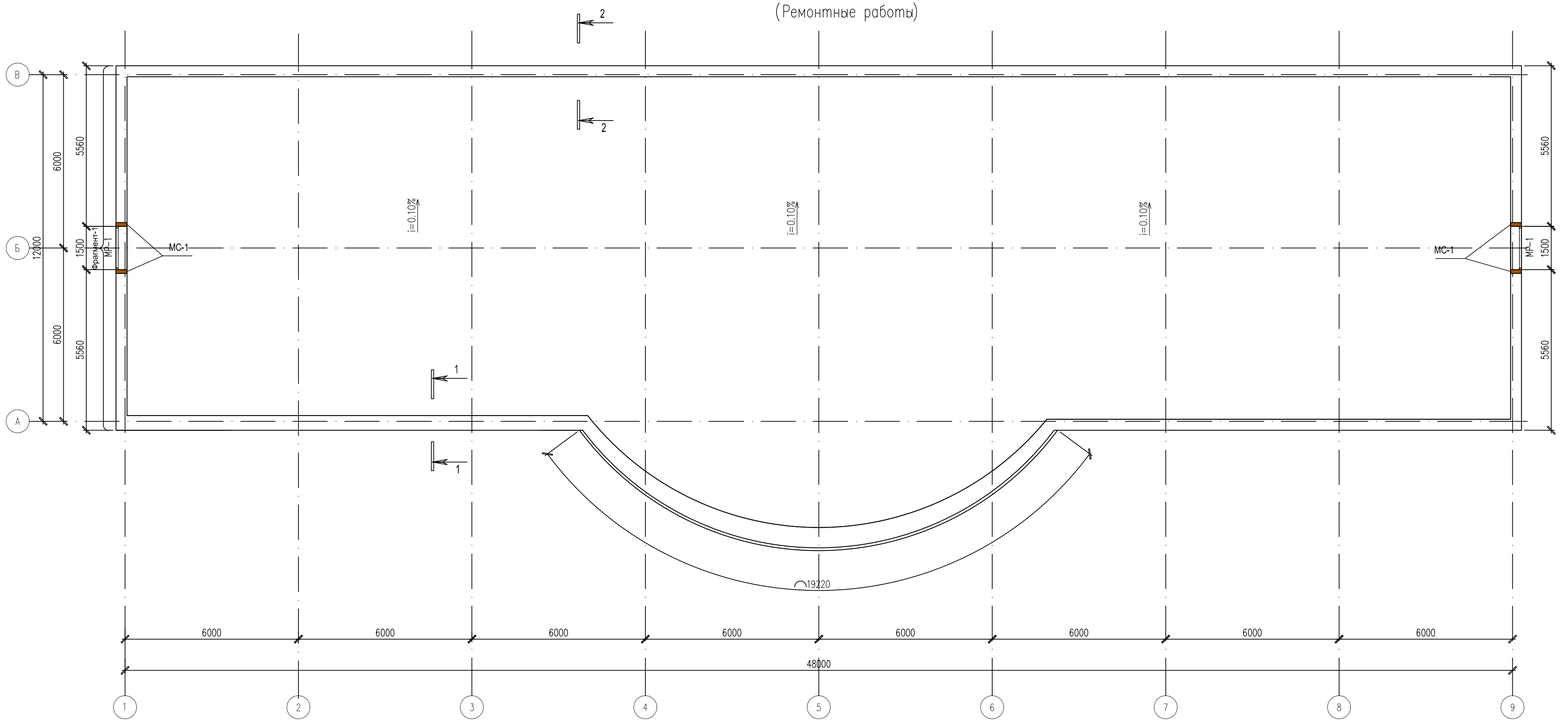

1 – 1

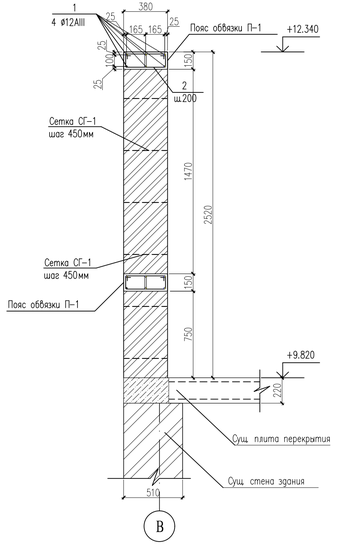

Спецификация материалов

Поз.	Обозначение	Наименование	Кол.	Масса ед., кг.	Примечание
		Фрагмент 1		2	
П-2		Обвязочный пояс		117.7	
1	ГОСТ 34028-2016	ø12 А-III(400) п.м.	98.82	0.89	87.94
2	ГОСТ 34028-2016	ø8 А-I(240) L=790	96	0.31	29.76
		Бетон кл. В15, м3	3.19		
		Монолитный сердечник МС-1	2	2.56	5.12
3	ГОСТ 34028-2016	ø12 А-III(400) L=1050	2	0.93	1.86
4	ГОСТ 34028-2016	ø8 А-I(240) L=360	5	0.14	0.70
		Бетон кл. В15 м3	0.045		
СГ-1	серия 2.130-6с	Сетка СГ-1 п.м	98.82	0.76	75.10
	ГОСТ 530-2012	Объем кирпича парапета, м3	48.00		
	Штукатурка внутри парапета, t=12мм	м2	145.64		

2 – 2

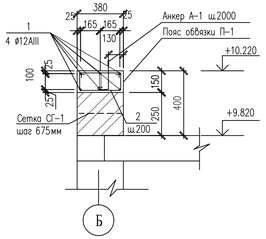

Монолитный сердечник МС-1

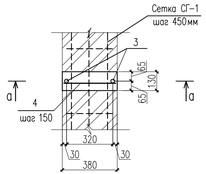

а – а

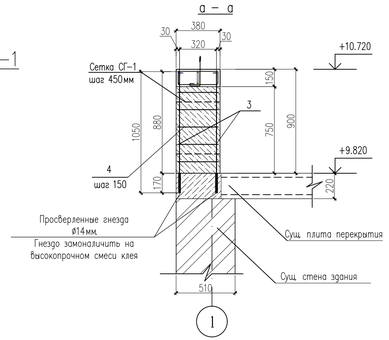

Металлическая решетка МР-1

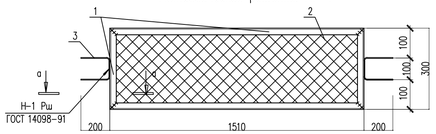

а – а

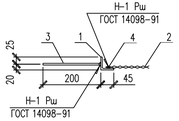

Спецификация элементов

Поз.	Обозначение	Наименование	Кол.	Масса ед.,кг.	Примеч.
		МР-1	2	13.42	26.84
1	ГОСТ 8509-93	L45х5, п.м.	3.62	3.37	12.20
2	ГОСТ 5336-80	Сетка Р 20-1.6 ГОСТ 5336-80* м	0.45	0.39	0.18
3	ГОСТ 5781-82	ø6AI , L=530мм	2	0.12	0.24
4	ГОСТ 5781-82	ø6AI , п.м.	3.62	0.222	0.80

Ведомость деталей

Поз.	Эскиз
2	280; 215; 115; 180; L=790мм

Изм.	Кол.уч.	Лист	N док.	Подпись	Дата
ГАП		Намет К.			
Проверил		Абдикеримов			
Разработал		Серикбай О.			
Н.контроль		Абдуллаев			

39-22 АС

«Капитальный ремонт здания по адресу: г. Нур-Султан, Мустафина 7»

Здания судебных экспертиз

Стадия	Лист	Листов
РП	43	

План парапета
(Ремонтные работы)

ТОО "СуҚұрылысПроект"
г. Шымкент - 2022г.

Согласовано

Взам. инв. N

Подп. и дата

Инв. N подл.

Копировал

Формат А3-3

Фрагмент – 1

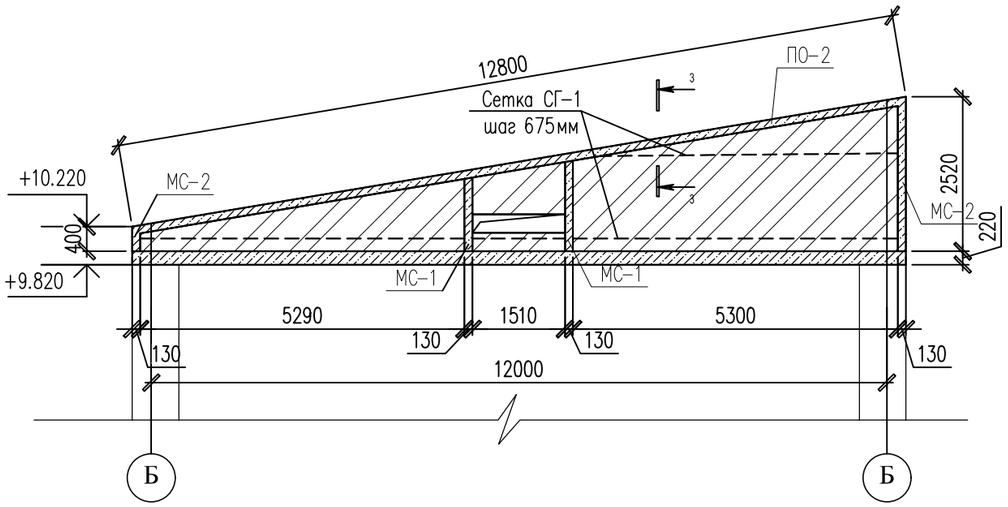

3 – 3
ПО-2

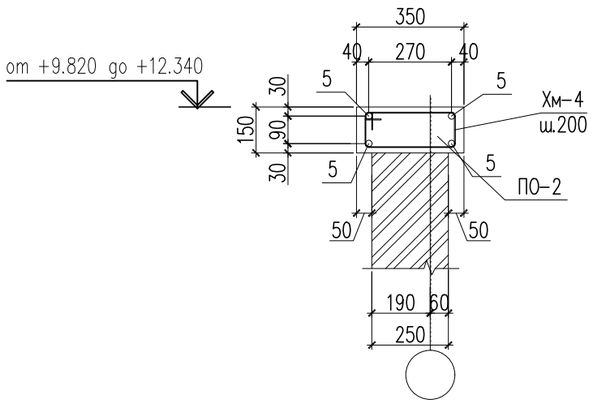

Поз.	Эскиз
Хм-4	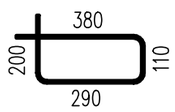 L=980мм

Спецификация материалов

Поз.	Обозначение	Наименование	Кол.	Масса ед., кг.	Примечание
		Фрагмент – 2	2		
ПО-2		Пояс обвязки ПО-2 (на 1п.м.)	3.50	4.88	17.08
5	ГОСТ 5781-82*	ø12 А-III L=1000	4	0.89	3.56
Хм-4	ГОСТ 5781-82*	ø6 А-I L=980	6	0.22	1.32
	Материалы:	Бетон кл. В15 м3	0.20		
		Монолитный сердечник МС-2 (на 1п.м.)	2.92	2.32	6.77
	ГОСТ 34028-2016	ø12AIII L=1000мм	2	0.89	1.78кг
Хм-5	ГОСТ 34028-2016	ø6AI L=400	6	0.09	0.54кг
		Бетон кл.В15 м3	0.05		
СГ-1	серия 2.130-6с	Сетка СГ-1 п.м	18.00	0.76	13.68
	Штукатурка внутри парапета, t=12мм	м2	36.86		
	ГОСТ 14918 – 80*	Оцинкованная кровельная сталь толщиной 0.8мм м2	3.00		

Изм.	Кол.уч.	Лист	N док.	Подпись	Дата
ГАП		Намет К.			
Проверил		Абдикеримов			
Разработал		Серикбай О.			
Н.контроль		Абдуллаев			

39-22 АС

«Капитальный ремонт здания по адресу: г. Нур-Султан, Мустафина 7»

Здания судебных экспертиз

Стадия	Лист	Листов
РП	44	

Фрагмент – 1

ТОО "СуҚұрылысПроект" г. Шымкент - 2022г.

Согласовано

Взам. инв. N

Подп. и дата

Инв. N подл.

Копировал Формат А3

План кровли
(Ремонтные работы)

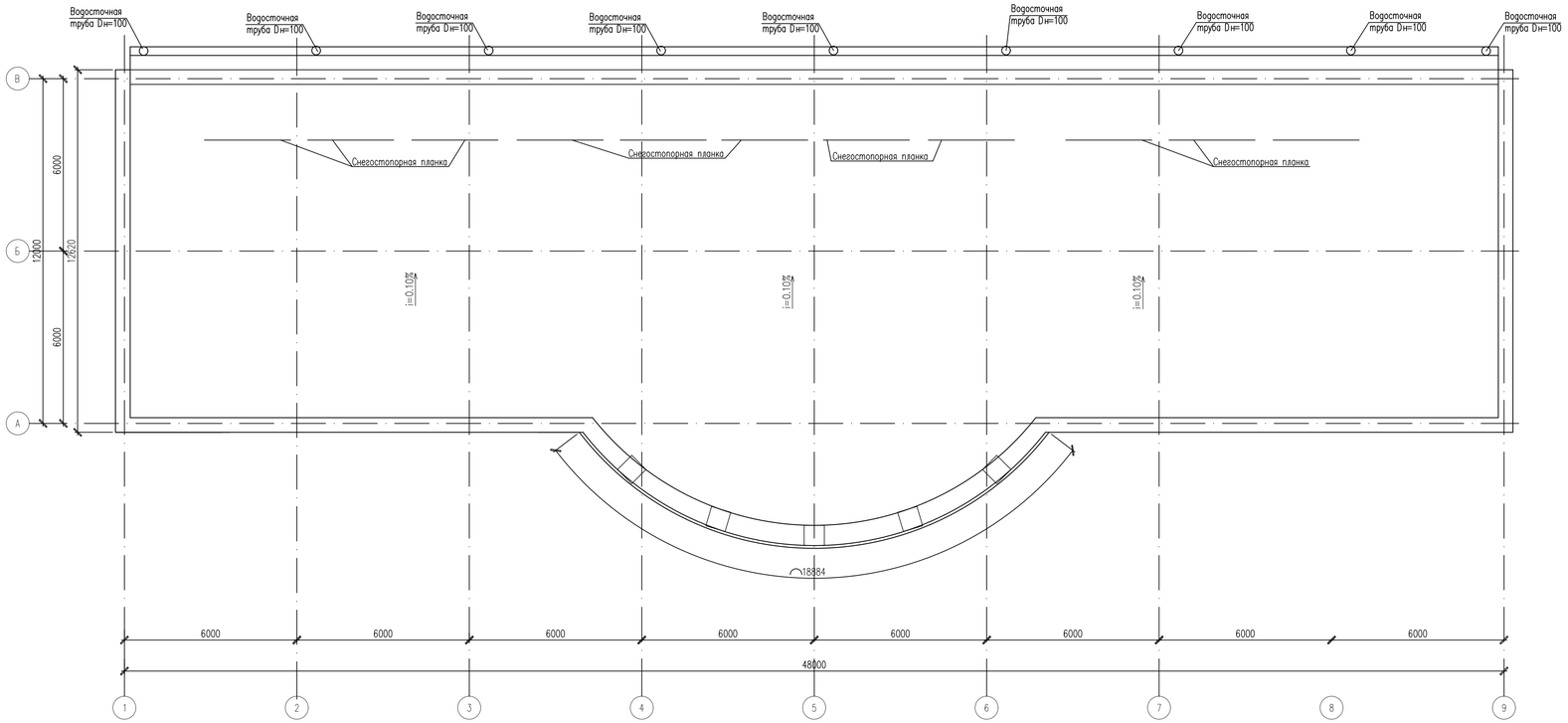

Указание по устройству чердачной крыши.

Устройство чердачной крыши с кровлей выполнить из металлочерепицы. Вдоль деформационного шва и вдоль слуховых окон установить переходные мостики с креплением по деревянным наклонным стропилам. К слуховым окнам приставить деревянные лестницы (внутри чердака). Вход на чердак предусмотрен через слуховое окно.

Кровля здания принята из листов металлочерепицы по деревянной обрешетке и стропилам. Закрепить к несущим конструкциям и защитить от затекания воды. В местах пропуска вентшахт и другого инженерного оборудования выполнить защитные фартуки.

Под деревянную обрешетку укладывается гидроизоляционный слой для предотвращения образования конденсата с нижней стороны кровельного листа.

Обрешетка крепится к стропилам оцинкованными гвоздями. Для обрешетки используются доски 100х32(h), устанавливаемые с шагом 350мм. Крепление стропильных ног выполнить скруткой из проволоки Ø4 ВР1, через одну стропильную. Крепление мауэрлата выполнить анкерами А-1 с шагом 2,0м. Крепление элементов стропил и подкосов и затяжек к стропилам выполнить с помощью болтов.

По карнизу устанавливается доска 150х32мм.

По коньку устанавливаются по две доски обрешетки для крепления коньковой планки LHP. Карнизная планка крепится прежде чем листы кровли. Планку крепить оцинкованными гвоздями с шагом 300мм.

Листы металлочерепицы устанавливают и крепят от карниза к самой высокой точки ската по обеим сторонам.

Капиллярная канавка листа должна быть накрыта последующим листом.

Крепление листов к обрешетке выполняется саморезающими шурупами по бит на 1м^2 в прогибе волны профиля под поперечной волной.

По краю профильный лист крепится в каждой второй волне.

Внутренний стык выполняется из гладкого листа по сплошному деревянному настилу с гидроизоляцией и специального уплотнителя.

Конек крыши закрывается только тогда, когда все листы кровли смонтированы и закреплены, а также уплотнительная лента под коньковые планки уже прибита.

Коньковая планка крепится на каждой второй профильной волне шурупами.

Все места среза листов металлочерепицы окрашиваются краской.

Зазоры между элементами выходов и кровельными листами герметизируются.

Монтаж элементов кровли вести в соответствии с требованиями СН РК 3.02-37-2013, СП РК 3.02-137-2013 "Крыши и кровли" и чертежами данного проекта. Деревянные конструкции кровли подлежат огнезащитной обработке согласно СП РК 3.02-137-2013.

Под мауэрлаты необходимо уложить 2 слоя гидростойкого рубероида.

Мауэрлат до укладки в проектное положение – антисептировать.

Все металлические элементы и скрутки окрашиваются масляными красками.

Стропильные конструкции предусмотрены из древесины хвойных пород влажностью не более 20%. Качество древесины должно соответствовать ГОСТ 8478-86*Е и СНиП 11-25-80 "Деревянные конструкции"

При производстве работ и при эксплуатации кровли в дальнейшем категорически запрещается складирование материалов, изделий и оборудования на покрытии здания.

Строго соблюдать требования СП РК 1.03-106-2012, СН РК 1.03-05-2011 "Охрана труда и техника безопасности в строительстве".

Согласовано

Взам. инв. N

Подп. и дата

Инв. N подл.

Изм.	Кол.уч.	Лист	N док.	Подпись	Дата
ГАП		Намет К.			
Проверил		Абдикеримов			
Разработал		Серикбай О.			
Н.контроль		Абдуллаев			

39-22 АС

«Капитальный ремонт здания по адресу: г. Нур-Султан, Мустафина 7»

Здания судебных экспертиз

Стадия	Лист	Листов
РП	45	

План кровли
(Ремонтные работы)

ТОО "СуҚұрылысПроект"
г. Шымкент - 2022г.

Копировал

Формат А3-3

План стропил, стоек, связей и прогонов
(Ремонтные работы)

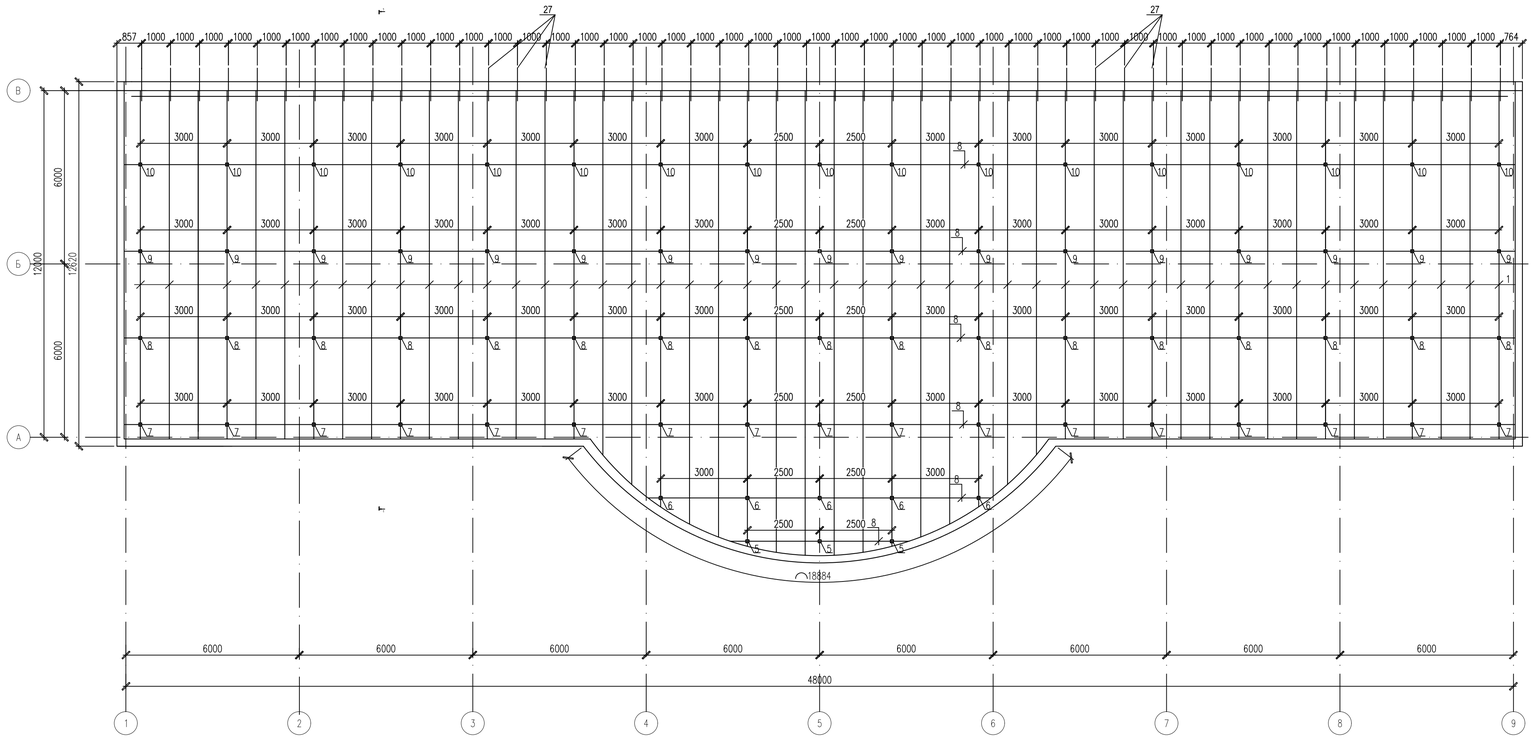

Указание по утеплителю кровли

Крыши построечного изготовления допускается устраивать только в сухую погоду, при среднесуточной температуре наружного воздуха не ниже +5с.

Во время проведения и в случае остановки работ по утеплению требуется защищать утеплитель от атмосферных осадков.

При увлажнении теплоизоляционного материала продолжать работу запрещается. В случае малейшего увлажнения утеплителя кровли монтажные работы по кровле осуществлять только после просушки утеплителя.

Изм.	Кол.уч.	Лист	N док.	Подпись	Дата
ГАП		Намет К.			
Проверил		Аблинкеримов			
Разработал		Серикбай О.			
Н.контроль		Абдуллаев			

39-22 АС

«Капитальный ремонт здания по адресу: г. Нур-Султан, Мустафина 7»

Здания судебных экспертиз

Стадия	Лист	Листов
РП	46	

План стропил, стоек, связей и прогонов

ТОО "СуҚұрылысПроект" г. Шымкент - 2022г.

Согласовано

Взам. инв. N

Подп. и дата

Инв. N подл.

Копировал

Формат А3-3

Металлочерепица типа «Монтеррей» СТ РК 2083-2011
Деревянная обрешетка 100х32 (h) шаг 350
Контррейка 50х30(h)
Гидроизоляция "Ютакон"
Деревянные стропила 50х180(h)
Воздушная прослойка.
Стяжка из цементно-песчаного раствора М100 толщиной -30мм
Рубероид марки РКК-350Б ГОСТ 10923-93 - 1 слой
Минплита ПТЭ, γ=175 кг/м², t=100 мм
Пароизоляция-1 слой руберойда РКК-350Б ГОСТ 10923-93
Монолитная железобетонная плита покрытия 200мм.

Разрез 1-1

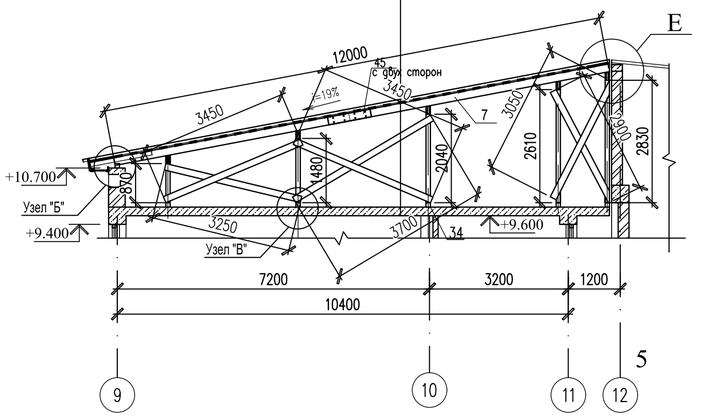

Разрез 3 - 3

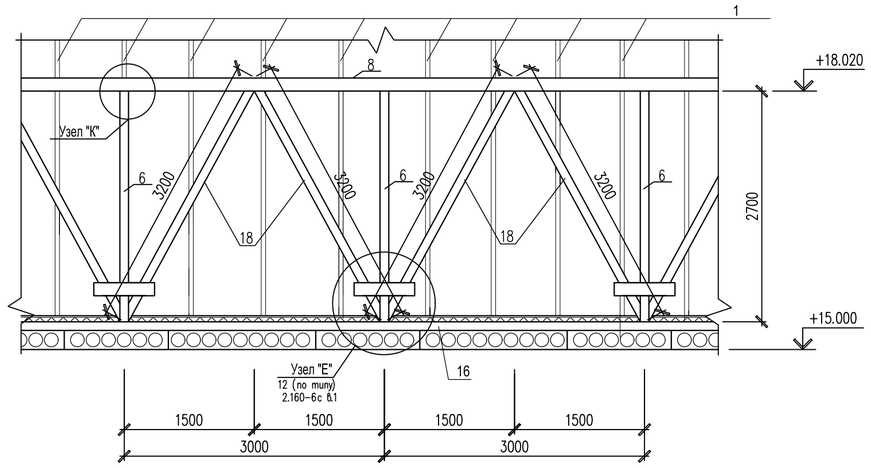

Разрез 2 - 2

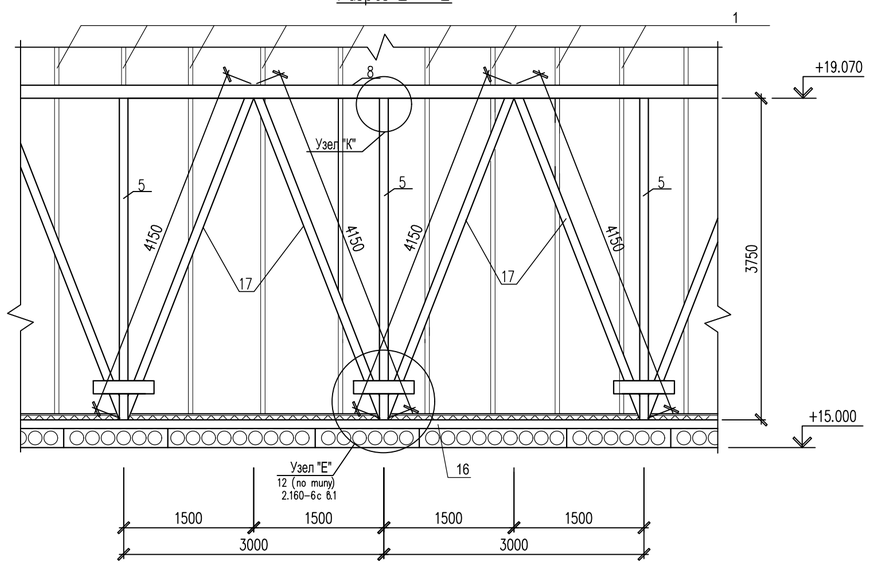

Разрез 4 - 4

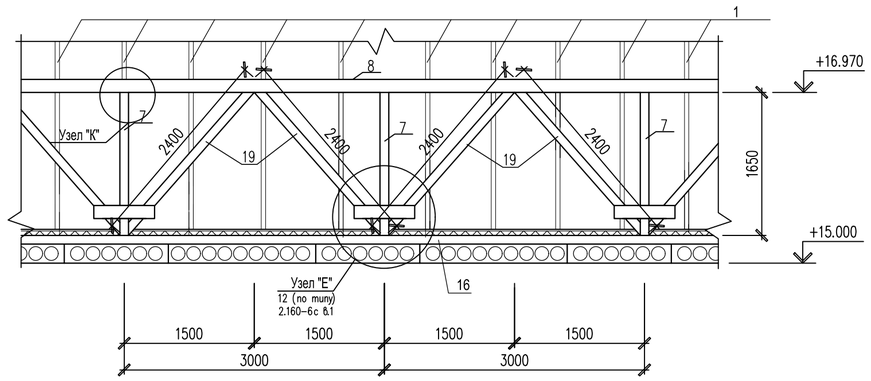

1. Данный лист смотреть совместно с листом АС-106

МС-1

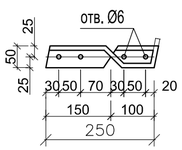

МС-2

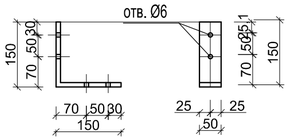

МС-3

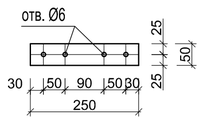

K
104

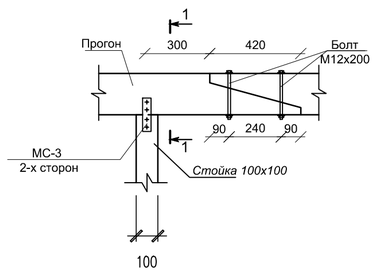

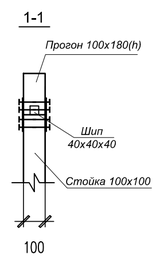

Согласовано

Взам. инв. N

Подп. и дата

Инв. N подл.

Изм.	Кол.уч.	Лист	N док.	Подпись	Дата	39-22 АС		
						«Капитальный ремонт здания по адресу: г. Нур-Султан, Мустафина 7»		
ГАП		Намет К.				Здания судебных экспертиз	Стадия	Лист	Листов
Проверил		Абдикеримов					РП	47	
Разработал		Серикбай О.				Разрез 1-1, 2-2, 3-3, 4-4.	ТОО "СуҚұрылысПроект" г. Шымкент - 2022г.	
Н.контроль		Абдуллаев						

Копировал Формат А2

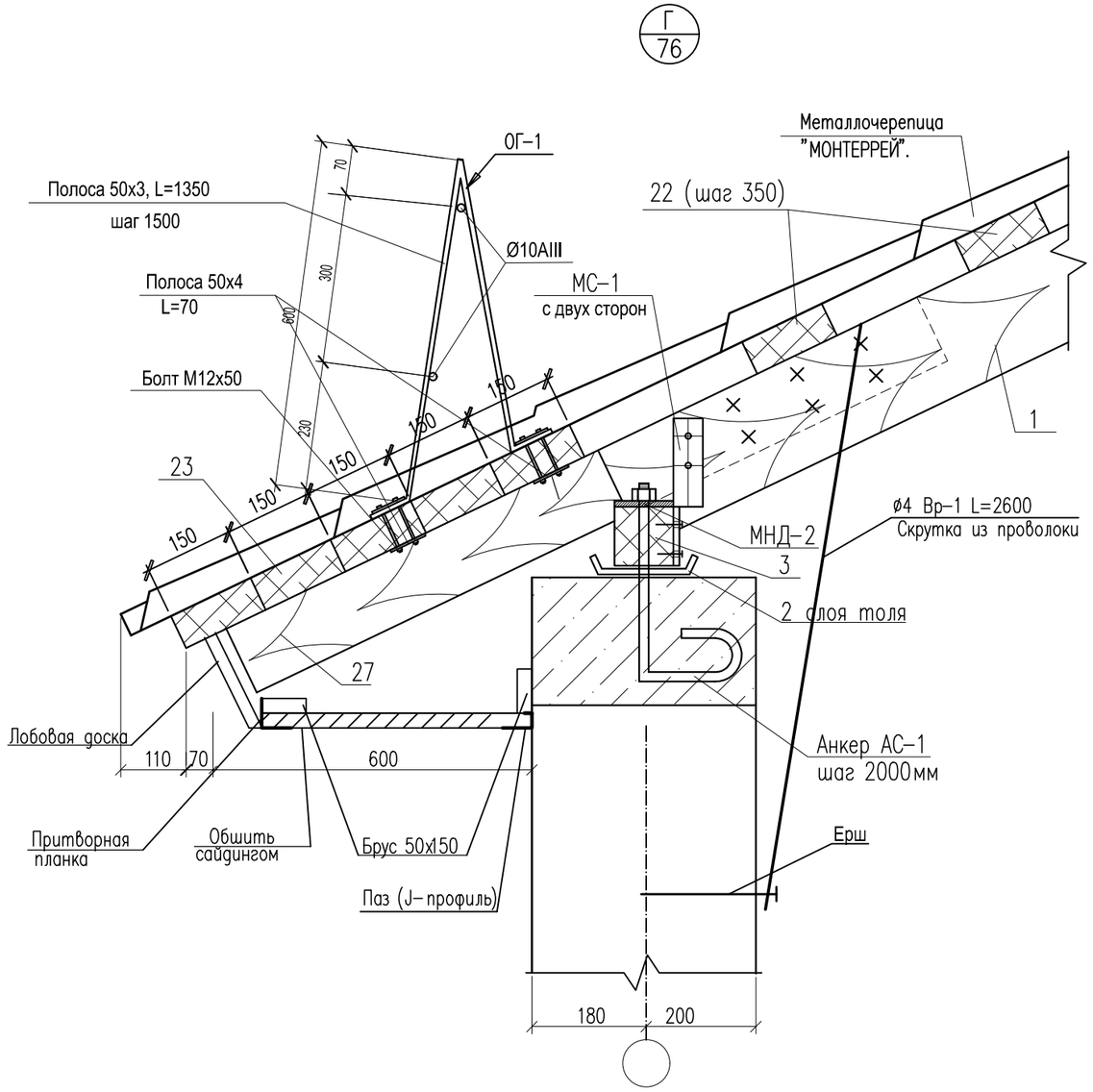

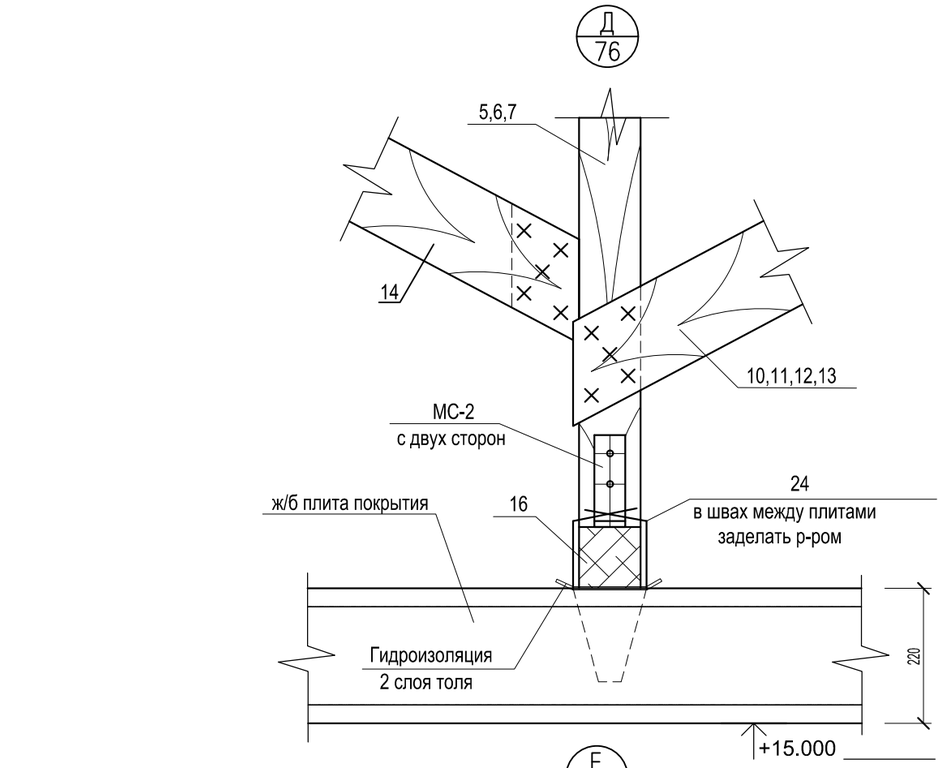

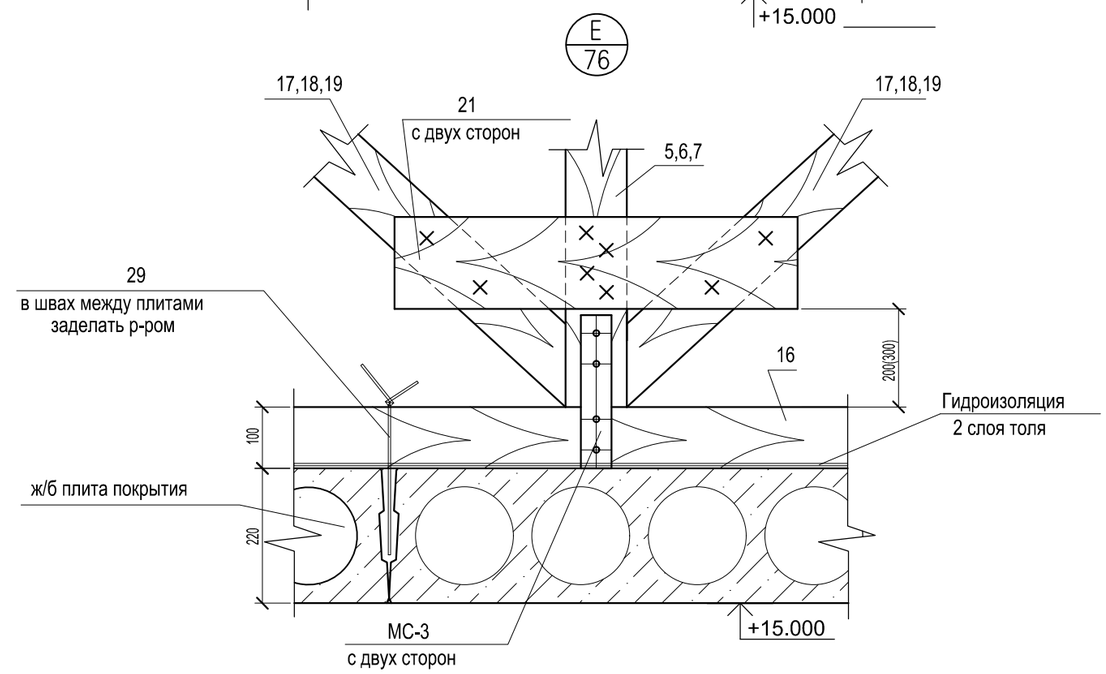

Согласовано

Взам. инв. N

Подп. и дата

Инв. N подл.

Изм.	Кол.уч.	Лист	N док.	Подпись	Дата	39-22 АС		
						«Капитальный ремонт здания по адресу: г. Нур-Султан, Мустафина 7»		
ГАП		Намет К.				Здания судебных экспертиз	Стадия	Лист	Листов
Проверил		Абдикеримов					РП	48	
Разработал		Серикбай О.				Узел "А","Б","В","Г".	ТОО "СуҚұрылысПроект" г. Шымкент - 2022г.	
Н.контроль		Абдуллаев						

Спецификация элементов кровли (начало)

Поз.	Обозначение	Наименование	Кол.	Объем ед.,м3.	Примеч.
1	2	3	4	5	6
1	ГОСТ 8486-86	Стропила 50x180 L=10700	44	0.096	4.22
2	ГОСТ 8486-86	Нарожник 50x180 п.м	386.0	0.009	3.47
3	ГОСТ 8486-86	Мауэрлат 100x100 п.м	120.0	0.01	1.20
4	ГОСТ 8486-86	Диагональная ного 2(50x180) L=16300	4	0.30	1.20
5	ГОСТ 8486-86	Стойка 100x100 L=3750	18	0.038	0.68
6	ГОСТ 8486-86	Стойка 100x100 L=2700	26	0.027	0.70
7	ГОСТ 8486-86	Стойка 100x100 L=1650	34	0.017	0.58
8	ГОСТ 8486-86	Прогон 100x180 п.м	228.0	0.018	4.10
9	ГОСТ 8486-86	Коньковый брус 60x150 п.м	20.0	0.009	0.18
10	ГОСТ 8486-86	Раскос 100x40 L=4200	26	0.017	0.44
11	ГОСТ 8486-86	Раскос 100x40 L=3600	26	0.014	0.36
12	ГОСТ 8486-86	Раскос 100x40 L=4750	26	0.019	0.50
13	ГОСТ 8486-86	Раскос 100x40 L=4130	26	0.016	0.42
14	ГОСТ 8486-86	Раскос 100x40 L=4250	26	0.017	0.44
15	ГОСТ 8486-86	Затяжка 100x50 L=2800	21	0.014	0.30
16	ГОСТ 8486-86	Лежень 100x150 L=1500	78	0.0225	1.76
17	ГОСТ 8486-86	Подкос 100x100 L=4150	32	0.042	1.34
18	ГОСТ 8486-86	Подкос 100x100 L=3200	40	0.032	1.28
19	ГОСТ 8486-86	Подкос 100x100 L=2400	48	0.024	1.15
20	ГОСТ 8486-86	Накладка 50x150 L=500	42	0.0037	0.16
21	ГОСТ 8486-86	Накладка 50x150 L=700	156	0.0053	0.83
22	ГОСТ 8486-86	Обрешетка 100x32 п.м	2380.0	0.0032	7.62
23	ГОСТ 8486-86	Карнизная обрешетка 150x32 п.м	620.0	0.0048	2.98
24	ГОСТ 8486-86	Коньковая обрешетка 150x32 п.м	84.00	0.0048	0.40
25	ГОСТ 8486-86	Брусок 50x60(h) L=100	40	0.0003	0.012
26	ГОСТ 8486-86	Связь жесткости 100x100 L=850	4	0.0085	0.034
27	ГОСТ 8486-86	Кобылки 50x100 L=1200	116	0.006	0.70
28	ГОСТ 8486-86	Кобылки 50x100 L=1500	8	0.0075	0.06
		Всего:			37.12
	Площадь кровли из металлочерепицы типа "Монтеррей"				985.0 м2
29		Скрутка из проволоки ø4Вр-I ГОСТ6727-91 L=800	156	0.078	12.17кг

Спецификация элементов кровли (продолжение)

Поз.	Обозначение	Наименование	Кол.	Объем ед.,м3.	Примеч.
1	2	3	4	5	6
		Комплектующие элементы кровли			
	1 слой рубероида шириной 1.0м	п.м	119.0		
	Прокладка (гидроизоляция) ТАК	м2	985.0		
	J-профиль	п.м.	122.0		
	Притворная планка	п.м.	125.75		
	Брус 50x150	п.м.	247.75	0.0075	1.86
	Лобовая доска 150x19	п.м.	127.00		
	Коньковая планка LHP	п.м.	85.20		
	Уплотнительная лента б=20см	п.м.	85.20		
	Заглушка коньковому элементу	шт.	2		
	Сайдинг (софитные планки)	м2	74.00		
	Рубероид марки РКК-350Б - 1 слой	м2	775.40		
	Стяжка из цементно-песчаного раствора М100 по сетка 5Вр100/100 толщиной -30мм	м2	775.40		расход сетки 2.88кг (на 1м2)
	Минплита ПТЭ, γ=175 кг/м^2, t=120 мм	м2	775.40		
	Рубероид марки РКК-350Б - 1 слой	ГОСТ 10923-93 Пароизоляция м2	775.40		
	Толь шириной 350мм	п.м	237.00		
	Снегостопорная планка L=2000 мм	шт.	12		

Согласовано

Взам. инв. N

Подп. и дата

Инв. N подл.

Изм.	Кол.уч.	Лист	N док.	Подпись	Дата
ГАП		Намет К.			
Проверил		Абдикеримов			
Разработал		Серикбай О.			
Н.контроль		Абдуллаев			

39-22 АС

«Капитальный ремонт здания по адресу: г. Нур-Султан, Мустафина 7»

Здания судебных экспертиз

Стадия	Лист	Листов
РП	49	

Спецификация элементов кровли (начало)

ТОО "СуҚұрылысПроект" г. Шымкент - 2022г.

Копировал

Формат А3

Ограждение кровли ОГ-1

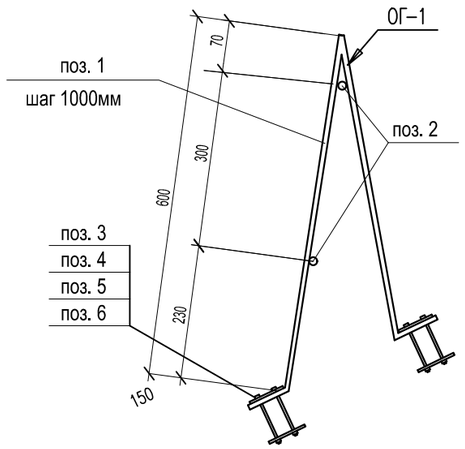

Спецификация элементов кровли (окончание)

Поз.	Обозначение	Наименование	Кол.	Масса ед., кг.	Примечание
		Ограждение кровли ОГ-1			
1	ГОСТ 103-91	Полоса -50х6х1350	118	3.18кг	375.24кг
2	ГОСТ 5781-82*	Арматура Ø10А-III п.м.	236.0	0.617	145.61кг
3	ГОСТ 15589-70*	Болт М12х70	472	0.089	42.00кг
4	ГОСТ 11371-78*	Шайба 12	944	0.007	6.60кг
5	ГОСТ 5915-70*	Гайка 12	944	0.016	15.10кг
6	ГОСТ 103-91	Полоса -50х6х100	472	0.24кг	общ.вес 113.28 кг

1. Выполнить огнезащиту всех деревянных конструкций согласно п. 3.35 СНиП РК 2.02-05-2009.

Согласовано

Взам. инв. N

Подп. и дата

Инв. N подл.

Изм.	Кол.уч.	Лист	N док.	Подпись	Дата
ГАП		Намет К.			
Проверил		Абдикеримов			
Разработал		Серикбай О.			
Н.контроль		Абдуллаев			

39-22 АС

«Капитальный ремонт здания по адресу: г. Нур-Султан, Мустафина 7»

Здания судебных экспертиз

Стадия	Лист	Листов
РП	50	

Спецификация элементов кровли (окончание)

ТОО "СуҚұрылысПроект" г. Шымкент - 2022г.

Фасад в осях 1 – 9

(Ремонтные работы)

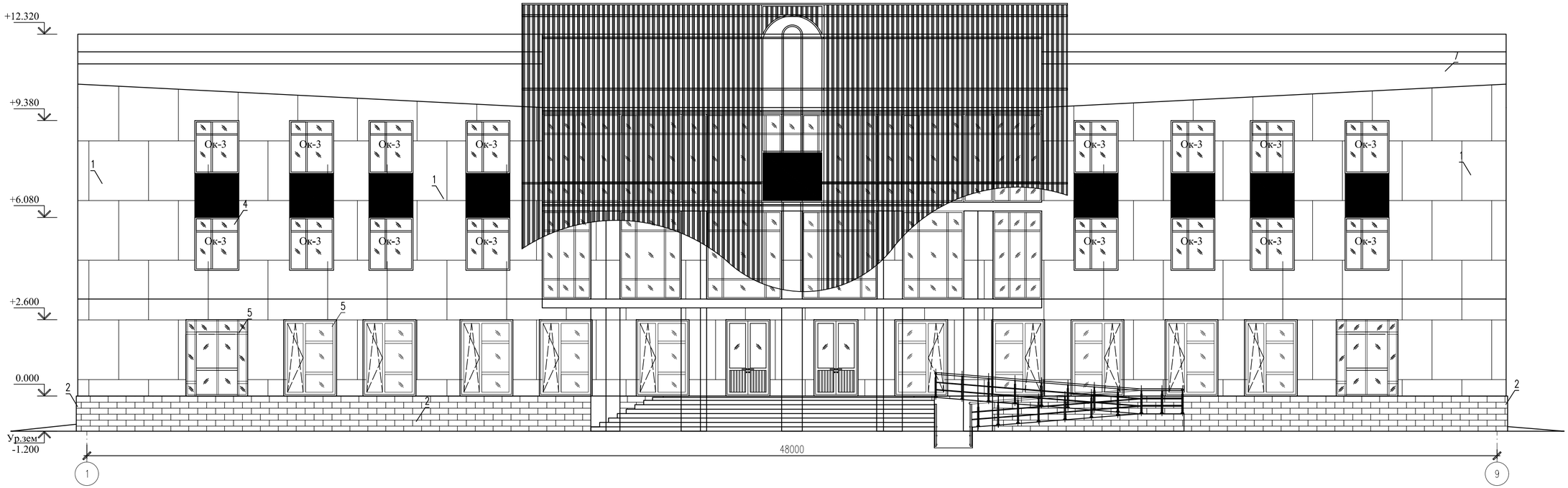

Согласовано

Взам. инв. N

Подп. и дата

Инв. N подл.

Изм.	Кол.уч.	Лист	N док.	Подпись	Дата
ГАП		Намет К.			
Проверил		Абдикеримов			
Разработал		Серикбай О.			
Н.контроль		Абдуллаев			

39-22 АС

«Капитальный ремонт здания по адресу: г. Нур-Султан, Мустафина 7»

Здания судебных экспертиз

Стадия	Лист	Листов
РП	51	

Фасад в осях 1 – 9
(Ремонтные работы)

ТОО "СуҚұрылысПроект"
г. Шымкент - 2022г.

Копировал

Формат А4–3

Фасад в осях А – Б
(Ремонтные работы)

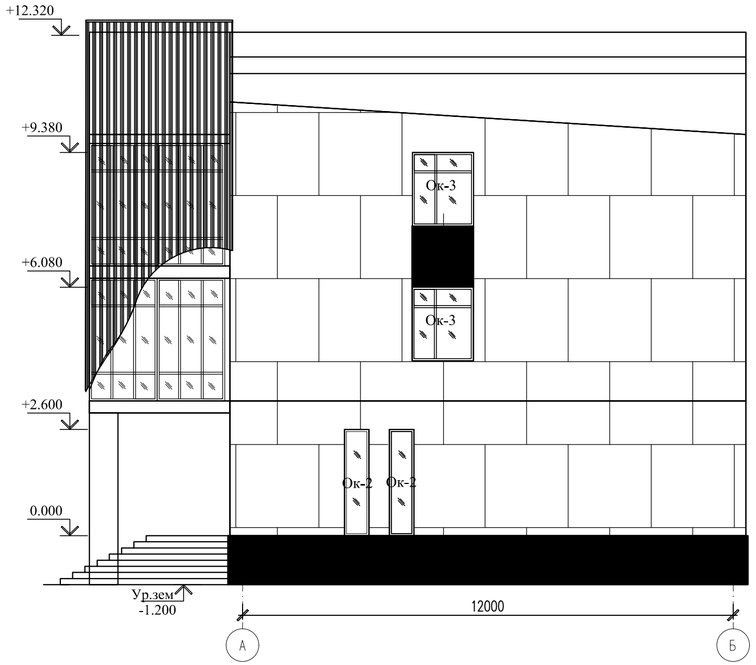

Фасад в осях Б – А
(Ремонтные работы)

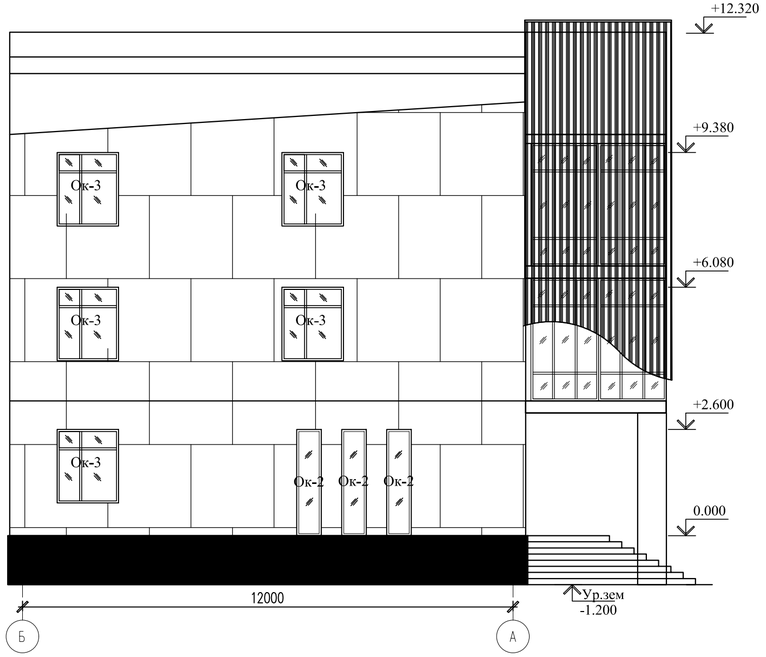

Согласовано

Взам. инв. N

Подп. и дата

Инв. N подл.

Изм.	Кол.уч.	Лист	N док.	Подпись	Дата
ГАП		Намет К.			
Проверил		Абдикеримов			
Разработал		Серикбай О.			
Н.контроль		Абдуллаев			

39-22 АС

«Капитальный ремонт здания по адресу: г. Нур-Султан, Мустафина 7»

Здания судебных экспертиз

Стадия	Лист	Листов
РП	52	

Фасад в осях А – Б, Б – А
(Ремонтные работы)

ТОО "СуҚұрылысПроект"
г. Шымкент - 2022г.

Копировал

Формат А4–3

Развертка по Вид 1

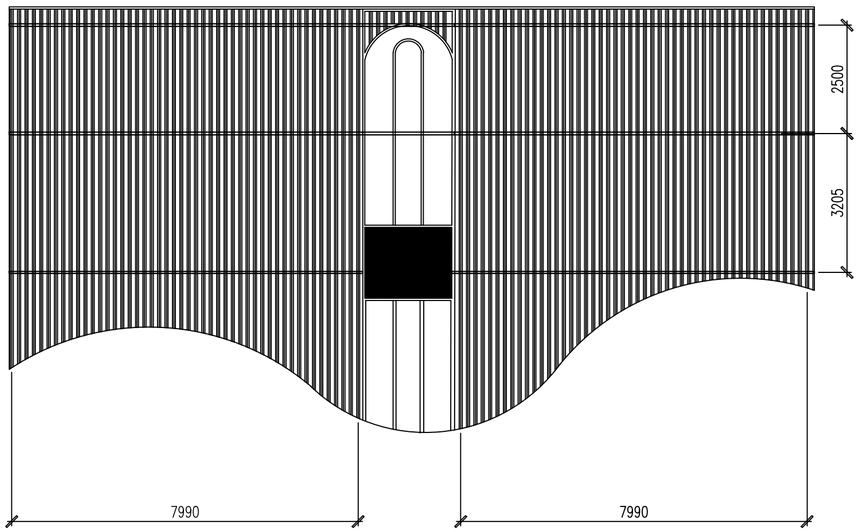

Развертка по Вид 3

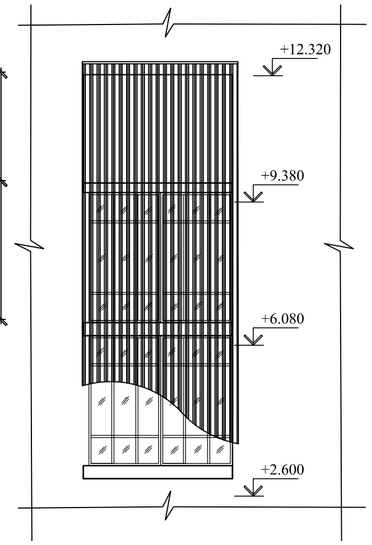

Развертка по Вид 2

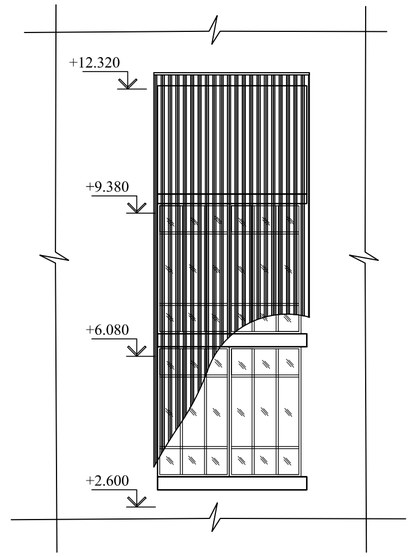

Спецификация конструктивных элементов

Поз.	Обозначение	Наименование	Кол.	Масса ед.,кг.	Примеч.
		Декоративный элемент			
1	ГОСТ 8509-93	Уголок 70х70х6 ГОСТ 8509-93 / С235 ГОСТ 27772-88* L=220	26	6.16	160.16 кг
2	ГОСТ 8509-93	Уголок 50х50х4 ГОСТ 8509-93 / С235 ГОСТ 27772-88* L=220	26	0.67	17.42 кг
3	ГОСТ 8509-93	Уголок 50х50х4 ГОСТ 8509-93 / С235 ГОСТ 27772-88* L=400	26	1.22	31.72кг
4	ГОСТ 8639-82	Труба 50х50х3 ГОСТ 8639-82 / С 235 ГОСТ 27772-88* п. м.	55.70	4.31	240.067
5	ГОСТ 8645-68	Труба 70х30х3 ГОСТ 8645-68 / С 235 ГОСТ 27772-88* п. м.	854.00	4.30	3672.2
Ан-1	ГОСТ 28778-90	Анкерный болт М22х25.0х250	104	0.59	61.36кг

План расположение фасадного элемента
(Ремонтные работы)

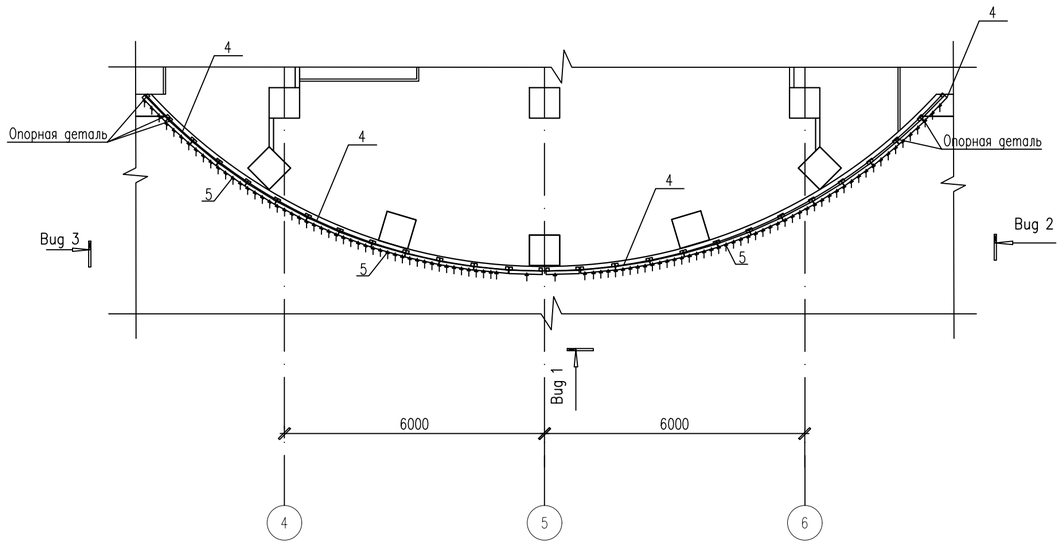

Узел А

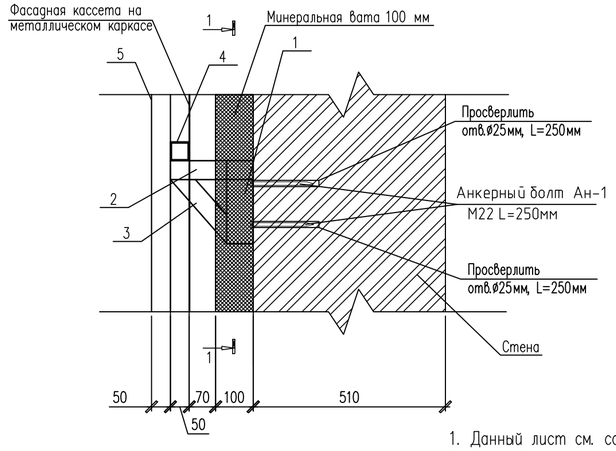

1 – 1

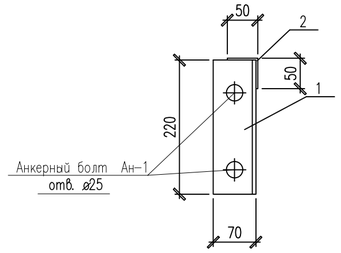

1. Данный лист см. совместно с листом АС –.
2. Изготовление металлических конструкций производить с сответствии с требованиями СНиП РК 5.04-23-2002 "Стальные конструкции" и СНиП РК 5.04-08-2002 "Пособие по проектированию стальных конструкции".
3. Соединение металлических конструкции выполняется сваркой согласно ГОСТ 5264-80*, сварку производить электродами Э46.
4. Все металлические конструкций на открытом воздухе покрасить 2мя слоями эмали ПФ-115 по грунту ГФ-020. общей толщиной 55 мкм.

Изм.	Кол.уч.	Лист	N док.	Подпись	Дата
ГАП		Намет К.			
Проверил		Абдикеримов			
Разработал		Серикбай О.			
Н.контроль		Абдуллаев			

39-22 АС

«Капитальный ремонт здания по адресу: г. Нур-Султан, Мустафина 7»

Здания судебных экспертиз

Стадия	Лист	Листов
РП	53	

План расположение фасадного элемента
Развертка по Вид 1,2,3, Узел А.
(Ремонтные работы)

ТОО "СуҚұрылысПроект"
г. Шымкент - 2022г.

Согласовано

Взам. инв. N

Подп. и дата

Инв. N подл.

Копировал

Формат А2

Крыльцо Кр-1 и Пандус Пн-1

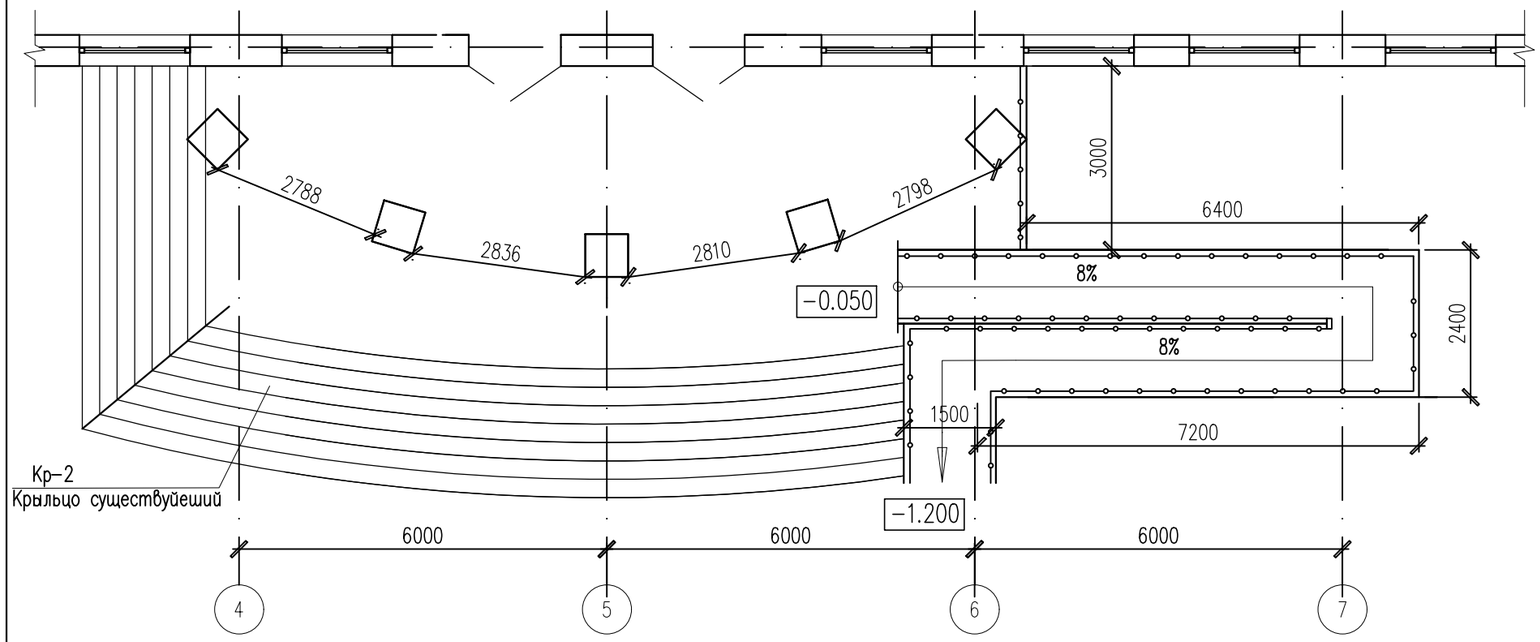

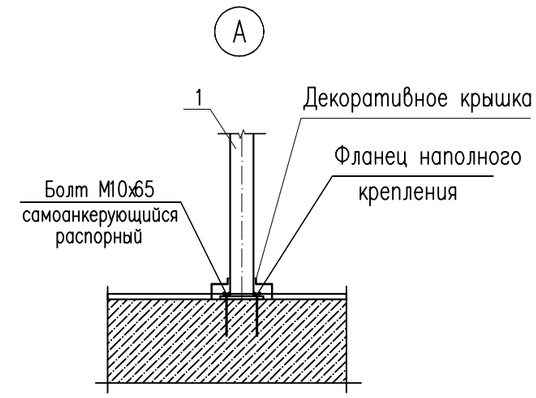

Сечение 1 – 1

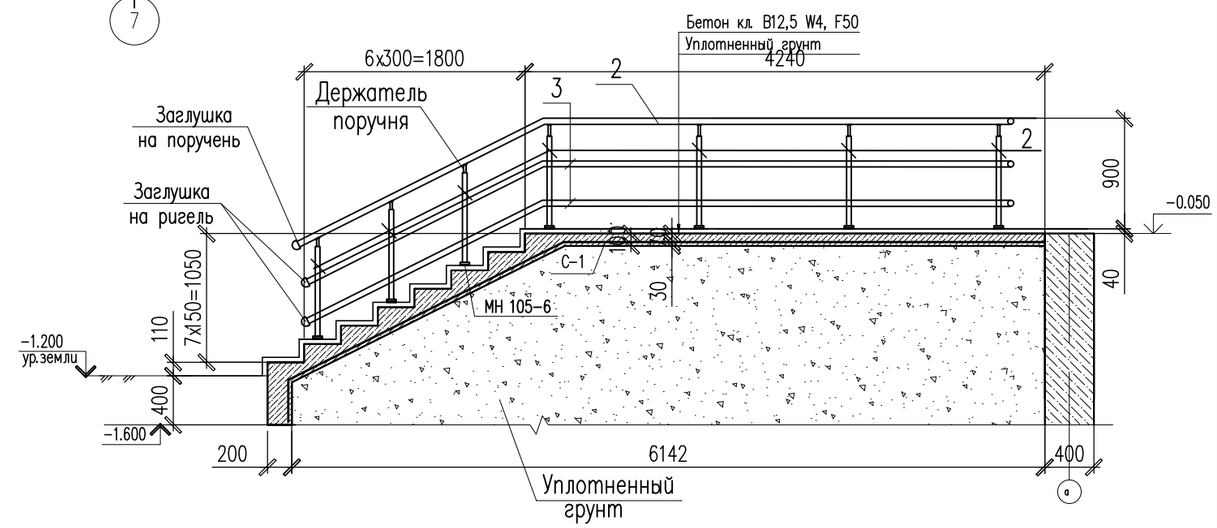

Спецификация материалов

Поз.	Обозначение	Наименование	Кол.	Масса ед., кг.	Примечание
КР-1	см. данный лист	Крыльцо КР-1 (шт.)	1		
		Крыльцо КР-1			
С-1 МН 105-6	ГОСТ 8478-88	Сетка 5Вр-1 100/100 м2	15.18	2.88	43.72
		Керамогранит t=10мм м2	50.14		
	Материалы:	Бетон кл. В12.5 м3	14.28		
		Ограждение металическое ОГ-1	1	46.97	
		Стойка			
1	ГОСТ 9941-81	Труба 38х2 ГОСТ 10704-91 / С235 ГОСТ 27772-88* м.п.	14.40	1.78	25.63
		Держатель поручня Ø38.1мм	14		
		Фланец напольного крепления	14		
		Декоративная крышка Ø38.1мм	14		
		Поручень			
2	ГОСТ 9941-81	Труба 51х2 ГОСТ 10704-91 / С235 ГОСТ 27772-88* м.п.	6.1	2.42	14.76
		Заглушка на поручень Ø50.8мм	4		
		Ригель			
3	ГОСТ 9941-81	Труба 16х(1.5) ГОСТ 10704-91 / С235 ГОСТ 27772-88* м.п.	12.2	0.54	6.58
		Заглушка на поручень Ø16	8		

1. Данный лист читать совместно с листами АС-
2. Бетонные работы по возведению монолитных конструкций ведутся в соответствии указаниями требованиями СНиП 3.03.01-87 "Несущие и ограждающие конструкции".
3. Снятие несущей опалубки производить после достижения бетоном 70% проектной прочности.
4. Видимые поверхности стенок крылец и пандуса оштукатурить цементным раствором.
5. Защиту металлических элементов от коррозий выполнить масляными красками за 2 раза. после окончания сварочных работ.

Изм.	Кол.уч.	Лист	N док.	Подпись	Дата
ГАП		Намет К.			
Проверил		Абдикеримов			
Разработал		Серикбай О.			
Н.контроль		Абдуллаев			

39-22 АС

«Капитальный ремонт здания по адресу: г. Нур-Султан, Мустафина 7»

Здания судебных экспертиз

Стадия	Лист	Листов
РП	54	

Крыльцо Кр-1 и Пандус Пн-1

ТОО "СуҚұрылысПроект" г. Шымкент - 2022г.

Согласовано

Взам. инв. N

Подп. и дата

Инв. N подл.

Копировал

Формат А3

2 – 2

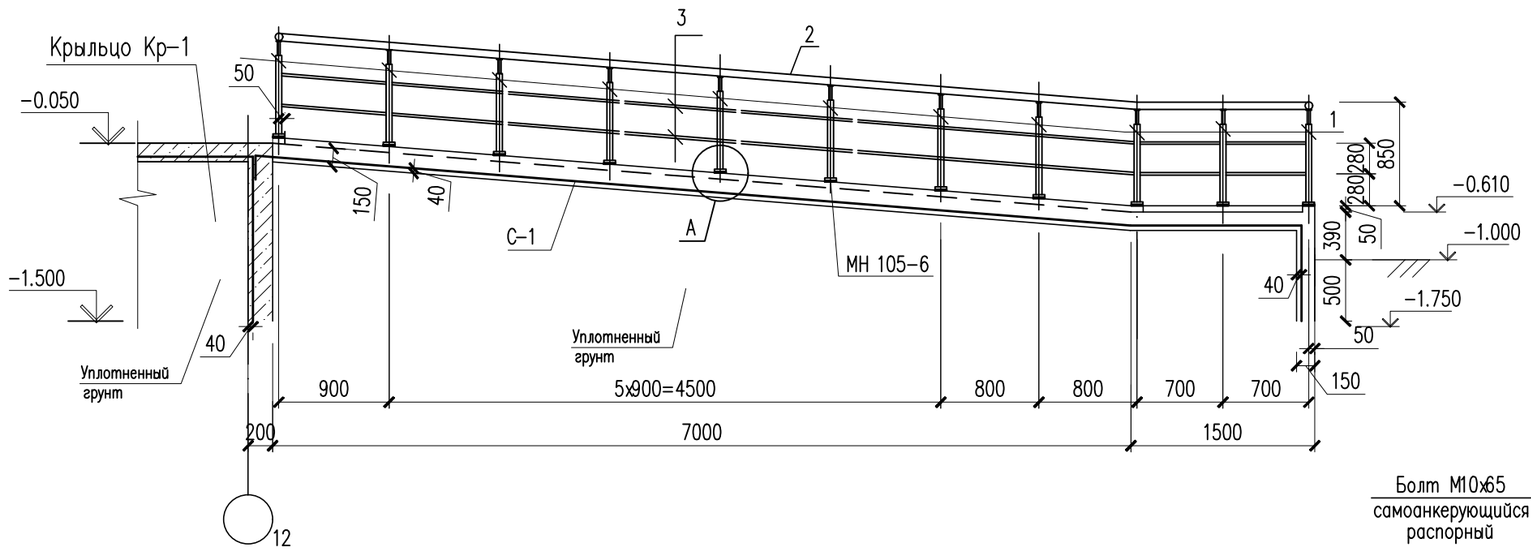

4 – 4

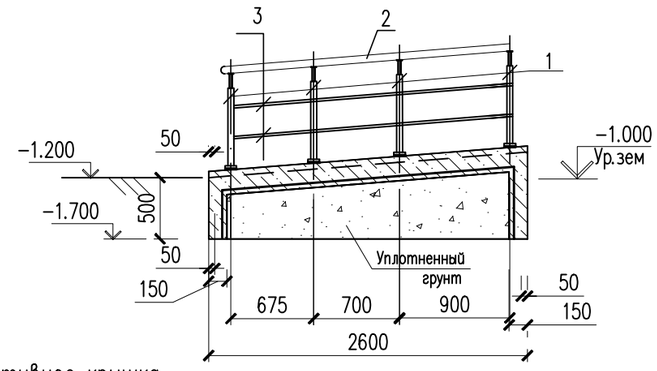

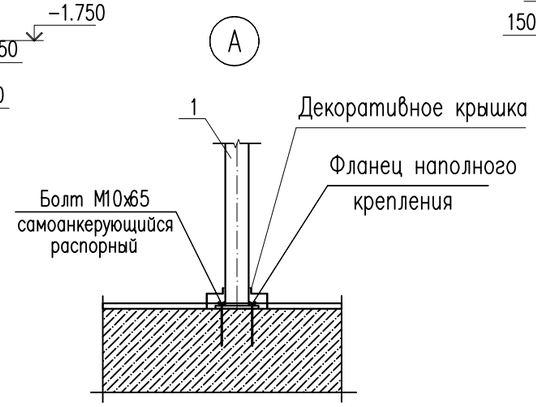

3 – 3

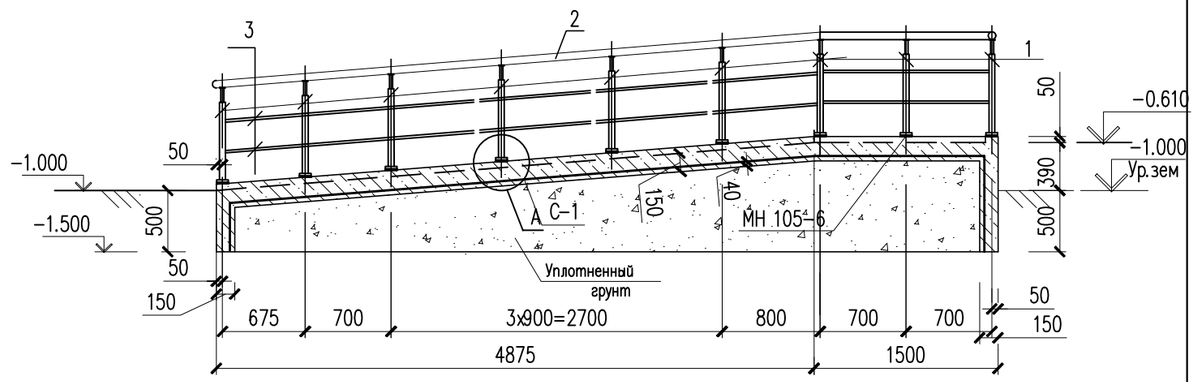

1. Данный лист читать совместно с листами АС–.
2. Бетонные работы по возведению монолитных конструкций ведутся в соответствии указаниями требованиями СНиП 3.03.01–87 "Несущие и ограждающие конструкции".
3. Снятие несущей опалубки производить после достижения бетоном 70% проектной прочности.
4. Видимые поверхности стенок крылец и пандуса оштукатурить цементным раствором.
5. Защиту металлических элементов от коррозий выполнить масляными красками за 2 раза после окончания сварочных работ.

Спецификация конструктивных элементов

Поз.	Обозначение	Наименование	Кол.	Масса ед., кг.	Примечание
П–1	см. данный лист	Пандус П–1 (шт.)	1		
		Пандус Пн–1	1		
С–1	ГОСТ 6727–80*	1С $\frac{5Вр–I–100}{5Вр–I–100}$ 100х100 $\frac{50+50}{50+50}$ м2	40.00	2.88	115.20
	Материалы:	Бетон кл. В12.5 м3	5.50		
	По поверхности пандуса	Керамические плитки с шероховатой поверхностью толщ. 10мм $м^2$	20.97		
	Покрытие боковых стенок пандуса	Плитки керамогранитные глазурованные 600х600х10мм на клею $м^2$	9.74		
		Ограждение металическое ОГ–1	1		
		Стойка			
1	ГОСТ 9941–81	Труба $\frac{38х2\ ГОСТ\ 10704–91}{С235\ ГОСТ\ 27772–88*}$ м.п.	43,2	1.78	76.89
		Держатель поручня Ø38.1мм	48		
		Фланец напольного крепления	48		
		Декоративная крышка Ø38.1мм	48		
		Поручень			
2	ГОСТ 9941–81	Труба $\frac{51х2\ ГОСТ\ 10704–91}{С235\ ГОСТ\ 27772–88*}$ м.п.	17.47	2.42	42.27
		Заглушка на поручень Ø50.8мм	4		
		Ригель			
3	ГОСТ 9941–81	Труба $\frac{16х(1.5)\ ГОСТ\ 10704–91}{С235\ ГОСТ\ 27772–88*}$ м.п.	34.94	0.54	18.86
		Заглушка на поручень Ø16	8		

Согласовано

Взам. инв. N

Подп. и дата

Инв. N подл.

Изм.	Кол.уч.	Лист	N док.	Подпись	Дата
ГАП		Намет К.			
Проверил		Абдикеримов			
Разработал		Серикбай О.			
Н.контроль		Абдуллаев			

39-22 АС

«Капитальный ремонт здания по адресу: г. Нур-Султан, Мустафина 7»

Здания судебных экспертиз

Стадия	Лист	Листов
РП	55	

Разрез 2–2, 3–3, 4–4.

ТОО "СуҚұрылысПроект" г. Шымкент - 2022г.

Копировал

Формат А3

Разрез 1 – 1

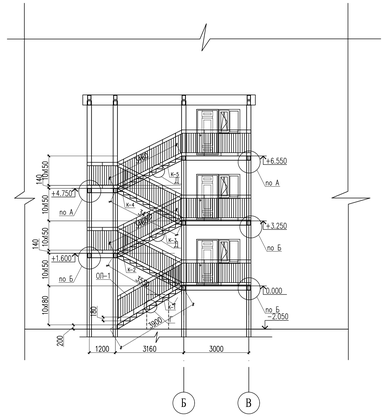

План пожарной лестницы ПЛ-1 на отм. −2.000

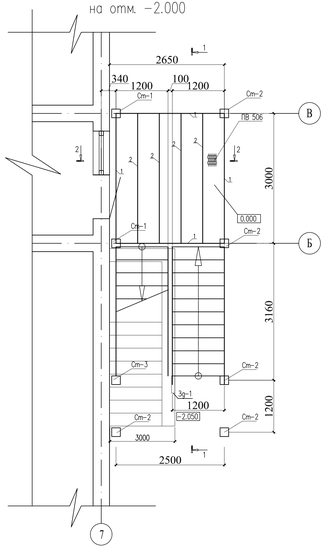

План пожарной лестницы ПЛ-1 на отм. +1.600

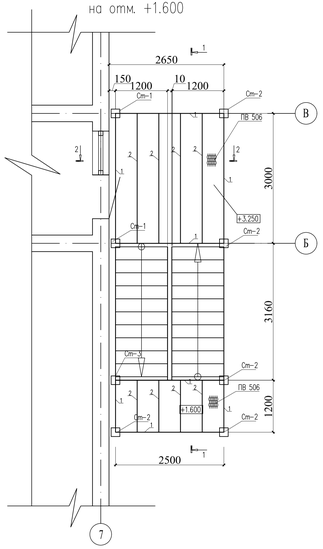

План пожарной лестницы ПЛ-1 на отм. +4.750

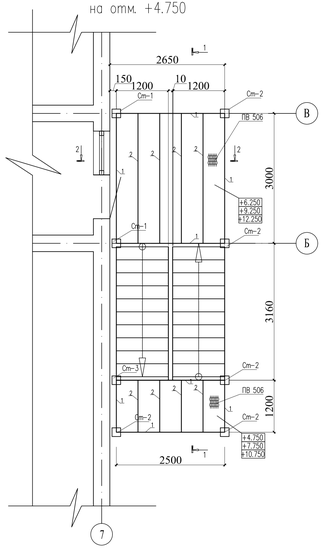

Разрез 2–2

лестничный марш услов. не показан

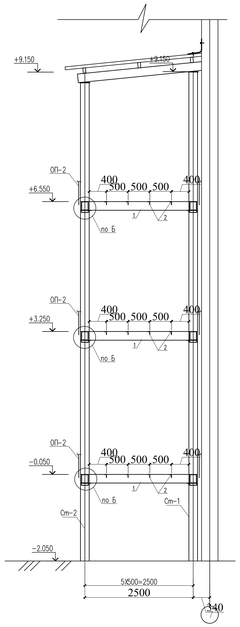

Спецификация конструктивных элементов на пожарной лестнице ЛМ-2

Поз.	Обозначение	Наименование	Кол.	Масса ед.,кг	Примеч.
		Пожарная лестница ПЛ-1	1		
		Стойки			
Ст-1	см. АС-119	Стойка металлическая Ст-1	2	871.76	1743.52 кг
Ст-2	см. АС-119	Стойка металлическая Ст-2	5	862.56	4312.80 кг
Ст-3	см. АС-119	Стойка металлическая Ст-3	1	908.56	908.56 кг
		Балки			
1	ТУ 67-2287-80	Профиль 200Х60Х6 ТУ 67-2287-80 — п. м. / С245 ГОСТ 27772-88*	85.00	43.20	3672.00 кг
2	ГОСТ 8509-93	Уголок 75Х50Х6 ГОСТ 8509-93 — п. м. / С235 ГОСТ 27772-88*	79.20	5.69	450.65 кг
		Соединительные элементы балки			
3	ГОСТ 8509-93	Уголок 50Х50Х6 ГОСТ 8509-93 — L=1600 / С235 ГОСТ 27772-88*	72	0.60	43.20 кг
		Площадки			
ПВ 506	ТУ 36.26.11-5-89	Листы стальные просечно-вытяжные ПВ 506 м2	51.0	16.4	836.40 кг
		Ограждение площадки			
ОП-1	см. АС-119	Металл. ограждение площадки ОП-1 п.м.	53.5	18.73	1002.05 кг
		Ступеньки			
ПВ 506	ТУ 36.26.11-5-89	Листы стальн. просечно-вытяжные ПВ 506 1130х400	91	7.41	497.34 кг
		Ограждение лестницы			
ОП-1	см. АС-119	Металл. ограждение лестницы ОП-1.	18	69.95	1259.10 кг
		Фундаменты под стойки			
ФС-1	см. АС-120	Монолитный фундамент ФС-1	8	31.70	253.60 кг
		Косоуры К-1–К-5			
К	см. АС-119	Швеллер 18 ГОСТ 8240-97	1		1031.80 кг

А

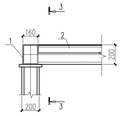

Разрез 3–3

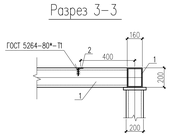

Разрез 4–4

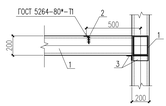

Б

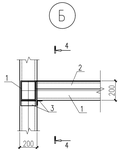

Г

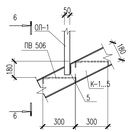

6 – 6

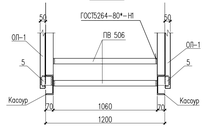

Д

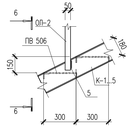

Изм.	Кол.уч.	Лист	N док.	Подпись	Дата
ГАП		Намет К.			
Проверил		Абдимкаримов			
Разработал		Сермябай О.			
Н.контроль		Абдуллаев			

39-22 АС

«Капитальный ремонт здания по адресу: г. Нур-Султан, Мустафина 7»

Здания судебных экспертиз

Стадия	Лист	Листов
РП	56	

Пожарная лестница ПЛ-1

ТОО "СуКурылысПроект" г. Шымкент - 2022г.

Согласовано

Взам. инв. N

Подп. и дата

Инв. N подл.

Копировал

Формат А3-4

Стойки Ст-1, Ст-2, Ст-3

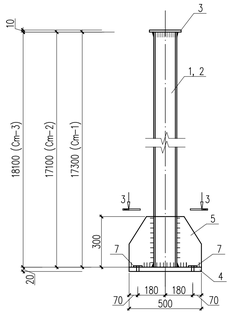

1-1

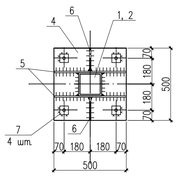

Поз. 4

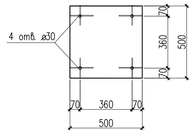

Ограждение площадки ОП-1

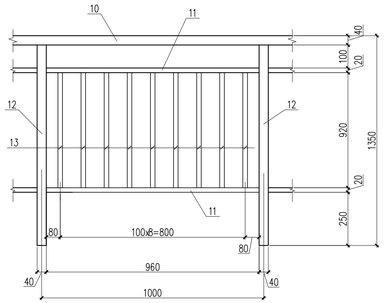

Поз. 7

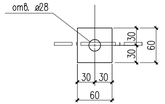

Косоур К-1...К-5

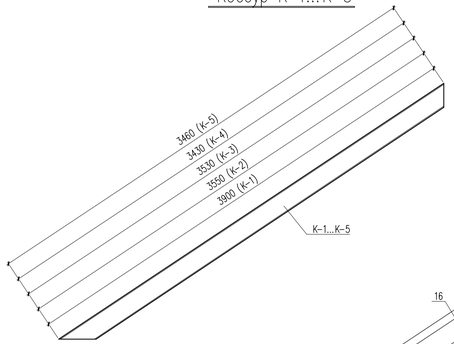

Ограждение лестницы ОЛ-1

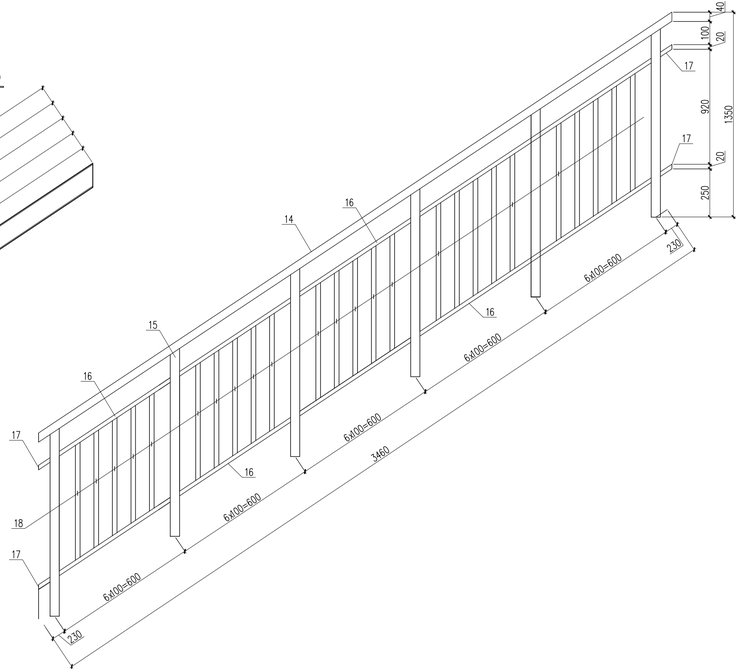

1. Данный лист см. совместно с листом АС -121.
2. Изготовление металлических конструкций производить с соответствии с требованиями СНиП РК 5.04-23-2002 "Стальные конструкции" и СНиП РК 5.04-08-2002 "Пособие по проектированию стальных конструкций".
3. Соединение металлических конструкции выполняется сваркой согласно ГОСТ 5264-80*, сварку производить электродами Э46.
4. Все металлические конструкций на открытом воздухе покрасить 2мя слоями эмали ПФ-115 по грунту ГФ-020. общей толщиной 55 мкм.

Спецификация конструктивных элементов на пожарной лестнице ЛМ-2

Поз.	Обозначение	Наименование	Кол.	Масса ед., кг.	Примеч.
		Стойка Ст-1	1		871.76 кг
1	ГОСТ 12336-66	Труба сталь. квадрат. 200x200x8 L=17300	1	795.8	795.8 кг
3	ГОСТ 19903-74*	Лист 10x240x240 ГОСТ 19903-74* / С235 ГОСТ 27772-88*	1	4.49	4.49
4	ГОСТ 19903-74*	Лист 20x500x500 ГОСТ 19903-74* / С235 ГОСТ 27772-88*	1	39.25	39.25 кг
5	ГОСТ 19903-74*	Лист 10x300x500 ГОСТ 19903-74* / С235 ГОСТ 27772-88*	2	11.78	23.56 кг
6	ГОСТ 19903-74*	Лист 10x160x300 ГОСТ 19903-74* / С235 ГОСТ 27772-88*	2	3.77	7.54 кг
7	ГОСТ 19903-74*	Лист 10x60x60 ГОСТ 19903-74* / С235 ГОСТ 27772-88*	4	0.28	1.12 кг
		Стойка Ст-2	1		862.56 кг
1	ГОСТ 12336-66	Труба сталь. квадрат. 200x200x8 L=17100	1	786.60	786.6кг
3	ГОСТ 19903-74*	Лист 10x240x240 ГОСТ 19903-74* / С235 ГОСТ 27772-88*	1	4.49	4.49
4	ГОСТ 19903-74*	Лист 20x500x500 ГОСТ 19903-74* / С235 ГОСТ 27772-88*	1	39.25	39.25 кг
5	ГОСТ 19903-74*	Лист 10x300x500 ГОСТ 19903-74* / С235 ГОСТ 27772-88*	2	11.78	23.56 кг
6	ГОСТ 19903-74*	Лист 10x160x300 ГОСТ 19903-74* / С235 ГОСТ 27772-88*	2	3.77	7.54 кг
7	ГОСТ 19903-74*	Лист 10x60x60 ГОСТ 19903-74* / С235 ГОСТ 27772-88*	4	0.28	1.12 кг
		Стойка Ст-3	1		908.56 кг
1	ГОСТ 12336-66	Труба сталь. квадрат. 200x200x8 L=18100	1	832.60	832.60 кг
3	ГОСТ 19903-74*	Лист 10x240x240 ГОСТ 19903-74* / С235 ГОСТ 27772-88*	1	4.49	4.49
4	ГОСТ 19903-74*	Лист 20x500x500 ГОСТ 19903-74* / С235 ГОСТ 27772-88*	1	39.25	39.25 кг
5	ГОСТ 19903-74*	Лист 10x300x500 ГОСТ 19903-74* / С235 ГОСТ 27772-88*	2	11.78	23.56 кг
6	ГОСТ 19903-74*	Лист 10x160x300 ГОСТ 19903-74* / С235 ГОСТ 27772-88*	2	3.77	7.54 кг
7	ГОСТ 19903-74*	Лист 10x60x60 ГОСТ 19903-74* / С235 ГОСТ 27772-88*	4	0.28	1.12 кг
		Косоур	1		1031.80 кг
К-1	ГОСТ 8240-97	Швеллер 18 ГОСТ 8240-97 / С245 ГОСТ 27772-88* L=3900	2	63.57	127.14 кг
К-2	ГОСТ 8240-97	Швеллер 18 ГОСТ 8240-97 / С245 ГОСТ 27772-88* L=3550	2	57.86	115.72 кг
К-3	ГОСТ 8240-97	Швеллер 18 ГОСТ 8240-97 / С245 ГОСТ 27772-88* L=3530	2	57.54	115.08 кг
К-4	ГОСТ 8240-97	Швеллер 18 ГОСТ 8240-97 / С245 ГОСТ 27772-88* L=3430	6	55.91	335.46 кг
К-5	ГОСТ 8240-97	Швеллер 18 ГОСТ 8240-97 / С245 ГОСТ 27772-88* L=3460	6	56.40	338.40 кг
		Ограждение площадки ОП-1 на 1 п.м.			18.73 кг
10	ГОСТ 8639-82	Труба 40x40x3 ГОСТ 8639-82 / С235 ГОСТ 27772-88* L=1000	1	3.36	3.36 кг
11	ГОСТ 8639-82	Труба 20x20x2 ГОСТ 8639-82 / С235 ГОСТ 27772-88* L=960	2	1.03	2.06 кг
12	ГОСТ 8639-82	Труба 40x40x3 ГОСТ 8639-82 / С235 ГОСТ 27772-88* L=1310	1	4.40	4.40 кг
13	ГОСТ 8639-82	Труба 20x20x2 ГОСТ 8639-82 / С235 ГОСТ 27772-88* L=920	9	0.99	8.91 кг
		Ограждение лестницы ОЛ-1	1	69.95	69.95 кг
14	ГОСТ 8639-82	Труба 40x40x3 ГОСТ 8639-82 / С235 ГОСТ 27772-88* L=3460	1	11.60	11.60 кг
15	ГОСТ 8639-82	Труба 40x40x3 ГОСТ 8639-82 / С235 ГОСТ 27772-88* L=1310	6	4.40	26.40 кг
16	ГОСТ 8639-82	Труба 20x20x2 ГОСТ 8639-82 / С235 ГОСТ 27772-88* L=580	10	0.62	6.20 кг
17	ГОСТ 8639-82	Труба 20x20x2 ГОСТ 8639-82 / С235 ГОСТ 27772-88* L=230	4	0.25	1.00 кг
18	ГОСТ 8639-82	Труба 20x20x2 ГОСТ 8639-82 / С235 ГОСТ 27772-88* L=920	25	0.99	24.75 кг

Согласовано

Взам. инв. N

Подп. и дата

Инв. N подл.

Изм.	Кол.уч.	Лист	N док.	Подпись	Дата

39-22 АС

«Капитальный ремонт здания по адресу: г. Нур-Султан, Мустафина 7»

ГАП	Намет К.		
Проверил	Абдикеримов		
Разработал	Серикбай О.		
Н.контроль	Абдуллаев		

Здания судебных экспертиз

Стадия	Лист	Листов
РП	57	

Стойки Ст-1, Ст-2, Ст-3. Косоуры. Ограждение ОП-1, ОЛ-1.

ТОО "СуҚұрылысПроект" г. Шымкент - 2022г.

Копировал

Формат А3-3

Фундамент под стойки ФС-1

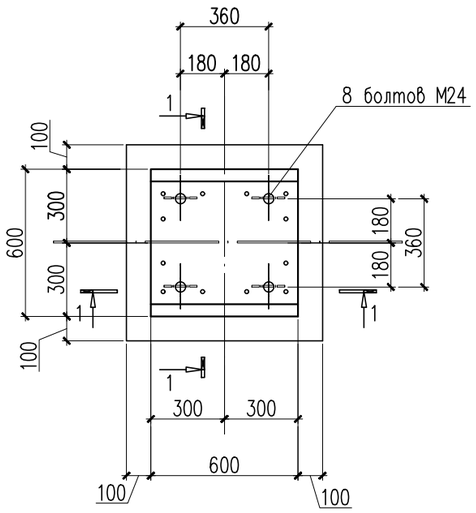

1 – 1

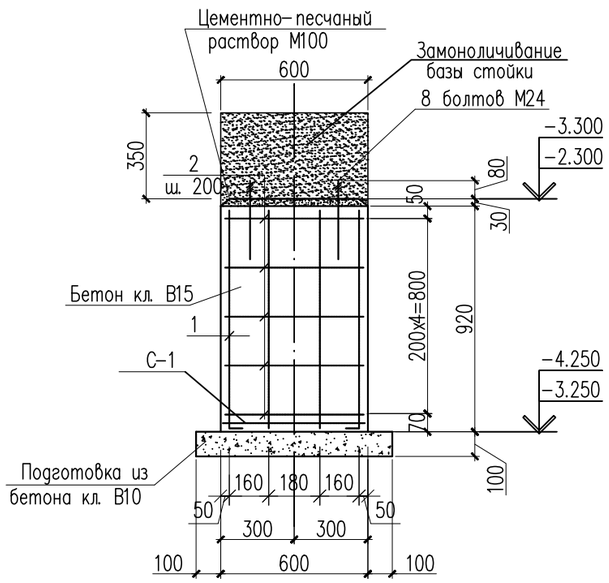

Сетка С-1

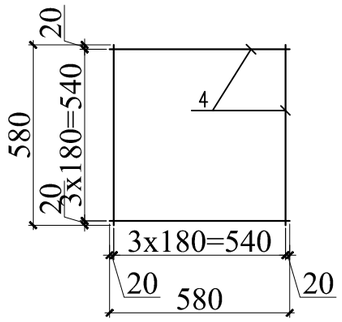

Спецификация конструктивных элементов на одну конструкцию

Поз.	Обозначение	Наименование	Кол.	Масса ед., кг.	Примеч.
		Фундамент под стойки ФС-1	1	31.70	31.70 кг
		Сборочные единицы			
С-1	см. данный лист	Сетка арматурная С-1	1	4.16	4.16 кг
1	ГОСТ 5781-82*	ø12 А-III L=1000	12	0.89	10.68 кг
2	ГОСТ 5781-82*	ø8 А-I L=2260	5	0.90	4.50 кг
М24	ГОСТ 24379.1-80	Болт 1.1 М24 х 800	4	3.09	12.36 кг
		Материалы:			
		Цементно-песчаный раствор М100 м3		0.011 м3	
		Бетон кл. В15 м3		0.33 м3	
		Бетон кл.В15 (на замоноличивание базы) м^3		0.13 м3	
		Подготовка из бетона кл. В10 м3		0.064 м3	подбетонка
		Сетка С-1	1		4.16 кг
4	ГОСТ 5781-82*	ø12 А-III L=580	8	0.52	4.16 кг

1. Данный лист см. совместно с листом АС –
2. Изготовление металлических конструкций производить с сответствии с требованиями СНиП РК 5.04-23-2002 "Стальные конструкции" и СНиП РК 5.04-08-2002 "Пособие по проектированию стальных конструкции".
3. Соединение металлических конструкции выполняется сваркой согласно ГОСТ 5264-80*, сварку производить электродами Э46.
4. Работу по устройству монолитных бетонных и железобетонных конструкции выполнить в соответствии с требованием СНиП РК 2.03.01-84* "Бетонные и железобетонные конструкций монолитные".
5. Под всеми монолитными бетонными и железобетонными фундаментами выполнить подготовку из бетона кл. В 3.5 по слою щебня крупностью 40-60 мм втрамбованный в грунт. Размеры подготовки принять больше размеров подошвы фундамента на 100 мм со всех сторон.
6. Боковые поверхности монолитных бетонных и железобетонных фундаментов соприкасающиеся с грунтом обмазать горячим битумом за 2 раза.

Ведомость деталей

Поз.	Эскиз
2	615, 615, 515, 515, L=2260

Изм.	Кол.уч.	Лист	N док.	Подпись	Дата
ГАП		Намет К.			
Проверил		Абдикеримов			
Разработал		Серикбай О.			
Н.контроль		Абдуллаев			

39-22 АС

«Капитальный ремонт здания по адресу: г. Нур-Султан, Мустафина 7»

Здания судебных экспертиз

Стадия	Лист	Листов
РП	58	

Фундамент под стойки ФС-1.

ТОО "СуҚұрылысПроект" г. Шымкент - 2022г.

Согласовано

Взам. инв. N

Подп. и дата

Инв. N подл.

Копировал

Формат А4х3

План расположения ограждения пожарной лестницы

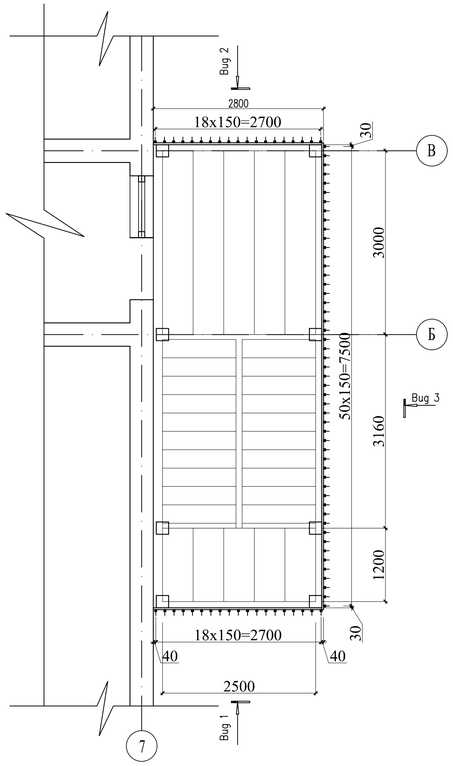

Развертка по Вид 1

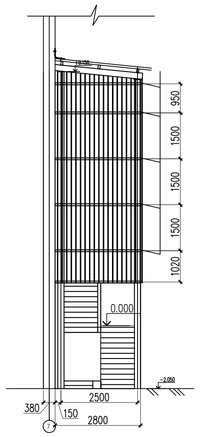

Развертка по Вид 2

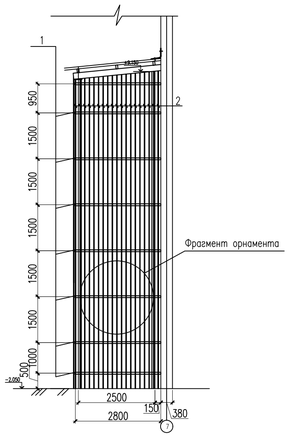

Развертка по Вид 3

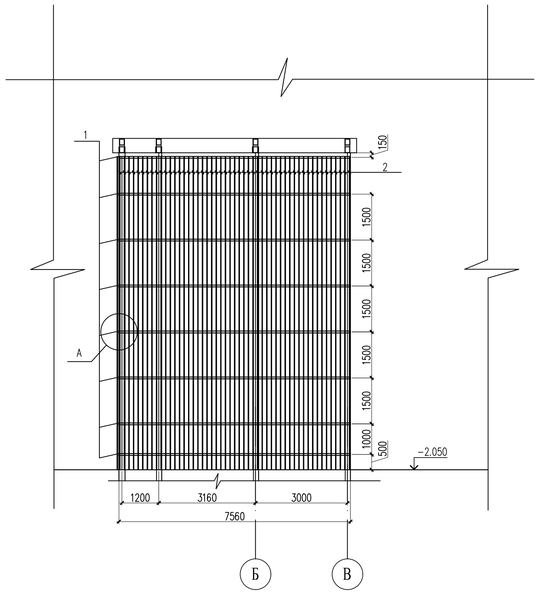

Спецификация конструктивных элементов на пожарной лестнице ПЛ-1

Поз.	Обозначение	Наименование	Кол.	Масса ед.,кг	Примеч.
		Наружная ограждения пожарной лестницы			
1	ГОСТ 8545-80	Труба $\frac{30x20x2\ ГОСТ\ 8545.80}{С\ 235\ ГОСТ\ 27772-88*}$ п. м.	152.32	1.39	211.73
2	ГОСТ 8639-82	Труба $\frac{20x20x2\ ГОСТ\ 8639-82}{С\ 235\ ГОСТ\ 27772-88*}$ п. м.	1443.0	1.075	1551.23
		Элементы навеса			
Пр-1	ГОСТ 8639-82	Прогон □100x60x5 п.м	22.70	11,78	267.41 кг
Б-1	ТУ 67-2287-80	Балка □160x80x5 L=3000мм	4	54.18	216.72 кг
3	ГОСТ 14918-80	Фартук 300x0.7 из оцинкованной стали м.п.	8.00	1.65	13.20
4	ГОСТ 8509-93	Уголок $\frac{80x60x5\ ГОСТ\ 8509-93}{С235\ ГОСТ\ 27772-88*}$ L=200	16	0.98	15/68 кг
		Материалы:			
	ГОСТ 24045-94	Профнастил Н 57-750-0.7 м2	26.05	8.7	226.64

Узел А

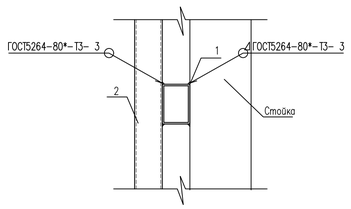

Схема расположения элементов навеса

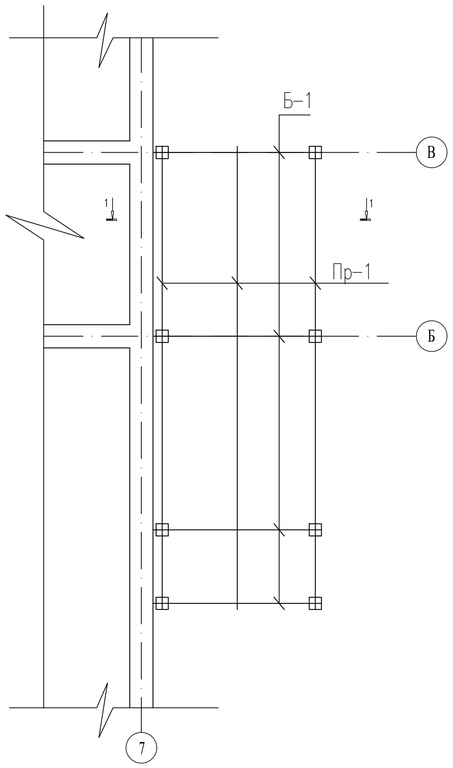

1 – 1

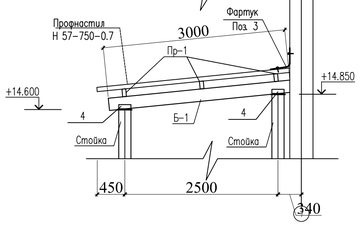

План кровли

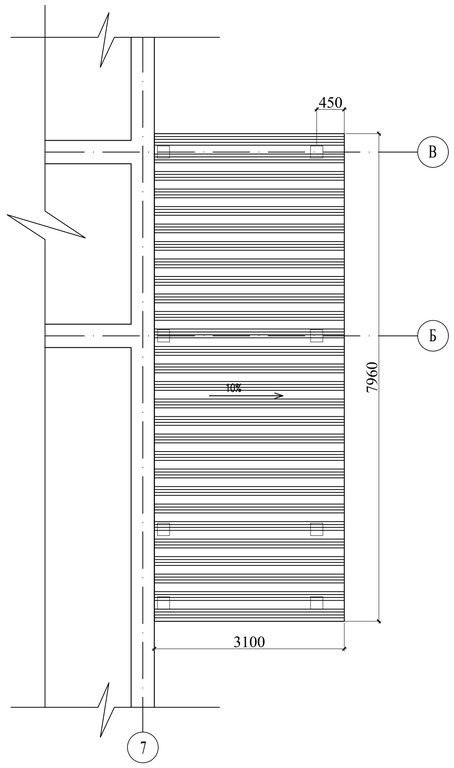

Изм.	Кол.уч.	Лист	N док.	Подпись	Дата	39-22 АС		
						«Капитальный ремонт здания по адресу: г. Нур-Султан, Мустафина 7»		
ГАП		Намет К.				Здания судебных экспертиз	Стадия: РП	Лист: 59 / Листов:
Проверил		Абдикеримов						
Разработал		Серикбай О.				План расположения ограждения пожарной лестницы	ТОО "СуҚұрылысПроект" г. Шымкент - 2022г.	
Н.контроль		Абдуллаев						

Согласовано

Взам. инв. N

Подп. и дата

Инв. N подл.

Копировал

Формат А1