ТОО «СуҚұрылысПроект»

Гослицензия ГСЛ № 17005865 от 05.04.2017г.

Заказ: №39-2022

Заказчик: РГКП ""Центр судебных экспертиз Министерства юстиции Республики Казахстан"

РАБОЧИЙ ПРОЕКТ

«Капитальный ремонт здания по адресу: г. Нур-Султан, Мустафина 7»

Том III. Рабочие чертежи.

Альбом 5. Видеонаблюдение.

г. Шымкент - 2022 г.

ТОО «СуҚұрылысПроект»

Гослицензия ГСЛ № 17005865 от 05.04.2017г.

Заказ: №39-2022

Заказчик: РГКП ""Центр судебных экспертиз Министерства юстиции Республики Казахстан"

РАБОЧИЙ ПРОЕКТ

«Капитальный ремонт здания по адресу: г. Нур-Султан, Мустафина 7»

Том III. Рабочие чертежи.

Альбом 5. Видеонаблюдение.

Директор ТОО «СуҚұрылысПроект» Абдикеримов О.С.

Главный архитектор проекта Абдикеримов О.С.

г. Шымкент - 2022 г.

Ведомость рабочих чертежей комплекта марки ВН

Лист	Наименование	Примечание
1	Общие данные (начало)	
2	Схема скелетная сетей системы связи.	
3	План 0,000. Видеонаблюдение	
4	План 3,300. Видеонаблюдение	
5	План +6.600. Видеонаблюдение	

Общие указания

Данным разделом выполняется проект внутренних сетей системы связи (видеонаблюдения, электрочасофикации и звонковой сигнализаций) здания общеобразовательной школы.

Проект выполнен на основании задания на проектирования, акту обследования, чертежей строительных разделов и в соответствии с СП РК 3.02-111-2012 (Общеобразовательные организации).

Видеонаблюдение.

Для визуального контроля за обстановкой внутри и вне помещения предусмотрена система видеонаблюдения.

Проектом предусмотрены видеокамеры внутренней и наружной установки с выводом изображения в комнату охраны.

Состав системы видеонаблюдения:

- 16-ти канальный видеорегистратор -1шт
- Монитор -1шт
- Видеокамеры- 11шт

Видеорегистратор с внешним HDD носителем и монитор устанавливаются в комнате охраны и предназначены для анализа и обработки изображении, записи и хранения изображении, а также вывода изображении.

Сети системы видеонаблюдения выполнены кабелями марки VCS 212, прокладываемыми по стене в кабель-канале, по наружной стене в металлорукаве диаметром 15мм.

Электрочасофикация и звонковая сигнализация

Электрочасофикация осуществляется установкой электронных часов (вторичных).

Связь часов с первичными часами (времязадающим прибором) осуществляется кабелями ПРППМ, который прокладвается по стене в кабель-канале.

В качестве первичных часов и одновременно прибора для управления школьными звонками предусмотрена часовая станция ЧС-1-02-2 в комнате охраны.

Основные технические показатели

Наименование	Единица измерения	Количество
Монитор с видеорегистратором	шт	1
Видеокамеры	шт	11
Кабели для видеонаблюдения	м	343

Ведомость ссылочных и прилагаемых документов

Обозначение	Наименование	Примечание
	Ссылочные документы	
СП РК 3.02-111-2012	Общеобразовательные организации	
СНиП РК 3.02-10-2010*	Устройсто систем связи, сигнализации и диспетчеризации инженерного оборудования жилых и общественных зданий.	
	Прилагаемые документы	
20-2021-СС.СО	Спецификация оборудования, изделий и материалов	1 листа

Согласовано

Раздел АС

Раздел ЭЛ

Раздел ОВ

Взам. инв.N

Подп. дата

Инв.N подл.

Рабочии проект разработан в соответствии с действующими на территории республики Казахстан нормами и правилами и предусматривает мероприятия, обеспечивающие взрыво-пожаробезопасность, исключающие вредные воздействия на окружающую среду и воздушный бассейн, а также предупреждающие чрезвычайные ситуациии природного и техногенного характера.

Главный инженер проекта: Намет К.

Изм.	Кол.уч.	Лист	№ док.	Подп.	Дата
ГАП		Намет К.			
Проверил		Абдикеримов			
Разработал		Бахыт Д.			
Н.контроль		Абдуллаев			

39-22 ВН

«Капитальный ремонт здания по адресу: г. Нур-Султан, Мустафина 7»

Здания судебных экспертиз

Стадия	Лист	Листов
РП	1	4

Общие данные

ТОО "СуҚұрылысПроект"
г. Шымкент - 2022г.

Формат А 3

Видеонаблюдение

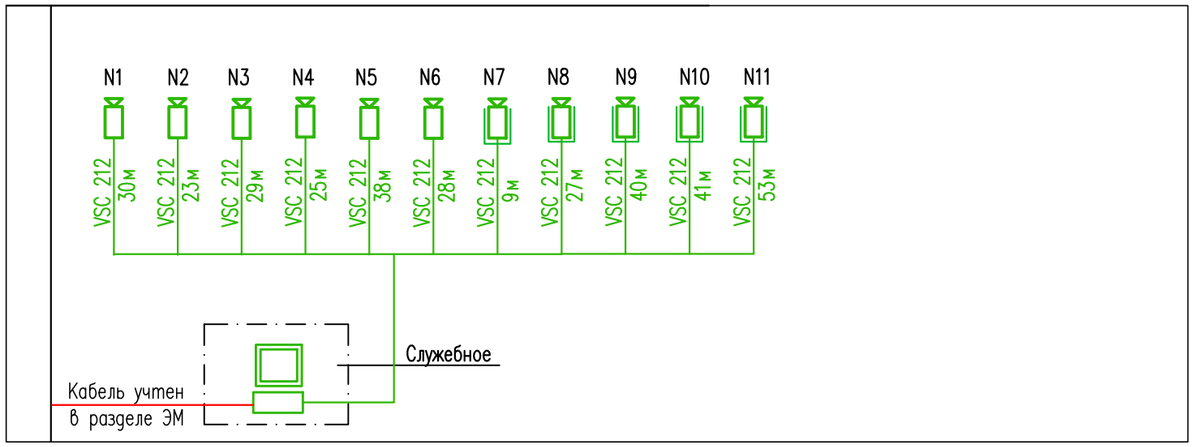

Условные обозначения

N n/n	Наименование	Обозначение
1	Видеокамера внутренней установки	
2	Видеокамера наружной установки	
3	Монитор с видеорегистратором	

Изм.	Кол.уч.	Лист	№ док.	Подп.	Дата	39-22 ВН		
						«Капитальный ремонт здания по адресу: г. Нур-Султан, Мустафина 7»		
ГАП		Намет К.				Здания судебных экспертиз	Стадия	Лист	Листов
Проверил		Абдикеримов					РП	2	
Разработал		Бахыт Д.				Схемы скелетные сетей системы связи	ТОО "СуҚұрылысПроект" г. Шымкент - 2022г.		
Н.контроль		Абдуллаев							

Взам. инв.N | Подп. дата | Инв.N подл.

Формат А 3

План на отм. 0.000. Видеонаблюдение

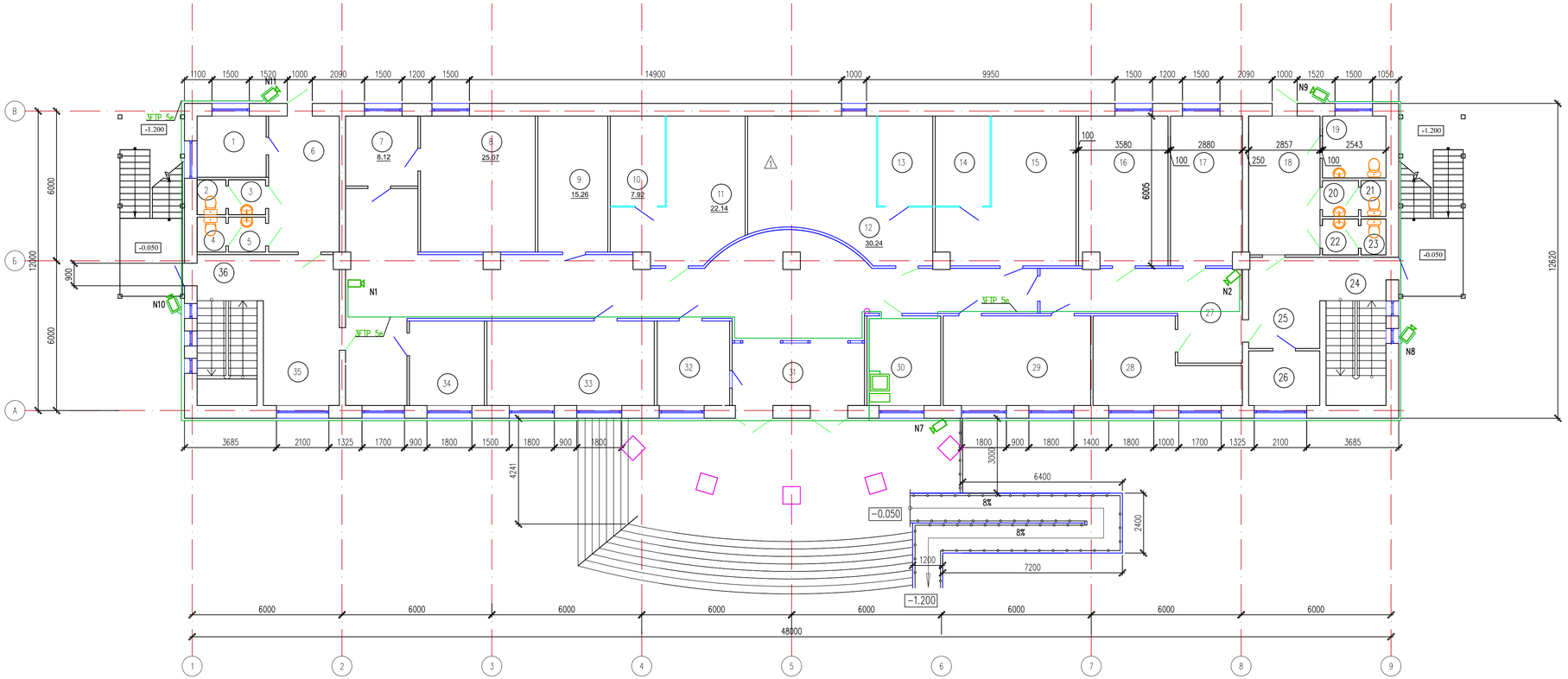

Экспликация помещений

Номер пом.	Наименование	Площадь м2	Категория помещения
1	2	3	4
	Административно -управленческий персонал		
33	Кабинет на 3 сотрудника	22.71	
34	Комната водителя и тех персонала	10.17	
35	Холл	18.94	
36	Лестничная клетка	14.52	
	Всего:	435.26	

Экспликация помещений

Номер пом.	Наименование	Площадь м2	Категория помещения
1	2	3	4
1	Уборочный инвентарь	6.76	
2	Уборочный инвентарь	1.61	
3	Санузел	2.08	
4	Санузел	1.61	
5	Санузел	2.08	
6	Тамбур-шлюз	15.42	
7	Приемная	8.12	
8	Кабинет директора	25.07	
9	Кабинет заместителя директора по научно - методической работе	15.26	
	Отдел по квалификационной подготовке и повышении квалификации		
10	Кабинет руководителя	7.92	
11	Кабинет на 2 сотрудника	22.14	
	Отдел научно - методической работы и внедрения современных технологий		
12	Кабинет на 4 сотрудника	30.24	
13	Кабинет руководителя	7.92	
	Отдел межлабораторных сравнительных исследований		
14	Кабинет руководителя	7.92	
15	Кабинет на 3 сотрудника	25.32	
16	Кабинет баллистических исследований	21.11	
17	Кабинет баллистических исследований	17.07	
18	Тамбур-шлюз	15.88	
19	Санузел	6.31	
20	Санузел	2.07	
21	Санузел	1.44	
22	Санузел	2.07	
23	Санузел	1.44	
24	Лестничная клетка	14.26	
25	Холл	10.81	
26	Склад	6.24	
27	Коридор	19.70	
28	Кабинет взрывотехнических исследований	16.13	
29	Лаборатория химического и биологического исследования	21.21	
30	Комната охраны	10.61	
31	Тамбур	13.27	
32	Канцелярия	9.83	

Согласовано

Взам. инв. N

Подп. и дата

Инв. N подл.

Изм.	Кол.уч	Лист	N док.	Подпись	Дата

39-22 ВН

«Капитальный ремонт здания по адресу: г. Нур-Султан, Мустафина 7»

ГАП	Намет К.	
Проверил	Абдикеримов	
Разработал	Бахит Д.	
Н.контроль	Абдуллаев	

Здания судебных экспертиз

Стадия	Лист	Листов
РП	3	

План 0,000. Видеонаблюдение

ТОО "СуКурылысПроект" г. Шымкент - 2018г.

Копировал

Формат А3-3

План на отм. +3.300. Видеонаблюдение

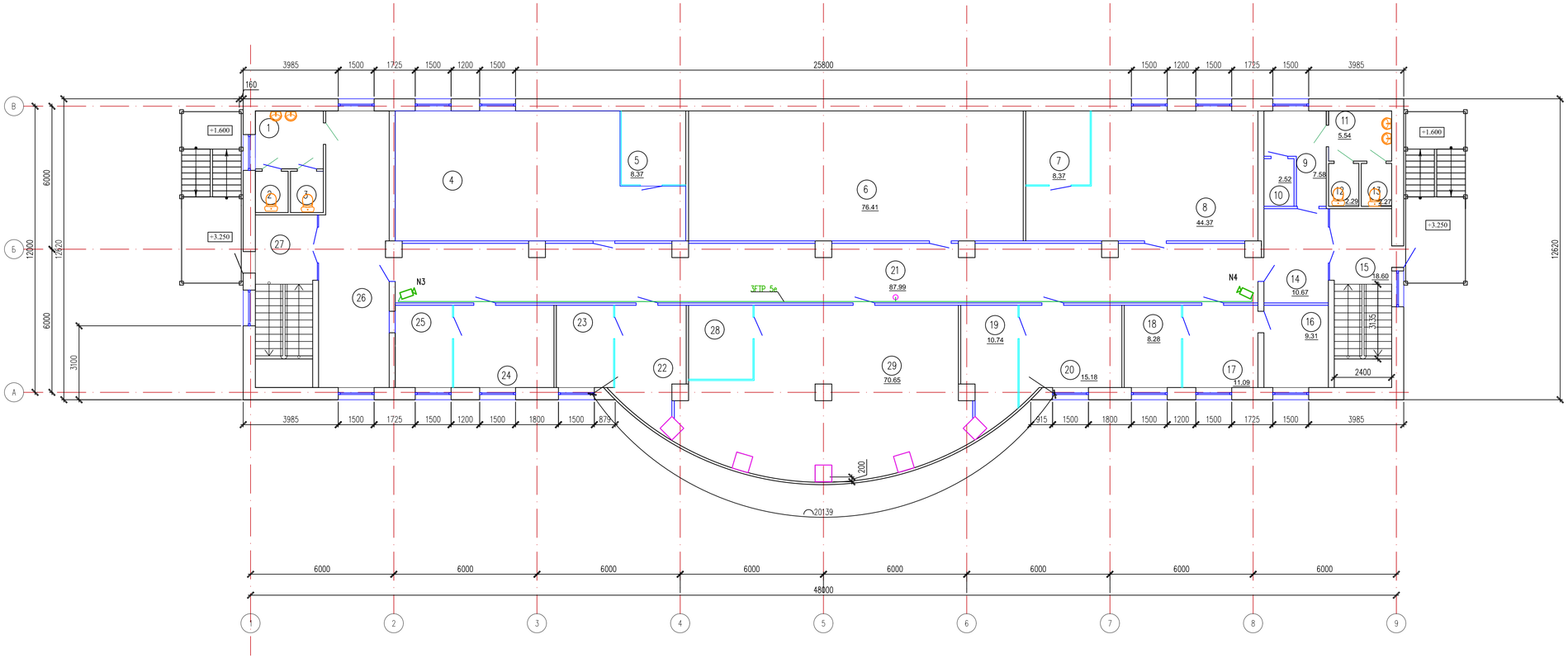

Экспликация помещений

Номер пом.	Наименование	Площадь м2	Категория помещения
1	2	3	4
1	Санузел	6.93	
2	Санузел	2.38	
3	Санузел	2.38	
	Управление материально-технического обеспечения и гос закупок		
4	Кабинет на 11 сотрудника	57.66	
5	Кабинет руководителя	8.37	
6	Учебный класс на 30 чел	76.41	
	Служба статистики и анализа судебно - экспертной деятельсности		
7	Кабинет руководителя	8.37	
8	Кабинет на 5 сотрудника	44.37	
9	Тамбур-шлюз	7.58	
10	Уборочный инвентарь	2.52	
11	Санузел	5.54	
12	Санузел	2.29	
13	Санузел	2.27	
14	Холл	10.67	
15	Лестничная клетка	18.60	
16	Кабинет главного экономиста	9.31	
	Служба экономики и финансов		
17	Кабинет на 3 сотрудника	11.09	
18	Кабинет руководителя	8.28	
	Сектор по исследованию и монитор наркотиков		
19	Кабинет руководителя	10.74	
20	Кабинет на 2 сотрудника	15.18	
21	Холл	87.89	
	Сектор информационных технологий		
22	Кабинет на 2 сотрудника	13.29	
23	Кабинет руководителя	8.28	
	Сектор по организации и координации платных услуг		
24	Кабинет на 2 сотрудника	14.49	
25	Кабинет руководителя	8.28	
26	Холл	32.92	
27	Лестничная клетка	17.92	
	Управление кадров работы и документооборота		
28	Кабинет руководителя	8.37	
29	Кабинет на 8 сотрудника	70.65	
	Всего:	573.03	

Согласовано

Взам. инв. N

Подп. и дата

Инв. N подл.

Изм.	Кол.уч	Лист	N док.	Подпись	Дата

39-22 ВН

«Капитальный ремонт здания по адресу: г. Нур-Султан, Мустафина 7»

ГАП	Намет К.	
Проверил	Абдикеримов	
Разработал	Бахыт Д.	
Н.контроль	Абдуллаев	

Здания судебных экспертиз

Стадия	Лист	Листов
РП	4	

План 3.300. Видеонаблюдение

ТОО "СуКурылысПроект" г. Шымкент - 2018г.

Копировал

Формат А3-3

План на отм. +6.600. Видеонаблюдение

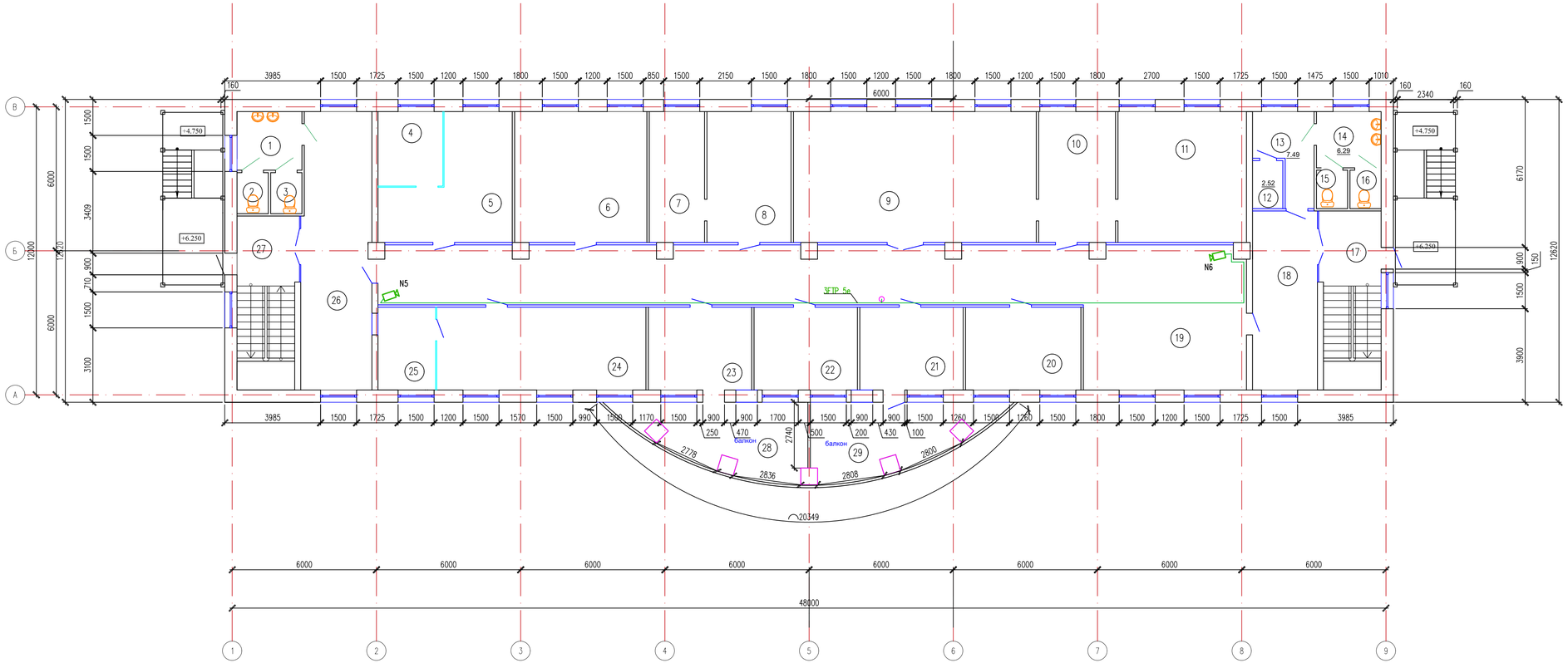

Экспликация помещений

Номер пом.	Наименование	Площадь м2	Категория помещения
1	2	3	4
1	Санузел	6.59	
2	Санузел	2.22	
3	Санузел	2.22	
	Служба по контролю качества ЭД		
4	Кабинет руководителя	8.37	
5	Кабинет на 4 сотрудника	21.80	
6	Советник директора	29.97	
7	Главный бухгалтер	12.54	
8	Кабинет бухгалтера	19.07	
9	Конференц зал на 60 человек	55.04	
10	Приемная	17.44	
11	Кабинет директора	29.16	
12	Уборочный инвентарь	2.52	
13	Тамбур-шлюз	7.49	
14	Санузел	6.29	
15	Санузел	2.07	
16	Санузел	2.07	
17	Лестничная клетка	18.50	
18	Холл	20.14	
19	Холл	111.85	
20	Заместитель директора по СМЭ	16.56	
21	Заместитель директора по СЭ	15.29	
22	Заместитель директора по общим	14.83	
23	Заместитель директора по науке	15.29	
	Служба организационно- контрольной работы и координации ЭД		
24	Кабинет на 4 сотрудника	30.01	
25	Кабинет руководителя	8.28	
26	Холл	33.57	
27	Лестничная клетка	17.95	
28	Балкон	19.03	
29	Балкон	18.91	
	Всего:	565.07	

Согласовано

Взам. инв. N

Подп. и дата

Инв. N подл.

Изм.	Кол.уч	Лист	N док.	Подпись	Дата

39-22 ВН

«Капитальный ремонт здания по адресу: г. Нур-Султан, Мустафина 7»

ГАП	Намет К.	
Проверил	Абдикеримов	
Разработал	Бахит Д.	
Н.контроль	Абдуллаев	

Здания судебных экспертиз

Стадия	Лист	Листов
РП	5	

План +6.600. Видеонаблюдение

ТОО "СуКурылысПроект" г. Шымкент - 2018г.

Копировал

Формат А3-3

Позиция	Наименование и техническая характеристика	Тип, марка, обозначение документа, опросного листа	Код продукции	Поставщик	Ед. измерения	Кол.	Масса 1ед., кг	Примечание
	Видеонаблюдение							
1	16-ти канальный видеорегистратор	HiWatch DS-H204QA		Unicom	шт	1		
2	Видеокамера День/Ночь внутренней установки	HiWatch DS-T283B		Unicom	шт	6		
3	Видеокамера всепогодная День/Ночь наружной установки	HiWatch DS-T280B		Unicom	шт	5		
4	Импульсный источник питания	VOLTA PAC 1260		Unicom	шт	1		
5	Коннектор питания	VOLTA NPC12		Unicom	шт	11		
6	Коннектор сигнальный	VOLTA BNC75		Unicom	шт	11		
7	Жесткии диск 1 Тb	ST 1000VX		Unicom	шт	1		
8	Кабель видеонаблюдения	VSC 212		Unicom	м	343		
	Кабель-канал	15х10			м	30		
1								
2								
3								
4								
5								
6								
7								
8								
9								
10								

Взам. инв. N

Подп. и дата

Инв. N подл.

Изм.	Кол.уч.	Лист	№ док.	Подп.	Дата
ГАП		Намет К.			
Проверил		Абдикеримов			
Разработал		Бахыт Д.			
Н. контроль		Абдуллаев			

39-22 ВН.СО

«Капитальный ремонт здания по адресу: г. Нур-Султан, Мустафина 7»

Здания судебных экспертиз

Стадия	Лист	Листов
РП	1	1

Спецификация оборудования, изделий и материалов

ТОО "СуҚұрылысПроект"
г. Шымкент - 2018г.

Формат А3