Приложение 1
к приказу Министра
индустрии и инфраструктурного развития
Республики Казахстан
от 9 августа 2019 года № 632

ҚАЗАҚСТАН РЕСПУБЛИКАСЫ
АЛМАТЫ ОБЛЫСЫ
"ҚАРАТАЛ АУДАНЫНЫҢ
СӘУЛЕТ ЖӘНЕ ҚАЛА ҚҰРЫЛЫСЫ БӨЛІМІ"
МЕМЛЕКЕТТІК МЕКЕМЕСІ
«02» 12 2020
№ 13

Утвержден
приказом Министра
по инвестициям и развитию
Республики Казахстан
от 24 апреля 2017 года № 234

форма

Акт приемки объекта в эксплуатацию

«02» 12 2020 года

Заказчик ГУ «Отдел жилищно-коммунального хозяйства и жилищной инспекции Каратальского района», Алматинская область, Каратальский район, г.Уштобе, проспект Конаева, 9

фамилия, имя, отчество (при наличии) - для физических лиц, наименование организации - для юридических лиц, почтовый индекс, область, город, район, населенный пункт, наименование улицы, номер дома/здания (стационарного помещения)

на основании:

Декларации о соответствии (прилагается) «02» 12 2020 года Товарищество с ограниченной ответственностью «ПСК Градцентр», в лице Нильдибаева Нуржана Сержановича, Республика Казахстан, г.Алматы, ул.Сатпаева 30А

дата декларации, наименование подрядной (генподрядной) организации, фамилия, имя, отчество (при наличии) руководителя, юридический адрес

Заключения о качестве строительно-монтажных работ (прилагается) «02» 12 2020 г договора о государственных закупках № 27 от 30.04.2020 г Товарищество с ограниченной ответственностью «УКС», в лице Кульчанова Балташа, № KZ07VJE00045758 от 04.04.2019 года,

дата заключения, наименование организации, фамилия, имя, отчество (при наличии) экспертов технического надзора, № и дата получения аттестатов

Заключения о соответствии выполненных работ проекту (прилагается) «02» 12 2020 г договора о государственных закупках № от 2020 г Товарищество с ограниченной ответственностью «Геодезия Сервис», в лице Химич Владимира Ильича, № 49 от 18.05.2020 года

дата заключения, наименование организации, фамилия, имя, отчество (при наличии) экспертов авторского надзора, № и дата получения аттестатов

произведя осмотр готовности предъявленного подрядчиком (генеральным подрядчиком) к приемке в эксплуатацию объекта Реконструкция и строительство системы канализации г.Уштобе Каратальского района Алматинской области

наименование объекта, вид строительства (новое, расширение, реконструкция, техническое перевооружение, модернизация, капитальный ремонт), уровень ответственности, техническая и технологическая сложность объекта

по адресу г.Уштобе Каратальского района Алматинской области, Республика Казахстан

(область, район, населенный пункт, микрорайон, квартал, улица, номер дома (корпуса)

проверив комплектность исполнительной технической документации подтверждает что:

1. Строительство объекта осуществлено на основании:

1) правоустанавливающего документа на земельный участок № 4-53 от 15.04.2019

документ, подтверждающий наступление юридических фактов (юридических составов), на основании которых возникают, изменяются или прекращаются права на земельный участок, в том числе договоры, решения судов, правовые акты исполнительных органов, свидетельство о праве на наследство, передаточный акт или разделительный баланс при реорганизации негосударственных юридических лиц, владеющих земельным участком на праве собственности или выкупивших право временного возмездного землепользования (аренды).

либо решения о реконструкции (перепланировке, переоборудовании) помещений (отдельных частей) существующих зданий от «___»_____20___года № _____;

наименование органа вынесшего решение

2) талона о приеме уведомления о начале или прекращении осуществления деятельности или определенных действий ГУ «Управление государственного архитектурно-строительного контроля Алматинской области», 20.05.2020года № KZ75REA00173925

наименование органа принявшего уведомление, дата выдачи талона

3) проекта (проектно-сметной документации) Товарищество с ограниченной ответственностью «Геодезия Сервис», № 163

наименование проектной организации, номер проекта

утвержденного(й) ГУ «Отдел жилищно-коммунального хозяйства и жилищной инспекции Каратальского района» № 67 от 23.12.2019 года

наименование организации утвердившей (переутвердившей) проект и дата утверждения

2. Строительно-монтажные работы осуществлены в сроки:

начало работ май 2020 года;

месяц, год

окончание работ ноябрь 2020 года;

месяц, год

при продолжительности строительства, месяц:

по норме или по проекту организации строительства 10 (десять) месяцев;

фактически 7 (семь) месяцев;

3. Объект (комплекс) имеет следующие основные технико-экономические показатели (мощность, производительность, производственная площадь, протяженность, вместимость, объем, пропускная способность, провозная способность, число рабочих мест и тому подобное, заполняется по всем объектам (кроме жилых домов) в единицах измерения соответственно целевой продукции или основным видам услуг):

Мощность, производительность и так далее	Единица измерения	По проекту		Фактически	
		общая (с учетом ранее принятых)	в том числе пускового комплекса или очереди	общая (с учетом ранее принятых)	в том числе пускового комплекса или очереди
КНС в т.ч	шт	3		3	
КНС-79,97/15с/1,6-6,2/5,0,		1		1	
КНС-156,6/25с/2,4-5,7/4,2,		1		1	
КНС-19,9/28с/2,0-4,9/3,7		1		1	
Сети канализации	м	2384,5		2384,5	
Смотровой колодец канал.	шт	27		27	
задвижка	шт	16		16	
Сети водопровода	м	140,5		140,5	
Смотровой колодец водоп.	шт	2		2	
Вентиль	шт	5		5	

Выпуск продукции (оказания услуг), предусмотренной проектом в объеме, соответствующем нормам освоения проектных мощностей в начальный период _____;

факт начала выпуска продукции с указанием объема

Жилой дом имеет следующие показатели:

Показатели	Единица измерения	По проекту	Фактически
Общая площадь	метр в квадрате (далее-м^2)		
Число этажей	этаж		
Общий строительный объем	метр в кубе (далее-м^3)		
В том числе подземной части	м^3		
Площадь встроенных, встроенно-пристроенных и пристроенных помещений	м^2		

Показатели	По проекту	Фактически				
	число квартир	площадь квартир, м^2	число квартир		площадь квартир, м^2	
		общая	жилая		общая	жилая
Всего квартир, в том числе: однокомнатных двухкомнатных трехкомнатных четырехкомнатных и более						

4. Технологические и архитектурно-строительные решения по объекту характеризуются
следующими данными демонтаж КНС м-на «Шанырак», ул.Тынышбаева, ЦРБ, ул.Момышулы, ул.Ибраимулы, ул.Каптагаева, модульной КНС. Реконструкция коллектора ул.Момышулы д.300 мм, протяженность 68,0 п.м., с устройством четырех канализационных колодцев, ул.Абылай хана д.255 мм, протяженность 48,0 п.м., с устройством двух канализационных колодцев, камера монолитная 2000х2500 мм, реконструкция канализационных колодцев по ул.Акын Сара 1 ед., монолитный резервуар емкостью 300 м^3. Очистка канализации по участкам: ул.Аыблай хана (уч.1) -1300 п.м., ул.Момышулы (уч.2) – 3300 п.м.,пр.Конаева (уч.3) - 1100 п.м, ИЖС «Кокдала» - 5100 п.м.
- монтаж модульных КНС (КНС-79,97/15с/1,6-6,2/5,0, КНС-156,6/25с/2,4-5,7/4,2, КНС-19,9/28с/2,0-4,9/3,7).
Автовокзал - сеть канализации д.200-300 мм. 139 п.м., канализационных колодцев 2 ед., колодец гаситель.
Ремзавод – сеть канализации д.200-400 мм. 68,5 п.м., канализационных колодцев 5 ед колодец гаситель, сеть водопровода д.315 мм 140,5 п.м. с устройством двух водопроводных колодцев., модульное здание 5700х2100х2200, озеленение 33 саженца вяза.
Восстановление элементов благоустройства асфальтно-бетонное покрытие 626,06 м^2, установка опор освещения 12 шт.

краткие технические характеристики по особенностям его размещения, по основным материалам и конструкциям, инженерному и технологическому оборудованию

5. На объекте установлено предусмотренное проектом оборудование в количестве согласно актам о его приемке после индивидуального испытания и комплексного опробования;

6. Наружные инженерные коммуникации (холодное и горячее водоснабжение, канализация, теплоснабжение, газоснабжение, электроснабжение и связь) обеспечивают нормальную эксплуатацию объекта (здания, сооружения, помещения) и приняты городскими эксплуатационными организациями;

7. Сметная стоимость по утвержденному проекту (проектно-сметной документации): всего 474639,99 тысяч тенге, в том числе строительно-монтажных работ 376802,6 тысяч тенге, оборудования, инструмента и инвентаря 44235,74 тысяч тенге;

8. Сметная стоимость основных фондов, принимаемых в эксплуатацию 421038,34 тысяч тенге, в том числе:

стоимость строительно-монтажных работ 376802,6 тысяч тенге;

стоимость оборудования, инструмента и инвентаря 44235,74 тысяч тенге;

9. Объект построен в соответствии с утвержденным проектом (проектно-сметной документацией) и требованиями государственных нормативных документов в области архитектуры, градостроительства и строительства.

РЕШИЛ: Реконструкция и строительство системы канализации г.Уштобе Каратальского района Алматинской области

наименование объекта (комплекса)

принять в эксплуатацию.

Заказчик Батырбекова С.Т._____ М.П.

фамилия, имя, отчество (при наличии), подпись руководителя Место печати (при наличии)

Технический надзор Кульчанов Б. _____М.П.

фамилия, имя, отчество (при наличии), подпись эксперта Место печати (при наличии)

Авторский надзор Химич В.И._____М.П.

фамилия, имя, отчество (при наличии), подпись эксперта Место печати (при наличии)

Подрядчик

(генеральный подрядчик) Нильдибаев Н.С._____М.П.

фамилия, имя, отчество (при наличии), подпись руководителя Место печати (при наличии)

Приложение 13
к акту приемки объекта
в эксплуатацию

форма

Технические характеристики объекта (сети, водоводы, коллекторы и тому подобное)

№ п/п	Наименование	Единицы измерения	Количество, протяженность	Примечание
1	2	3	4	5
Водопровод				
1	Водоводы (общая протяженность)	м		
	1) из стальных труб	м		
	2) из чугунных труб	м		
	3) из асбестоцементных труб	м		
	4) из железобетонных труб	м		
	5)	м		
2	Распределительная сеть (общая протяженность)	м	140,5	
	1) из стальных труб	м		
	2) из чугунных труб	м		
	3) из асбестоцементных труб	м		
	4) из полиэтиленовых труб	м	140,5	
	5)	м		
3	Прочие устройства			
	Смотровой колодец	шт	2	
	Задвижка d-	шт		
	« d-	шт		
	« d-	шт		
	Вентили d-15	шт	5	
	« d-	шт		
	« d-	шт		
	Кран d-	шт		
	« d-	шт		
	« d-	шт		
	Гидрант	шт	1	
	Водопроводный ввод	шт	1	
	Водоразборная колонка	шт		
	Стальной футляр	шт	2	
	Питьевой фонтанчик	шт		
Канализация				
1	Коллекторы (общая протяженность)	м	2384,5	
	1) из керамических труб	м		
	2) из чугунных труб	м	171,5	
	3) из бетонных труб	м		
	4) из асбестоцементных труб	м		

	5) из железобетонных труб	м		
	6) из полиэтиленовых труб	м	1959,8	
	7) из стали	м	253,2	
2	Канализационная сеть (общая протяженность)	м		
	1) из керамических труб	м		
	2) из чугунных труб	м		
	3) из бетонных труб	м		
	4) из асбестоцементных труб	м		
	5) из железобетонных труб	м		
	6)	м		
3	Прочие устройства - КНС	шт	3	
	Задвижка d- 100	шт	9	
	Задвижка d- 200	шт	7	
	Смотровой колодец	шт	27	
	Выпуск	шт	3	

Горизонтальный разрез колодца	Вертикальный разрез колодца
Масштаб _____	Масштаб _____

Спецификация

№ п/п	Наименование	Марка	Материал	Диаметр (мм) (размеры)	Количество	Примечание

Схема привязки колодца к постоянным точкам-ориентирам

Заказчик ГУ «Отдел жилищно-коммунального хозяйства и жилищной инспекции Каратальского района», руководитель Батырбекова Сауле Тулеутаевна

М.П

фамилия, имя, отчество (при наличии), подпись руководителя Место печати (при наличии)

Авторский надзор Химич Владимир Ильич

М.П

фамилия, имя, отчество (при наличии), подпись эксперта Место печати (при наличии)

Приложение 2
к приказу Министра
индустрии и инфраструктурного развития
Республики Казахстан
от 9 августа 2019 года № 632

Приложение 3
к приказу Министра
по инвестициям и развитию
Республики Казахстан
от 24 апреля 2017 года № 235

форма

Декларация о соответствии

«02» 12 2020 года

Подрядчик (генеральный подрядчик) Товарищество с ограниченной ответственностью «ПСК Градцентр», государственная лицензия № 013257 от 19.11.2003 г.
наименование организации, № лицензии и дата получения

в лице Нильдибаева Нуржана Сержановича
фамилия, имя, отчество (при наличии) руководителя

по объекту: Реконструкция и строительство системы канализации г.Уштобе Каратальского района Алматинской области ,
наименование и местонахождение объекта

заказчиком которого является ГУ «Отдел жилищно-коммунального хозяйства и жилищной инспекции Каратальского района», руководитель Батырбекова Сауле Тулеутаевна
наименование организации, фамилия, имя, отчество (при наличии) руководителя

удостоверяет, что:
1. Строительно-монтажные работы на объекте выполнены в соответствии с утвержденным проектом (проектно-сметной документацией), государственными нормативами в сфере архитектурной, градостроительной и строительной деятельности;
2. Субподрядные организации:_____
наименование организации
_____;
3. Проект (проектно-сметная документация) Товарищества с ограниченной ответственностью «Геодезия Сервис», 163
наименование проектной организации, номер проекта

утвержден(а) ГУ «Отдел жилищно-коммунального хозяйства и жилищной инспекции Каратальского района» ГУ «Отдел жилищно-коммунального хозяйства и жилищной инспекции Каратальского района», № 67 от 23.12.2019 года
наименование организации утвердившей (переутвердившей) проект и дата утверждения

4. Объект (комплекс) имеет следующие основные технико-экономические показатели (мощность, производительность, производственная площадь, протяженность, вместимость, объем, пропускная способность, провозная способность, число рабочих мест и тому подобное, заполняется по всем объектам (кроме жилых домов) в единицах измерения соответственно целевой продукции или основным видам услуг):

Мощность, производительность и	Единица	По проекту	Фактически

		общая (с учетом ранее принятых)	в том числе пускового комплекса или очереди	общая (с учетом ранее принятых)	в том числе пускового комплекса или очереди
КНС в т.ч КНС-79,97/15с/1,6-6,2/5,0, КНС-156,6/25с/2,4-5,7/4,2, КНС-19,9/28с/2,0-4,9/3,7	Шт	3 1 1 1		3 1 1 1	
Сети канализации	М	2384,5		2384,5	
Смотровой колодец канал.	Шт	27		27	
Задвижка	Шт	16		16	
Сети водопровода	М	140,5		140,5	
Смотровой колодец водоп.	Шт	2		2	
Вентиль	шт	5		5	

Жилой дом имеет следующие показатели:

Показатели	Единица измерения	По проекту	Фактически			
Общая площадь	метр в квадрате (далее-м^2)					
Число этажей	этаж					
Общий строительный объем	метр в кубе (далее-м^3)					
В том числе подземной части	м^3					
Площадь встроенных, встроенно-пристроенных и пристроенных помещений	м^2					
Показатели	По проекту	Фактически				
	число квартир	площадь квартир, м^2	число квартир		площадь квартир, м^2	
		общая	жилая		общая	жилая
Всего квартир, в том числе: однокомнатных двухкомнатных трехкомнатных четырехкомнатных и более						

5. Технологические и архитектурно-строительные решения по объекту характеризуется следующими данными:

- демонтаж КНС м-на «Шанырак», ул.Тынышбаева, ЦРБ, ул.Момышулы, ул.Ибраимулы, ул.Каптагаева, модульной КНС. Реконструкция коллектора ул.Момышулы д.300 мм, протяженность 68,0 п.м., с устройством четырех канализационных колодцев, ул.Абылай хана д.255 мм, протяженность 48,0 п.м., с устройством двух канализационных колодцев, камера монолитная 2000х2500 мм, реконструкция канализационных колодцев по ул.Акын Сара 1 ед., монолитный резервуар емкостью 300 м^3. Очистка канализации по участкам: ул.Абылай хана (уч.1) -1300 п.м., ул.Момышулы (уч.2) – 3300 п.м., пр.Конаева (уч.3) - 1100 п.м, ИЖС «Кокдала» - 5100 п.м.
- монтаж модульных КНС (КНС-79,97/15с/1,6-6,2/5,0, КНС-156,6/25с/2,4-5,7/4,2, КНС-19,9/28с/2,0-4,9/3,7).

Автовокзал - сеть канализации д.200-300 мм. 139 п.м., канализационных колодцев 2 ед., колодец гаситель.

Ремзавод – сеть канализации д.200-400 мм. 68,5 п.м., канализационных колодцев 5 ед, колодец гаситель, сеть водопровода д.315 мм 140,5 п.м. с устройством двух водопроводных колодцев., модульное здание 5700х2100х2200, озеленение 33 саженца вяза.

Восстановление элементов благоустройства асфальтно-бетонное покрытие 626,06 м^2, установка опор освещения 12 шт.

краткие технические характеристики по особенностям его размещения

6. На объекте установлено предусмотренное проектом оборудование в количестве согласно актам о его приемке после индивидуального испытания и комплексного опробования;
7. Мероприятия по охране труда, обеспечению взрывобезопасности, пожаробезопасности, охране окружающей природной среды и антисейсмические мероприятия, предусмотренные
проектом выполнены;

8. Строительно-монтажные работы осуществлены в сроки:
начало работ май 2020 года;
месяц, год
окончание работ ноябрь 2020 года;
месяц, год
при продолжительности строительства, месяц:
по норме или по проекту организации строительства 10 (десять) месяцев;
фактически 7 (семь) месяцев;

9. Примененные строительные материалы, конструкции, оборудование и изделия соответствуют требованиям проекта и государственных нормативов;
10. Исполнительная геодезическая съемка фактического положения подземных инженерных сетей и/или зданий (сооружений) выполнена (обязательное приложение к декларации о соответствии);
11. Наружные инженерные коммуникации (холодное и горячее водоснабжение, канализация, теплоснабжение, газоснабжение, электроснабжение и связь) обеспечивают нормальную эксплуатацию объекта, что подтверждается поставщиками услуг по инженерному и коммунальному обеспечению.
Поставщики услуг по инженерному и коммунальному обеспечению:

ГКП на ПХВ "Каратал Таза Су" _____ М.П.
подпись, ФИО

Уштобинская дистанция электроснабжения _____ М.П.
подпись, ФИО

ТОО «УшРЭС» Байбосын Байбуеатов К.К. М.П.
подпись, ФИО

12. Шумоизоляция здания соответствует проекту и подтверждается экспертным заключением выдаваемым государственной организацией осуществляющей санитарно-эпидемиологическую экспертизу по результатам лабораторных замеров проведенных аккредитованными испытательными лабораториями (центрами) (экспертное заключение прилагается);
13. Обеспечен доступ для маломобильных групп населения, что подтверждается органами социальной защиты населения _____;
фамилия, имя, отчество (при наличии), подпись руководителя, дата, место печати (при наличии)

Подрядчик (генеральный подрядчик) считает объект: Реконструкция и строительство системы канализации г.Уштобе Каратальского района Алматинской области готовым к приемке в эксплуатацию,
наименование объекта (комплекса)
гарантирует качество выполненных строительно-монтажных и специальных работ, и принимает на себя обязательство устранять дефекты, возникшие по его вине при строительстве объекта согласно гарантийного срока в соответствии с законодательством Республики Казахстан.

Подрядчик (генеральный подрядчик)
Нильдибаева Нуржана Сержановича _____ «02» 12 2020 год
фамилия, имя, отчество (при наличии) руководителя, подпись, дата М.П.

автор. 2.

Приложение 2
к приказу Министра
по инвестициям и развитию
Республики Казахстан
от 24 апреля 2017 года № 235

форма

Заключение о соответствии выполненных работ проекту

«02» 12 2020 года

Авторский надзор Товарищество с ограниченной ответственностью «Геодезия Сервис», Аникин Александр Владимирович
наименование организации, фамилия, имя, отчество (при наличии) руководителя
в лице Химич Владимира Ильича, № 49 от 18.05.2020 года
фамилия, имя, отчество (при наличии) экспертов, № аттестатов и дата получения
действующего на основании _____
№ договора и дата
по объекту Реконструкция и строительство системы канализации г.Уштобе Каратальского района Алматинской области
наименование и местонахождение объекта
заказчиком которого является ГУ «Отдел жилищно-коммунального хозяйства и жилищной инспекции Каратальского района», руководитель Батырбекова Сауле Тулеутаевна
наименование организации, фамилия, имя, отчество (при наличии) руководителя
подтверждает, что:

1. Строительство объекта осуществлялось

1) подрядчиком (генеральным подрядчиком) Товарищество с ограниченной ответственностью «ПСК Градцентр», государственная лицензия № 013257 от 19.11.2003 г.
наименование организации, № лицензии и дата получения
в лице Нильдибаева Нуржана Сержановича
фамилия, имя, отчество (при наличии) руководителя

2) субподрядными организациями_____
наименование организации, № лицензии и дата получения
в лице_____;
фамилия, имя, отчество (при наличии) руководителя

2. Строительно-монтажные работы осуществлены в сроки:
начало работ май 2020 года;
месяц, год
окончание работ ноябрь 2020 года;
месяц, год
при продолжительности строительства, месяц:
по норме или по проекту организации строительства 10 (десять) месяцев;
фактически 7 (семь) месяцев;

3. Примененные строительные материалы, конструкции, оборудование и изделия соответствуют требованиям проекта;

4. Замечания, выданные авторским надзором в процессе строительства, устранены;

5. Внесенные изменения в проект (проектно-сметную документацию) в процессе строительства выполнены в соответствии с требованиями нормативов в области архитектуры, градостроительства и строительства;

6. Объект построен в соответствии с проектом (проектно-сметной документацией)

Товарищества с ограниченной ответственностью «Геодезия Сервис», 163

наименование проектной организации, номер проекта

утвержденным(ой) ГУ «Отдел жилищно-коммунального хозяйства и жилищной инспекции Каратальского района» ГУ «Отдел жилищно-коммунального хозяйства и жилищной инспекции Каратальского района», № 67 от 23.12.2019 года

наименование организации утвердившей (переутвердившей) проект и дата утверждения и требованиями государственных нормативных документов в области архитектуры, градостроительства и строительства;

Авторский надзор:

организация Товарищество с ограниченной ответственностью «Геодезия Сервис», Аникин Александр Владимирович

наименование организации, фамилия, имя, отчество (при наличии) руководителя,

подпись, дата 02.12.2020. Место печати (при наличии)

эксперт(ы) по авторскому надзору Химич Владимир Ильич, № 49 от 18.05.2020 года

фамилия, имя, отчество (при наличии) эксперта (экспертов), № аттестатов,

подпись, дата 02.12.2020. Место печати (при наличии)

Приложение 1
к приказу Министра
по инвестициям и развитию
Республики Казахстан
от 24 апреля 2017 года № 235

форма

Заключение о качестве строительно-монтажных работ

«01» 12 2020 года

Технический надзор Товарищество с ограниченной ответственностью «УКС», Оспанов Ш.С. РК, Алматинская область, город Талдыкорган, проспект Н.Назарбаева, д.75
наименование организации, фамилия, имя, отчество (при наличии) руководителя, юридический адрес

в лице Кульчанова Балташа, № KZ07VJE00045758 от 04.04.2019 года,
фамилия, имя, отчество (при наличии) экспертов, № аттестатов, дата получения

действующий на основании договора о государственных закупках № 27 от 30.04.2020 г
№ договора и дата

по объекту: Реконструкция и строительство системы канализации г.Уштобе Каратальского района Алматинской области ,
наименование и местонахождение объекта

заказчиком которого является ГУ «Отдел жилищно-коммунального хозяйства и жилищной инспекции Каратальского района», руководитель Батырбекова Сауле Тулеутаевна
наименование организации, фамилия, имя, отчество (при наличии) руководителя

подтверждает, что:

1. Строительство объекта осуществлялось

1) подрядчиком (генеральным подрядчиком) Товарищество с ограниченной ответственностью «ПСК Градцентр», государственная лицензия № 013257 от 19.11.2003 г.
наименование организации, № лицензии и дата получения

в лице Нильдибаева Нуржана Сержановича
фамилия, имя, отчество (при наличии) руководителя

2) субподрядными организациями_____
наименование организации, № лицензии и дата получения

в лице_____;
фамилия, имя, отчество (при наличии) руководителя

2. Строительно-монтажные работы осуществлены в сроки:

начало работ май 2020 года;
месяц, год

окончание работ ноябрь 2020 года;
месяц, год

при продолжительности строительства, месяц:

по норме или по проекту организации строительства 10 (десять) месяцев;

фактически 7 (семь) месяцев;

3. Сметная стоимость по утвержденному проекту (проектно-сметной документации):

всего 474639,99 тысяч тенге, в том числе строительно-монтажных работ 376802,6 тысяч тенге, оборудования, инструмента и инвентаря 44235,74 тысяч тенге;

4. Сметная стоимость основных фондов, принимаемых в эксплуатацию 421038,34 тысяч тенге, в том числе:

стоимость строительно-монтажных работ 376802,6 тысяч тенге;

стоимость оборудования, инструмента и инвентаря 44235,74 тысяч тенге;

5. Объект построен в соответствии с проектом (проектно-сметной документацией) Товарищества с ограниченной ответственностью «Геодезия Сервис», 163

наименование проектной организации, номер проекта

утвержденным(ой) ГУ «Отдел жилищно-коммунального хозяйства и жилищной инспекции Каратальского района» ГУ «Отдел жилищно-коммунального хозяйства и жилищной инспекции Каратальского района», № 67 от 23.12.2019 года

наименование организации утвердившей (переутвердившей) проект и дата утверждения и требованиями государственных нормативных документов в области архитектуры, градостроительства и строительства;

6. Примененные строительные материалы, конструкции, оборудование и изделия соответствуют проекту и требованиям государственных нормативов;

7. Исполнительная техническая документация имеется в полном объеме;

8. Замечания, выданные техническим надзором в процессе строительства, устранены;

9. Завершенный строительством объект обеспечивает прочность, устойчивость и надежность на протяжении всего срока службы (эксплуатации, использования, применения) и соответствует требованиям государственных нормативов направленных на обеспечение интересов и безопасности собственников (пользователей) и общества в целом.

Технический надзор:

Организация Товарищество с ограниченной ответственностью «УКС», Оспанов Ш.С.

наименование организации, фамилия, имя, отчество (при наличии) руководителя,

подпись, дата 02.12.2020. Место печати (при наличии)

эксперт(ы) по техническому надзору Кульчанов Балташ, № KZ07VJE00045758 от 04.04.2019 года,

фамилия, имя, отчество (при наличии) эксперта (экспертов) № аттестатов,

подпись, дата 02.12.2020. Место печати (при наличии)

Исполнительная схема напорного коллектора по ул.Аблайхана d=200мм,l=31,5м

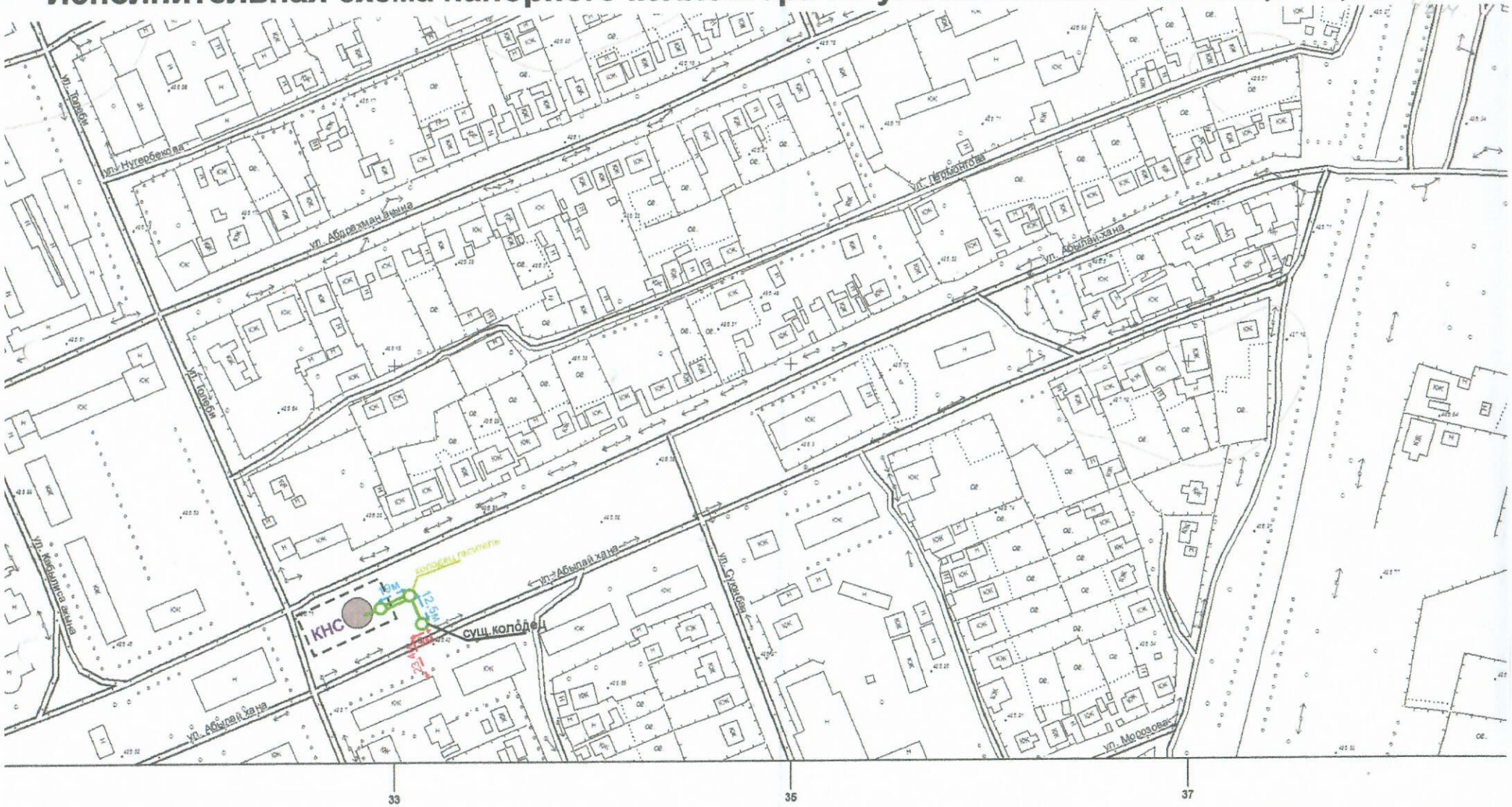

условные обозначения

канализация

воздушные линии электропередачи

Исполнительная схема напорного коллектора в районе автовокзала г.Уштобе d=200мм,l= 140м

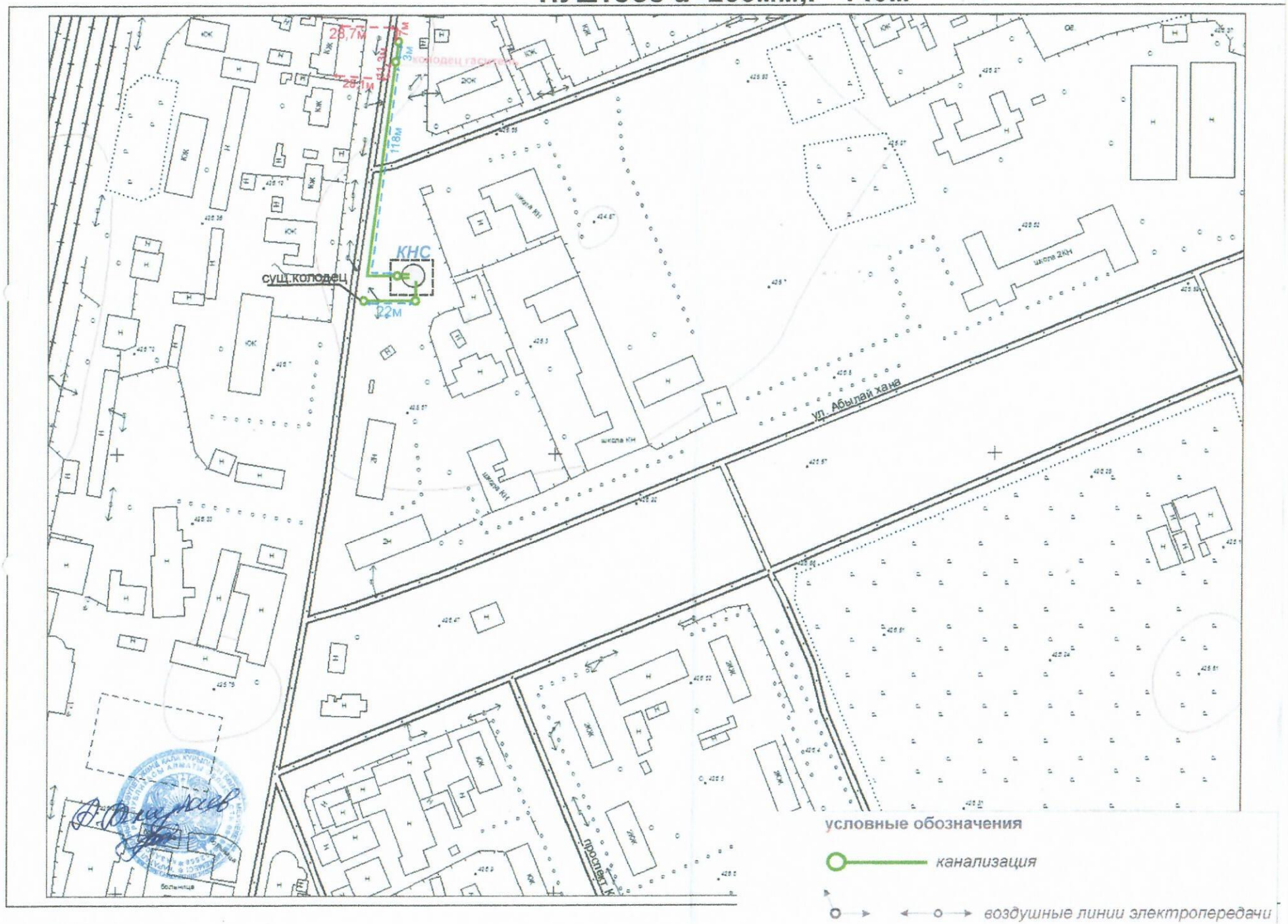

Исполнительная схема канализации по улице Каблиса акына 75 d=150мм,l=20м

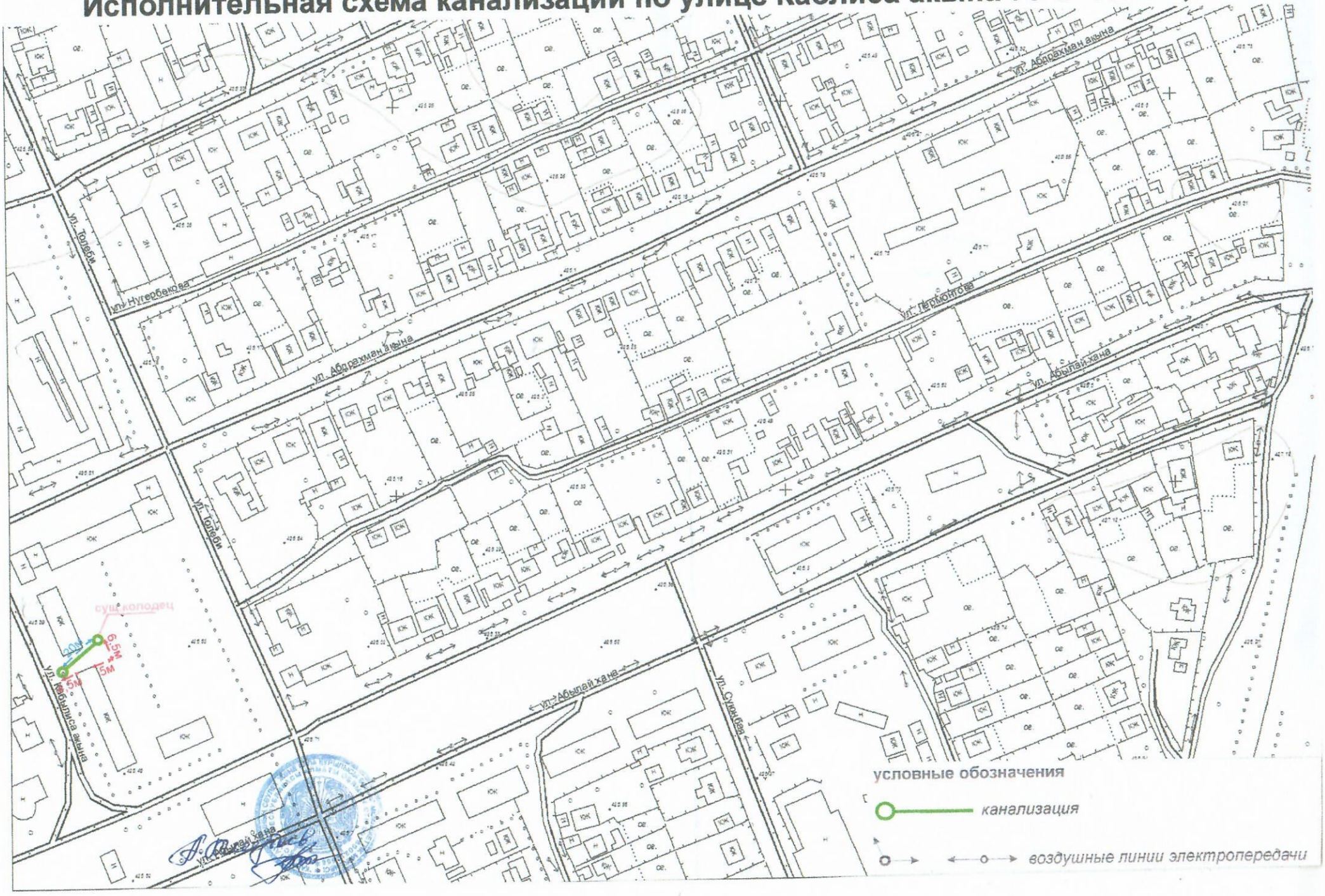

Исполнительная схема канализационного коллектора по ул.Б.Момышулы напротив магазина Алем d=300мм,l=82м

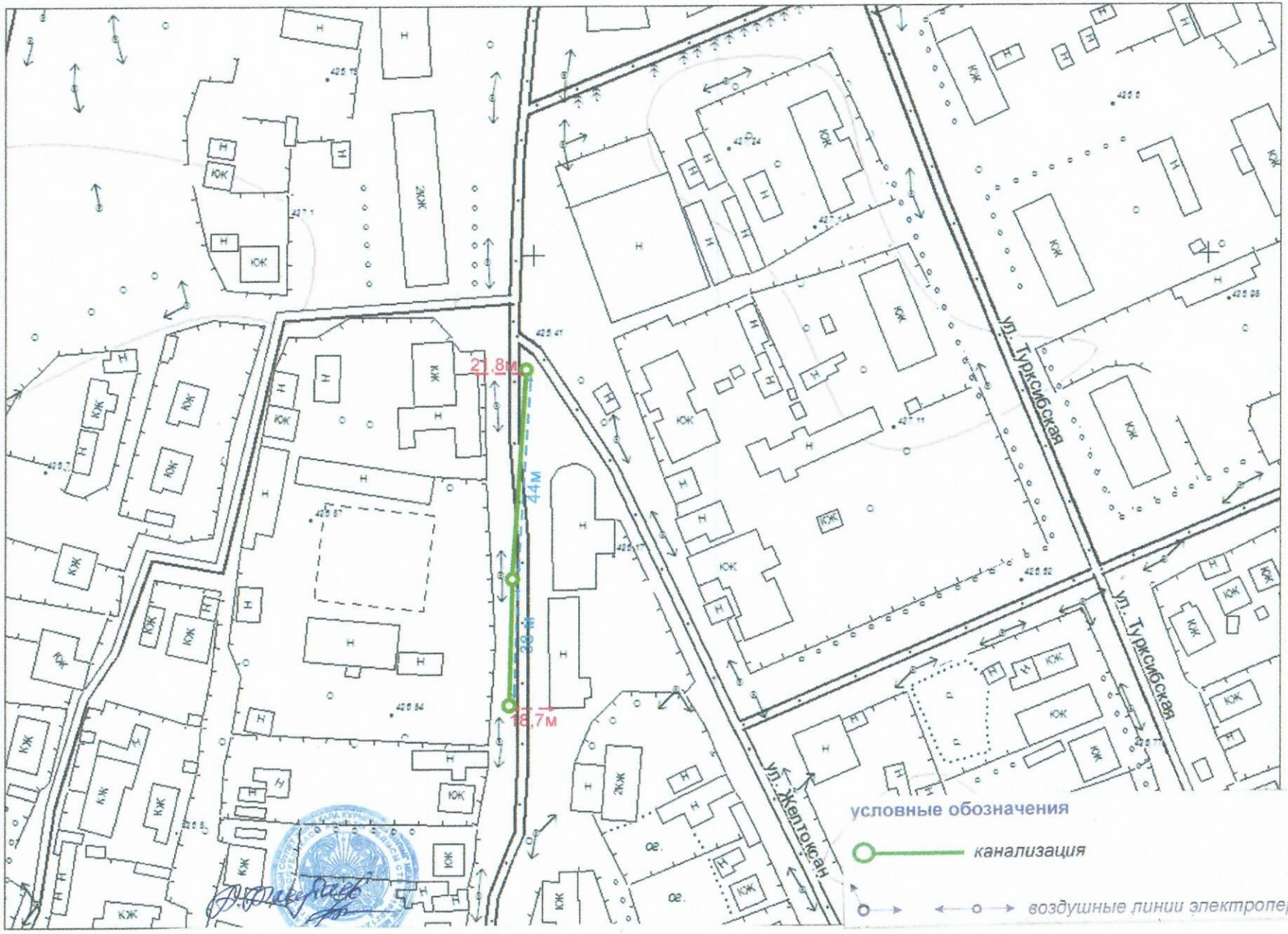

Исполнительная схема реконструкции канализационной станции в районе РМЗ водопровод l=140.5м, d=25мм, канализация l=35,5м, d=400мм,l=16.5м,d=200мм

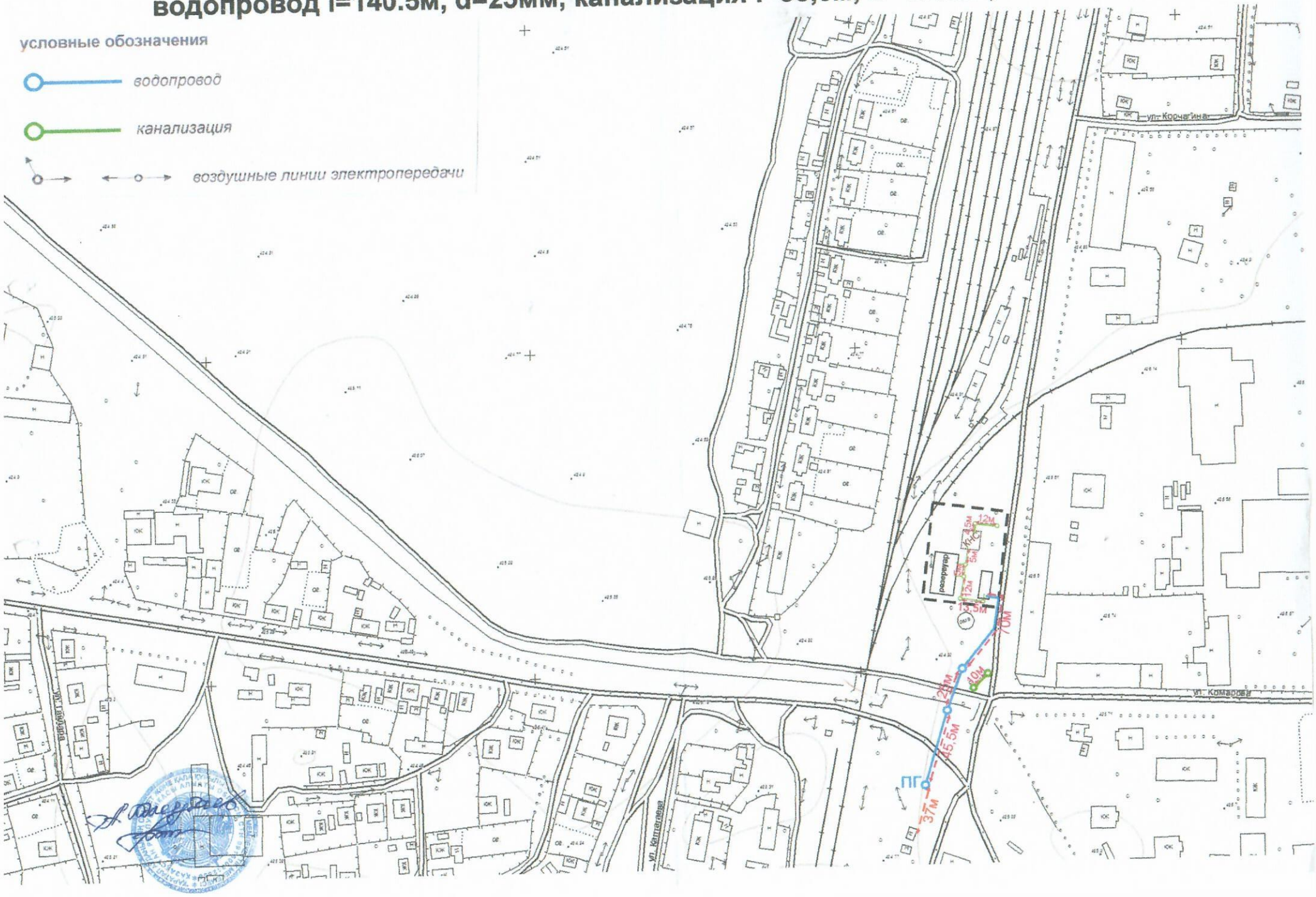

Исполнительная схема напорного коллектора ИЖС Кокдала d=100мм п/э,l=2083м

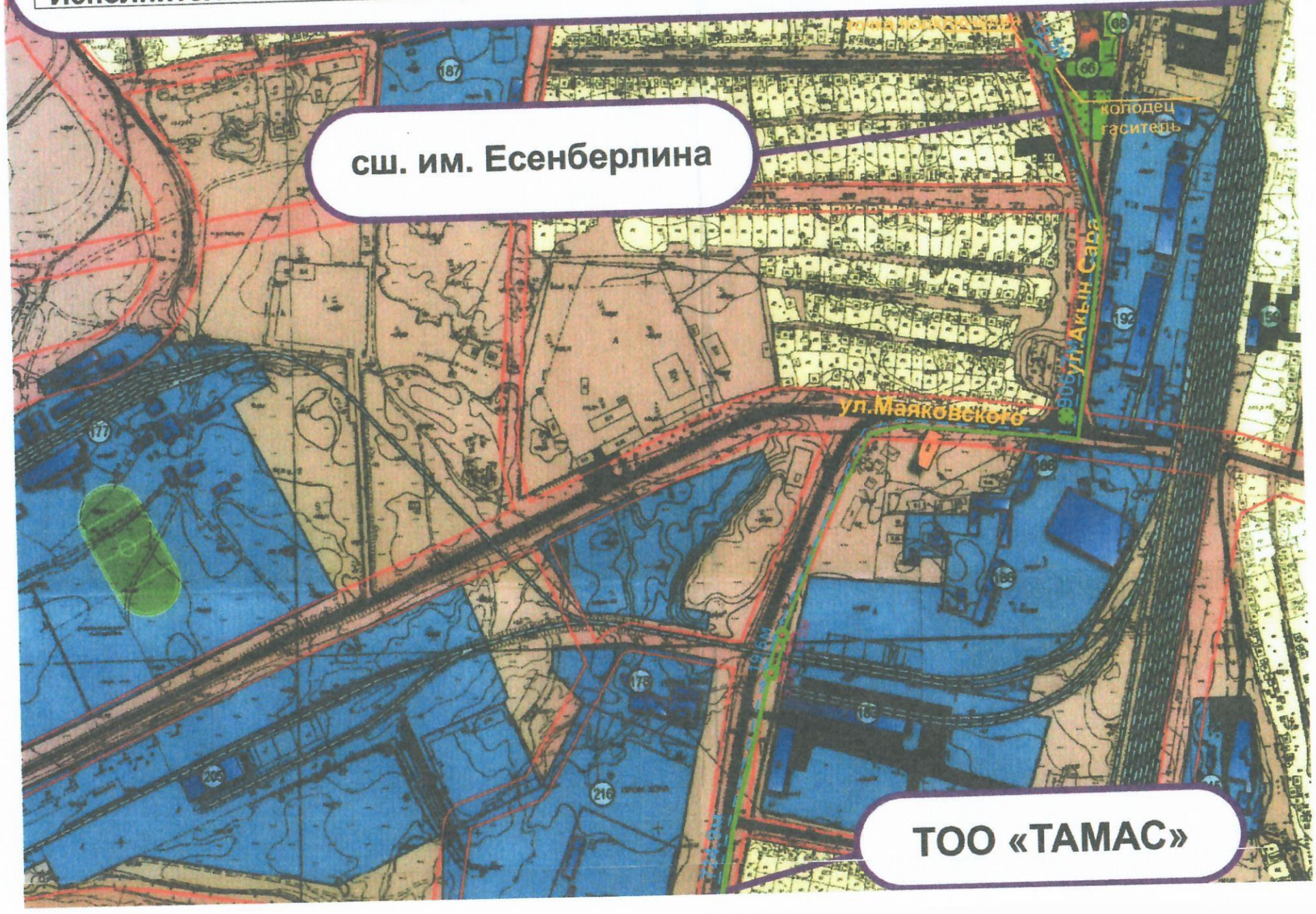

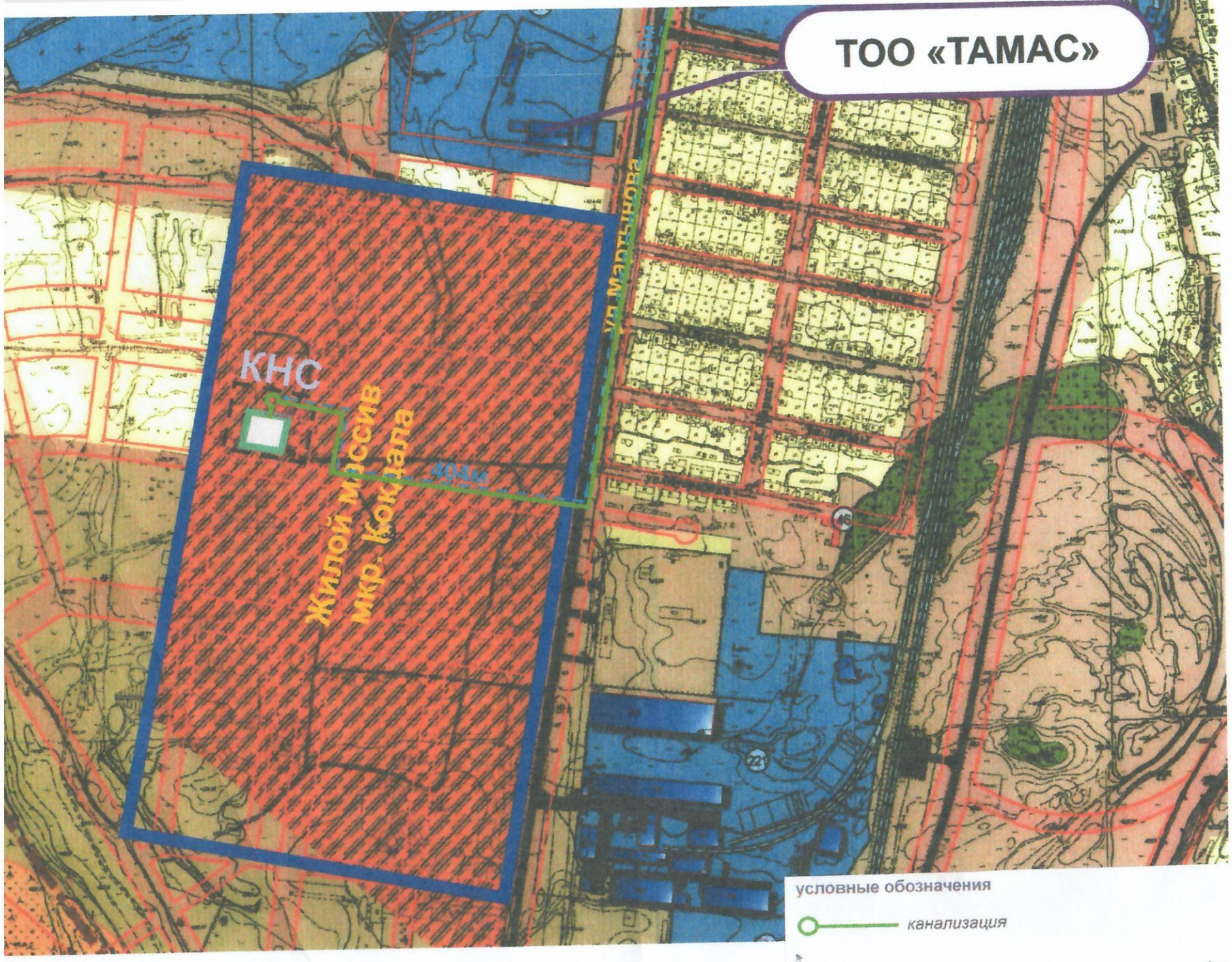
ТОО «ТАМАС»
КНС
404м
Жилой массив
мкр. Кокдала
ул. Маметова
условные обозначения
канализация
воздушные линии электропередачи

Надземный павильон КНС в районе автовокзала

план зданий КНС

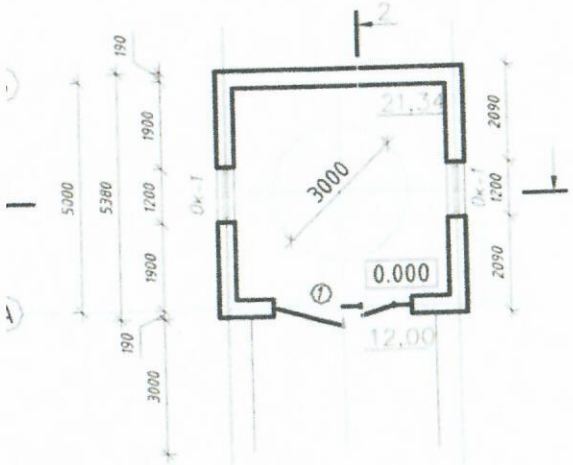

план кровли

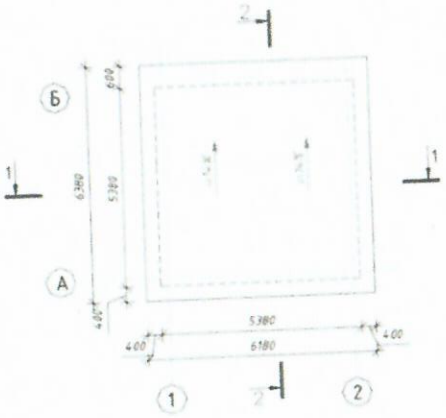

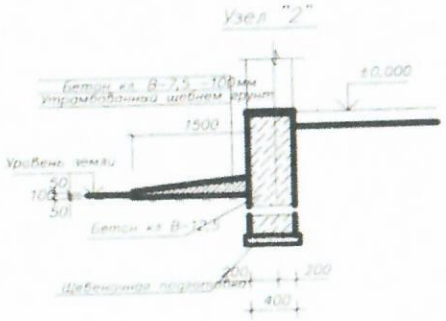

Подрядчик ТОО "ПСК Градцентр"
Авторский надзор ТОО "Геодезия сервис"

Надземный павильон КНС в районе РМ3

план зданий КНС

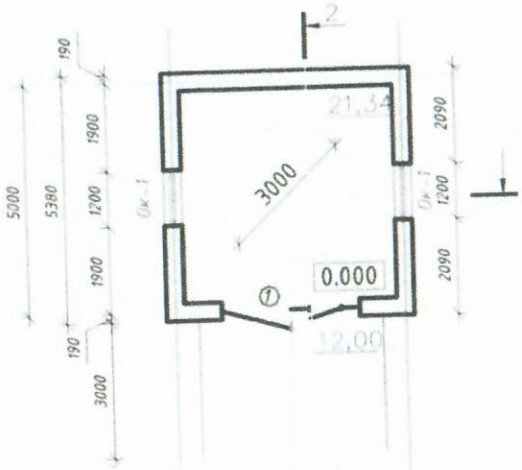

план кровли

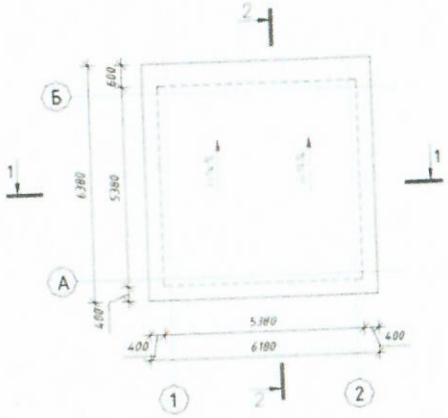

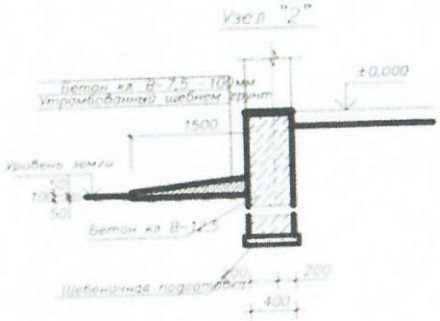

Подрядчик ТОО "ПСК Градцентр"
Авторский надзор ТОО "Геодезия сервис"