Наименование ПО ТОО "КапиталПроект"

ГСЛ №008542

Р А Б О Ч И Й П Р О Е К Т

Строительство внутриплощадочных инженерных сетей и благоустройства 16-ти многоквартирных жилых домов в конце улицы Аскарова в городе Тараз (1-очередь)

Том-2.

Альбом-2.

Наружные сети водопровода и канализации. НВК

Шифр СЕТ-01-11.23-2-2-НВК

Ген проектировщик ТОО "КапиталПроект" Директор _____Жаксанов Н.К

Главный инженер проекта _____Примкулов Д.

г. Тараз 2024 г.

Наименование ПО ТОО "КапиталПроект"

ГСЛ №008542

Шифр СЕТ-01-11.23

Строительство внутриплощадочных инженерных сетей и благоустройства 16-ти многоквартирных жилых домов в конце улицы Аскарова в городе Тараз (1-очередь)

Р А Б О Ч И Й П Р О Е К Т

Состав проекта

Том 1.

Альбом-1. Общая пояснительная записка.
Альбом-2. Проект организации строительства.
Альбом-3. Энергетический паспорт.
Альбом-4. Пояснительная записка к расчету строительных конструкций.
Альбом-5. Генеральный план.

Том 2. Наружные внутриплощадочные инженерные сети и системы.

Альбом-1. Наружные сети газоснабжения. ГСН.
Альбом-2. Наружные сети водопровода и канализации. НВК.
Альбом-3. Наружные сети электроснабжения. НЭС.
Альбом-4. Наружное электроосвещение. ЭН.

г. Тараз 2024 г.

Ведомость рабочих чертежей основного комплекта НВК

Лист	Наименование	Примечания
1	Общие данные	
2	План сетей водопровода и канализации. М 1:500	
3	Поливочный водопровод. М 1:500	
4	Профиль сети В1 (начало)	
5	Профиль сети В1 (окончание)	
6	Профиль сети К1 (начало)	
7	Профиль сети К1 (окончание)	
8	Таблица колодцев В1	
9	Таблица колодцев К1	
10	Деталировка колодцев В1	

Ведомость ссылочных и прилагаемых документов

Обозначение	Наименование	Примечания
	Ссылочные документы	
Серия 4.900-10	Альбом оборудования,фасонных частей и арматуры для сетей и сооружений водопровода и канализации.	
Т.п.р. 901-09-11.84	Водопроводные колодцы	
Т.п.р. 902-09-22.84	Канализационные колодцы.	
	Прилагаемые документы	
	Спецификации	листов-2

Настоящий проект разработан в соответствии с действующими в РК нормами и правилами и предусматривает мероприятия, обеспечивающие взрывобезопастность, пожаробезопастность, экологические и санитарно-гигиенические требования при эксплуатации.

Главный инженер проекта _____ Примкулов Д.

Общие указания

Проект наружных сетей водопровода и канализации выполнен согласно технических условий, N 225 от 04.11.2022г., выданных ГКП "Жамбыл су".

Проект выполнен в соответствии с СН РК 4.01-02-2001,СНиП 2.07.01-89.СНиП 2.04.03-85.

.СН РК 4.01-05-2002

Водоснабжение

Водоснабжение объекта решается от проектируемых внутриквартальных водопроводных сетей Ф400 в жилом массиве по ул.Аскарова. Гарантированный напор в точке подключения 0.12 МПа.

Выполнены вводы водопровода в каждое здание из полиэтиленовых напорных труб Ф75х4,5.

по ГОСТ 18599-2001*.

Наружное пожаротушение решается от пожарных гидрантов установленных в колодцах на сети.

Расход воды на наружное пожаротушение составляет - 35 л/сек.

Бытовая канализация

Согласно технических условий сброс бытовой канализации предусматривается в проектируемые внутриквартальные сети канализации Ф225 в жилом массиве по ул. Аскарова. Сети канализации приняты из двухслойных гофрированных труб "Корсис" SN10 по ТУ 2248-001-73011750-2005, Ø110,Ø160мм.

Канализационные колодцы предусмотрены из сборных железобетонных элементов по т.п.р. 902-09-22.84.

Основание под трубы предусмотрено песчаное толщиной 100 мм, засыпка трубопровода мягким местным грунтом толщиной не менее 300 мм без трамбовки.

Условные обозначения:

В1 — Проектируемый хоз-питьевой водопровод

К1 — Проектируемый хоз-бытовая канализация

Основные показатели по чертежам водопровода и канализации

Наименование системы	Расчетный расход			Примечание
	м3/сут	м3/час	л/сек	
Водопровод хозяйственно-питьевой В1	45,00	5,65	2,52	
Канализация бытовая К1	45,00	5,65	3,82	
Наружное пожаротушение			35.0	

Краткие указания по производству работ:

Монтаж наружных сетей водопровода вести согласно СНиП 3.05.04-85,

В целях обеспечения сохранности инженерных сетей, производство земляных работ вести по мере уточнения размещения в натуре существующих коммуникаций и сооружений путем вскрытия их шурфованием в присутствии заинтересованных организаций. Производство работ в месте пересечения производить вручную по 2м в каждую сторону от точки пересечения.

В колодцах, установленных на проезжей части крышка люка должна располагаться на одном уровне с поверхностью покрытия, на газонах люки колодцев возвышаются над поверхностью земли на 5 см, вокруг колодцев предусматривается отмостка шириной 1 м из асфальта δ=30мм и щебня δ=100 мм, уложенной на утрамбованный грунт.

Гидроизоляция днища колодцев - штукатурка асфальтовая из горячего асфальтового раствора толщиной 10 мм по огрутовке разжиженным битумом. При этом водонепроницаемость бетона должна соответствовать марке по водонепроницаемости W4 а бетон изготовлен на сульфато-стойком цементе по ГОСТ 22266-76.

Гидроизоляция бетонных и железобетонных изделий, находящихся в мокрых грунтах с учетом капиллярного поднятия подземных вод, принимается окрасочная -из горячего битума, наносимого в 2 слоя, общей толщиной 5 мм по огрунтовке из битума, растворенного в бензине.

Стальные фасонные части выполнить по номенклатуре и габаритам, принятым по ГОСТ 5525-88 для чугунных фасонных частей.

Внутреннюю поверхность фасонных частей покрыть антикоррозийной защитой - лаком ХС-74.

Наружную поверхность ст. труб и футляров покрыть антикоррозийной изоляцией типа "Весьма усиленная", битумно-резиновой мастикой следующей конструкции:

а) битумная грунтовка;

б) битумно-резиновая мастика δ=3 мм;

в) армирующая обмотка из стеклохолста или бризола δ=1.5мм;

г) битумно-резиновая мастика δ=2.5мм;

д) армирующая обмотка из бризола δ=1.5мм;

е) мастика по п.б);

ж) наружная обертка из рулонных материалов в один слой.

Флюоресцентный указатель места расположения пожарного гидранта установить на высоте 2.0-2.5м от уровня земли по ГОСТ 12.4.026-76 с нанесением индекса ПГ.

Обратную засыпку траншеи на сетях водопровода и канализации проложенных под дорогой выполнить песком с послойным трамбованием на всю глубину.

						СЕТ-01-11.23-2-2-НВК
						Строительство внутриплощадочных инженерных сетей и благоустройства 16-ти многоквартирных жилых домов в конце улицы Аскарова в городе Тараз (1-очередь)
Изм.	Кол.уч	Лист	Док.	Подп.	Дата	
						Водопровод и Канализация
ГИП		Примкулов Д.			12.23	Стадия: РП; Лист: 1; Листов: 10
Рук.группы		Самбаев А.			12.23	
Выполнил		Итабаева А.			12.23	Общие данные
Н.контроль		Самбаев А.			12.23	ТОО "КапиталПроект" ГСЛ №008542

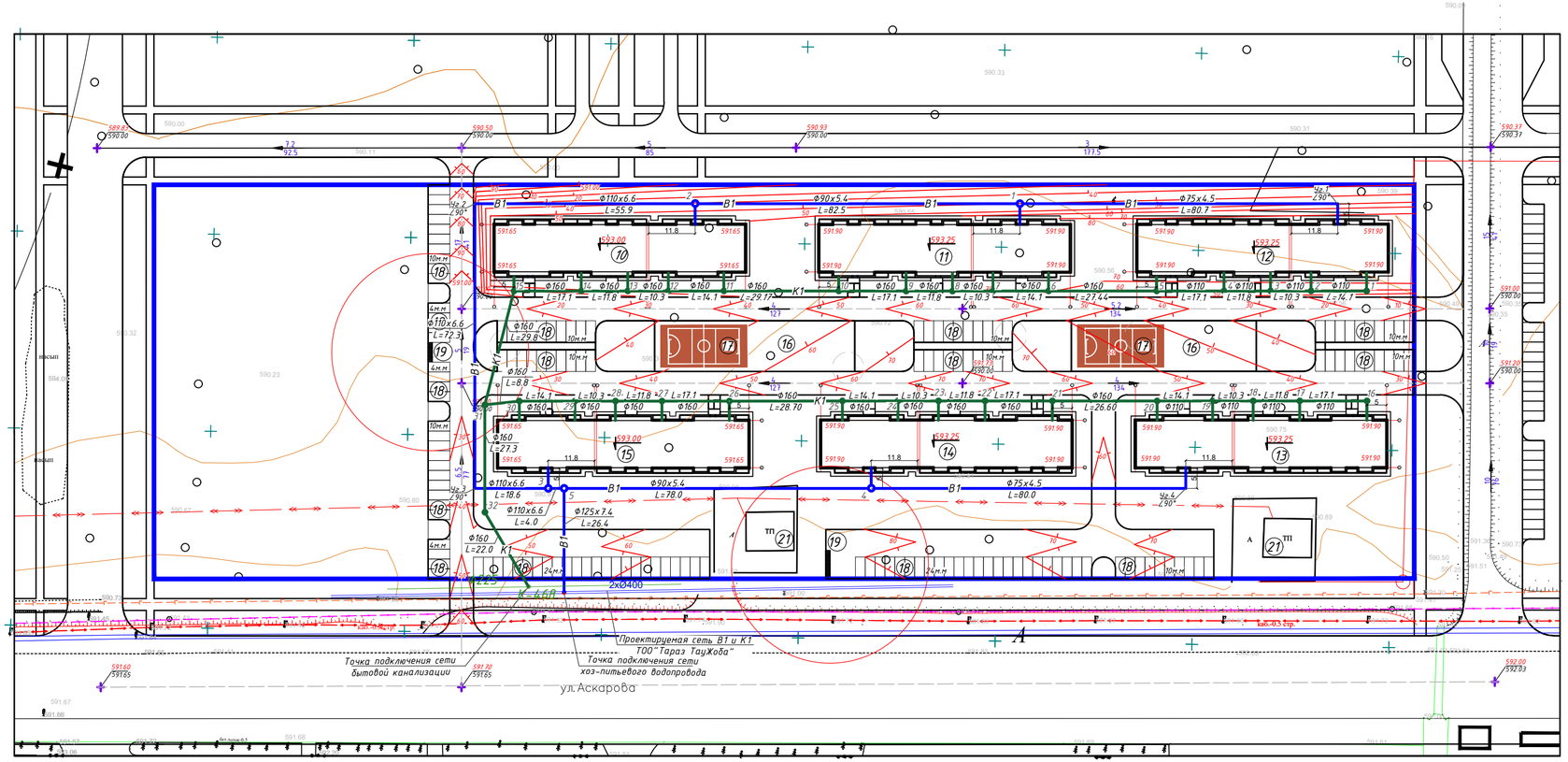

Ведомость жилых и общественных зданий и сооружений

Номер на плане	Наименование и обозначение	Этажность	Количество			Площадь, м2				Строительный объем, м3	
			зданий	квартир		застройки		общая нормируемая		здания	всего
				здания	всего	здания	всего	здания	всего		
10-15	Жилой дом	5	6	45	270	848.07	5088.42	4355,05	26130.3	14502.86	87017.16
16	Детская площадка		2								
17	Место активного отдыха		2								
18	Гостевая парковка общее количество на 150 м/м		10								
19	Площадка для ТБО		2								
20	ТП		2								

Обозначение	Наименование	Примечание
	Граница участка	
	Красная линия	
593.30	Абсолютная отметка нуля	
4 / 12.8	Уклон в промилле Расстояние	
593.30 / 591.13	Проектные отметки Фактические отметки рельефа	
358.90	Отметки проектных горизонталей	
	Проектные горизонтали	

Условные обозначения:

В1 — Проектируемый хоз-питьевой водопровод

К1 — Проектируемый хоз-бытовая канализация

Наименование организации и учреждения	Согласование	Дата и подпись ответственного лица
ГКП "Жамбыл су"		

Изм.	Кол.уч.	Лист	Док.	Подп.	Дата

СЕТ-01-11.23-2-2-НВК

Строительство внутриплощадочных инженерных сетей и благоустройства 16-ти многоквартирных жилых домов в конце улицы Аскарова в городе Тараз (1-очередь)

ГИП	Примкулов Д.		12.23
Рук.группы	Самбаев А.		12.23
Выполнил	Ипабаева А.		12.23
Н.контроль	Самбаев А.		12.23

Водопровод и Канализация

Стадия	Лист	Листов
РП	2	10

План наружных сетей водопровода и канализации М 1:500

ТОО "КапиталПроект" ГСЛ №008542

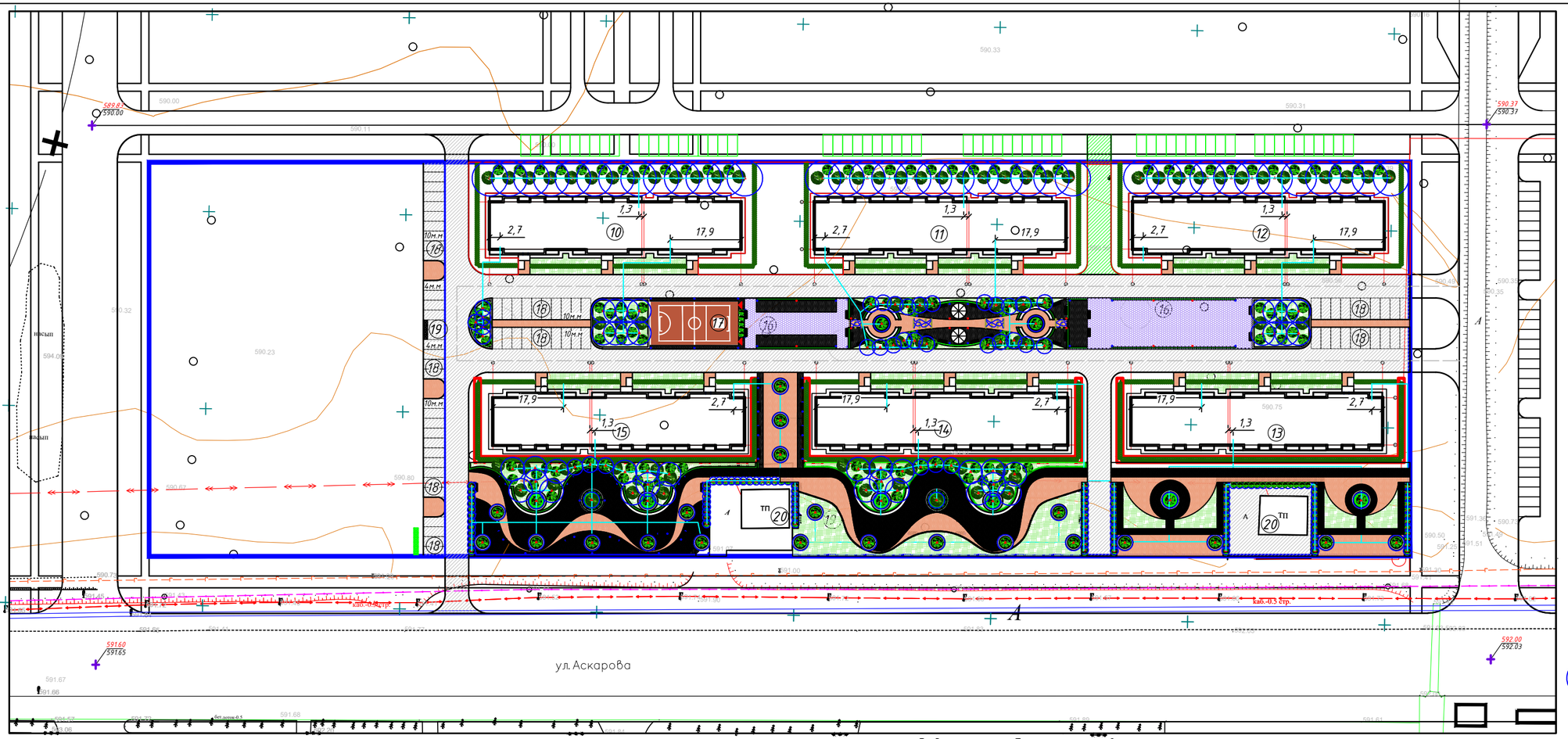

Ведомость труб и материалов

Поз.	Наименование и техническая характеристика	Тип, марка	Единица измерения	Коли-чество
1	Трубы полиэтиленовые низкого давления -Ф25х2,0	СТ РК ISO 4427-2-2014	м	1150,0
2	Дождеватель веерного типа радиус полива 1-4,5 метров		шт	98

Ведомость жилых и общественных зданий и сооружений

Номер на плане	Наименование и обозначение	Этажность	Количество			Площадь, м2				Строительный объем, м3	
			зданий	квартир		застройки		общая нормируемая			
				здания	всего	здания	всего	здания	всего	здания	всего
10-15	Жилой дом	5	6	45	270	848.07	5088.42	4355.05	26130.3	14502.86	87017.16
16	Детская площадка		2								
17	Место активного отдыха		2								
18	Гостевая парковка общее количество на 150 м/м		10								
19	Площадка для ТБО		2								
20	ТП		2								

Ведомость тротуаров, дорожек и проездов

№ п.п.	Обозначение	Наименование	площадь покрытия м2	Тип	Цвет	Примечание
1		А/бетонное покрытие по проездам	7773.0	1	цветное	
2		Брусчатка по дорожкам	372.0	2	цветное	
3		Покрытие детской игровой площадки (тартановое)	1260.0	3	цветное	
4		Покрытие отмостки	775.8	4	цветное	
		Итого	10180.8			
5		Камень бортовой БР 100.30.15 ГОСТ 6665-91	460 м.п.	-	-	
6		Камень бортовой БР 100.25.10 ГОСТ 6665-91	935 м.п.	-	-	

Ведомость элементов озеленения

поз.	Наименование породы и вида насаждения	кол-во шт.	высота саженцев м.	возраст	условные обоз-ния	Примечание
	Озеленение на эксплуатируемой кровле					
1	Газон тип -9	9045.0 м2	семена	семена		(ед.изм. 50 гр. семян/м2)
2	Жимолость татарская (однорядная живая изгородь)п.м.	426,0 м.п.				одноряд. 3шт. на 1 п.м.
3	Клен	32	2-3	5-7		с комом 1 х 1 х 0,6м
4	Тополь пирамидальный	18	1-2	5-7		с комом 1 х 1 х 0,6м

Условные обозначения автоматического полива:

- дождеватель роторного типа радиус полива 5-11 метров
- дождеватель веерного типа радиус полива 1-4,5 метров
- дождеватель веерного типа радиус полива 1-4,5 метров (высокий шток)
- Трасса труб Ф20
- Сектор полива

						СЕТ-01-11.23-2-2-НВК	
						Строительство внутриплощадочных инженерных сетей и благоустройства 16-ти многоквартирных жилых домов в конце улицы Аскарова в городе Тараз (1-очередь)	
Изм.	Кол.уч.	Лист	Док.	Подп.	Дата		
						Автоматический поливочный водопровод	Стадия: РП; Лист: 3; Листов: 10
ГИП		Прикулов Д.			12.23		
Рук.группы		Сапбаев А.			12.23	План-схема автоматического полива М 1:500	ТОО "КапиталПроект" ГСЛ №008542
Выполнил		Имангазиев А.			12.23		
Н.контроль		Сапбаев А.			12.23		

Продольный профиль водопровода В1

Масштаб:
верт. 1:100
гориз. 1:1000

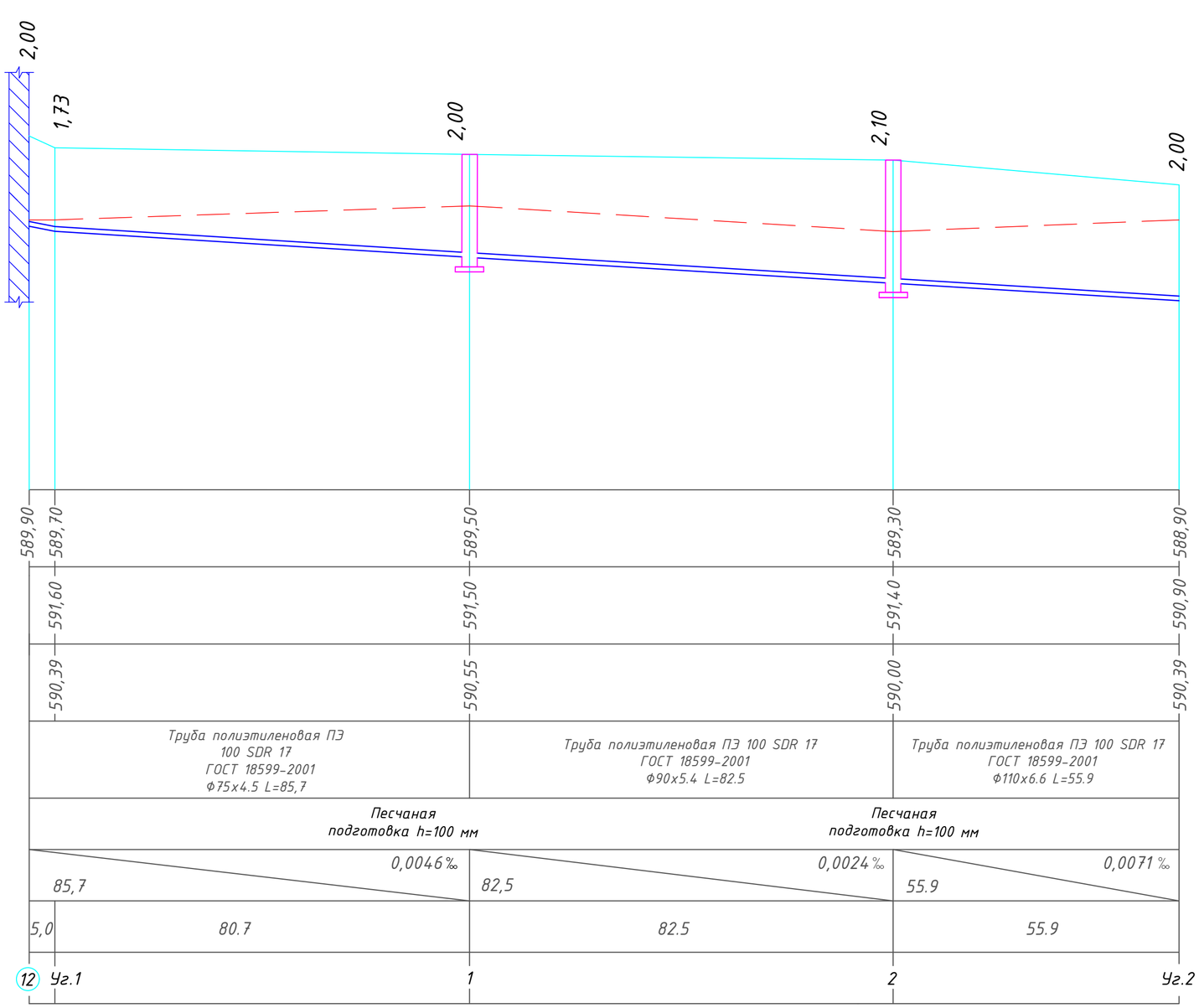

Отметка низа или лотка трубы
Проектная отметка земли
Натурная отметка земли
Обозначение трубы и тип изоляции
Основание
Уклон, ‰ / Длина, м
Расстояние
Номер колодца, точки, угла поворота

Разрез по траншее

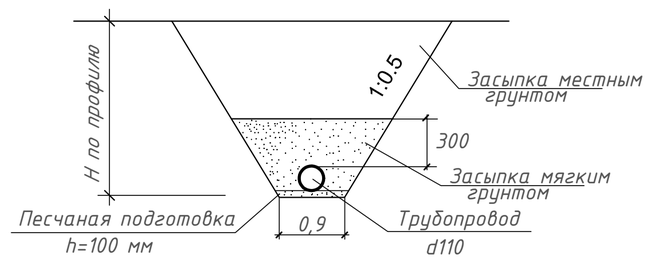

Взамен инв.№

Подпись и дата

Инв.№ подл.

Изм.	Кол.уч	Лист	Док.	Подп.	Дата
ГИП		Примкулов Д.			12.23
Рук.группы		Самбаев А.			12.23
Выполнил		Итабаева А.			12.23
Н.контроль		Самбаев А.			12.23

СЕТ-01-11.23-2-2-НВК

Строительство внутриплощадочных инженерных сетей и благоустройства 16-ти многоквартирных жилых домов в конце улицы Аскарова в городе Тараз (1-очередь)

Водопровод и Канализация	Стадия	Лист	Листов
	РП	4	10
Продольный профиль водопровода В1 (начало)	ТОО "КапиталПроект" ГСЛ №008542		

Продольный профиль водопровода В1

Масштаб:
верт. 1:100
гориз. 1:1000

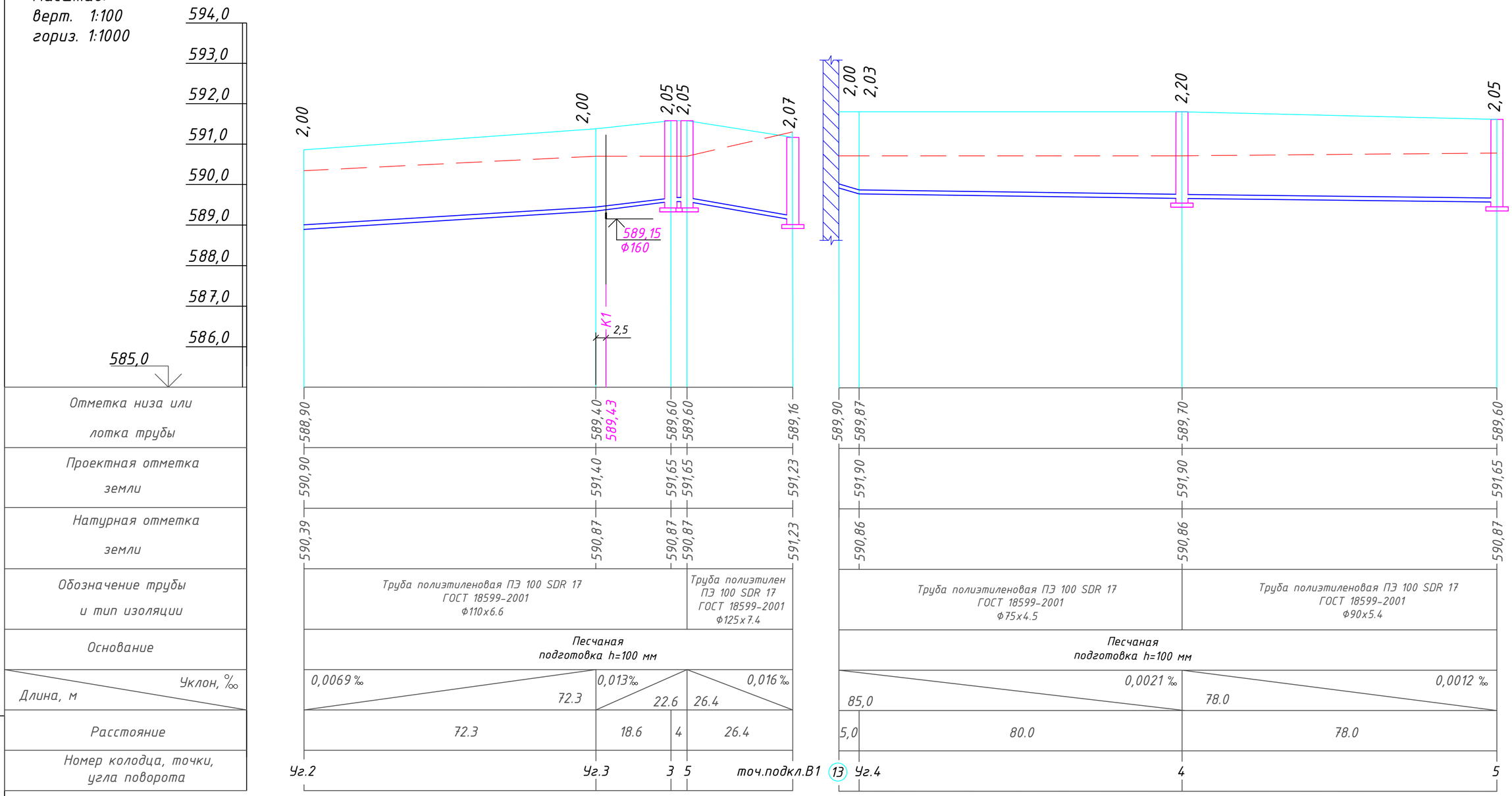

Разрез по траншее

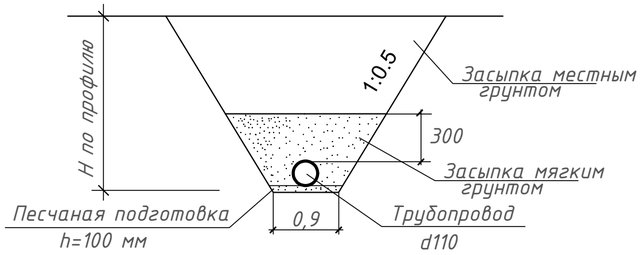

Взамен инв.№

Подпись и дата

Инв.№ подл.

Изм.	Кол.уч	Лист	Док.	Подп.	Дата
ГИП		Примкулов Д.			12.23
Рук.группы		Самбаев А.			12.23
Выполнил		Итабаева А.			12.23
Н.контроль		Самбаев А.			12.23

СЕТ-01-11.23-2-2-НВК

Строительство внутриплощадочных инженерных сетей и благоустройства 16-ти многоквартирных жилых домов в конце улицы Аскарова в городе Тараз (1-очередь)

Водопровод и Канализация	Стадия	Лист	Листов
	РП	5	10

Продольный профиль водопровода В1 (окончание)

ТОО "КапиталПроект"
ГСЛ №008542

Продольный профиль бытовой канализации К1

Масштаб:
верт. 1:100
гориз. 1:1000

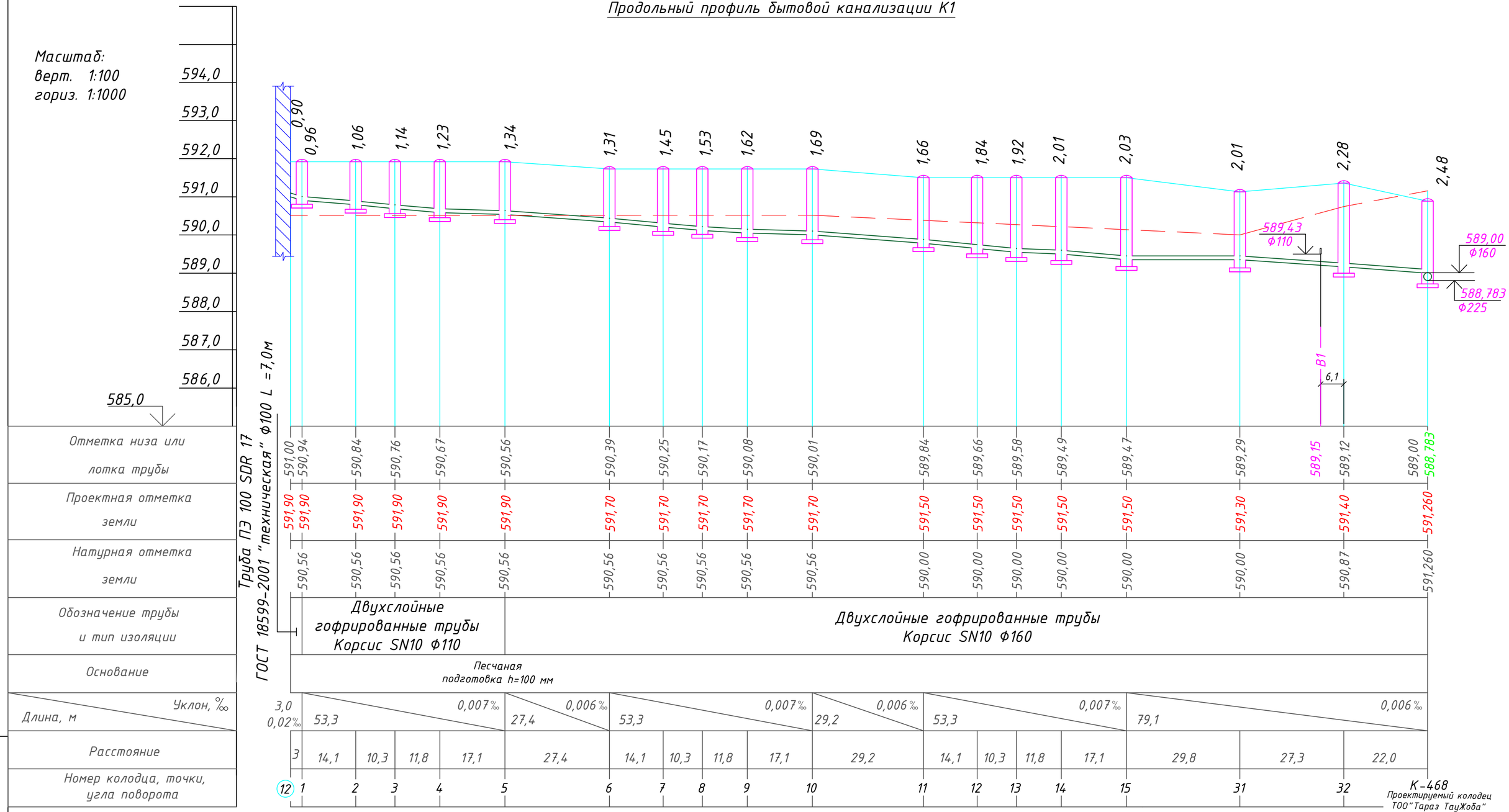

Разрез по траншее

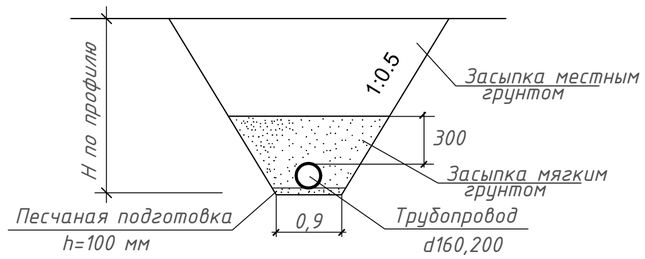

Изм.	Кол.уч	Лист	Док.	Подп.	Дата
ГИП		Примкулов Д.			12.23
Рук.группы		Самбаев А.			12.23
Выполнил		Итабаева А.			12.23
Н.контроль		Самбаев А.			12.23

СЕТ-01-11.23-2-2-НВК

Строительство внутриплощадочных инженерных сетей и благоустройства 16-ти многоквартирных жилых домов в конце улицы Аскарова в городе Тараз (1-очередь)

Водопровод и Канализация	Стадия	Лист	Листов
	РП	6	10

Продольный профиль канализации К1 (начало)

ТОО "КапиталПроект" ГСЛ №008542

Взамен инв.№

Подпись и дата

Инв.№ подл.

Продольный профиль бытовой канализации К1

Масштаб:
верт. 1:100
гориз. 1:1000

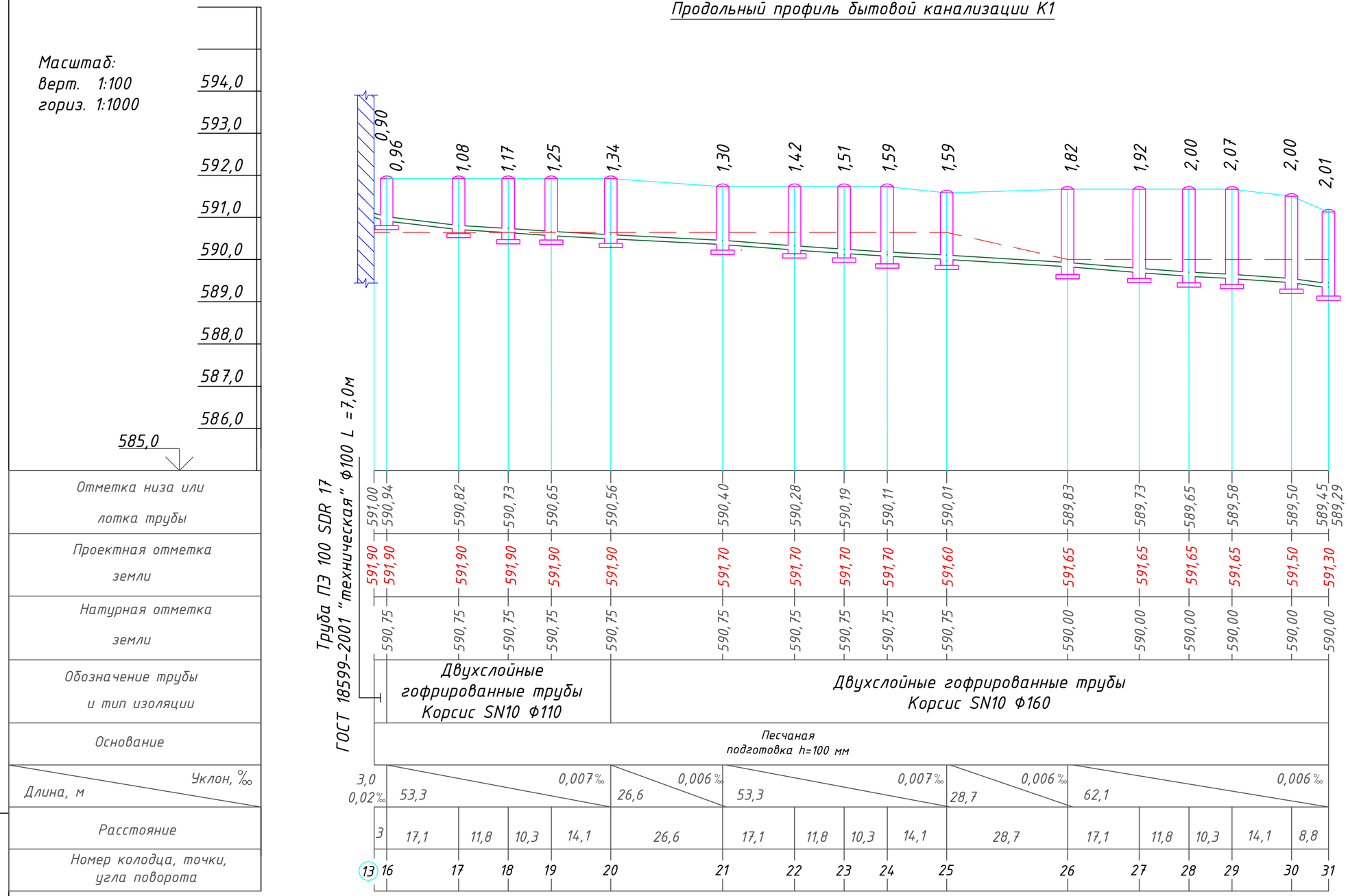

Разрез по траншее

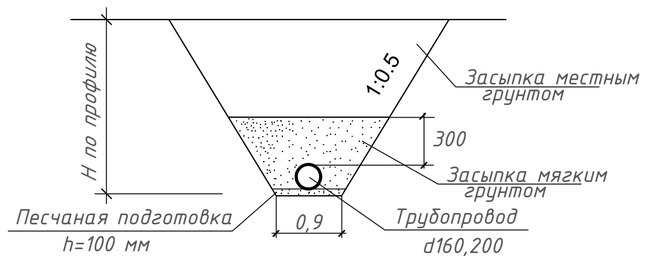

Изм.	Кол.уч	Лист	Док.	Подп.	Дата
ГИП		Примкулов Д.			12.23
Рук.группы		Самбаев А.			12.23
Выполнил		Итабаева А.			12.23
Н.контроль		Самбаев А.			12.23

СЕТ-01-11.23-2-2-НВК

Строительство внутриплощадочных инженерных сетей и благоустройства 16-ти многоквартирных жилых домов в конце улицы Аскарова в городе Тараз (1-очередь)

Водопровод и Канализация

Стадия	Лист	Листов
РП	7	10

Продольный профиль канализации К1 (окончание)

ТОО "КапиталПроект" ГСЛ №008542

Взамен инв.№

Подпись и дата

Инв.№ подл.

ТАБЛИЦА ПАРАМЕТРОВ ВОДОПРОВОДНЫХ КОЛОДЦЕВ,

N колодца по плану	Марка колодца по грунтовым условиям	Диаметры трубопроводов,мм		N схемы узла	Диаметр колодца,Дк мм	Полная глубина колодца Нмм	Высота рабочей части,Нмм	N строительно-монтажной схемы	Высота горловины с перекрытием,h	Объем бетона на упоры,м3	Расход материалов																											Гидроизоляция
											Днище			Рабочая часть											Плита перекрытия								Горловина				Тип люка	Стремянка	
											Сборные железобетонные элементы.Серия 3.900.1-14																														
		$Д_у$	$d_у$								ПН10	ПН15	ПН20	КС10.6	КС10.9	КС10.9а	КС15.6	КС15.9	КС15.6б	КС15.9а	КС20.6	КС20.9	КС20.9а	КС20.9б	ПП10-1	ПП10-2	1ПП15-1	*2ПП15-1	1ПП20-1	*2ПП20-2	2ПП15-1	2ПП15-2	2ПП20-1	2ПП20-2	КО-1	КО-6	КС7.3	КС7.9			
1	2	3	4	5	6	7	8	9	10	11	12	13	14	15	16	17	18	19	20	21	22	23	24	25	26	27	28	29	30	31	32	33	34	35	36	37	38	39	40	41	42
Вк-1	В-2	90	75	У-5	1500	2320	1800	См-2	520	0,05		1						1		1							1									1	1		Т	с-3 20,30	+
Вк-2	В-2	110	90	У-5	1500	2320	1800	См-2	520	0,05		1						1		1							1									1	1		Т	с-3 20,30	+
Вк-3	В-2	110	110	У-5	1500	2320	1800	См-2	520	0,05		1						1		1							1									1	1		Т	с-3 20,30	+
Вк-4	В-2	110	125	У-5	1500	2320	1800	См-2	520	0,05		1						1		1								1								1	1		Т	с-3 20,30	+
Вк-5	В-2	315	315	У-5	1500	2320	1800	См-2	520	0,05		1						1		1							1									1	1		Т	с-3 20,30 с-3	+

ТАБЛИЦА ПАРАМЕТРОВ КАНАЛИЗАЦИОННЫХ КОЛОДЦЕВ

Nколодца по плану	Марка колодца по грунтовым условиям	Марка колодца	Полная глубина колодца по профилю Нмм	Диаметр колодца Дк мм	Глубина лотка hл мм	Высота рабоч части колодца Нр мм	Высота горловины hгор мм	Расход материалов																																		Гидроизоляция
								Днище				Рабочая часть						Плита перекрытия										Горловина												Стремянка	
								Объем бетона на лоток м3	Сборные железобетонные элементы серия3.900.1-14 выпуск 1																												Кирпич кладка, ряды	Тип люка		
									ПН10	ПН15	ПН20	КС10.6	КС10.9	КС15.6	КС15.9	КС20.6	КС20.9	ПП10-1	ПП10-2	1ПП15-1	1ПП15-2	2ПП15-1	2ПП15-2	1ПП20-1	1ПП20-2	2ПП20-1	2ПП20-2	КС7.3	КС7.9	КС10.3	КС10.6	КО6	ПО10	ПД6	ПД10				
1	2	3	4	5	6	7	8	9	10	11	12	13	14	15	16	17	18	19	20	21	22	23	24	25	26	27	28	29	30	31	32	33	34	35	36	37	38	39	40
25	II	КСУ1-15	1590	1000	300	1500	70	0,49	1			1	1					1														1					Т	с-2 17,08	+
26	I	КСУ1-15	1820	1500	300	1800	70	0,49		1					2					1												1					Т	с-2 17,08	+
27	II	КСУ1-15	1920	1500	300	1800	70	0,49		1					2					1												1					Т	с-2 17,08	+
28	II	КСУ1-15	2000	1500	300	1800	70	0,49		1					2					1												1					Т	с-2 17,08	+
29	II	КСУ1-12	2070	1500	300	1800	70	0,49		1					2					1												1					Т	с-2 17,08	+
30	II	КСУ1-12	2000	1500	300	1800	70	0,49		1					2					1												1					Т	с-2 17,08	+

ПРИМЕЧАНИЕ.

Все бетонные изделия выполнить на сульфатостойком портландцементе.
класс бетона для колодцев В15, W6,F50

Взам.инв. №

Подпись и дата

Инв. № подл.

Изм.	Кол.уч	Лист	Док.	Подп.	Дата
ГИП		Примкулов Д.			12.23
Рук.группы		Самбаев А.			12.23
Выполнил		Итабаева А.			12.23
Н.контроль		Самбаев А.			12.23

СЕТ-01-11.23-2-2-НВК

Строительство внутриплощадочных инженерных сетей и благоустройства 16-ти многоквартирных жилых домов в конце улицы Аскарова в городе Тараз (1-очередь)

Водопровод и Канализация	Стадия	Лист	Листов
	РП	8	10
Таблица колодцев В1	ТОО "КапиталПроект" ГСЛ №008542		

ТАБЛИЦА ПАРАМЕТРОВ КАНАЛИЗАЦИОННЫХ КОЛОДЦЕВ

Nколодца по плану	Марка колодца по грунтовым условиям	Марка колодца	Полная глубина колодца по профилю Hмм	Диаметр колодца Дк мм	Глубина лотка hл мм	Высота рабоч части колодца Hр мм	Высота горловины hгор мм	Расход материалов																															
								Днище				Рабочая часть						Плита перекрытия										Горловина											
												Сборные железобетонные элементы серия3.900.1-14 выпуск 1																											
								Объем бетона на лоток м3	ПН10	ПН15	ПН20	КС10.6	КС10.9	КС15.6	КС15.9	КС20.6	КС20.9	ПП10-1	ПП10-2	1ПП15-1	1ПП15-2	2ПП15-1	2ПП15-2	1ПП20-1	1ПП20-2	2ПП20-1	2ПП20-2	КС7.3	КС7.9	КС10.3	КС10.6	КО6	ПО10	ПД6	ПД10	Кирпич кладка, ряды	Тип люка	Стремянка	Гидроизоляция
1	2	3	4	5	6	7	8	9	10	11	12	13	14	15	16	17	18	19	20	21	22	23	24	25	26	27	28	29	30	31	32	33	34	35	36	37	38	39	40
1	II	КСУ1-15	1000	1000	300	1000	50	0,49	1			2						1														1					Т	с-2 17,08	+
2	I	КСУ1-15	1000	1000	300	1000	50	0,49	1			2						1														1					Т	с-2 17,08	+
3	II	КСУ1-15	1140	1000	300	1000	50	0,49	1			2						1														1					Т	с-2 17,08	+
4	II	КСУ1-15	1230	1000	300	1200	70	0,49	1			2						1														1					Т	с-2 17,08	+
5	II	КСУ1-12	1340	1000	300	1200	70	0,49	1			2						1														1					Т	с-2 17,08	+
6	II	КСУ1-12	1310	1000	300	1200	70	0,49	1			2						1														1					Т	с-2 17,08	+
7	II	КСУ1-15	1450	1000	300	1500	70	0,49	1			1	1					1														1					Т	с-2 17,08	+
8	II	КСУ1-15	1530	1000	300	1500	70	0,49	1			1	1					1														1					Т	с-2 17,08	+
9	II	КСУ1-13	1620	1000	300	1500	70	0,49	1			1	1					1														1					Т	с-2 17,08	+
10	II	КСУ1-12	1690	1000	300	1500	70	0,49	1			1	1					1														1					Т	с-2 17,08	+
11	II	КСУ1-15	1660	1000	300	1500	70	0,49	1			1	1					1														1					Т	с-2 17,08	+
12	II	КСУ1-16	1840	1500	300	1800	70	0,49		1					2					1												1					Т	с-2 17,08	+
13	II	КСУ1-16	1920	1500	300	1800	310	0,49		1					2					1												1				2	Т	с-2 17,08	+
14	II	КСУ1-16	2000	1500	300	1800	70	0,49		1					2					1												1					Т	с-2 17,08	+
15	II	КСУ1-16	2000	1500	300	1800	70	0,49		1					2					1												1					Т	с-2 17,08	+
16	II	КСУ1-16	1000	1000	300	1000	70	0,49	1			2						1														1					Т	с-2 17,08	+
17	II	КСУ1-16	1080	1000	300	1000	70	0,49	1			2						1														1					Т	с-2 17,08	+
18	II	КСУ1-16	1170	1000	300	1000	50	0,49	1			2						1														1					Т	с-2 17,08	+
19	II	КСУ1-15	1250	1000	300	1200	70	0,49	1			2						1														1					Т	с-5 26,74	+
20	II	КСУ1-15	1340	1000	300	1200	70	0,49	1			2						1														1					Т	с-5 26,74	+
21	II	КСУ1-15	1300	1000	300	1200	70	0,49	1			2						1														1					Т	с-5 26,74	+
22	II	КСУ1-15	1420	1000	300	1500	70	0,49	1			1	1					1														1					Т	с-5 26,74	+
23	II	КСУ1-15	1510	1000	300	1500	70	0,49	1			1	1					1														1					Т	с-5 26,74	+
24	II	КСУ1-12	1590	1000	300	1500	70	0,49	1			1	1					1														1					Т	с-5 26,74	+

ПРИМЕЧАНИЕ.

Все бетонные изделия выполнить на сульфатостойком портландцементе.
класс бетона для колодцев B15, W6,F50

Взам. инв. №

Подп. и дата

Инв. № подл.

						СЕТ-01-11.23-2-2-НВК
Изм.	Кол.уч	Лист	Док.	Подп.	Дата	Строительство внутриплощадочных инженерных сетей и благоустройства 16-ти многоквартирных жилых домов в конце улицы Аскарова в городе Тараз (1-очередь)
ГИП		Примкулов Д.			12.23	Водопровод и Канализация — Стадия: РП; Лист: 9; Листов: 10
Рук.группы		Самбаев А.			12.23	
Выполнил		Итабаева А.			12.23	Таблица колодцев К1
Н.контроль		Самбаев А.			12.23	ТОО "КапиталПроект" ГСЛ №008542

1
ф1500

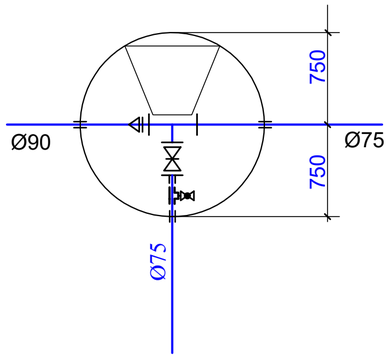

2
ф1500

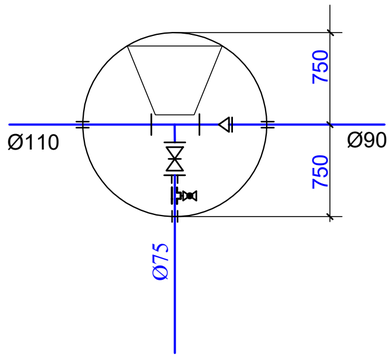

3
ф1500

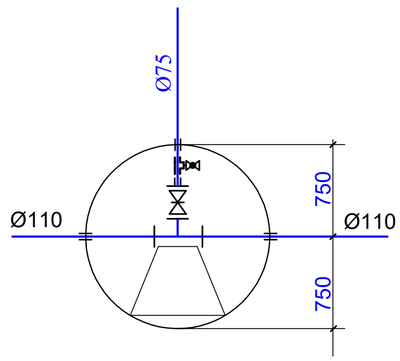

4
ф1500

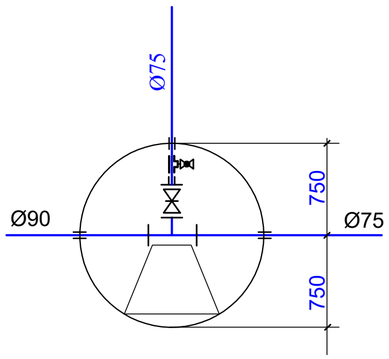

5
ф1500

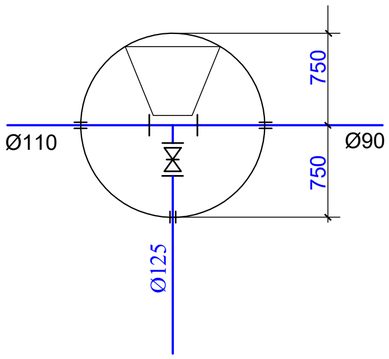

163ПГ Проектируемый колодец ТОО"Тараз ТауЖоба"
ф2000

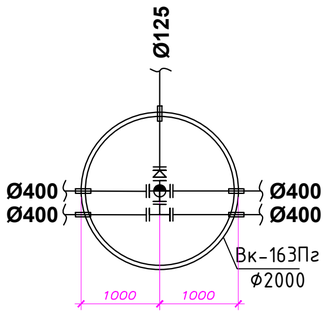

Взамен инв.№

Подпись и дата

Инв.№ подл.

						СЕТ-01-11.23-2-2-НВК
						Строительство внутриплощадочных инженерных сетей и благоустройства 16-ти многоквартирных жилых домов в конце улицы Аскарова в городе Тараз (1-очередь)
Изм.	Кол.уч	Лист	Док.	Подп.	Дата	
						Водопровод и Канализация — Стадия: РП; Лист: 10; Листов: 10
ГИП		Примкулов Д.			12.23	
Рук.группы		Самбаев А.			12.23	Деталировка колодцев В1
Выполнил		Итабаева А.			12.23	ТОО "КапиталПроект" ГСЛ №008542
Н.контроль		Самбаев А.			12.23	

формат А3

Позиция	Наименование и техническая характеристика	Тип, марка обозначение документа, опросного листа	Код оборудования, изделия материала	Завод изготовитель	Единица измерения	Коли-чество	Масса единицы кг	Примечание
1	2	3	4	5	6	7	8	9
	В1							
1	Трубы полиэтиленовые ПЭ 100 SDR17 - Ф75х 4,5питьевая	СТ РК ISO 4427-2-2014			м	171,0	0,715	
2	Трубы полиэтиленовые ПЭ 100 SDR17 - Ф90х 5,4питьевая	СТ РК ISO 4427-2-2014			м	161,0	2,19	
3	Трубы полиэтиленовые ПЭ 100 SDR17 - Ф110х 6,6 питьевая	СТ РК ISO 4427-2-2014			м	151,0	4,51	
4	Трубы полиэтиленовые ПЭ 100 SDR17 - Ф125х 7,4питьевая	СТ РК ISO 4427-2-2014			м	26,4	7,18	
5	Тройники штампованные равнопроходные Ф108х4мм	ГОСТ 17376-2001			шт	5	3,2	изготовить из стальных труб
6	Переход стальной 108х4 - 76х3 Ру=16 МПа	ГОСТ 17378-2001			шт	5	0,9	
7	Задвижка с обрезиненным клином со штурвалом (класс герметичности А) Ф 50 Ру1,6	Beigicast BV-05-47		KARLSKRONA	шт	4	10,0	
8	Задвижка с обрезиненным клином со штурвалом (класс герметичности А) Ф 100 Ру1,6	Beigicast BV-05-47		KARLSKRONA	шт	1	21,0	
9	Монтажные вставки (патрубок стальной) Ф108х4,0мм L=200мм	ГОСТ 10704-91			шт	5	2,052	
10	Фланец стальной свободный Ф50 PN=1,6мпа	ГОСТ 12822-80			шт	8	2,12	
11	Фланец стальной свободный Ф100 PN=1,6мпа	ГОСТ 12822-80			шт	2	5,8	
12	Втулка под фланец ПЭ100 SDR17 Ф63	ГОСТ 18599-2001			шт	4	0,210	
13	Втулка под фланец ПЭ100 SDR17 Ф110	ГОСТ 18599-2001			шт	1	0,560	
14	Колодцы из сборных ж/б элементов Ф1500мм (В12,W5,F50).	ТП 3.900.1-14			шт	5		
15	Промывка полиэтиленовых труб с дезинфекцией /гидравлическое испытание полиэт.труб 75,110,125	ГОСТ 10704-91			м	510,0		
16	Бетон под задвижки 7,5 КЛ- 0,09м3				шт	5		
17	Люк тяжелые чугунный тип Т	ГОСТ 3634-99			шт	5	105	(см.таблицу колодцев)
18	Врезка Ф125 в проектируемую сеть водопровода Ф400				шт	1		

Взам.инв. №

Подпись и дата

Инв. № подл.

Изм.	Кол.уч	№уч.	№док.	Подпись	Дата
ГИП		Примкулов Д.			12.23
Рук.группы		Самбаев А.			12.23
Выполнил		Итабаева А.			12.23
Н.контроль		Самбаев А.			12.23

СЕТ-01-11.23-2-2-НВК.СО

Строительство внутриплощадочных инженерных сетей и благоустройства 16-ти многоквартирных жилых домов в конце улицы Аскарова в городе Тараз (1-очередь)

Водопровод и Канализация	Стадия	Лист	Листов
	РП	1	2
Спецификация материалов и оборудования.	ТОО "КапиталПроект" ГСЛ №008542		

Позиция	Наименование и техническая характеристика	Тип, марка обозначение документа, опросного листа	Код оборудования, изделия материала	Завод изготовитель	Единица измерения	Коли-чество	Масса единицы кг	Примечание
1	2	3	4	5	6	7	8	9
	К1							
1	Двухслойные гофрированные трубы Корсис SN 10 ф 110	ТУ 2248-001-73011750-2008		СТЭ "Арыстан"	м	115.0		
2	Двухслойные гофрированные трубы Корсис SN 10 ф160	ТУ 2248-001-73011750-2008		СТЭ "Арыстан"	м	415.0		
3	Люк чугунный тип "Т"	ГОСТ 3634-89			шт	30		
4	Песок в основании труб				м3	56		
5	Врезка ф160 в сущ. сеть канализации ф225				шт	1		
6	Колодец канализационный из сборных ж/бет. элементов по серии 3.900.1-14 ф1500	т.пр.902-09-22.84			шт	9		
7	Колодец канализационный из сборных ж/бет. элементов по серии 3.900.1-14 ф1000	т.пр.902-09-22.84			шт	21		

Взам.инв. №

Подпись и дата

Инв. № подл.

Изм.	Кол.уч	№уч.	№док.	Подпись	Дата	СЕТ-01-11.23-2-2-НВК.СО Строительство внутриплощадочных инженерных сетей и благоустройства 16-ти многоквартирных жилых домов в конце улицы Аскарова в городе Тараз (1-очередь)	Лист 2