Наименование ПО ТОО "КапиталПроект"

ГСЛ №008542

РАБОЧИЙ ПРОЕКТ

Строительство внутриплощадочных инженерных сетей и благоустройства 16-ти многоквартирных жилых домов в конце улицы Аскарова в городе Тараз (1-очередь)

Том-2.
Альбом-3.
Наружные сети электроснабжения. НЭС.

Шифр СЕТ-01-11.23-2-3-НЭС

Ген проектировщик ТОО "КапиталПроект" Директор _____Жаксанов Н.К

Главный инженер проекта _____Примкулов Д.

г. Тараз 2024 г.

Наименование ПО ТОО "КапиталПроект"

ГСЛ №008542

Шифр СЕТ-01-11.23

Строительство внутриплощадочных инженерных сетей и благоустройства 16-ти многоквартирных жилых домов в конце улицы Аскарова в городе Тараз (1-очередь)

Р А Б О Ч И Й П Р О Е К Т

Состав проекта

Том 1.

Альбом-1. Общая пояснительная записка.
Альбом-2. Проект организации строительства.
Альбом-3. Энергетический паспорт.
Альбом-4. Пояснительная записка к расчету строительных конструкций.
Альбом-5. Генеральный план.

Том 2. Наружные внутриплощадочные инженерные сети и системы.

Альбом-1. Наружные сети газоснабжения. ГСН.
Альбом-2. Наружные сети водопровода и канализации. НВК.
Альбом-3. Наружные сети электроснабжения. НЭС.
Альбом-4. Наружное электроосвещение. ЭН.

г. Тараз 2024 г.

ВЕДОМОСТЬ РАБОЧИХ ЧЕРТЕЖЕЙ ОСНОВНОГО КОМПЛЕКТА

Лист	Наименование	Примечание
1	Общие данные	
2	План внутриплощадочного электроснабжения 0,4кВ. М 1:500	
3	Схемы электроснабжения 0,4 кВ.	
4	Кабельный журнал. Экспликация траншей	
5	Разрезы траншей	

ВЕДОМОСТЬ ССЫЛОЧНЫХ ДОКУМЕНТОВ

Обозначение	Наименование	Примечание
ПУЭ-2015г. РК	Правила устройств электроустановок	
А5-92	Прокладка кабелей напряжением до 35 кВ в траншеях	
РДС РК 4.04-191-2002	Методические указания по проектированию	
	городских и поселковых электрических сетей	
	Прилагаемые документы	
СЕТ-01-11.23-2-3-НЭС.СО	Спецификация оборудования, изделий и материалов	1 лист
СЕТ-01-11.23-2-3-НЭС.ОР	Ведомость объема работ	1 лист

Настоящий проект разработан в соотвествии с действующими в РК нормами и правилами и предусматривает мероприятия, обеспечивающие взрывобезопастность, пожаробезопастность, экологические и санитарно-гигиенические требования при эксплуаиации.

Главный инженер проекта _____ Примкулов Д.

Общие указания

Строительство сетей КЛ 0,4кВ для проекта "Строительство внутриплощадочных инженерных сетей и благоустройства 16-ти многоквартирных жилых домов в конце улицы Аскарова в городе Тараз (1-очередь)"выполнено на основании:

Технических условий №- от ------г выданного ---------.

Категория по надежности электроснабжения: 3.

Напряжения в точке присоединения: 0,4 кВ.

Кабель выбран алюминиевый бронированный марки АВББШв для прокладки в земле. При прокладке кабеля в траншее на глубине 0,7 м от планировочной отметки земли, при пересечении с подземными инженерными коммуникациями, асфальтовым покрытием не основной проезжей части дороги и тротуарами кабели проложены в трубах из ПНД - двустенная жесткая диаметром 110 мм. Для защиты кабеля 0,4кВ предусмотрены трубы и сигнальная лента.

Согласовано:

Гр.ВК	Кабыкенова А.	12.23
Гр.ЭЛ	Сутеев Е.	12.23
Гр.СС	Искаков С.	12.23

Согласовано:

Гр.АР	Орумбаев С.	12.23
Гр.КЖ	Жумабеков Н.	12.23
Гр.ОВ	Жантекеева Ш.	12.23

Взам. инв. №

Подп. и дата

Инв. № подл.

Изм.	Кол.уч	Лист	Док.	Подп.	Дата
ГИП		Примкулов Д.			12.23
Рук.группы		Самбаев А.			12.23
Выполнил		Сутеев Е			12.23
Н.контроль		Самбаев А.			12.23

СЕТ-01-11.23-2-3-НЭС

Строительство внутриплощадочных инженерных сетей и благоустройства 16-ти многоквартирных жилых домов в конце улицы Аскарова в городе Тараз (1-очередь)

Наружные сети электроснабжения 0,4кВ

Стадия	Лист	Листов
РП	1	5

Общие данные

ТОО "КапиталПроект" ГСЛ №008542

Формат А3

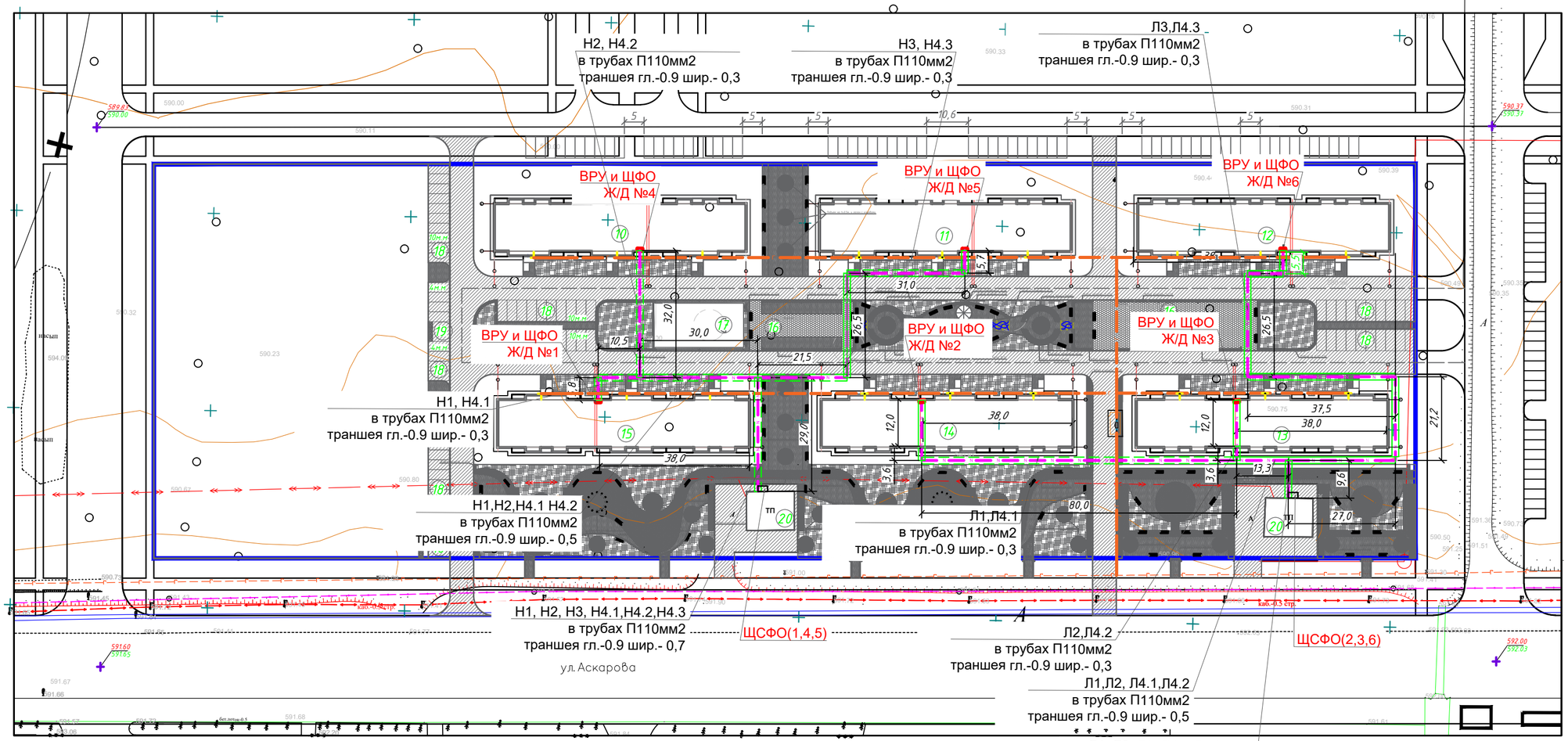

Ведомость жилых и общественных зданий и сооружений

Номер на плане	Наименование и обозначение	Этажность	Количество			Площадь, м2				Строительный объем, м3	
			зданий	квартир		застройки		общая нормируемая		зданий	всего
				здания	всего	здания	всего	здания	всего		
10-15	Жилой дом	5	6	45	270	848.07	5088.42	4355.05	26130.3	14502.86	87017.16
16	Детская площадка		2								
17	Место активного отдыха		2								
18	Гостевая парковка общее количество на 150 м/м		10								
19	Площадка для ТБО		2								
20	ТП		2								

Изм.	Кол.уч.	Лист	Док.	Подп.	Дата	СЕТ-01-11.23-2-3-НЭС			
						Строительство внутриплощадочных инженерных сетей и благоустройства 16-ти многоквартирных жилых домов в конце улицы Аскарова в городе Тараз (1-очередь)			
ГИП	Прикулов Д.				12.23	Наружные сети электроснабжения 0,4кВ	Стадия	Лист	Листов
Рук.группы	Сатбаев А.				12.23		РП	2	5
Выполнил	Сутеев Е.				12.23	План внутриплощадочного электроснабжения 0,4кВ. М 1:500	ТОО "КапиталПроект" ГСЛ №008542		
Н.контроль	Сатбаев А.				12.23				

Согласовано: Гл.инж. Бобылкина Р.Р. 12.23; Гл.инж. Шишов А.Г. 12.23; Гл.эл. Ким Е.Е. 12.23; Гл.ВК Гл.ЭМ Гл.АР Гл.КЖ Гл.ПОС

Взам.инв.№ | Подп.и дата | Инв.№ подл.

Схема электроснабжения 0,4кВ

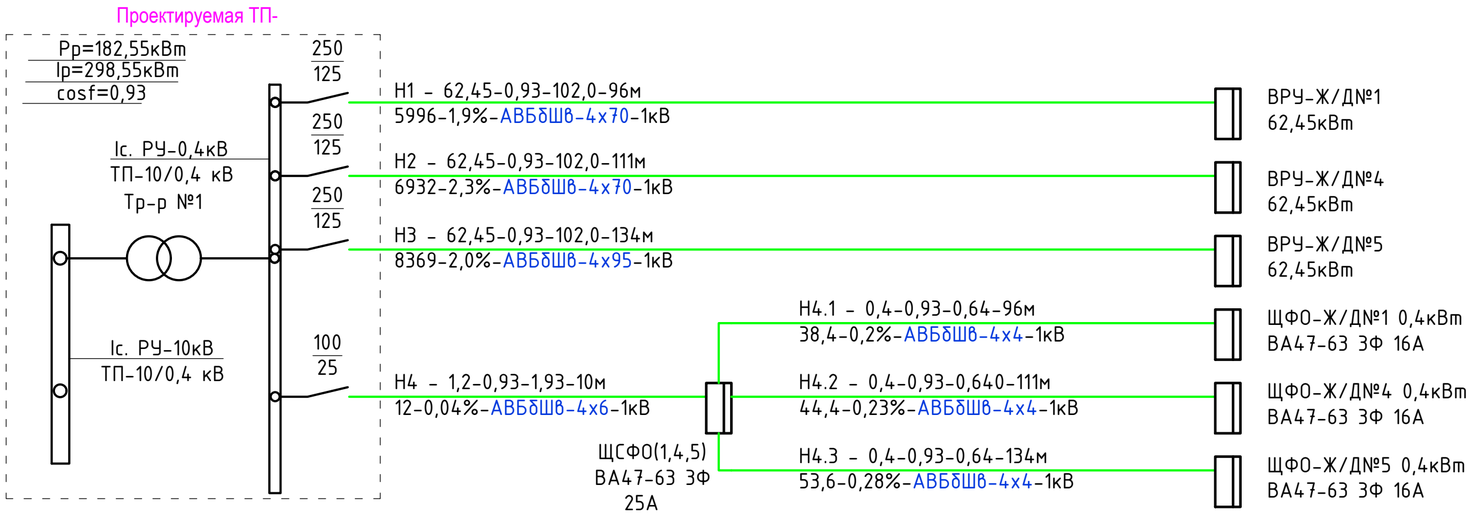

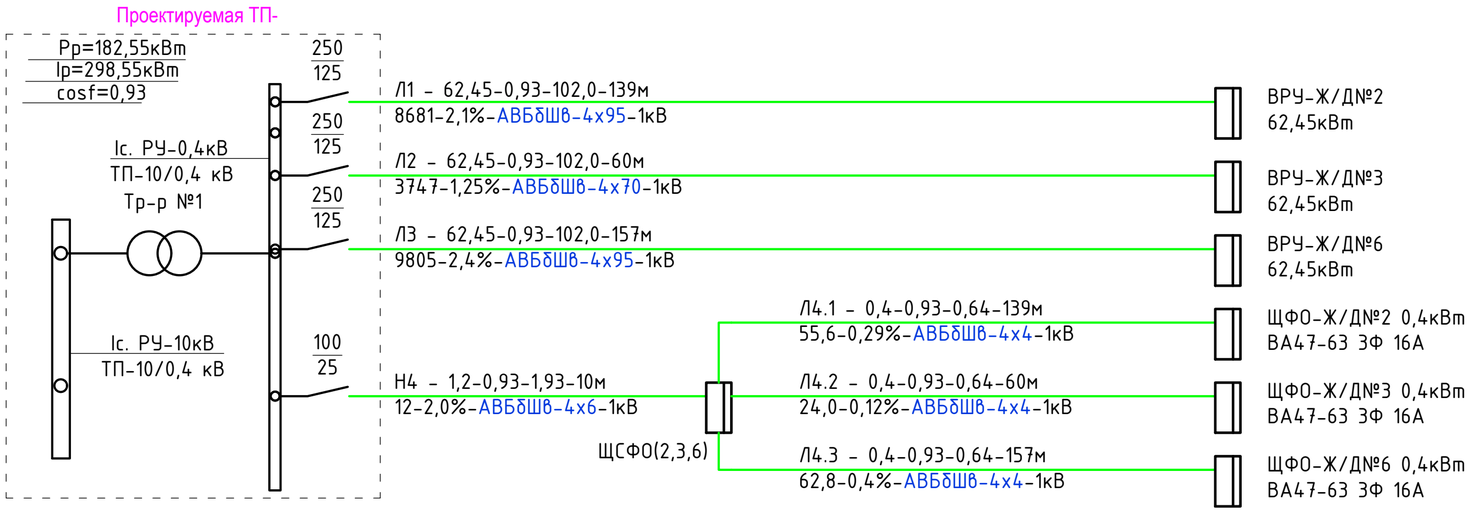

Согласовано:

Гр.ВК	Кабыкенова А.	12.23
Гр.ЭЛ	Сутеев Е.	12.23
Гр.СС	Искаков С.	12.23

Согласовано:

Гр.АР	Орумбаев С.	12.23
Гр.КЖ	Жумабеков Н.	12.23
Гр.ОВ	Жантекеева Ш.	12.23

Взам. инв. №

Подп. и дата

Инв. № подл.

Изм.	Кол.уч	Лист	Док.	Подп.	Дата
ГИП		Примкулов Д.			12.23
Рук.группы		Самбаев А.			12.23
Выполнил		Сутеев Е			12.23
Н.контроль		Самбаев А.			12.23

СЕТ-01-11.23-2-3-НЭС

Строительство внутриплощадочных инженерных сетей и благоустройства 16-ти многоквартирных жилых домов в конце улицы Аскарова в городе Тараз (1-очередь)

Наружные сети электроснабжения 0,4кВ

Стадия	Лист	Листов
РП	3	5

Схемы электроснабжения 0,4 кВ.

ТОО "КапиталПроект" ГСЛ №008542

КАБЕЛЬНЫЙ ЖУРНАЛ

Маркировка кабеля	Трасса		Трасса					
			По проекту			Проложен		
	Начало	Конец	Марка	Количество кабелей, сечение жил, напряжение	Длина, м	Марка	Количество кабелей, сечение жил, напряжение	Длина, м
Н1	Сущ ТП	ВРУ Ж/Д №1	АВБбШв	4х70мм2	96			
Н2	Сущ ТП	ВРУ Ж/Д №4	АВБбШв	4х70мм2	111			
Н3	Сущ ТП	ВРУ Ж/Д №5	АВБбШв	4х95мм2	134			
Н4	Сущ ТП	ЩСФО(1,4,5)	АВБбШв	4х6мм2	134			
Н4.1	ЩСФО(1,4,5)	ЩФО-Ж/Д№1	АВБбШв	4х4мм2	96			
Н4.2	ЩСФО(1,4,5)	ЩФО-Ж/Д№4	АВБбШв	4х4мм2	111			
Н4.3	ЩСФО(1,4,5)	ЩФО-Ж/Д№5	АВБбШв	4х4мм2	134			
Л1	Сущ ТП	ВРУ Ж/Д №2	АВБбШв	4х95мм2	139			
Л2	Сущ ТП	ВРУ Ж/Д №3	АВБбШв	4х70мм2	60			
Л3	Сущ ТП	ВРУ Ж/Д №6	АВБбШв	4х95мм2	157			
Л4	Сущ ТП	ЩСФО(2,3,6)	АВБбШв	4х6мм2	10			
Л4.1	ЩСФО(2,3,6)	ЩФО-Ж/Д№2	АВБбШв	4х4мм2	139			
Л4.2	ЩСФО(2,3,6)	ЩФО-Ж/Д№3	АВБбШв	4х4мм2	60			
Л4.3	ЩСФО(2,3,6)	ЩФО-Ж/Д№6	АВБбШв	4х4мм2	157			

Экспликация траншей

№ п/п	Наименование	Тип	Ед.изм.	Кол.	Примечание
1	Рытье траншей глубиной-0,9м; ширина на дне -0,3м		м	348	шифр А5-92
2	Рытье траншей глубиной-0,9м; ширина на дне -0,5м		м	44	шифр А5-92
3	Рытье траншей глубиной-0,9м; ширина на дне -0,7м		м	39	шифр А5-92

Согласовано:

Гр.ВК	Кабыкенова А.	12.23
Гр.ЭЛ	Сутеев Е.	12.23
Гр.СС	Искаков С.	12.23

Согласовано:

Гр.АР	Орумбаев С.	12.23
Гр.КЖ	Жумабеков Н.	12.23
Гр.ОВ	Жантекеева Ш.	12.23

Взам. инв. №

Подп. и дата

Инв. № подл.

Изм.	Кол.уч	Лист	Док.	Подп.	Дата
ГИП		Примкулов Д.			12.23
Рук.группы		Самбаев А.			12.23
Выполнил		Сутеев Е			12.23
Н.контроль		Самбаев А.			12.23

СЕТ-01-11.23-2-3-НЭС

Строительство внутриплощадочных инженерных сетей и благоустройства 16-ти многоквартирных жилых домов в конце улицы Аскарова в городе Тараз (1-очередь)

Наружные сети электроснабжения 0,4кВ

Стадия	Лист	Листов
РП	4	5

Кабельный журнал. Экспликация траншей

ТОО "КапиталПроект" ГСЛ №008542

Формат-А3А

Траншея гл.-0.9 шир.- 0,7

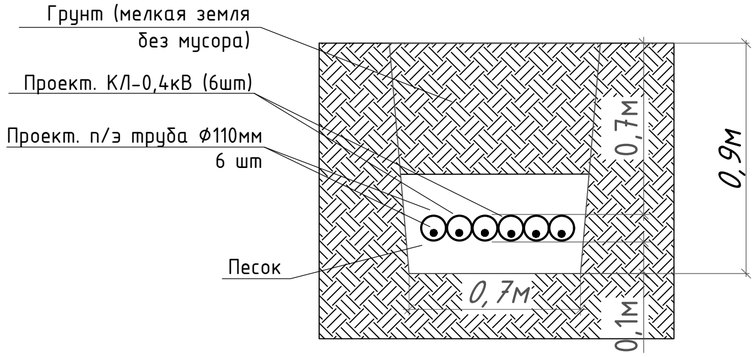

Траншея гл.-0.9 шир.- 0,5

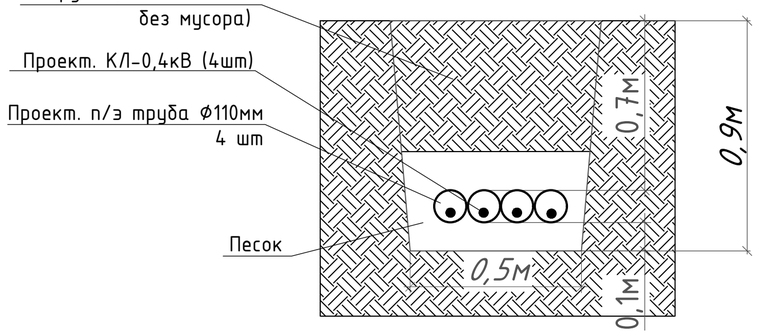

Траншея гл.-0.9 шир.- 0,3

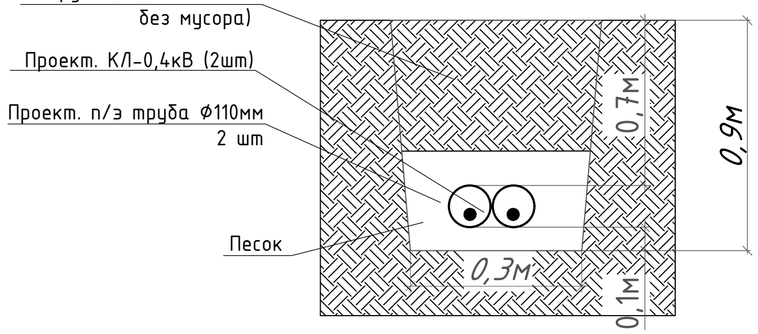

						СЕТ-01-11.23-2-3-НЭС		
						Строительство внутриплощадочных инженерных сетей и благоустройства 16-ти многоквартирных жилых домов в конце улицы Аскарова в городе Тараз (1-очередь)		
Изм.	Кол.уч	Лист	Док.	Подп.	Дата			
						Наружные сети электроснабжения 0,4кВ	Стадия	Лист	Листов
							РП	5	5
ГИП		Примкулов Д.			12.23				
Рук.группы		Самбаев А.			12.23				
Выполнил		Сутеев Е			12.23	Разрезы траншей	ТОО "КапиталПроект" ГСЛ №008542		
Н.контроль		Самбаев А.			12.23				

Согласовано:

Гр.ВК	Кабыкенова А.	12.23
Гр.ЭЛ	Сутеев Е.	12.23
Гр.СС	Искаков С.	12.23

Согласовано:

Гр.АР	Орумбаев С.	12.23
Гр.КЖ	Жумабеков Н.	12.23
Гр.ОВ	Жантекеева Ш.	12.23

Взам. инв. №

Подп. и дата

Инв. № подл.

Формат-А3А

Позиция	Наименование и техническая характеристика	Тип, марка, обозначение документа, опросного листа	Код оборудования, изделия, материала	Поставщик	Единица измерения	Количество	Масса единицы, кг	Примечания
	Электроснабжение 0,4кВ							
	Кабельно проводниковые изделия							
	Кабель алюминиевый, бронированый	АВБбШв 4х70мм2		KazCenterElectroProvod	м	267		
	Кабель алюминиевый, бронированый	АВБбШв 4х95мм2		KazCenterElectroProvod	м	430		
	Кабель алюминиевый, бронированый	АВБбШв 4х6мм2		KazCenterElectroProvod	м	20		
	Кабель алюминиевый, бронированый	АВБбШв 4х4мм2		KazCenterElectroProvod	м	697		
	Земляные работы							
	Труба ПНД ПЭ110	SDR11 Ø100	ГОСТ18599-2001		м	1414		
	Песок строительный (для "подушки") ГОСТ 8736-93				м3	47		
	Лента сигнальная "Электро"	ЛСЭ-250		KazCenterElectroProvod	м	284		
	Лента сигнальная "Электро"	ЛСЭ-450		KazCenterElectroProvod	м	195		
	Лента сигнальная "Электро"	ЛСЭ-600		KazCenterElectroProvod	м	89		

Согласовано:

Гр.ВК	Кабыкенова А.	12.23
Гр.ЭЛ	Сутеев Е.	12.23
Гр.СС	Искаков С.	12.23

Согласовано:

Гр.АР	Орумбаев С.	12.23
Гр.КЖ	Жумабеков Н.	12.23
Гр.ОВ	Жантекеева Ш.	12.23

Взам. инв. №

Подп. и дата

Инв. № подл.

Изм.	Кол.уч	Лист	Док.	Подп.	Дата
ГИП		Примкулов Д.			12.23
Рук.группы		Самбаев А.			12.23
Выполнил		Сутеев Е			12.23
Н.контроль		Самбаев А.			12.23

СЕТ-01-11.23-2-3-НЭС.СО

Строительство внутриплощадочных инженерных сетей и благоустройства 16-ти многоквартирных жилых домов в конце улицы Аскарова в городе Тараз (1-очередь)

Наружные сети электроснабжения 0,4кВ

Стадия	Лист	Листов
РП	1	1

Спецификация оборудования, изделий и материалов

ТОО "КапиталПроект" ГСЛ №008542

Ведомость объема работ

№ п.п.	Наименование	Ед. изм.	Количество	Примечание
	Траншея глубиной-0,9м; ширина на дне -0,3м			
1	Рытье траншеи Т-2	м3	93,96	
2	Подготовка траншеи, засыпка траншеи песчаной подушки	м3	31,32	
3	Общая длина траншей	п.м	348	
4	Обратная засыпка землей траншей	м3	62,64	
5	Лента сигнальная ЛСЭ-250	м	348	
6	Труба ПНДФ110мм	м	696	
	Траншея глубиной-0,9м; ширина на дне -0,5м			
1	Рытье траншеи	м3	19,8	
2	Подготовка траншеи, засыпка траншеи песчаной подушки	м3	6,6	
3	Общая длина траншей	п.м	44	
4	Обратная засыпка землей траншей	м3	13,2	
5	Лента сигнальная ЛСЭ-450	м	44	
6	Труба ПНДФ110мм	м	176	

№ п.п.	Наименование	Ед. изм.	Количество	Примечание
	Траншея глубиной-0,9м; ширина на дне -0,7м			
1	Рытье траншеи	м3	24,57	
2	Подготовка траншеи, засыпка траншеи песчаной подушки	м3	8,19	
3	Общая длина траншей	п.м	39	
4	Обратная засыпка землей траншей	м3	16,38	
5	Лента сигнальная ЛСЭ-600	м	39	
6	Труба ПНДФ110мм	м	234	

Согласовано:

Кабыкенова А.	Сутеев Е.	Искаков С.
12.23	12.23	12.23
Гр.ВК	Гр.ЭЛ	Гр.СС

Согласовано:

Орумбаев С.	Жумабеков Н.	Жантекеева Ш.
12.23	12.23	12.23
Гр.АР	Гр.КЖ	Гр.ОВ

Взам. инв. №

Подп. и дата

Инв. № подл.

Изм.	Кол.уч	Лист	Док.	Подп.	Дата
ГИП		Примкулов Д.			12.23
Рук.группы		Самбаев А.			12.23
Выполнил		Сутеев Е			12.23
Н.контроль		Самбаев А.			12.23

СЕТ-01-11.23-2-3-НЭС.ОР

Строительство внутриплощадочных инженерных сетей и благоустройства 16-ти многоквартирных жилых домов в конце улицы Аскарова в городе Тараз (1-очередь)

Наружные сети электроснабжения 0,4кВ

Стадия	Лист	Листов
РП	1	1

Ведомость объема работ

ТОО "КапиталПроект" ГСЛ №008542

Формат-А3А