Наименование ПО ТОО "КапиталПроект"

ГСЛ №008542

РАБОЧИЙ ПРОЕКТ

Строительство внутриплощадочных инженерных сетей и благоустройства 16-ти многоквартирных жилых домов в конце улицы Аскарова в городе Тараз (1-очередь)

Том-2.

Альбом-4.

Наружное электроосвещение. ЭН.

Шифр СЕТ-01-11.23-2-4-ЭН

Ген проектировщик ТОО "КапиталПроект" Директор _____Жаксанов Н.К

Главный инженер проекта _____Примкулов Д.

г. Тараз 2024 г.

Наименование ПО ТОО "КапиталПроект"

ГСЛ №008542

Шифр СЕТ-01-11.23

Строительство внутриплощадочных инженерных сетей и благоустройства 16-ти многоквартирных жилых домов в конце улицы Аскарова в городе Тараз (1-очередь)

Р А Б О Ч И Й П Р О Е К Т

Состав проекта

Том 1.

Альбом-1. Общая пояснительная записка.
Альбом-2. Проект организации строительства.
Альбом-3. Энергетический паспорт.
Альбом-4. Пояснительная записка к расчету строительных конструкций.
Альбом-5. Генеральный план.

Том 2. Наружные внутриплощадочные инженерные сети и системы.

Альбом-1. Наружные сети газоснабжения. ГСН.
Альбом-2. Наружные сети водопровода и канализации. НВК.
Альбом-3. Наружные сети электроснабжения. НЭС.
Альбом-4. Наружное электроосвещение. ЭН.

г. Тараз 2024 г.

ВЕДОМОСТЬ РАБОЧИХ ЧЕРТЕЖЕЙ ОСНОВНОГО КОМПЛЕКТА ЭН

Лист	Наименование	Примечание
1	Общие данные	
2	План наружного электроосвещения М 1:500	
3	Однолинейная схема	
4	Кабельный журнал	
5	Кабельный журнал	
6	Кабельный журнал	
7	Кабельный журнал	
8	Кабельный журнал	
9	Кабельный журнал	
10	Общий вид опор освещения Тип 1	
11	Общий вид опор освещения Тип 2	
12	Общий вид опор освещения Тип 3	

ВЕДОМОСТЬ ССЫЛОЧНЫХ И ПРИЛАГАЕМЫХ ДОКУМЕНТОВ

Обозначение	Наименование	Примечание
	Ссылочные документы	
ПУЭ РК	Правила Устройства Электроустановок	
ГОСТ 12.1.030-81	ЭЛЕКТРОБЕЗОПАСНОСТЬ. ЗАЩИТНОЕ ЗАЗЕМЛЕНИЕ. ЗАНУЛЕНИЕ	
Серия А5-92	Прокладка кабелей напряжением до 35кВ в траншеях	
СНиП РК 2.04-05-2002	Естесвтенное и искусственное освещение	
	Прилагаемые документы	
СЕТ-02-11.23-1-5-ЭН .СО	Спецификация оборудования, изделий и материалов	2 лист
СЕТ-02-11.23-1-5-ЭН .ОР	Ведомость объема работ	1 лист

Согласовано:

Гр.ВК	Кабыкенова А.	07.23
Гр.ЭЛ	Сутеев Е.	07.23
Гр.СС	Искаков С.	07.23
Гр.АР	Орумбаев С.	07.23
Гр.КЖ	Жумабеков Н.	07.23
Гр.ОВ	Жантекеева Ш.	07.23

Взам. инв. №

Подп. и дата

Инв. № подл.

Проект разработан в соответствии с действующими нормами и правилами и предусматривает мероприятия,обеспечивающие взрывную,взрывопожарную и пожарную безопасность при эксплуатации, а также соответствует требованиям экологических и санитарно-гигиенических норм и правил

Главный инженер проекта _____ *Примкулов Д.*

ОБЩИЕ УКАЗАНИЯ

Напряжение питающей сети принято 380/220 В при глухом заземлении нейтрали.

Наружное освещение выполнено посредством установки 8 метровых стоек освещения со светодиодными консольными светильниками.

Осветительная сеть выполнена алюминиевыми кабелемями марки АВБбШв 5х6 мм2 и 5х4 мм2. Разделка кабеля в опорах освещения выполняется сжимами ответвительными, кабель от разделки до светильника применяется марки АВВГ 3 х1,5мм. Ввод кабеля в опору из траншеи выполнить в гофротрубе. Все пересечния линии освещения с другими кабелями и коммуникациями выполняются в зашитном футляре в виде трубы ПНД. Управление и питание сетей наружного освещения производится от ящика ЯУО 9602-3474 а он от ТП.

Электромонтажные работы выполнить в соответствии с ПУЭ и СН РК 3.02-11-2011. Все работы по устройству сетей выполнить в соответствии с ПУЭ РК-2015 и СНиП РК 2.04-05-2002.
Протяженность линий освещения, км - 1,42. Количество светильников-92.

ИТОГОВЫЕ ДАННЫЕ

Наименование	Показатель
Категория надежности электроснабжения	III
Установленная мощность, кВт	2,4
Коэффицент мощности	0,95
Рачетный ток, А	3,85
Максимальная потеря напряжения, %	1,03

ИТОГОВЫЕ ДАННЫЕ

Наименование	Показатель
Категория надежности электроснабжения	III
Установленная мощность, кВт	1,4
Коэффицент мощности	0,95
Рачетный ток, А	2,25
Максимальная потеря напряжения, %	1,0

Условные обозначения

Светильник светодиодный парковый ATLAS 1L3 40 NW,CW O IP65 Тип 1

Светильник светодиодный консольный однорожковый Тип 2

Светильник светодиодный консольный двухрожковый Тип 3

N — Проектируемая кабельная линия 0,4кВ

N — Проектируемая кабельная линия 0,4кВ,в защитном футляре.

Изм.	Кол.уч	Лист	Док.	Подп.	Дата
ГИП		Примкулов Д.			12.23
Рук.группы		Самбаев А.			12.23
Выполнил		Сутеев Е.			12.23
Н.контроль		Самбаев А.			12.23

СЕТ-01-11.23-2-4-ЭН

Строительство внутриплощадочных инженерных сетей и благоустройства 16-ти многоквартирных жилых домов в конце улицы Аскарова в городе Тараз (1-очередь)

Наружное электроосвещение

Стадия	Лист	Листов
РП	1	12

Общие данные

ТОО "КапиталПроект" ГСЛ №008542

Формат-А3А

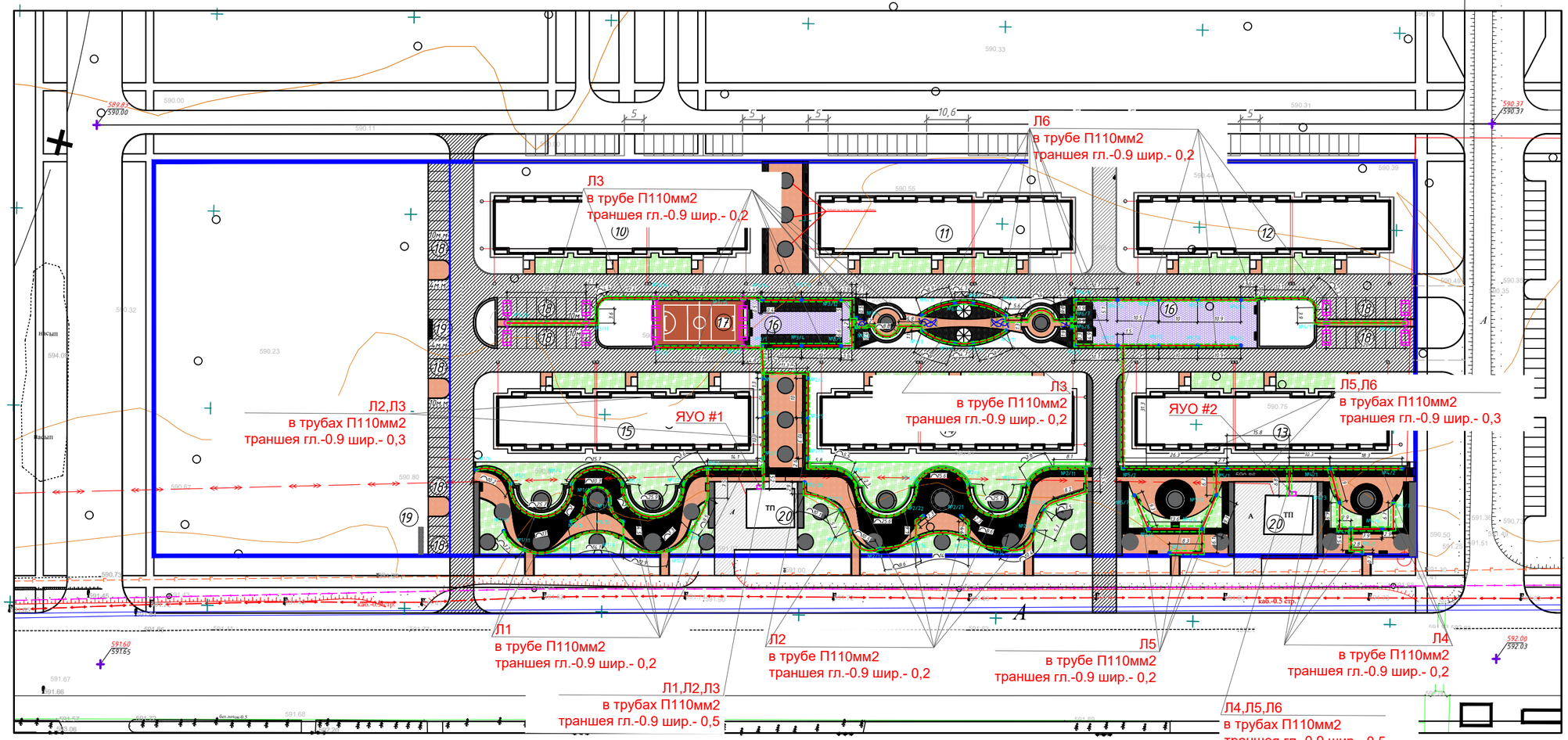

Ведомость жилых и общественных зданий и сооружений

Номер на плане	Наименование и обозначение	Этажность	Количество			Площадь, м2				Строительный объем, м3	
			зданий	квартир		застройки		общая нормируемая		здания	всего
				здания	всего	здания	всего	здания	всего		
10-15	Жилой дом	5	6	45	270	848.07	5088.42	4355.05	26130.3	14502.86	87017.16
16	Детская площадка		2								
17	Место активного отдыха		2								
18	Гостевая парковка общее количество на 150 м/м		10								
19	Площадка для ТБО		2								
20	ТП		2								

Изм.	Кол.уч.	Лист	Док.	Подп.	Дата	СЕТ-01-11.23-2-4-ЭН
						Строительство внутриплощадочных инженерных сетей и благоустройства 16-ти многоквартирных жилых домов в конце улицы Аскарова в городе Тараз (1-очередь)
ГИП	Примкулов Д.				12.23	Наружное электроосвещение — Стадия: РП; Лист: 2; Листов: 12
Рук.группы	Самбаев А.				12.23	
Выполнил	Сулеев Е.				12.23	План наружного электроосвещения М 1:500
Н.контроль	Самбаев А.				12.23	ТОО "КапиталПроект" ГСЛ №008542

Согласовано: Гл.ВК Кобзаренко А. 07.23; Гл.ЭО Бутаев Е. 07.23; Гл.СС Жилкин Е. 07.23

Согласовано: Гл.АР Эрмекова С. 07.23; Гл.КЖ Жолбаев К. 07.23; Гл.ПОВ Калмакова Ш. 07.23

Взам.инв.№

Подп. и дата

Инв.№ подл.

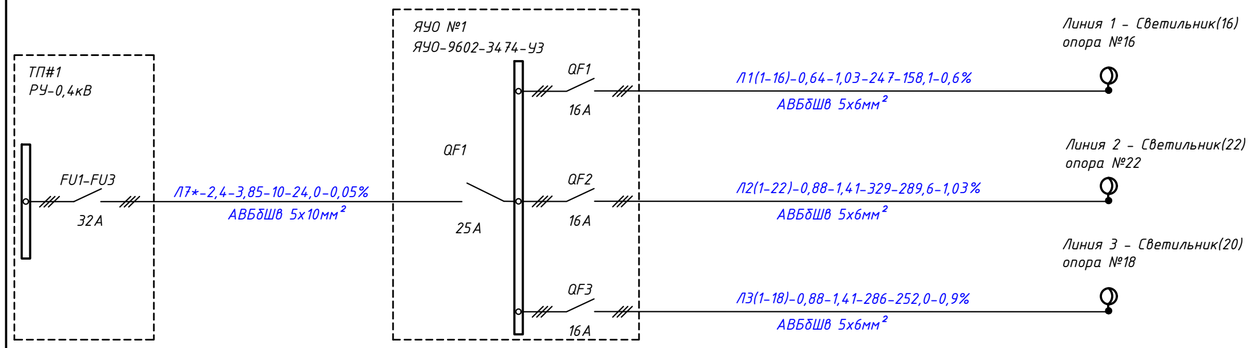

-Примечание: Светильники показаны условно.

Линия 1, 2, 3 - Всего 56 опор со светильниками 58шт

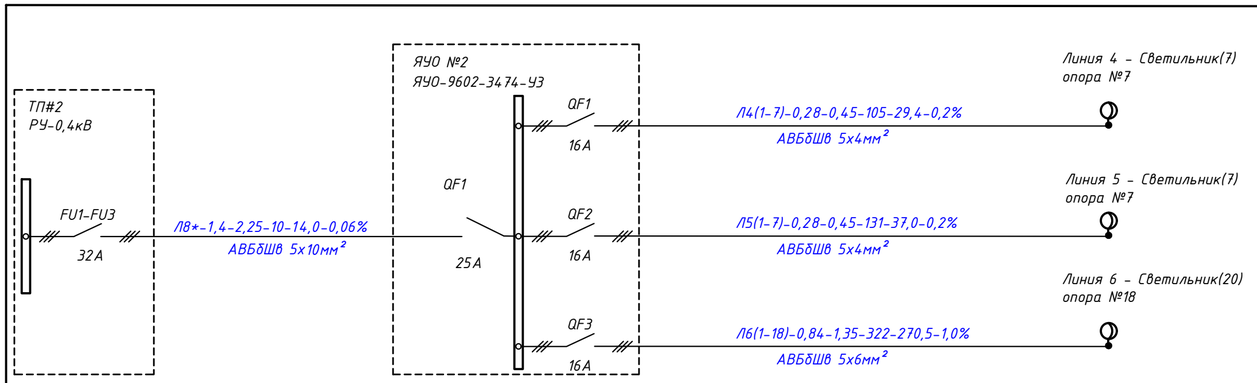

-Примечание: Светильники показаны условно.

Линия 4, 5, 6 - Всего 32 опор со светильниками 34шт

Таблица расшифровки приведенных в однолинейной расчетной схеме цифровых и буквенных обозначений

Питающие линии					
№№ питающих линий	Расчетная нагрузка, кВт	Расчетный ток, А	Приведенная длина, м	Момент, кВт	Потеря напряжения, %
Марка кабеля		Число и сечение кабелей			

Изм.	Кол.уч	Лист	Док.	Подп.	Дата
ГИП		Примкулов Д.			12.23
Рук.группы		Самбаев А.			12.23
Выполнил		Сутеев Е.			12.23
Н.контроль		Самбаев А.			12.23

СЕТ-01-11.23-2-4-ЭН

Строительство внутриплощадочных инженерных сетей и благоустройства 16-ти многоквартирных жилых домов в конце улицы Аскарова в городе Тараз (1-очередь)

Наружное электроосвещение

Стадия	Лист	Листов
РП	3	12

Однолинейная схема

ТОО "КапиталПроект" ГСЛ №008542

Согласовано: Гр.АР Орумбаев С. 07.23; Гр.КЖ Жунабеков Н. 07.23; Гр.ОВ Жантекеева Ш. 07.23

Согласовано: Гр.ВК Кабыкенова А. 07.23; Гр.ЭЛ Сутеев Е. 07.23; Гр.СС Искаков С. 07.23

Взам. инв. №

Подп. и дата

Инв. № подл.

Формат-А3А

Инв. № подл.	Подп. и дата	Взам. инв. №

Согласовано:				Согласовано:			
Гр.АР	Орумбаев С.		07.23	Гр.ВК	Кабыкенова А.		07.23
Гр.КЖ	Жумабеков Н.		07.23	Гр.ЭЛ	Сутеев Е.		07.23
Гр.ОВ	Жантекеева Ш.		07.23	Гр.СС	Искаков С.		07.23

Кабельный журнал наружного освещения

Марки-ровка кабеля	Трасса		Кабель					
			по проекту			проложен		
	Начало	Конец	Марка	Количество кабелей и сеч. жил, напряжение	Длина, м	Марка	Количество кабелей и сеч. жил, напряжение	Длина, м
Л7*	ТП	ЯУО №1	АВБбШв-660	5х6мм²	10			
Л1	ЯУО №1	Опора №1/1	АВБбШв-660	5х6мм²	32			
	Опора №1/1	Опора №1/2	АВБбШв-660	5х6мм²	10			
	Опора №1/2	Опора №1/3	АВБбШв-660	5х6мм²	28			
	Опора №1/3	Опора №1/4	АВБбШв-660	5х6мм²	18			
	Опора №1/4	Опора №1/5	АВБбШв-660	5х6мм²	28			
	Опора №1/5	Опора №1/6	АВБбШв-660	5х6мм²	12			
	Опора №1/1	Опора №1/7	АВБбШв-660	5х6мм²	19			
	Опора №1/7	Опора №1/8	АВБбШв-660	5х6мм²	9			
	Опора №1/8	Опора №1/9	АВБбШв-660	5х6мм²	15			
	Опора №1/9	Опора №1/10	АВБбШв-660	5х6мм²	16			
	Опора №1/10	Опора №1/11	АВБбШв-660	5х6мм²	15			
	Опора №1/11	Опора №1/12	АВБбШв-660	5х6мм²	9			
	Опора №1/9	Опора №1/13	АВБбШв-660	5х6мм²	6			
	Опора №1/13	Опора №1/14	АВБбШв-660	5х6мм²	9			
	Опора №1/14	Опора №1/15	АВБбШв-660	5х6мм²	12			
	Опора №1/15	Опора №1/16	АВБбШв-660	5х6мм²	9			

Изм.	Кол.уч	Лист	Док.	Подп.	Дата
ГИП		Примкулов Д.			12.23
Рук.группы		Самбаев А.			12.23
Выполнил		Сутеев Е.			12.23
Н.контроль		Самбаев А.			12.23

СЕТ-01-11.23-2-4-ЭН

Строительство внутриплощадочных инженерных сетей и благоустройства 16-ти многоквартирных жилых домов в конце улицы Аскарова в городе Тараз (1-очередь)

Наружное электроосвещение

Стадия	Лист	Листов
РП	4	12

Кабельный журнал

ТОО "КапиталПроект" ГСЛ №008542

Формат-А3А

Инв. № подл.	Подп. и дата	Взам. инв. №

Согласовано:				Согласовано:			
Гр.АР	Орумбаев С.		07.23	Гр.ВК	Кабыкенова А.		07.23
Гр.КЖ	Жумабеков Н.		07.23	Гр.ЭЛ	Сутеев Е.		07.23
Гр.ОВ	Жантекеева Ш.		07.23	Гр.СС	Искаков С.		07.23

Кабельный журнал наружного освещения

Марки-ровка кабеля	Трасса		Кабель					
			по проекту			проложен		
	Начало	Конец	Марка	Количество кабелей и сеч. жил, напряжение	Длина, м	Марка	Количество кабелей и сеч. жил, напряжение	Длина, м
Л2	ЯУО №1	Опора №2/1	АВБбШв-660	5х6мм²	20			
	Опора №2/1	Опора №2/2	АВБбШв-660	5х6мм²	12			
	Опора №2/2	Опора №2/3	АВБбШв-660	5х6мм²	12			
	Опора №2/3	Опора №2/4	АВБбШв-660	5х6мм²	16			
	Опора №2/4	Опора №2/5	АВБбШв-660	5х6мм²	12			
	Опора №2/5	Опора №2/6	АВБбШв-660	5х6мм²	12			
	Опора №2/6	Опора №2/7	АВБбШв-660	5х6мм²	16			
	Опора №2/7	Опора №2/8	АВБбШв-660	5х6мм²	30			
	Опора №2/8	Опора №2/9	АВБбШв-660	5х6мм²	18			
	Опора №2/9	Опора №2/10	АВБбШв-660	5х6мм²	28			
	Опора №2/10	Опора №2/11	АВБбШв-660	5х6мм²	18			
	Опора №2/11	Опора №2/12	АВБбШв-660	5х6мм²	20			
	Опора №2/12	Опора №2/13	АВБбШв-660	5х6мм²	8			
	Опора №2/13	Опора №2/14	АВБбШв-660	5х6мм²	12			
	Опора №2/14	Опора №2/15	АВБбШв-660	5х6мм²	12			
	Опора №2/15	Опора №2/16	АВБбШв-660	5х6мм²	16			
	Опора №2/16	Опора №2/17	АВБбШв-660	5х6мм²	12			
	Опора №2/17	Опора №2/18	АВБбШв-660	5х6мм²	12			
	Опора №2/18	Опора №2/19	АВБбШв-660	5х6мм²	8			
	Опора №2/19	Опора №2/20	АВБбШв-660	5х6мм²	15			
	Опора №2/15	Опора №2/21	АВБбШв-660	5х6мм²	9			
	Опора №2/16	Опора №2/22	АВБбШв-660	5х6мм²	9			

Изм.	Кол.уч	Лист	Док.	Подп.	Дата
ГИП		Примкулов Д.			12.23
Рук.группы		Самбаев А.			12.23
Выполнил		Сутеев Е.			12.23
Н.контроль		Самбаев А.			12.23

СЕТ-01-11.23-2-4-ЭН

Строительство внутриплощадочных инженерных сетей и благоустройства 16-ти многоквартирных жилых домов в конце улицы Аскарова в городе Тараз (1-очередь)

Наружное электроосвещение

Стадия	Лист	Листов
РП	5	12

Кабельный журнал

ТОО "КапиталПроект" ГСЛ №008542

Формат-А3А

Инв. № подл.	Подп. и дата	Взам. инв. №

Согласовано:				Согласовано:			
Гр.АР	Орумбаев С.		07.23	Гр.ВК	Кабыкенова А.		07.23
Гр.КЖ	Жумабеков Н.		07.23	Гр.ЭЛ	Сутеев Е.		07.23
Гр.ОВ	Жантекеева Ш.		07.23	Гр.СС	Искаков С.		07.23

Кабельный журнал наружного освещения

Марки-ровка кабеля	Трасса		Кабель					
			по проекту			проложен		
	Начало	Конец	Марка	Количество кабелей и сеч. жил, напряжение	Длина, м	Марка	Количество кабелей и сеч. жил, напряжение	Длина, м
ЛЗ	ЯУО №1	Опора №3/1	АВБбШв-660	5х6мм²	49			
	Опора №3/1	Опора №3/2	АВБбШв-660	5х6мм²	7			
	Опора №3/2	Опора №3/3	АВБбШв-660	5х6мм²	24			
	Опора №3/1	Опора №3/4	АВБбШв-660	5х6мм²	12			
	Опора №3/4	Опора №3/5	АВБбШв-660	5х6мм²	12			
	Опора №3/5	Опора №3/6	АВБбШв-660	5х6мм²	13			
	Опора №3/6	Опора №3/7	АВБбШв-660	5х6мм²	5			
	Опора №3/7	Опора №3/8	АВБбШв-660	5х6мм²	23			
	Опора №3/8	Опора №3/9	АВБбШв-660	5х6мм²	11			
	Опора №3/9	Опора №3/10	АВБбШв-660	5х6мм²	7			
	Опора №3/10	Опора №3/11	АВБбШв-660	5х6мм²	11			
	Опора №3/6	Опора №3/12	АВБбШв-660	5х6мм²	12			
	Опора №3/12	Опора №3/13	АВБбШв-660	5х6мм²	12			
	Опора №3/13	Опора №3/14	АВБбШв-660	5х6мм²	12			
	Опора №3/14	Опора №3/15	АВБбШв-660	5х6мм²	7			
	Опора №3/15	Опора №3/16	АВБбШв-660	5х6мм²	22			
	Опора №3/16	Опора №3/17	АВБбШв-660	5х6мм²	25			
	Опора №3/17	Опора №3/18	АВБбШв-660	5х6мм²	22			

Изм.	Кол.уч	Лист	Док.	Подп.	Дата	СЕТ-01-11.23-2-4-ЭН		
						Строительство внутриплощадочных инженерных сетей и благоустройства 16-ти многоквартирных жилых домов в конце улицы Аскарова в городе Тараз (1-очередь)		
						Наружное электроосвещение	Стадия	Лист	Листов
							РП	6	12
ГИП		Примкулов Д.			12.23				
Рук.группы		Самбаев А.			12.23	Кабельный журнал	ТОО "КапиталПроект" ГСЛ №008542		
Выполнил		Сутеев Е.			12.23				
Н.контроль		Самбаев А.			12.23				

Формат-А3А

Инв. № подл.	Подп. и дата	Взам. инв. №

Согласовано:				Согласовано:			
Гр.АР	Орумбаев С.		07.23	Гр.ВК	Кабыкенова А.		07.23
Гр.КЖ	Жумабеков Н.		07.23	Гр.ЭЛ	Сутеев Е.		07.23
Гр.ОВ	Жантекеева Ш.		07.23	Гр.СС	Искаков С.		07.23

Кабельный журнал наружного освещения

Марки-ровка кабеля	Трасса		Кабель					
			по проекту			проложен		
	Начало	Конец	Марка	Количество кабелей и сеч. жил, напряжение	Длина, м	Марка	Количество кабелей и сеч. жил, напряжение	Длина, м
Л8*	ТП	ЯУО №2	АВБбШв-660	5х6мм²	10			
Л4	ЯУО №2	Опора №4/1	АВБбШв-660	5х4мм²	29			
	Опора №4/1	Опора №4/2	АВБбШв-660	5х4мм²	20			
	Опора №4/1	Опора №4/3	АВБбШв-660	5х4мм²	11			
	Опора №4/3	Опора №4/4	АВБбШв-660	5х4мм²	12			
	Опора №4/4	Опора №4/5	АВБбШв-660	5х4мм²	11			
	Опора №4/4	Опора №4/6	АВБбШв-660	5х4мм²	10			
	Опора №4/6	Опора №4/7	АВБбШв-660	5х4мм²	12			

Изм.	Кол.уч	Лист	Док.	Подп.	Дата
ГИП		Примкулов Д.			12.23
Рук.группы		Самбаев А.			12.23
Выполнил		Сутеев Е.			12.23
Н.контроль		Самбаев А.			12.23

СЕТ-01-11.23-2-4-ЭН

Строительство внутриплощадочных инженерных сетей и благоустройства 16-ти многоквартирных жилых домов в конце улицы Аскарова в городе Тараз (1-очередь)

Наружное электроосвещение

Стадия	Лист	Листов
РП	7	12

Кабельный журнал

ТОО "КапиталПроект" ГСЛ №008542

Формат-А3А

Инв. № подл.	Подп. и дата	Взам. инв. №

Согласовано:				Согласовано:			
Гр.АР	Орумбаев С.		07.23	Гр.ВК	Кабыкенова А.		07.23
Гр.КЖ	Жумабеков Н.		07.23	Гр.ЭЛ	Сутеев Е.		07.23
Гр.ОВ	Жантекеева Ш.		07.23	Гр.СС	Искаков С.		07.23

Кабельный журнал наружного освещения

Марки-ровка кабеля	Трасса		Кабель					
			по проекту			проложен		
	Начало	Конец	Марка	Количество кабелей и сеч. жил, напряжение	Длина, м	Марка	Количество кабелей и сеч. жил, напряжение	Длина, м
Л5	ЯУО №2	Опора №5/1	АВБбШв-660	5х4мм²	35			
	Опора №5/1	Опора №5/2	АВБбШв-660	5х4мм²	31			
	Опора №5/1	Опора №5/3	АВБбШв-660	5х4мм²	11			
	Опора №5/3	Опора №5/4	АВБбШв-660	5х4мм²	11			
	Опора №5/4	Опора №5/5	АВБбШв-660	5х4мм²	16			
	Опора №5/4	Опора №5/6	АВБбШв-660	5х4мм²	16			
	Опора №5/6	Опора №5/7	АВБбШв-660	5х4мм²	11			

Изм.	Кол.уч	Лист	Док.	Подп.	Дата
ГИП		Примкулов Д.			12.23
Рук.группы		Самбаев А.			12.23
Выполнил		Сутеев Е.			12.23
Н.контроль		Самбаев А.			12.23

СЕТ-01-11.23-2-4-ЭН

Строительство внутриплощадочных инженерных сетей и благоустройства 16-ти многоквартирных жилых домов в конце улицы Аскарова в городе Тараз (1-очередь)

Наружное электроосвещение

Стадия	Лист	Листов
РП	8	12

Кабельный журнал

ТОО "КапиталПроект" ГСЛ №008542

Формат-А3А

Инв. № подл.	Подп. и дата	Взам. инв. №

Согласовано:				Согласовано:			
Гр.АР	Орумбаев С.		07.23	Гр.ВК	Кабыкенова А.		07.23
Гр.КЖ	Жумабеков Н.		07.23	Гр.ЭЛ	Сутеев Е.		07.23
Гр.ОВ	Жантекеева Ш.		07.23	Гр.СС	Искаков С.		07.23

Кабельный журнал наружного освещения

Марки-ровка кабеля	Трасса		Кабель					
			по проекту			проложен		
	Начало	Конец	Марка	Количество кабелей и сеч. жил, напряжение	Длина, м	Марка	Количество кабелей и сеч. жил, напряжение	Длина, м
Л6	ЯУО №2	Опора №6/1	АВБбШв-660	5х6мм²	94			
	Опора №6/1	Опора №6/2	АВБбШв-660	5х6мм²	14			
	Опора №6/2	Опора №6/3	АВБбШв-660	5х6мм²	12			
	Опора №6/3	Опора №6/4	АВБбШв-660	5х6мм²	13			
	Опора №6/1	Опора №6/5	АВБбШв-660	5х6мм²	13			
	Опора №6/5	Опора №6/6	АВБбШв-660	5х6мм²	8			
	Опора №6/6	Опора №6/7	АВБбШв-660	5х6мм²	5			
	Опора №6/7	Опора №6/8	АВБбШв-660	5х6мм²	23			
	Опора №6/8	Опора №6/9	АВБбШв-660	5х6мм²	11			
	Опора №6/9	Опора №6/10	АВБбШв-660	5х6мм²	7			
	Опора №6/10	Опора №6/11	АВБбШв-660	5х6мм²	11			
	Опора №6/7	Опора №6/12	АВБбШв-660	5х6мм²	9			
	Опора №6/12	Опора №6/13	АВБбШв-660	5х6мм²	13			
	Опора №6/13	Опора №6/14	АВБбШв-660	5х6мм²	13			
	Опора №6/14	Опора №6/15	АВБбШв-660	5х6мм²	12			
	Опора №6/15	Опора №6/16	АВБбШв-660	5х6мм²	13			
	Опора №6/16	Опора №6/17	АВБбШв-660	5х6мм²	29			
	Опора №6/17	Опора №6/18	АВБбШв-660	5х6мм²	22			

Изм.	Кол.уч	Лист	Док.	Подп.	Дата
ГИП		Примкулов Д.			12.23
Рук.группы		Самбаев А.			12.23
Выполнил		Сутеев Е.			12.23
Н.контроль		Самбаев А.			12.23

СЕТ-01-11.23-2-4-ЭН

Строительство внутриплощадочных инженерных сетей и благоустройства 16-ти многоквартирных жилых домов в конце улицы Аскарова в городе Тараз (1-очередь)

Наружное электроосвещение

Стадия	Лист	Листов
РП	9	12

Кабельный журнал

ТОО "КапиталПроект" ГСЛ №008542

Формат-А3А

ТИП1

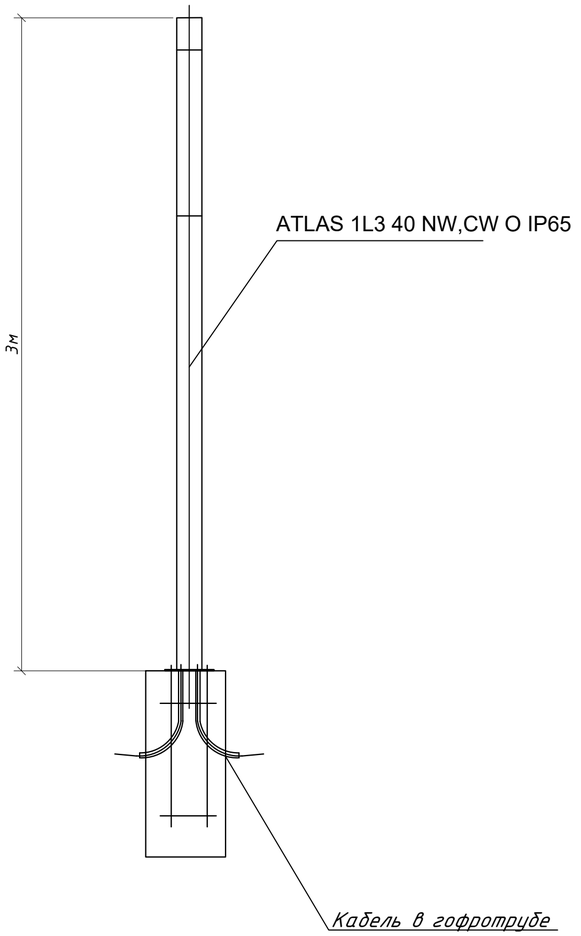

Согласовано:									
Гр.АР	Орумбаев С.	07.23	Гр.ВК	Кабыкенова А.	07.23				
Гр.КЖ	Жумабеков Н.	07.23	Гр.ЭЛ	Сутеев Е.	07.23				
Гр.ОВ	Жантекеева Ш.	07.23	Гр.СС	Искаков С.	07.23				
Взам. инв. №									
Подп. и дата									
Инв. № подл.									

						СЕТ-01-11.23-2-4-ЭН		
Изм.	Кол.уч	Лист	Док.	Подп.	Дата	Строительство внутриплощадочных инженерных сетей и благоустройства 16-ти многоквартирных жилых домов в конце улицы Аскарова в городе Тараз (1-очередь)		
						Наружное электроосвещение	Стадия	Лист	Листов
							РП	10	12
ГИП		Примкулов Д.			12.23				
Рук.группы		Самбаев А.			12.23	Общий вид опор освещения Тип 1	ТОО "КапиталПроект" ГСЛ №008542		
Выполнил		Сутеев Е.			12.23				
Н.контроль		Самбаев А.			12.23				

Формат-А3А

ТИП2

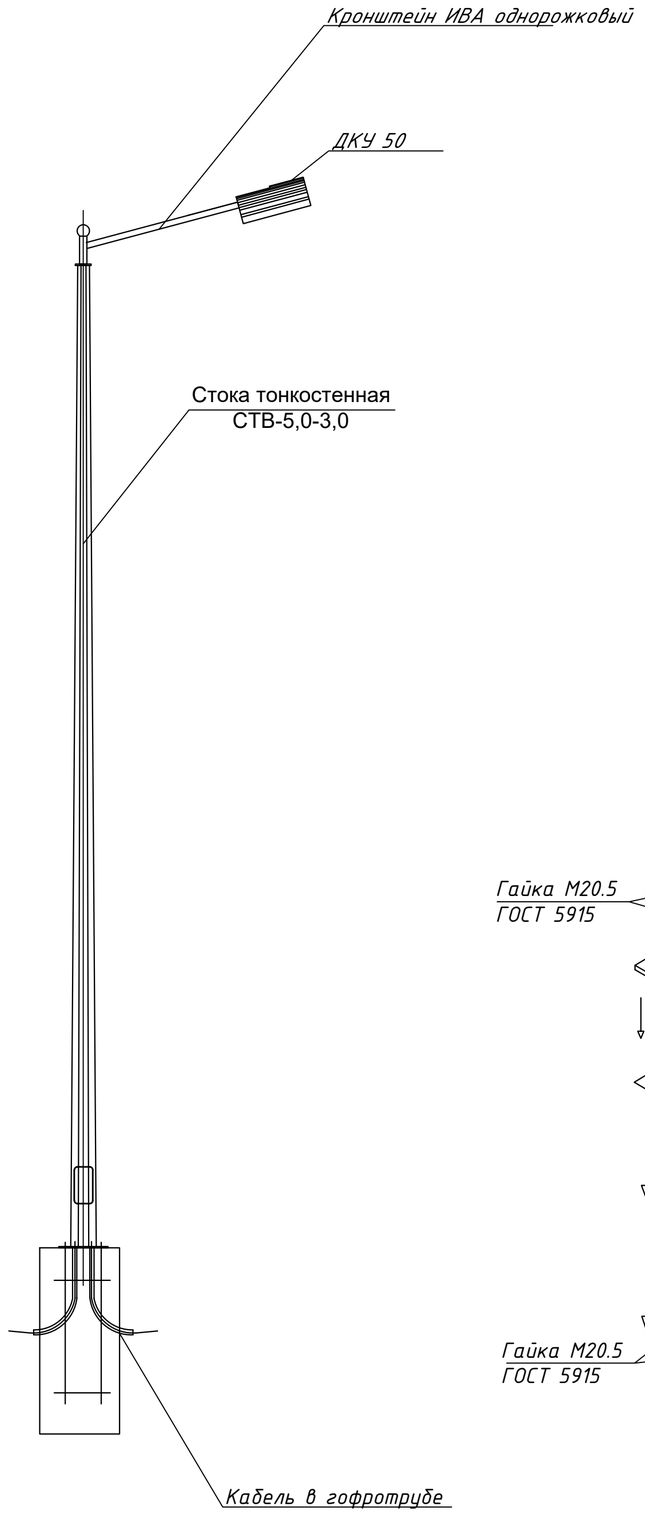

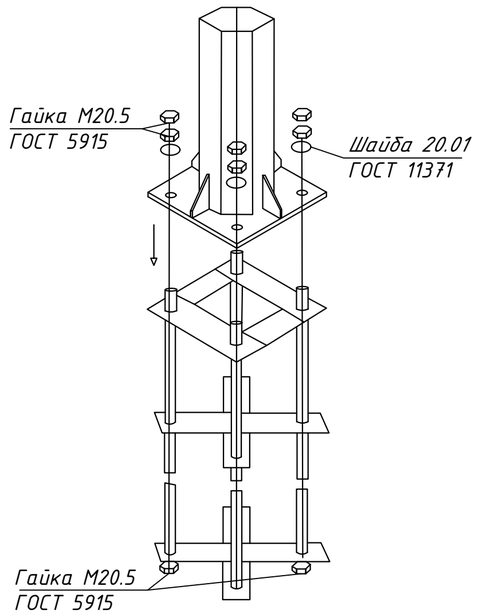

Поз. обозн.	Наименование	Кол.	
1	Труба Ø48мм L=1,5м	1	5кг
2	Труба Ø48мм L=0,25м	1	0,83кг
3	Труба Ø48мм L=0,15м	1	0,5кг
4	Шар наконечник ø100мм	1	4,11кг
5	Косынка прокатная сталь t4мм S=0,012мм2	1	0,37кг
6	Опорное кольцо Прокатная сталь t4мм S=0,01мм2	1	0,3кг

Согласовано:

Гр.АР	Орумбаев С.	07.23
Гр.КЖ	Жумабеков Н.	07.23
Гр.ОВ	Жантекеева Ш.	07.23
Гр.ВК	Кабыкенова А.	07.23
Гр.ЭЛ	Сутеев Е.	07.23
Гр.СС	Искаков С.	07.23

Взам. инв. №

Подп. и дата

Инв. № подл.

Изм.	Кол.уч	Лист	Док.	Подп.	Дата
ГИП		Примкулов Д.			12.23
Рук.группы		Самбаев А.			12.23
Выполнил		Сутеев Е.			12.23
Н.контроль		Самбаев А.			12.23

СЕТ-01-11.23-2-4-ЭН

Строительство внутриплощадочных инженерных сетей и благоустройства 16-ти многоквартирных жилых домов в конце улицы Аскарова в городе Тараз (1-очередь)

Наружное электроосвещение

Стадия	Лист	Листов
РП	11	12

Общий вид опор освещения Тип 2

ТОО "КапиталПроект" ГСЛ №008542

Формат-А3А

ТИП3

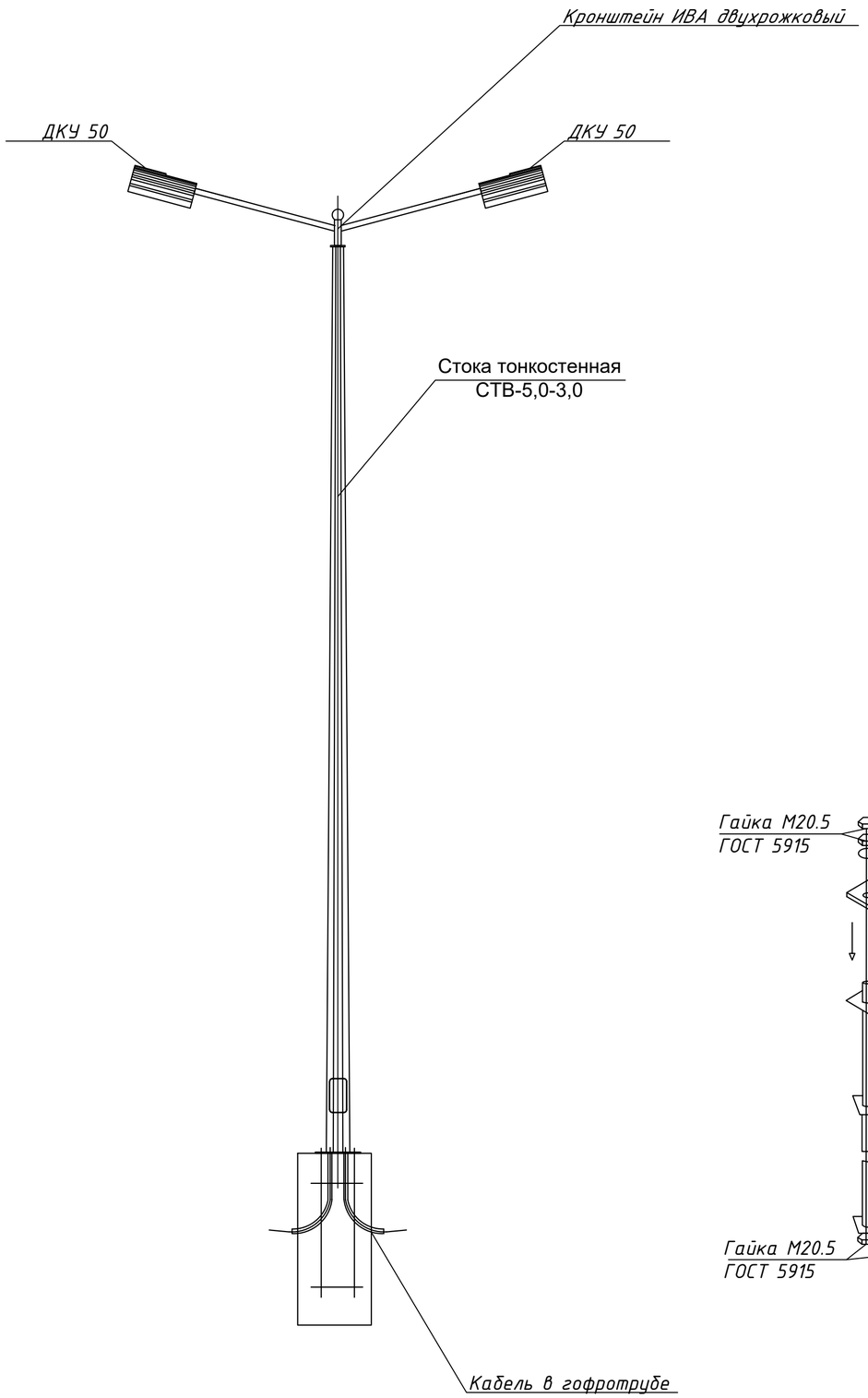

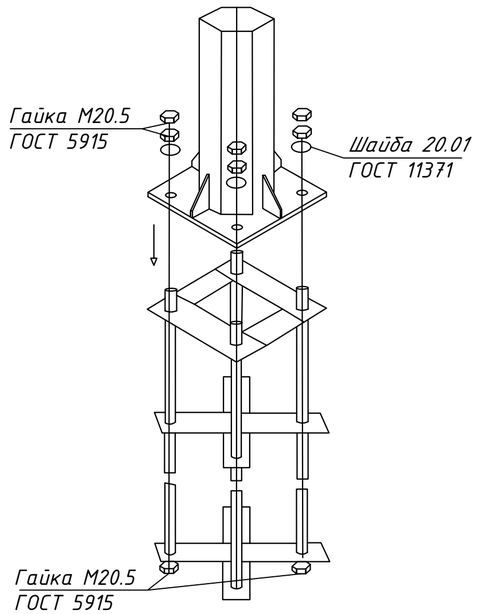

Поз. обозн.	Наименование	Кол.	
1	Труба Ø48мм L=1,5м	1	5кг
2	Труба Ø48мм L=0,25м	1	0,83кг
3	Труба Ø48мм L=0,15м	1	0,5кг
4	Шар наконечник ø100мм	1	4,11кг
5	Косынка прокатная сталь t4мм S=0,012мм2	1	0,37кг
6	Опорное кольцо Прокатная сталь t4мм S=0,01мм2	1	0,3кг

Согласовано:

Гр.АР	Орумбаев С.	07.23
Гр.КЖ	Жумабеков Н.	07.23
Гр.ОВ	Жантекеева Ш.	07.23
Гр.ВК	Кабыкенова А.	07.23
Гр.ЭЛ	Сутеев Е.	07.23
Гр.СС	Искаков С.	07.23

Взам. инв. №

Подп. и дата

Инв. № подл.

Изм.	Кол.уч	Лист	Док.	Подп.	Дата
ГИП		Примкулов Д.			12.23
Рук.группы		Самбаев А.			12.23
Выполнил		Сутеев Е.			12.23
Н.контроль		Самбаев А.			12.23

СЕТ-01-11.23-2-4-ЭН

Строительство внутриплощадочных инженерных сетей и благоустройства 16-ти многоквартирных жилых домов в конце улицы Аскарова в городе Тараз (1-очередь)

Наружное электроосвещение

Стадия	Лист	Листов
РП	12	12

Общий вид опор освещения Тип 3

ТОО "КапиталПроект" ГСЛ №008542

Формат-А3А

Поз.	Наименование и техническая характеристика	Тип, марка, обозначение документа, опросного листа	Код продукции	Поставщик	Ед. изме-рения	Кол.	Масса 1 ед., кг	Примечание
1	2	3	4	5	6	7	8	9
	Осветительное оборудование							
1	Светильник парковый вместе со стойкой 3 м, светодиодный, мощностью 40Вт	ATLAS 1L3 40 NW,CW O IP65			шт	80		
2	Светильник консольный, светодиодный, мощностью 50Вт	ДКУ 50			шт	12		
3	Стойка осветительная коническая 8-гранная 5метровая	СТВ 5-3,0-01		ELTO	шт	8		
4	Закладная деталь фундамента опоры	КМ-3-20/4/К300-1,75-б		ELTO	шт	8		
5	Кронштейн консольный однорожковый	ИВА однорожковый			шт	4		
6	Кронштейн консольный двухрожковый	ИВА двухрожковый			шт	4		
	Сжим ответвительный	У733М		HEGEL	шт	184		
	Наконечник кабельный аллюминевый опрессован.	16-8-5,4-А			шт	54		
	Щитовое оборудование							
	Ящик управления наружным освещением 3Р 25А с фото реле	ЯУО-9602-3474-У3			шт	2		
	Кабельно проводниковые изделия							
1	Кабель алюминиевый, бронированый	АВБбШв 5х10мм2			м	20		
	Кабель алюминиевый, бронированый	АВБбШв 5х6мм2			м	1184		
2	Кабель алюминиевый, бронированый	АВБбШв 5х4мм2			м	236		
	Кабель алюминиевый	АВВГ 3х1,5мм2			м	312		
1	Изделия для кабельной линии							
2	Труба ПНД ПЭ100	SDR11 Ø100	ГОСТ18599-2001		м	1420		
3	Труба ПВХ гофрированная	ПВХ32			м	192		
4	Щебень (фр. 5/20)				м3	2,2		
5	Бетон	В12 F75	ГОСТ18599-2001		м3	22,0		
6	Песок строительный (для "подушки") ГОСТ 8736-93				м3	69,0		
	Лента сигнальная "Электро"	ЛСЭ-150		KazCenterElectroProvod	м	1005		
	Лента сигнальная "Электро"	ЛСЭ-300		KazCenterElectroProvod	м	69		

Согласовано:

Гр.ВК	Кабыкенова А.	07.23
Гр.ЭЛ	Сутеев Е.	07.23
Гр.СС	Искаков С.	07.23

Согласовано:

Гр.АР	Орумбаев С.	07.23
Гр.КЖ	Жумабеков Н.	07.23
Гр.ОВ	Жантекеева Ш.	07.23

Взам. инв. №

Подп. и дата

Инв. № подл.

Изм.	Кол.уч	Лист	Док.	Подп.	Дата
ГИП		Примкулов Д.			12.23
Рук.группы		Самбаев А.			12.23
Выполнил		Сутеев Е.			12.23
Н.контроль		Самбаев А.			12.23

СЕТ-01-11.23-2-4-ЭН.СО

Строительство внутриплощадочных инженерных сетей и благоустройства 16-ти многоквартирных жилых домов в конце улицы Аскарова в городе Тараз (1-очередь)

Наружное электроосвещение

Стадия	Лист	Листов
РП	1	2

Спецификация оборудования, изделий и материалов

ТОО "КапиталПроект" ГСЛ №008542

Формат-А3А

Поз.	Наименование и техническая характеристика	Тип, марка, обозначение документа, опросного листа	Код продукции	Поставщик	Ед. изме-рения	Кол.	Масса 1 ед., кг	Примечание
1	2	3	4	5	6	7	8	9
	Лента сигнальная "Электро"	ЛСЭ-450		KazCenterElectroProvod	м	12		
	МАТЕРИАЛЫ ДЛЯ ЗАЗЕМЛЕНИЯ ОПОР ОСВЕЩЕНИЯ:							
1	Сталь круглая Ø16А-I, L=3000мм (вертикальный заземлитель)	ГОСТ 5781-82*			шт.	88	4,74кг/шт	
2	Сталь полосовая 20х4, L=2000мм (горизонтальный заземлитель)	ГОСТ 103-76			шт.	88	1,26кг/шт	

Согласовано:

Гр.ВК	Кабыкенова А.	07.23
Гр.ЭЛ	Сутеев Е.	07.23
Гр.СС	Искаков С.	07.23

Согласовано:

Гр.АР	Орумбаев С.	07.23
Гр.КЖ	Жумабеков Н.	07.23
Гр.ОВ	Жантекеева Ш.	07.23

Взам. инв. №

Подп. и дата

Инв. № подл.

Изм	Кол	№ док	Лист	Подпись	Дата

СЕТ-01-11.23-1-4-ЭН.СО

Лист 2

Формат-А3А

Ведомость объема работ траншея Т1

№ п.п.	Наименование	Ед. изм.	Количество	Примечание
	Траншея Т-1			
1	Рытье траншеи Т-1	м3	180.9	
2	Подготовка траншеи, засыпка Т-1 траншеи песчаной подушки	м3	60,3	
3	Общая длина траншей Т-1	п.м	1005	
4	Обратная засыпка землей траншей Т-1	м3	120,6	
5	Лента сигнальная ЛСЭ-150	м	1005	
6	Труба ПНД ПЭ100	м	1005	
	Траншея Т-2			
1	Рытье траншеи Т-2	м3	18,63	
2	Подготовка траншеи, засыпка Т-2 траншеи песчаной подушки	м3	6,21	
3	Общая длина траншей Т-2	п.м	69	
4	Обратная засыпка землей траншей Т-2	м3	12,42	
5	Лента сигнальная ЛСЭ-300	м	69	
6	Труба ПНД ПЭ100	м	138	

Ведомость объема работ траншея Т1

№ п.п.	Наименование	Ед. изм.	Количество	Примечание
	Траншея Т-4			
1	Рытье траншеи Т-4	м3	5,4	
2	Подготовка траншеи, засыпка Т-4 траншеи песчаной подушки	м3	1,8	
3	Общая длина траншей Т-4	п.м	12	
4	Обратная засыпка землей траншей Т-4	м3	3,6	
5	Лента сигнальная ЛСЭ-450	м	12	
6	Труба ПНД ПЭ100	м	36	
	Установка опор	шт	8	
	Установка опор со светильниками в комплекте	шт	80	
	Установка светильников	шт	12	
	Установка Ящика управления освещением	шт	2	

Согласовано:

Гр.ВК	Кабыкенова А.	07.23
Гр.ЭЛ	Сутеев Е.	07.23
Гр.СС	Искаков С.	07.23

Согласовано:

Гр.АР	Орумбаев С.	07.23
Гр.КЖ	Жумабеков Н.	07.23
Гр.ОВ	Жантекеева Ш.	07.23

Взам. инв. №

Подп. и дата

Инв. № подл.

Изм.	Кол.уч	Лист	Док.	Подп.	Дата
ГИП		Примкулов Д.			12.23
Рук.группы		Самбаев А.			12.23
Выполнил		Сутеев Е.			12.23
Н.контроль		Самбаев А.			12.23

СЕТ-01-11.23-2-4-ЭН.ОР

Строительство внутриплощадочных инженерных сетей и благоустройства 16-ти многоквартирных жилых домов в конце улицы Аскарова в городе Тараз (1-очередь)

Наружное электроосвещение

Стадия	Лист	Листов
РП	1	1

Ведомость объема работ

ТОО "КапиталПроект" ГСЛ №008542

Формат-А3А