EPCProjects
Engineering, Procurement & Construction

Государственная лицензия №20009209
Выданная Государственным учреждением «Управление государственного архитектурно-строительного контроля Атырауской области».
Акимат Атырауской области от 26 июня 2020 г.

РАБОЧИЙ ПРОЕКТ

«Привязка проекта на строительство дома культуры на 400 мест в с.Мукур Кызылкугинского района. Незавершенное строительство»

Р-02/2023-02-АС

АРХИТЕКТУРНО-СТРОИТЕЛЬНЫЕ РЕШЕНИЯ

Том III. Здание котельной

г. Атырау 2023 г.

Государственная лицензия №20009209
Выданная Государственным учреждением «Управление государственного архитектурно-строительного контроля Атырауской области».
Акимат Атырауской области от 26 июня 2020 г.

РАБОЧИЙ ПРОЕКТ

«Привязка проекта на строительство дома культуры на 400 мест в с.Мукур Кызылкугинского района. Незавершенное строительство»

Р-02/2023-02-АС

АРХИТЕКТУРНО-СТРОИТЕЛЬНЫЕ РЕШЕНИЯ

Том III. Здание котельной

Директор ТОО «EPC Projects» **Ахметжанов А.М.**

г. Атырау 2023 г.

23

ТОО "Дахль-Сервис"

ГСЛ №14015981 от 22.10.2014 года

РАБОЧИЙ ПРОЕКТ

Привязка проекта на строительство дома культуры на 400 мест в с. Мукур Кызылкугинского района

Котельная
Альбом 16. Архитектурно-строительная часть

				Привязан: Р-02/2023-02-АС	EPCProjects Engineering, Procurement & Construction г.Атырау - 2024г.
Инженер	Карабалулы Е			"Привязка проекта на строительство дома культуры на 400 мест в с.Мукур Кызылкугинского района. Незавершенное строительство".	
ГИП	Капанов И.В				
Инв. №					

г. Атырау-2014г.

Экз-3

ТОО "Дахль-Сервис"

ГСЛ №14015981 от 22.10.2014 года

Привязка проекта на строительство дома культуры на 400 мест в с. Мукур Кызылкугинского района

Котельная

Альбом 16. Архитектурно-строительная часть

				Привязан РП на строительство дома культуры на 400 мест в с. Мукур Кызылкугинского района	ТОО "Дахль сервис"
ГИП	Булекбаев А.				Листов
Инв.№					

ГИП Булекбаев А. О.

Директор Казиев А. Н.

г. Атырау-2014г.

				Привязан: Р-02/2023-02-АС	EPCProjects Engineering, Procurement & Construction г.Атырау - 2024г.
Инженер	Карабалулы Е			"Привязка проекта на строительство дома культуры на 400 мест в с.Мукур Кызылкугинского района. Незавершенное строительство".	
ГИП	Капанов И.В				
Инв. №					

Лицензия ГСЛ № 000128 от 25.04.05 г.

АБИЛГАЗИЕВ

ТОО «Зодчий Атырау»
ПРИВЯЗАН С ИЗМЕНЕНИЯМИ
Гл. специалист
Нач. Мусаинов К.Ш
«2» апреля 200 г

РАБОЧИЙ ПРОЕКТ

"Автономная котельная для районного Дома культуры на 400 мест
в с. ~~Ганюшкино~~ Кульсары ~~Курмангазинского~~ Мынбайского района Атырауской области"

Раздел: Архитектурно-строительные решения.

Привязан № 4/2009 год
Разраб. Мусаинова
17.08.09

ИП " Абилгазиев М.Ш "

Абилгазиев М.Ш.

Привязан: Р-02/2023-02-АС			
Инженер	Карабалулы Е		
ГИП	Капанов И.В		
Инв. №			

Заказчик :

ТОО «ДАХЛЬ СЕРВИС»
ПРИВЯЗАН
Привязка проекта на строительство дома культуры на 400 мест в селе Мукур Кызылкугинского района
ГИП
ИНВ №

Департамент строительства Атырауской области

г. Атырау 2007 г.

Ведомость рабочих чертежей основного комплекта марки АС

Лист	Наименование	Примечан.
1	Общие данные	
2	Фасад 1-2. Фасад А-Б. Фасад 2-1. Фасад Б-А	
3	Разрез 1-1. Разрез 2-2.	
4	План фундамента. Спецификация фундамента	
5	План на отм.0,00. Экспликация помещений. Спецификация окон и дверей.	
6	План перемычек. Ведомость перемычек. Спецификация перемычек.	
7	План монолитного пояса. МП-1 Спецификация монолитного пояса.	
8	План плит покрытий. Спецификация плит покрытий.	
9	План кровли. Узлы кровли. Экспликация помещений. Ведомость отделки помещений.	
10	Емкость для питьевой воды. V=10 м³. План. Разрезы. Армирование	
11	Накопительная емкость. V=10 м³. План. Разрезы. Армирование	
12	Узел трубопровода УТ1. План. Разрезы. Армирование	

Технико-экономические показатели

	Наименование	Единица измерения	Количество
1	Площадь застройки.	м2	23,76 28,04
2	Общая площадь.	м2	14,04 20,23
3	Строительный объем	м3	78,41

Примечания:

- на момент обследования выполнены следующие конструкций здания: фундаменты стен, плиты перекрытия, перемычки

ТОО «Зодчий Атырау»
ПРИВЯЗАН БЕЗ ИЗМЕНЕНИЙ
Гип Камалов
Инж. Карабалаев
«2» апреля 2025 г.

Общие указания

Проект разработан для строительства в IVГ климатическом подрайоне с расчетной зимней температурой наружного воздуха -25 С

Нормативный вес снегового покрова -50КПа

Нормативная ветровая нагрузка -0,38КПа

Здание котельной одноэтажное, бесподвальное,с размерами в плане 3,6х6,0м.

высота помещения 3,0м.

Грунтовые воды на момент изысканий вскрыты на глубине 1,0-1,2м от поверхности земли.

Фундаменты-монолитные ленточные.

Стены - из камня ракушечника по ГОСТ 4001-84 на растворе М50

Покрытие -из сборных ребристых панелей

Перемычки- сборные железобетонные по серии 1038.1-1,в.4

Крыльцо- монолитное бетонное

Кровля- односкатная

Утеплитель- керамзитобетон

Полы - керамическое

Окна и двери- по ГОСТ12506-81,ГОСТ 14624-84.

Двери для противопожарных целей изнутри обиваются кровельной сталью.

Основанием фундаментов принят грунт- глина серовато-коричневая.

=1,80т/м3, E=2,3МПа, C=55Кпа, φ=13 30'

Нормативная глубина промерзания грунтов-122см

Привязан: Р-02/2023-02-АС			
Инженер	Карабалулы Е		
ГИП	Капанов И.В		
Инв. №			

ТОО «Дакиль-сервис»
ПРИВЯЗАН
Привязка проекта на строительство дома культуры на 400 мест в селе Мукур Кызылкугинского района
ГИП
ИНВ №

Изм.	Кол.	Лист	№док.	Подпись	Дата
ГИП		Абилгазиев			
Выполнил		Иванбаева			

АС

Районный Дом культуры на 400 мест в с.Геннихино Курмангазинского района

Котельная	Стадия	Лист	Листов
	РП	1	12

Общие данные

Инв. № подл. | Подпись и дата | Взам. инв. №

Фасад 1-2

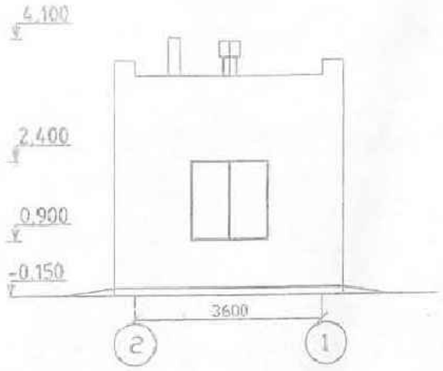

Фасад А-Б

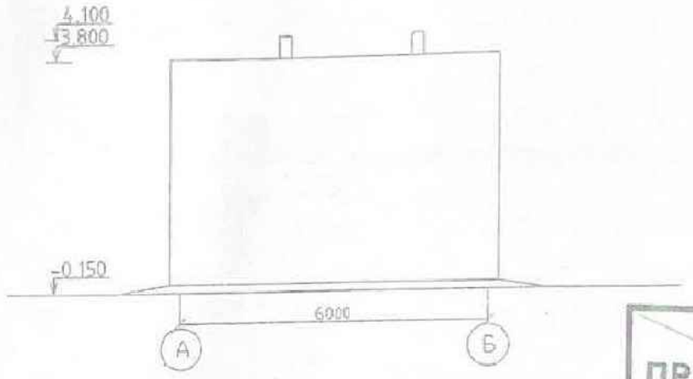

Привязан: Р-02/2023-02-АС			
Инженер	Карабалулы Е		
ГИП	Капанов И.В.		
Инв. №			

ТОО «Зодчий Атырау»
ПРИВЯЗАН БЕЗ ИЗМЕНЕНИЙ
Гл. гл. специалист
Нач. управления
«2» апреля 2018 г.

Фасад Б-А

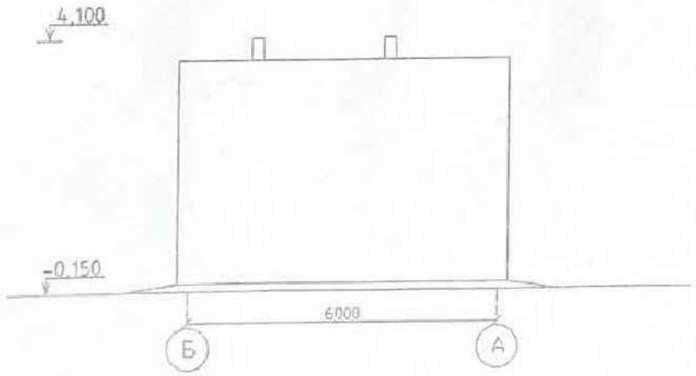

Фасад 2-1

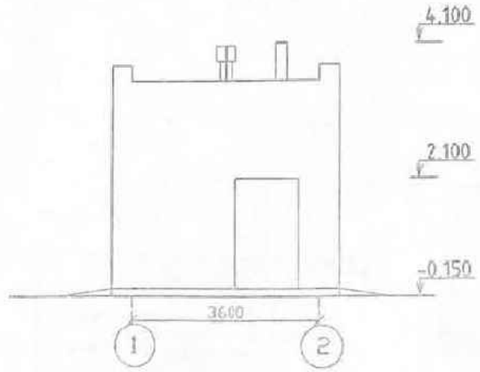

ТОО «ДАХЛЬ-СЕРВИС»
ПРИВЯЗАН
Привязка проекта на строительство дома культуры на 400 мест в селе Мукур Кызылкугинского района
ГИП
ИНВ №

41-2009/06
Разм. Ромукомбетова
10.09.09

Наименование элемента	Отделка
Наружная отделка стен	Штукатурка цементно-песчаным раствором М50 огрунтовка фасадной грунтовкой, окраска фасадной краской.
Внутренние и наружные откосы дверных проемов	Оштукатурить цементно-песчаным раствором М50 и окрасить в цвет помещения и фасада
Отопительные приборы	Окрасить эмалевой краской белого цвета

Изм	Кол.уч.	Лист	№ Док.	Подпись	Дата
Разраб.		Иманбаева			

АС

Районный Дом культуры на 400 мест в с.Ганюшкино Курмангазинского района

Котельная

Стадия	Лист	Листов
РП	2	9

Фасад 1-2 Фасад А-Б. Фасад 2-1 Фасад Б-А

ИП "Абилгазиев М.Ш."

Взам. инв. №

Подпись и дата

Инв. № подл.

Слой гравия на антисептированной мастике
3 слоя рубероида на битумной мастике
Цементно-песчаная стяжка М100-30мм
Керамзитовый гравий -130мм
Пароизоляция -слой битумной мастики
Ребристая плита покрытия -220мм

Разрез 1-1

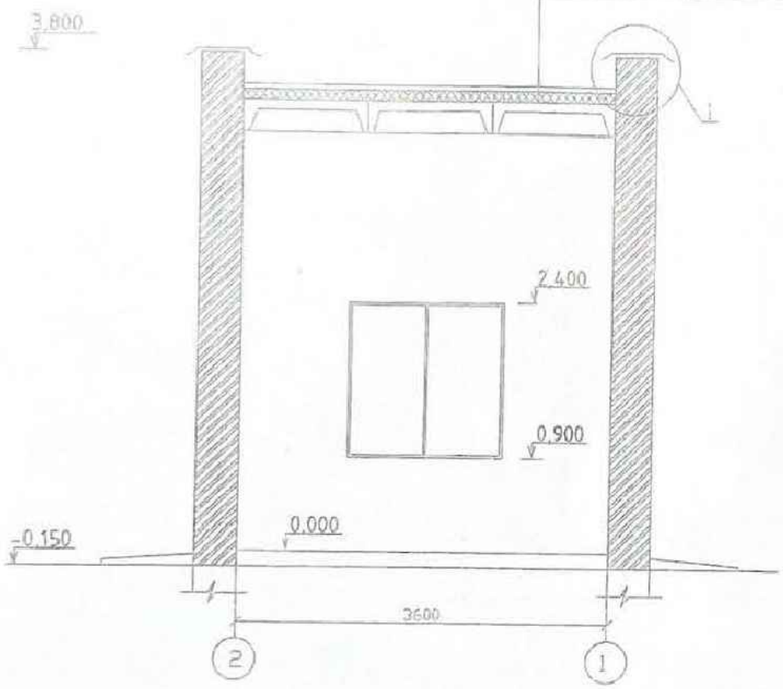

Разрез 2-2

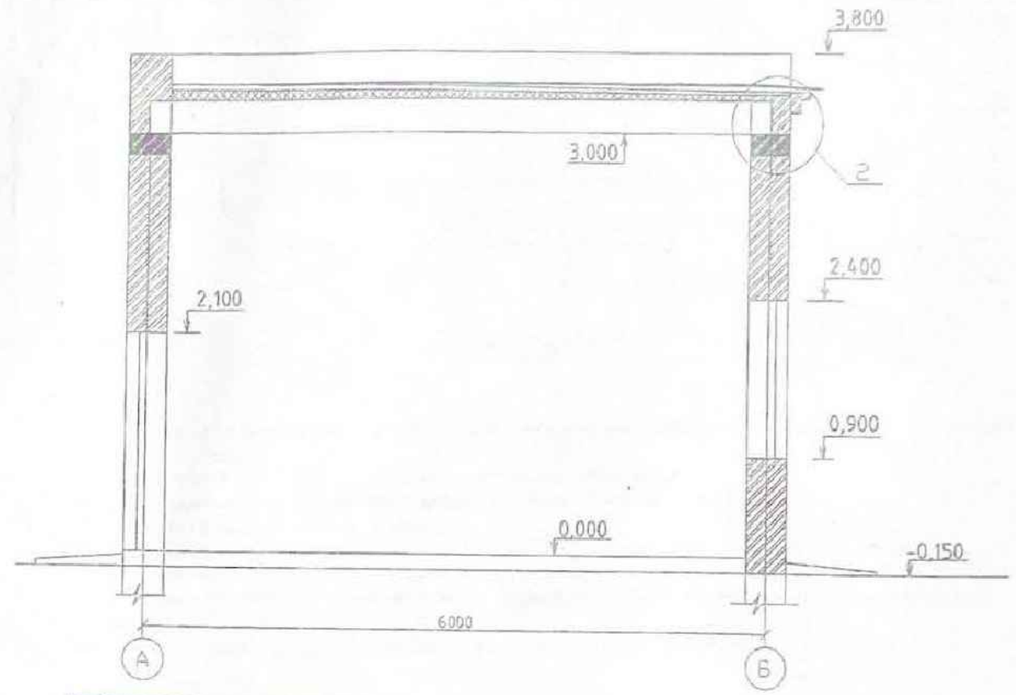

ТОО «ДАХЛЬ-СЕРВИС»
ПРИВЯЗАН
Привязка проекта на строительство дома культуры на 400 мест в селе Мукур Кызылжарского района
ГИП Бижкабаев
ИНВ №

Привязан: Р-02/2023-02-АС

Инженер	Карабалулы Е		
ГИП	Капанов И.В		
Инв. №			

ТОО «Зодчий Атырау»
ПРИВЯЗАН БЕЗ ИЗМЕНЕНИЙ
Гип Тлеуберген
Дом культуры на 400 мест в с. Мукур
Инж Бисенова
Кызылжарского р-на
«2» августа 2008 г.

Примечание

Привязан № 41-2009/ТС
Изменения / Замечания / Отметка
10.09.09

Данный лист читать совместно с листом АС-9

Изм	Кол.уч	Лист	№ Док	Подпись	Дата
Разраб.		Инанбаева			

АС

Районный Дом культуры на 400 мест
в с.Ганюшкино Курмангазинского района

Котельная

Стадия	Лист	Листов
РП	3	9

Разрез 1-1, Разрез 2-2

НП "Абилазиев"

Взам. инв. №
Подпись и дата
Инв № подл.

Привязан: Р-02/2023-02-АС

Инженер	Карабалулы Е	
ГИП	Капанов И.В	
Инв. №		

План фундамента

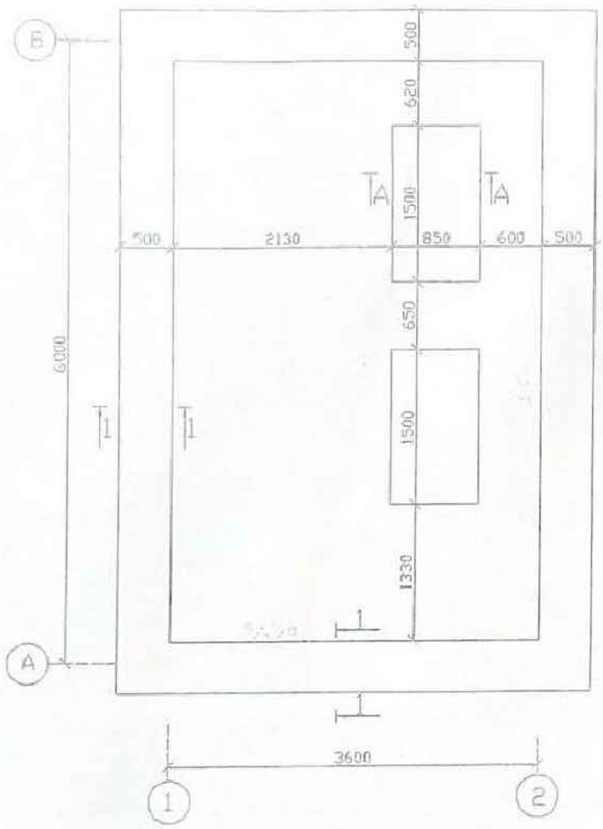

ТОО «Зодчий Атырау»
ПРИВЯЗАН БЕЗ ИЗМЕНЕНИЙ
Гип. Плешкова
Нач. проектного отдела Мухамбетова
«2» сентября 2023 г.

Спецификация элементов фундамента

Поз	Обозначение	Наименование	Кол-во	Масса ед.кг	Прим.
		Сетка С-1			
С-1	ГОСТ 5781-82*	ø 10АIII L=88,4мм	-	0,617	49,61
	-//-//-	ø 10АIII L=476мм	135	0,617	39,15
		Сетка С-2	2		
С-2	ГОСТ 5781-82*	ø 10АIII L=132,0мм	-	0,617	162,88
	-//-//-	ø 10АIII L=1440мм	135	0,617	233,22
	Материал: бетон тяжелый мелкозернистый кл В15, W6,F50		м3		10,23
		Фундамент под котел	2		
	ГОСТ 25192-82*	бетон кл. В15	м3	общий	0,64

Примечание

1. Бетонные работы вести в соответствии с указаниями СНиП 3.03.01-87 "Несущие и ограждающие конструкции".
2. За отметку 0.00 принят уровень чистого пола помещения.
3. Под фундаменты выполняется щебень пролитый битумом толщиной 100мм.
4. Фундаменты монолитные ленточные.
5. Все поверхности соприкасающиеся с грунтом обмазать горячим битумом за 2 раза.
6. Обратную засыпку пазух фундаментов и основания под полы производить местным грунтом с послойным уплотнением при оптимальной влажности грунтов. Плотность уплотненного грунта должна быть 1,65т/м3.
7. Вокруг здания устраивается бетонная отмостка шириной 1000мм. 1500

Сетка С-1

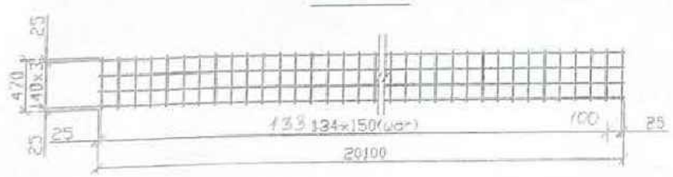

Сетка С-2

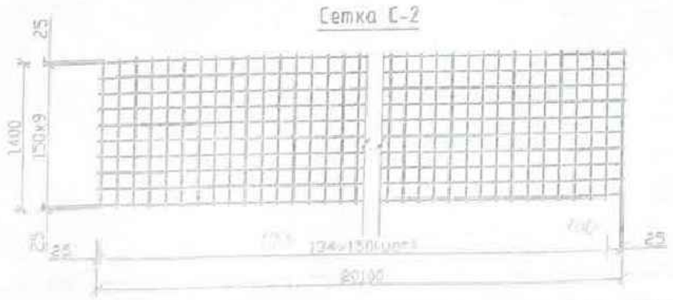

1-1

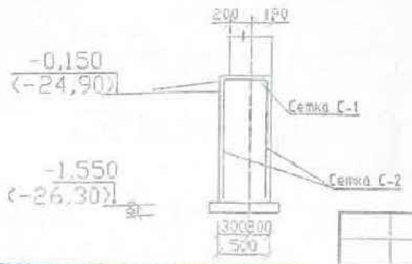

А-А

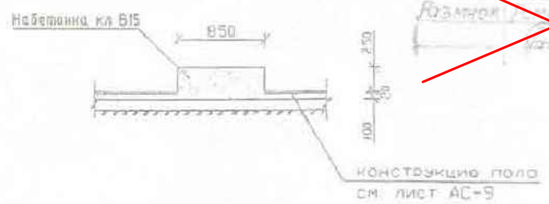

ТОО «ДАХЛЬ СЕРВИС»
ПРИВЯЗАН
Привязка проекта на строительство дома культуры на 400 мест в селе Мукур Кызылкугинского района
ГИП Булекбаев А.
ИНВ №

Изм	Кол.уч	Лист	№Док	Подпись	Дата				
Разраб.		Инанбаева				Районный Дом культуры на 400 мест в с.Ганюшкино Курмангазинского района			АС
						Котельная	Стадия	Лист	Листов
							РП	4	9
						План фундамента. Сечения. Спецификация фундаментов	ИП "Абдразиев М.Ш."		

План на отм 0.00

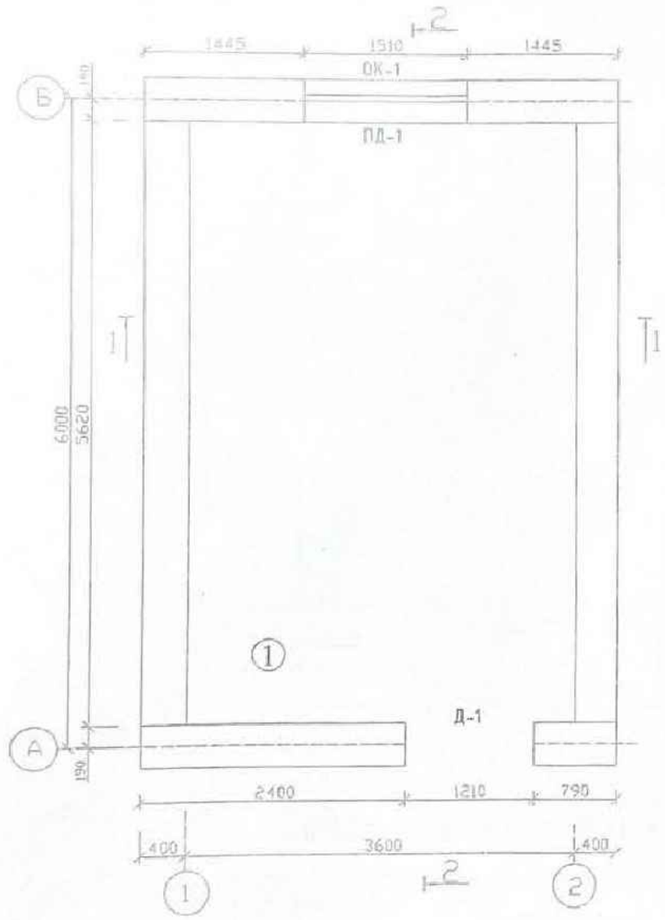

Привязан: Р-02/2023-02-АС			
Инженер	Карабалулы Е		
ГИП	Капанов И.В		
Инв. №			

Экспликация помещений

№	Наименование	площадь м2
1	Котельный зал	20,23

Спецификация окон и дверей

Поз.	Обозначение	Наименование	Кол-во	Масса ед.в кг	Примечание
		Двери			
Д-1	Серия 1.136.5-19	ДН 21-12	1		
		Окно			
ОК-1	ГОСТ 11214-86	ОР 15-15	1		
		Подоконные доски			
ПД-1	ГОСТ 8242-88	ПД 34х300х1480	1		

ТОО «ДАХЛЬ СЕРВИС»
ПРИВЯЗАН
Привязка проекта на строительство дома культуры на 400 мест в селе Мукур Кызылкугинского района
ГИП Будкеев А.Б
ИНВ №

1. Сечение 1-1,2-2 смотри на листе АС-3

ТОО «Зодчий Атырау»
ПРИВЯЗАН БЕЗ ИЗМЕНЕНИЙ
Гип Тлеубергенов
Инж Ахмедиярова
«2» апреля 2026 г.

Разрешен Рахымгалиева
10.09.24

Изм	Кол.уч	Лист	№Док	Подпись	Дата				
Разраб.		Инанбаева				Районный Дом культуры на 400 мест в с.Ганюшкино Курмангазинского района			АС
						Котельная	Стадия	Лист	Листов
							РП	5	9
						План на отм 0.00 Экспликация помещений Спецификация окон и дверей	ИП "Абилгазиев М.Ш."		

Согласовано
Взам. инв. №
Подпись и дата
Инв. № подл.

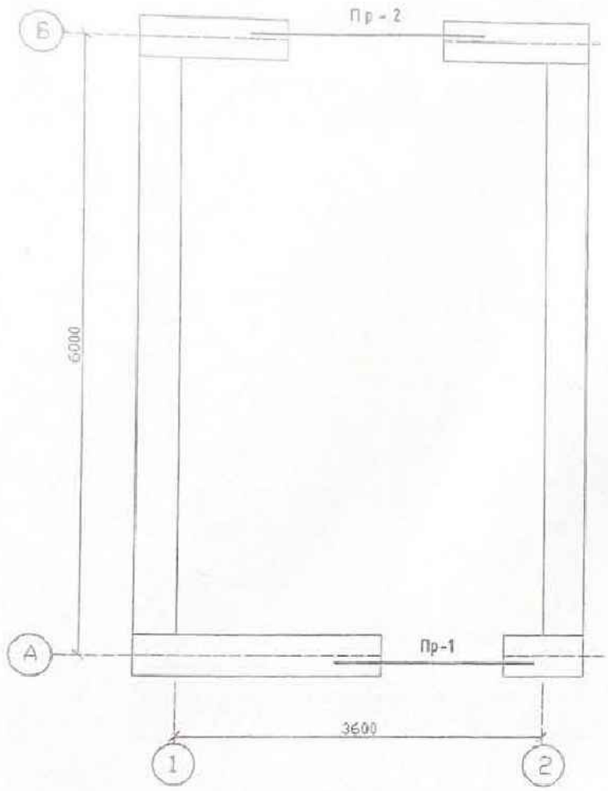

Ведомость перемычек

Марка поз.	Схема сечения
ПР-1 (1 шт.)	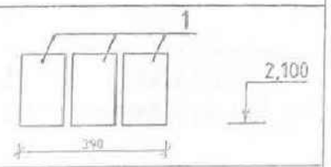
ПР-2 (1 шт.)	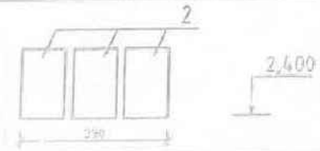

Спецификация перемычек

Поз	Обозначение	Наименование	Кол-во	Масса ед.кг	Прим.
1	Серия 1.030.1-1	3ПБ16-37-П	3	192	
2	Серия 1.030.1-1	3ПБ21-8-~~5ПБ 37-27-П~~	3	197 ~~285~~	

Привязан: Р-02/2023-02-АС

Инженер	Карабалулы Е		
ГИП	Капанов И.В		
Инв. №			

Примечание

1. Данный лист читать совместно с листом АС-5

~~Привязан №: 4/2004/ПС~~
~~Разрешил: Ташмухамбетова~~

ТОО «Зодчий Атырау»
ПРИВЯЗАН БЕЗ ИЗМЕНЕНИЙ
Гип Ташмухамбетов — Нач. отдела ПОиПТ Мухтасимова К.М.
Нач. мастерской 100 мест в с. Миялы — Мухтасимова К.М.
«2» апреля 2008 г.

ТОО «ДАХЛЬ-СЕРВИС»
ПРИВЯЗАН
Привязка проекта на строительство дома культуры на 400 мест в селе Мукур Кызылкугинского района
ГИП Булекбаев А.
ИНВ №

Изм	Кол.уч	Лист	№Док	Подпись	Дата
Разраб.		Иманбаева			

АС

Районный Дом культуры на 400 мест в с.Ганюшкино Курмангазинского района

Котельная

Стадия	Лист	Листов
РП	6	9

План перемычек. Ведомость перемычек. Спецификация перемычек.

ИП "Абилгазиев М.Ш."

План монолитного пояса на отм.2.800

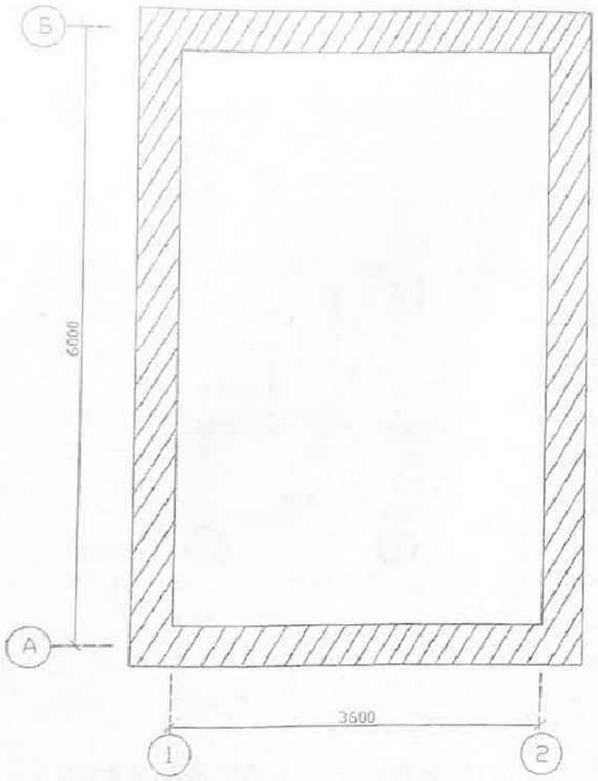

Спецификация монолитного пояса

Поз	Обозначение	Наименование	Кол-во	Масса ед.кг	Прим.
		Монолитный пояс МП-1			
1	ГОСТ 5781-82*	ø10AIII Lобщ=160пм		0,617	49,6
2	ГОСТ 5781-82*	ø6AIII L=330мм	134	0,07	9,38
3	ГОСТ 5781-82*	ø6AIII L=130мм	268	0,03	8,04
	ГОСТ 25192-82*	бетон тяжелый кл. В15 W6,F75	м3	общий	1,56

МП-1

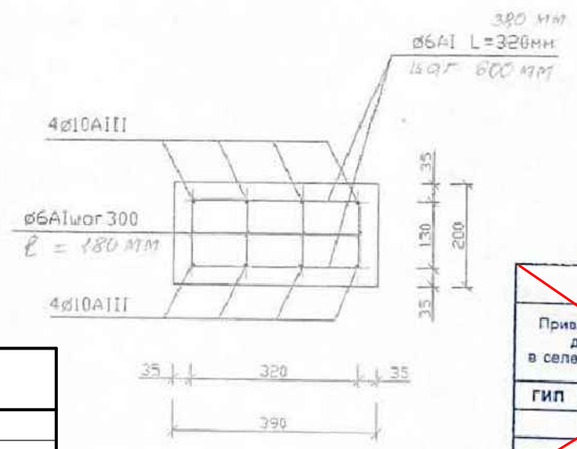

Привязан: Р-02/2023-02-АС			
Инженер	Карабалулы Е		
ГИП	Капанов И.В		
Инв. №			

ТОО «Зодчий Атырау»
ПРИВЯЗАН БЕЗ ИЗМЕНЕНИЙ
ГИП Пономарев
Инж. Карабалулы Е.
«2» апреля 2023 г.

ТОО «ДАХЛЬ-СЕРВИС»
ПРИВЯЗАН
Привязка проекта на строительство дома культуры на 400 мест в селе Мукур Казыкуртинского района
ГИП
ИНВ №

Изм	Кол.уч	Лист	№Док	Подпись	Дата	АС		
						Районный Дом культуры на 400 мест в с.Ганюшкино Курмангазинского района		
Разраб.		Ильиванова				Котельная	Стадия	Лист	Листов
							РП	7	9
						План монолитного пояса на отм.2.800 Монолитный пояс МП-1 Спецификация	ИП "Абдиразаков М.Ш."	

ПЛАН ПЛИТ ПОКРЫТИЙ

МАСШТАБ 1:100

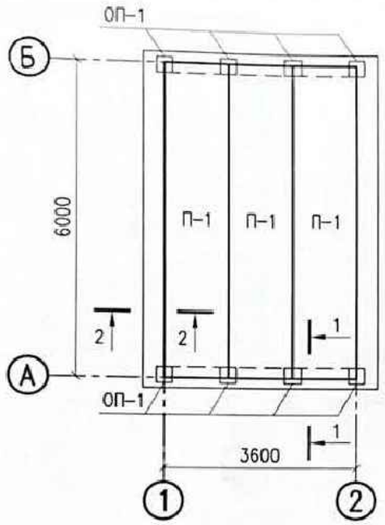

СПЕЦИФИКАЦИЯ ПЛИТ ПОКРЫТИЙ

ПОЗ.	ОБОЗНАЧЕНИЕ	НАИМЕНОВАНИЕ	КОЛ.	МАССА ЕД. кг	ПРИМЕ-ЧАНИЕ
П-1	СЕРИЯ 1.165.1-15	П 60-12-5 А IV m	3	1400	4200кг
ОП-1	СЕРИЯ 2.225-2 ВI	ОП 4-4m	8	50	400кг

1-1

МАСШТАБ 1:25

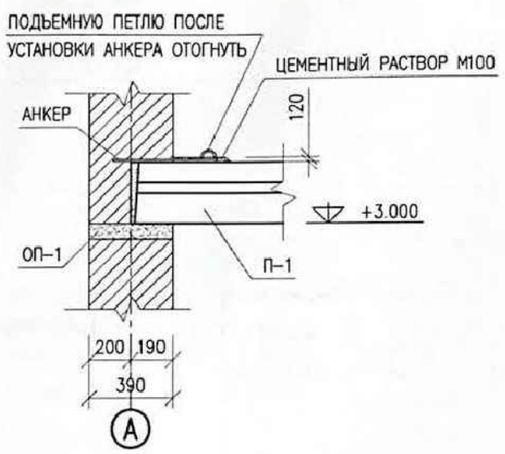

2-2

МАСШТАБ 1:25

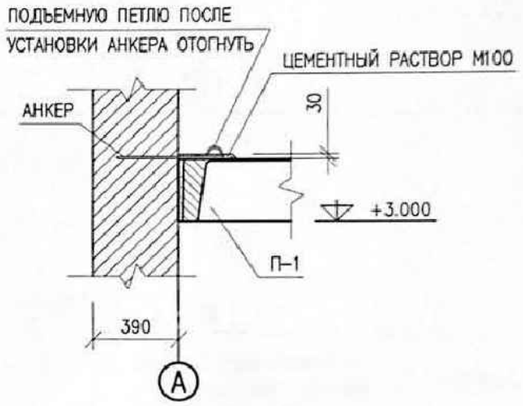

ЗАДЕЛКА ШВОВ МЕЖДУ ПЛИТАМИ ПОКРЫТИЙ

МАСШТАБ 1:10

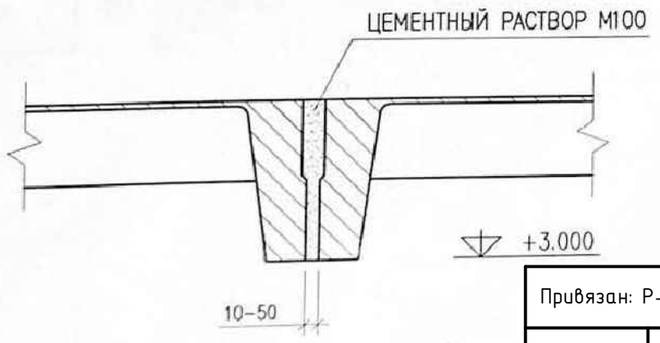

ПРИМЕЧАНИЕ

1. ПЛИТЫ ПОКРЫТИЯ МОНТИРОВАТЬ ПО ОПОРНЫМ ПОДУШКАМ
2. ОТВЕРСТВИЯ В ПЛАНАХ ДЛЯ ПРОХОДА ИНЖЕНЕРНЫХ КОММУНИКАЦИЙ СВЕРЛИТЬ НЕ НАРУШАЯ НЕСУЩИХ РЕБЕР И АРМАТУРЫ
3. СВАРКУ ПРОИЗВОДИТЬ ЭЛЕКТРОДАМИ ТИПА Э42 ПО ГОСТ 9467-75*

Привязан: Р-02/2023-02-АС			
Инженер	Карабалулы Е		
ГИП	Капанов И.В		
Инв. №			

Изм.	Кол.Уч.	Лист	N°Док.	Подпись	Дата
Выполнил		Айтбаев Е.			
Разраб.					
Провер.		Булекбаев А			
Н.контр.					
ГИП		Булекбаев А			

АС

ПРИВЯЗКА ПРОЕКТА НА СТРОИТЕЛЬСТВО ДОМА КУЛЬТУРЫ НА 400 МЕСТ В с.МУКУР КЫЗЫЛКУГИНСКОГО РАЙОНА

	Стадия	Лист	Листов
КОТЕЛЬНАЯ	РП	8	
ПЛАН ПЛИТ ПОКРЫТИЙ СПЕЦИФИКАЦИЯ ПЛИТ ПОКРЫТИЙ	ТОО "ДАХЛЬ-СЕРВИС" г. АТЫРАУ-2014г.		

Формат А3

ПЛАН КРОВЛИ
МАСШТАБ 1:100

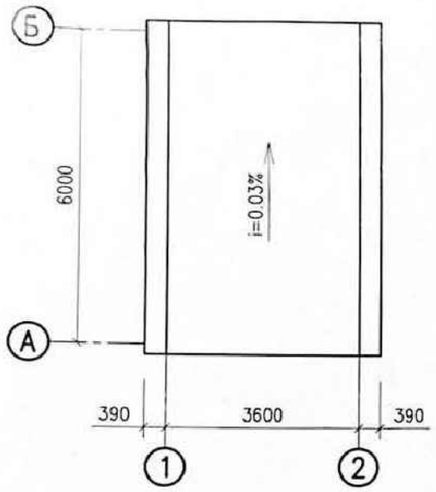

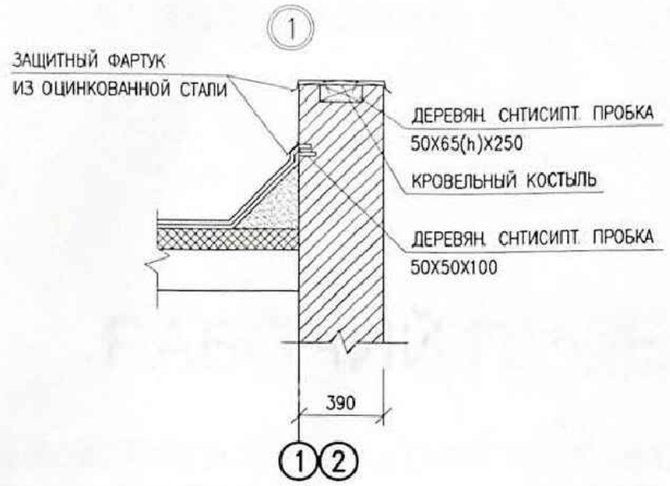

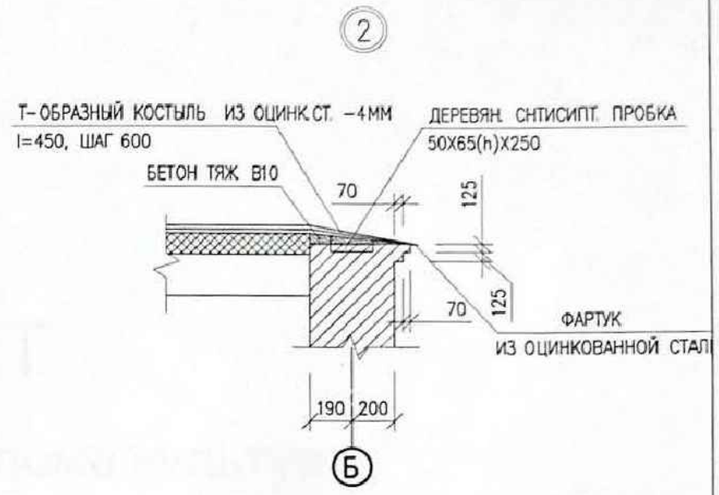

ВЕДОМОСТЬ ОТДЕЛКИ ПОМЕЩЕНИЙ

НАИМЕНОВАНИЕ ПОМЕЩЕНИЙ	ПОТОЛОК		СТЕНЫ ИЛИ ПЕРЕГОРОДКИ		НИЗ СТЕН ИЛИ ПЕРЕГОРОДОК	
	ПЛОЩ. М2	ВИД ОТДЕЛКИ	ПЛОЩ. М2	ВИД ОТДЕЛКИ	ПЛОЩ. М2	ВИД ОТДЕЛКИ
КОТЕЛЬНАЯ	20.2	ЗАТИРКА ИЗВЕСТКОВАЯ ОКРАСКА	55.2	ШТУКАТУРКА ИЗВЕСТКОВАЯ ОКРАСКА		

ЭКСПЛИКАЦИЯ ПОЛОВ

НОМЕР ПОМЕ-ЩЕНИЯ	ТИП* ПОЛА	СХЕМА ПОЛА ИЛИ ТИП ПОЛА ПО СЕРИИ	ДАННЫЕ ЭЛЕМЕНТОВ** ПОЛА (НАИМЕНОВАНИЕ, ТОЛЩИНА ОСНОВАНИЕ И ДР.), мм	ПЛОЩАДЬ, м2
КОТЕЛЬНАЯ	А	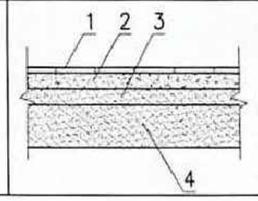	1. БЕТОН КЛ. В15 -20ММ 2. БЕТОН ПОДСТИЛАЮЩИЙ СЛОЙ В15 -80ММ 3. ЩЕБЕНЬ ПРОПИТАННЫЙ БИТУМОМ НА ВСЮ ГЛУБИНУ СЛОЯ -100ММ 4. ГРУНТ ОСНОВАНИЯ	20.2

Привязан: Р-02/2023-02-АС			
Инженер	Карабалулы Е.		
ГИП	Капанов И.В.		
Инв. №			

Изм.	Кол.Уч.	Лист	N°Док.	Подпись	Дата
Выполнил		Айтбаев Е.			
Разраб.					
Провер.		Булекбаев А.			
Н.контр.					
ГИП		Булекбаев А.			

АС

ПРИВЯЗКА ПРОЕКТА НА СТРОИТЕЛЬСТВО ДОМА КУЛЬТУРЫ НА 400 МЕСТ В с.МУКУР КЫЗЫЛКУГИНСКОГО РАЙОНА

КОТЕЛЬНАЯ	Стадия	Лист	Листов
	РП	9	

ПЛАН КРОВЛИ. УЗЛЫ КРОВЛИ. ЭКСПЛИКАЦИЯ ПОЛОВ. ВЕДОМОСТЬ ОТДЕЛКИ ПОМЕЩЕНИЙ

ТОО "ДАХЛЬ-СЕРВИС" г. АТЫРАУ-2014 г.

Формат А3

ПЛАН
МАСШТАБ 1:50

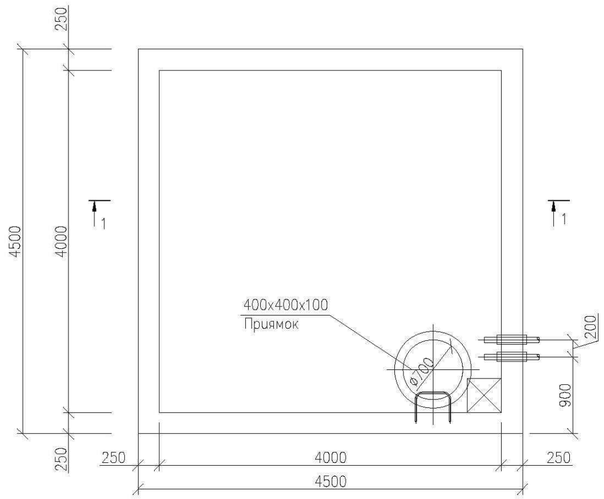

ПЛАН АРМИРОВАНИЯ ПЛИТЫ ОСНОВАНИЯ
МАСШТАБ 1:50

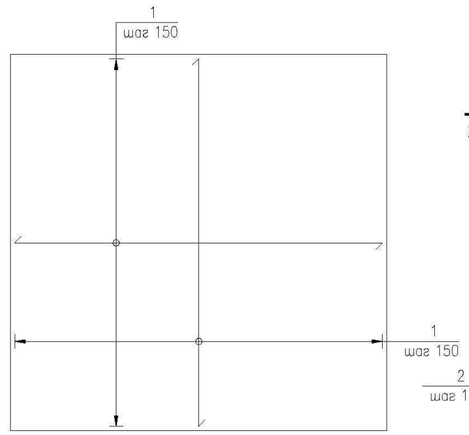

АРМИРОВАНИЕ ПЛИТЫ ПЕРЕКРЫТИЯ
МАСШТАБ 1:50

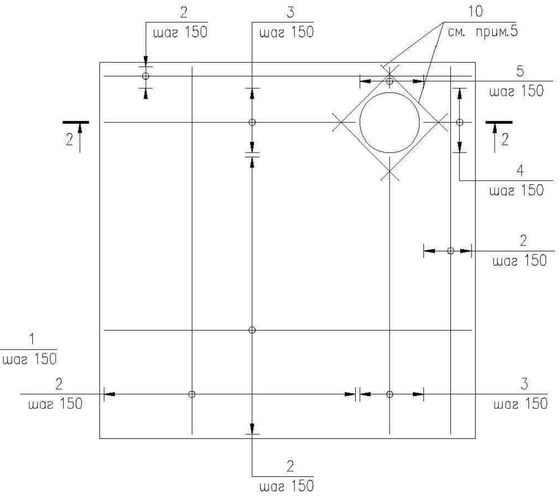

РАЗРЕЗ 2–2
МАСШТАБ 1:25

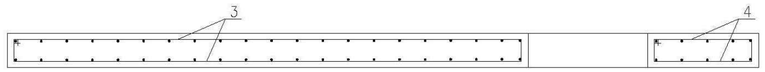

УЗЕЛ 1
МАСШТАБ 1:25

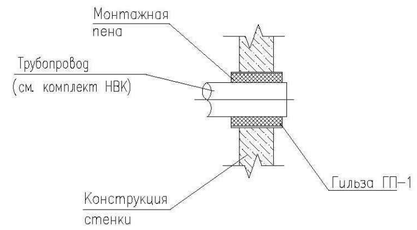

ВИД А
МАСШТАБ 1:25

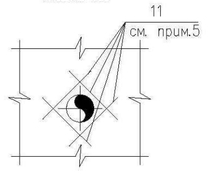

СПЕЦИФИКАЦИЯ

Поз.	Обозначение	Наименование	Кол.	Масса ед., кг	Примечание мЗ
	ГОСТ 7473–94	Монолит. бетон кл. В20 F75 W6			16.6мЗ
	СЕРИЯ 3.900.1–14 В1.	КОЛЬЦО СТЕНОВОЕ КС7.9	1	380	
		Щебень, пропитанный битумом			2.2мЗ
		Цементно–песчаный раствор 20мм			0.8мЗ
		Гидрозамок			16.8м
	ГОСТ 3634–99	Чугунный люк колодца	1		
	ГОСТ 5781–82	Оцинкованная скоба AIII ø20 L=1310	8	3.24	25.9кг
ГП–1	ГОСТ 10704–91	Труба ø108х3.5 L=300 мм	2	2.98	5.96кг

РАЗРЕЗ 2–2
МАСШТАБ 1:50

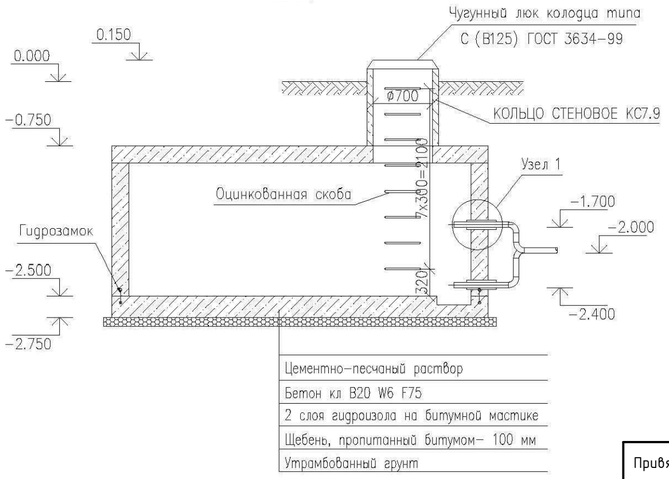

АРМИРОВАНИЕ СТЕНКИ
МАСШТАБ 1:25

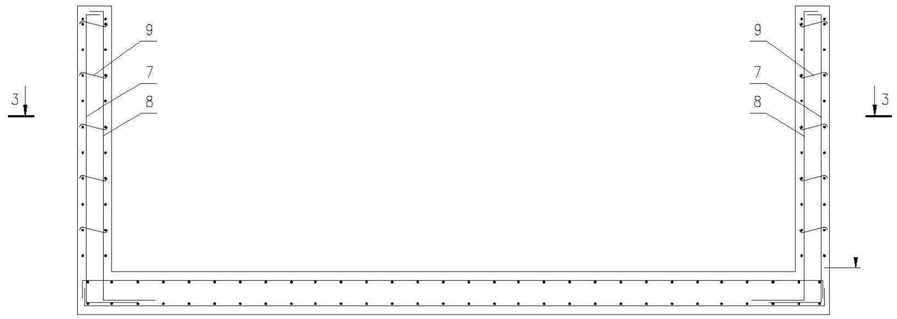

СПЕЦИФИКАЦИЯ

Поз.	ø	Эскиз	Кол.(шт)	Длина элемента (мм)	Масса ед., кг	Примечание
1	ø12 А–III	150 | 4300 | 150	116	4600	4,1	475.6кг
2	ø12 А–III	100 | 4300 | 150	48	8800	7.81	374.88кг
3	ø12 А–III	100 | 2950 | 150	10	6150	5.5	55кг
4	ø12 А–III	100 | 550 | 150	5	1350	1.2	6кг
5	ø12 А–III	100 | 250 | 150	5	750	0,666	3.33кг
6	ø12 А–III	300 | 4300 | 300	80	4900	4.35	348.0кг
7	ø12 А–III	300 | 1680 | 100	120	2080	1.85	222.0кг
8	ø12 А–III	300 | 1680 | 100	116	2080	1.85	214.6кг
9	6 А–I	35 | 100 | 35	260	170	0.04	10.4кг
10	ø12 А–III	1100	4	1100	0.98	3.92кг
11	ø12 А–III	500	8	500	0.44	2.88кг

Привязан: Р-02/2023-02-АС			
Инженер	Карабалулы Е.		
ГИП	Капанов И.В.		
Инв. №			

РАЗРЕЗ 3–3
МАСШТАБ 1:25

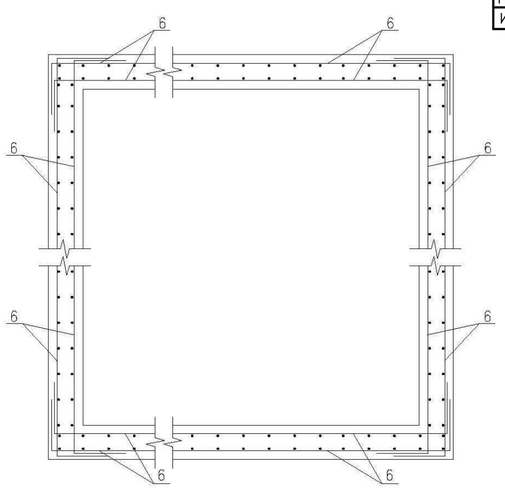

ОЦИНКОВАННАЯ СКОБА
МАСШТАБ 1:10

Примечания

1. Боковые поверхности септика соприкасающиеся с грунтом обмазать битумной мастикой за два раза
2. Защитный слой бетона 50 мм
3. Арматура укладывается в 2 ряда
4. Все арматурные стержни должны быть из высокопрочной стали класса AIII, ПО СНиП 2.03.01–84
5. В местах прохождения труб арматуру вырезать по месту и усилить дополнительным стержнями.

Изм.	Кол.Уч.	Лист	N°Док.	Подпись	Дата				
Выполнил		Айтбаев Е.				ПРИВЯЗКА ПРОЕКТА НА СТРОИТЕЛЬСТВО ДОМА КУЛЬТУРЫ НА 400 МЕСТ В с.МУКУР КЫЗЫЛКУГИНСКОГО РАЙОНА			АС
Разраб.						ЕМКОСТЬ ДЛЯ ПИТЬЕВОЙ ВОДЫ V=10мЗ	Стадия	Лист	Листов
Провер.		Булекбаев А.					РП	10	
Н.контр.						ПЛАН. РАЗРЕЗЫ. УЗЛЫ. АРМИРОВАНИЕ. СПЕЦИФИКАЦИЯ	ТОО "ДАХЛЬ–СЕРВИС" г. АТЫРАУ–2014г.		
ГИП		Булекбаев А.							

Файл:

Формат А2

ПЛАН
МАСШТАБ 1:50

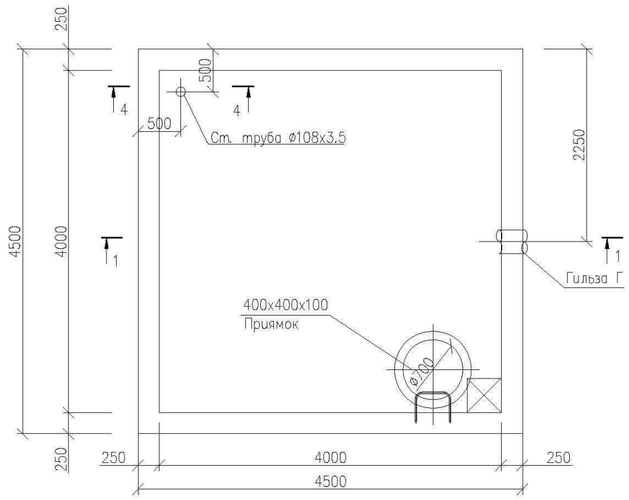

ПЛАН АРМИРОВАНИЯ ПЛИТЫ ОСНОВАНИЯ
МАСШТАБ 1:50

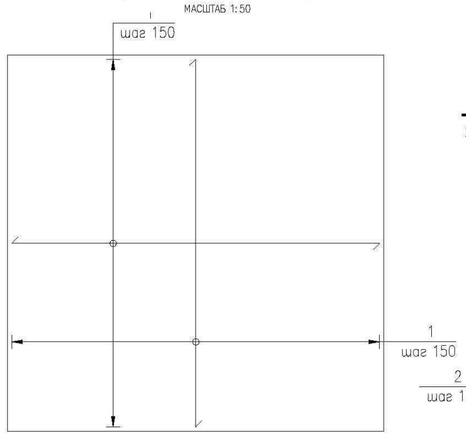

АРМИРОВАНИЕ ПЛИТЫ ПЕРЕКРЫТИЯ
МАСШТАБ 1:50

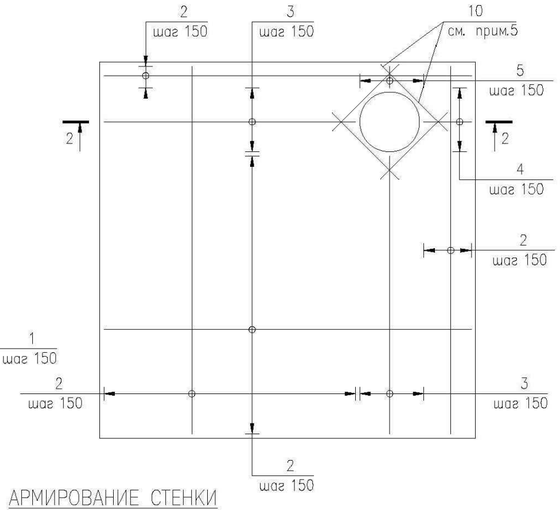

РАЗРЕЗ 2–2
МАСШТАБ 1:25

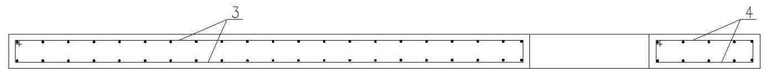

УЗЕЛ 1
МАСШТАБ 1:25

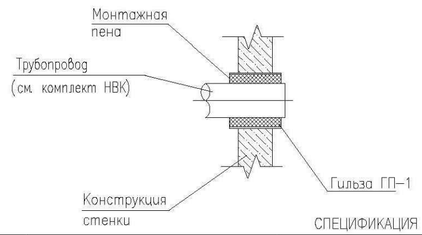

ВИД А
МАСШТАБ 1:25

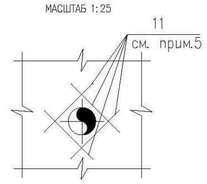

РАЗРЕЗ 1–1
МАСШТАБ 1:50

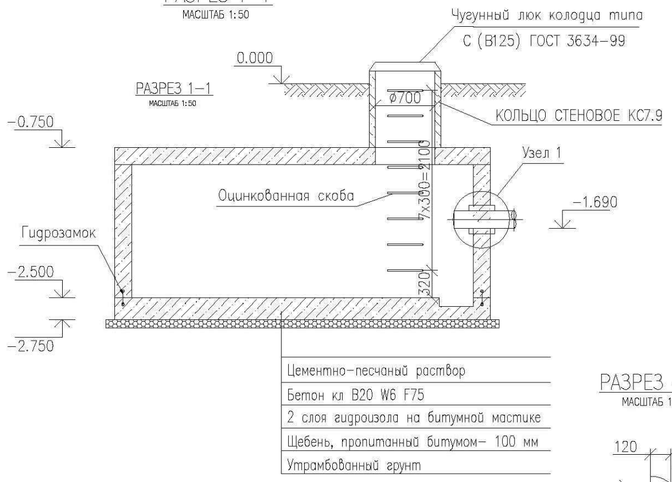

АРМИРОВАНИЕ СТЕНКИ
МАСШТАБ 1:25

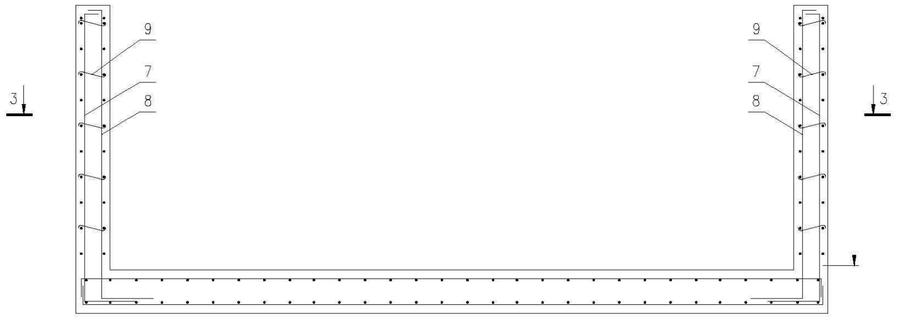

ОЦИНКОВАННАЯ СКОБА
МАСШТАБ 1:10

РАЗРЕЗ 4–4
МАСШТАБ 1:25

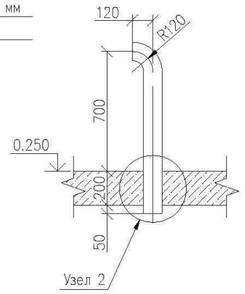

РАЗРЕЗ 3–3
МАСШТАБ 1:25

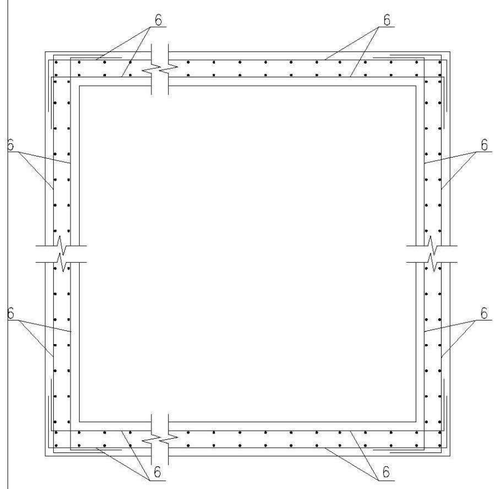

УЗЕЛ 2
МАСШТАБ 1:10

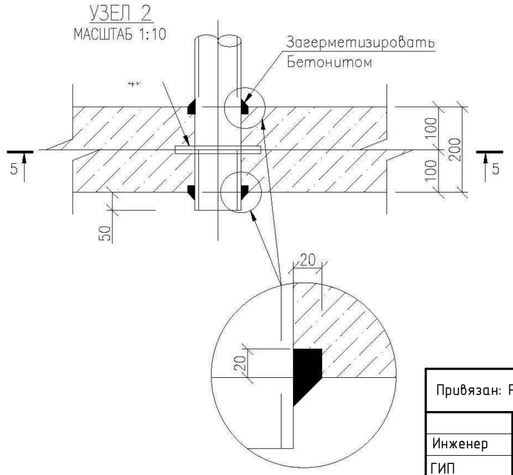

РАЗРЕЗ 5–5
МАСШТАБ 1:10

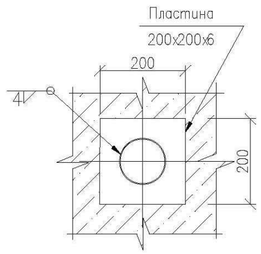

СПЕЦИФИКАЦИЯ

Поз.	Обозначение	Наименование	Кол.	Масса ед., кг	Примечание м3
	ГОСТ 7473–94	Монолит. бетон кл. В20 F75 W6			16.6м3
	СЕРИЯ 3.900.1–14 В1.	КОЛЬЦО СТЕНОВОЕ КС7.9	1	380	
		Щебень, пропитанный битумом			2.2м3
		Цементно–песчаный раствор 20мм			0.8м3
		Гидрозамок			16.8м
	ГОСТ 3634–99	Чугунный люк колодца	1		
	ГОСТ 5781–82	Оцинкованная скоба AIII ø20 L=1310	8	3.24	25.9кг
ГП–1	ГОСТ 10704–91	Труба ø325х6 L=300 мм	1	14.2	14.2кг
	ГОСТ 10704–91	Ст. труба ø108х3.5 L=1050мм	1	9.47	9.47кг
	ГОСТ 103–76	Пластина 10х200х200	1	3.14	3.14кг

СПЕЦИФИКАЦИЯ

Поз.	ø	Эскиз	Кол.(шт)	Длина элемента (мм)	Масса ед., кг	Примечание
1	ø12 А–III	150 | 4300 | 150	116	4600	4,1	475.6кг
2	ø12 А–III	100 | 4300 | 150	48	8800	7.81	374.88кг
3	ø12 А–III	100 | 2950 | 150	10	6150	5.5	55кг
4	ø12 А–III	100 | 550 | 150	5	1350	1.2	6кг
5	ø12 А–III	100 | 250 | 150	5	750	0,666	3.33кг
6	ø12 А–III	300 | 4300 | 300	80	4900	4.35	348.0кг
7	ø12 А–III	300 | 1680 | 100	120	2080	1.85	222.0кг
8	ø12 А–III	300 | 1680 | 100	116	2080	1.85	214.6кг
9	6 А–I	35 ⌐ 100 ⌐ 35	260	170	0.04	10.4кг
10	ø12 А–III	1100	4	1100	0.98	3.92кг
11	ø12 А–III	500	4	500	0.44	1.44кг

Примечания

1. Боковые поверхности септика соприкасающиеся с грунтом обмазать битумной мастикой за два раза
2. Защитный слой бетона 50 мм
3. Арматура укладывается в 2 ряда
4. Все арматурные стержни должны быть из высокопрочной стали класса AII, ПО СНиП 2.03.01–84
5. В местах прохождения труб арматуру вырезать по месту и усилить дополнительным стержнями.

Привязан: Р-02/2023-02-АС

Инженер	Карабалулы Е	
ГИП	Капанов И.В	
Инв. №		

Изм.	Кол.Уч.	Лист	N°Док.	Подпись	Дата	АС
						ПРИВЯЗКА ПРОЕКТА НА СТРОИТЕЛЬСТВО ДОМА КУЛЬТУРЫ НА 400 МЕСТ В с.МУКУР КЫЗЫЛКУГИНСКОГО РАЙОНА
Выполнил		Айтбаев Е.				НАКОПИТЕЛЬНАЯ ЕМКОСТЬ V=10м3
Разраб.						Стадия: РП; Лист: 11; Листов:
Провер.		Булекбаев А.				
Н.контр.						ПЛАН. РАЗРЕЗЫ. УЗЛЫ. АРМИРОВАНИЕ. СПЕЦИФИКАЦИЯ
ГИП		Булекбаев А.				ТОО "ДАХЛЬ–СЕРВИС" г. АТЫРАУ–2014г.

Файл:

Формат А2

ПЛАН КОЛОДЦА ВК-1
М1:25

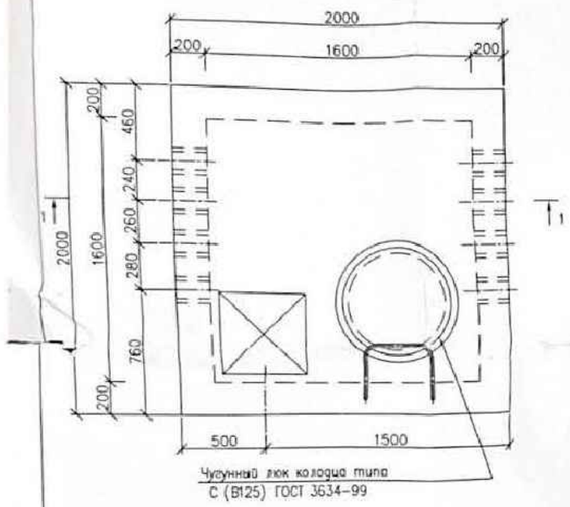

ПЛАН АРМИРОВАНИЯ ПЛИТЫ ОСНОВАНИЯ
М1:25

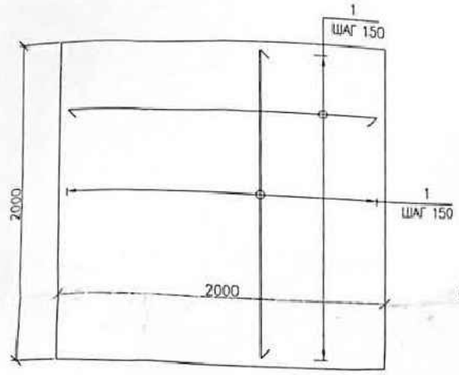

АРМИРОВАНИЕ ПЛИТЫ ПЕРЕКРЫТИЯ
М1:25

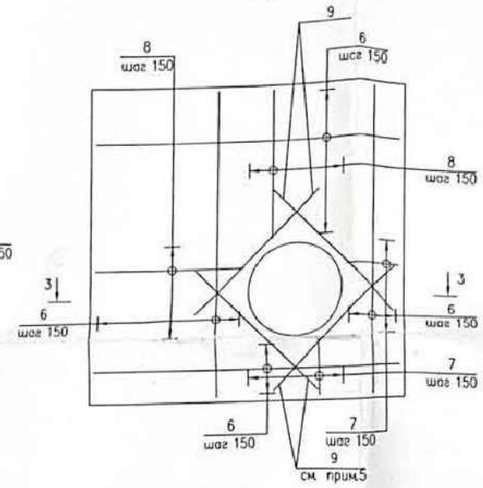

СПЕЦИФИКАЦИЯ

ПОЗ.	Ø	ЭСКИЗ	КОЛ.(ШТ)	ДЛИНА ЭЛЕМЕНТА (ММ)	МАССА ЕД. КГ	ПРИМЕЧАНИЕ
1	12 А-III	150 1900 150	52	2200	1.95	101.4кг
2	12 А-III	300 1900 300	64	2500	2.22	142.1кг
3	12 А-III	300 1380 100	52	1780	1.58	82.2кг
4	12 А-III	300 1380 100	44	1780	1.58	69.5кг
5	6 А-I	35 100 35	80	170	0.04	3.2кг
6	12 А-III	1900	28	1900	1.69	47.3кг
7	6 А-I	50 300 100	10	800	0.18	1.8кг
8	6 А-I	50 800 100	10	1800	0.4	4.0кг
9	12 А-III	1100	8	1100	0.98	7.84кг
10	12 А-III	400	72	400	0.36	25.92кг

АРМИРОВАНИЕ СТЕНКИ
М1:25

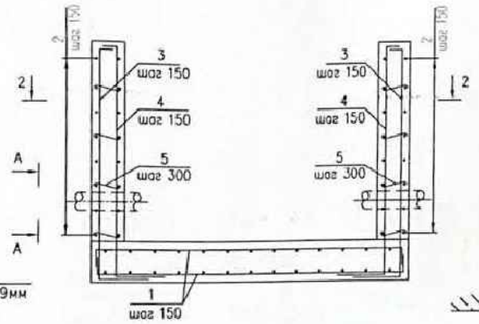

РАЗРЕЗ 3-3
М1:25

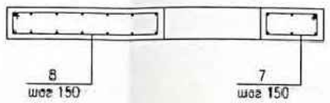

РАЗРЕЗ 1-1
М1:25

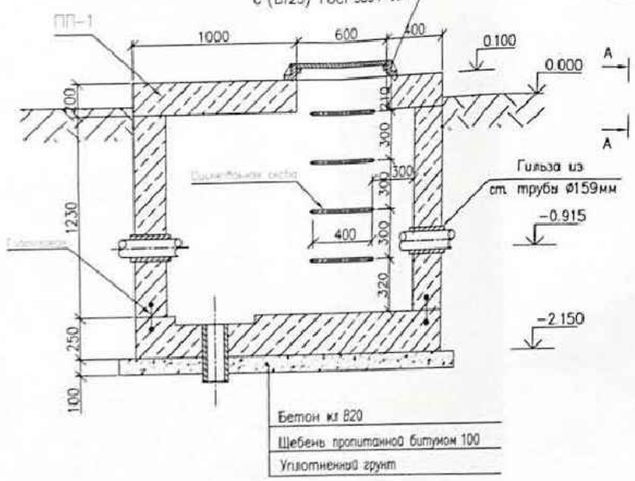

ОЦИНКОВАННАЯ СКОБА
М1:10

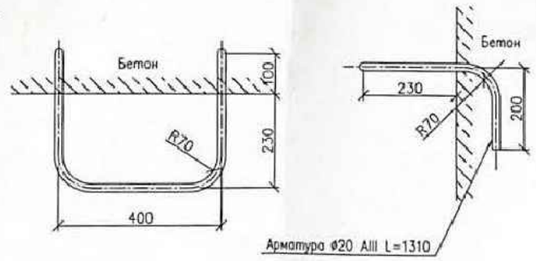

ВЕДОМОСТЬ МАТЕРИАЛОВ

НОМЕР	НАИМЕНОВАНИЕ	ЕД ИЗМ	КОЛ-ВО
1	Бетон В20	м3	3.67
2	Щебень пропитанный битумом 100мм	м3	0.48
3	Гидрозамок	м	7.2
4	Чугунный люк колодца	шт	1
5	Оцинкованная скоба Ас ø20 L=1310	шт	4
6	Труба ø159х4.0 L=300 мм	шт/кг	9/4.5

РАЗРЕЗ 2-2
М1:25

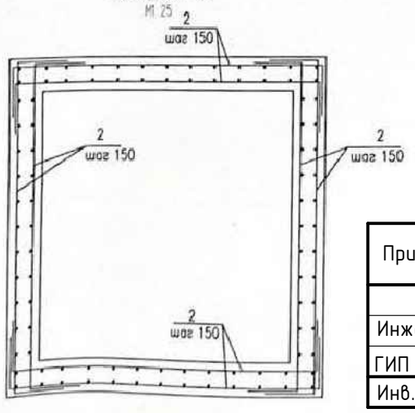

ВИД А

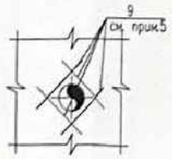

Примечания

1. Боковые поверхности септика соприкасающиеся с грунтом
2. Защитный слой бетона 50 мм
3. Арматура укладывается в 2 ряда
4. Все арматурные стержни должны быть из высокопрочной стали
5. В местах прохождений труб арматуру раздвигать по месту и усилить дополнительным стержнем

Привязан: Р-02/2023-02-АС			
Инженер	Карабалулы Е		
ГИП	Капанов И.В		
Инв. №			

ИЗМ.	КОЛ-УЧ	ЛИСТ	N°ДОК	ПОДПИСЬ	ДАТА
РАЗРАБОТАЛ		АЙТБАЕВ Е.			
ПРОВЕРИЛ					
ГИП		БУЛЕКБАЕВ А.			
Д.КОНТР.					

АС

ПРИВЯЗКА ПРОЕКТА НА СТРОИТЕЛЬСТВО ,ДОМА КУЛЬТУРЫ НА 400 МЕСТ В с.МУКУР КЫЗЫЛКУГИНСКОГО РАЙОНА

УЗЕЛ ТРУБОПРОВОДА УП	Стадия	Лист	Листов
	РП	12	

ПЛАН. РАЗРЕЗЫ. УЗЛЫ. АРМИРОВАНИЕ. СПЕЦИФИКАЦИЯ

ТОО "ДАХЛЬ-СЕРВИС" г. АТЫРАУ-2014г.

D·C

ФОРМАТ А2