ТОО «ETALON PROJECT Group»

06-ГСЛ №001924

РАБОЧИЙ ПРОЕКТ

«Привязка проекта на строительство дома культуры на 400 мест в с.Мукур Кызылкугинского района. Незавершенное строительство»

Р-02/2023-02-ТМ

ТЕПЛОМЕХАНИЧЕСКАЯ ЧАСТЬ КОТЕЛЬНОЙ

Том III. Здание котельной

г. Атырау 2024 г.

ТОО "Дахль-Сервис"

ГСЛ №14015981 от 22.10.2014 года

РАБОЧИЙ ПРОЕКТ

Привязка проекта на строительство дома культуры на 400 мест в с. Мукур Кызылкугинского района

Котельная
Альбом 17. Тепломеханическая часть

				Привязан	
					Листов
Инв.№					

ГИП Булекбаев А. О.

Директор Казиев А. Н.

г. Атырау-2014г.

CASPY ENGINEERING

ТОО "Каспий Инжиниринг"

Рабочий проект

Привязка проекта на строительство дома культуры на 400 мест в селе Аккистау Исатайского района

Тепломеханическая часть

ТОО «ДАХЛЬ-СЕРВИС»
ПРИВЯЗАН
Привязка проекта на строительство дома культуры на 400 мест в селе Мукур Кызылкугинского района
ГИП
ИНВ №

г. Атырау-2013г.

Ведомость чертежей основного комплекта

Лист	Наименование	Примечание
1	Общие данные.	
2	Тепловая схема трубопроводов котельной	
3	Компановка оборудования котельной. План. Разрез 1-1, 2-2, 3-3.	
	Экспликация оборудования	
4	Трубопроводы котельной. План. Разрез 1-1, 2-2, 3-3, 4-4.	

Ведомость ссылочных и прилагаемых документов

Обозначение	Наименование	Примечание
	Ссылочные документы	
ГОСТ 17375-2001	Детали трубопроводов. Отводы.	
ГОСТ 17378-2001	Детали трубопроводов. Переходы.	
ГОСТ 17379-2001	Детали трубопроводов. Заглушки.	
Серия 5.903-7 вып.4	Опорные конструкции и средства крепления	
	стальных трубопроводов.	
Серия 5.904-51	Зонты и дефлекторы вентиляционных систем.	
ГОСТ 12820-2001	Фланцы арматуры, соединительных частей и	
	трубопроводов.	
ГОСТ 12820-83	Фланцы арматуры, соединительных частей и	
	трубопроводов.	
Серия 5.903-13	Грязевики абонентские	
Серия 5.904-43	Баки для холодной и отепленой воды	
	Прилагаемые документы	
2144-3,4-ТМ.С	Спецификация	

Ведомость основных комплектов рабочих чертежей

Обозначение	Наименование	Примечание
ТМ	Тепломеханические решения	
АС	Архитектурно-строительная часть	
ЭЛ	Электротехнические решения	
АК	Автоматизация и контроль	

ОБЩИЕ УКАЗАНИЯ

НАСТОЯЩИЙ ПРОЕКТ ПРИВЯЗКА ПРОЕКТА НА СТРОИТЕЛЬСТВО ДОМА КУЛЬТУРЫ НА 400 МЕСТ В с. АККИСТАУ ИСАТАЙСКОГО РАЙОНА АТЫРАУСКОЙ ОБЛАСТИ, РАЗРАБОТАН НА ОСНОВАНИИ ЗАДАНИЯ НА ПРОЕКТИРОВАНИЕ.

ПРОЕКТИРУЕМАЯ КОТЕЛЬНАЯ ЯВЛЯЕТСЯ ИСТОЧНИКОМ ТЕПЛОСНАБЖЕНИЯ СИСТЕМ ОТОПЛЕНИЯ, ВЕНТИЛЯЦИЯ И ГОРЯЧЕГО ВОДОСНАБЖЕНИЯ.

ТЕЛПОНОСИТЕЛИ:

– НА СИСТЕМЫ ОТОПЛЕНИЯ И ВЕНТИЛЯЦИИ– ГОРЯЧАЯ ВОДА ПО ТЕМПЕРЕТУРНОМУ ГРАФИКУ 85–60°С.

– НА СИСТЕМУ ГОРЯЧЕГО ВОДОСНАБЖЕНИЯ– ГОРЯЧАЯ ВОДА С ТЕМПЕРАТУРОЙ 50°С.

ТЕПЛОВЫЕ НАГРУЗКИ:

СИСТЕМЫ ОТОПЛЕНИЯ И ВЕНТИЛЯЦИИ: –129000 ККАЛ/ЧАС
ГОРЯЧАЯ ВОДА С ПАРАМЕТРАМИ Т=90–70°С
СИСТЕМА ГОРЯЧЕГО ВОДОСНАБЖЕНИЯ: –91000ККАЛ/ЧАС
ГОРЯЧАЯ ВОДА С ТЕМПЕРАТУРОЙ Т=55°С
ИТОГО: –220000 ККАЛ/ЧАС

МАКСИМАЛЬНАЯ НАГРУЗКА ПО КОТЕЛЬНОЙ С УЧЕТОМ ПОТЕРЬ В ТЕПЛОВЫХ СЕТЯХ СОСТАВИТ 228800 ККАЛ/ЧАС.

В СООТВЕТСТВИИ С МАКСИМАЛЬНОЙ НАГРУЗКОЙ ПО КОТЕЛЬНОЙ ПРОЕКТОМ ПРЕДУСМОТРЕНА УСТАНОВКА ДВУХ ВОДОГРЕЙНЫХ КОТЛОВ МАРКИ КОВ–2035RPD ТЕПЛОПРОИЗВОДИТЕЛЬНОСТЬЮ 232,5 КВТ В ОТДЕЛЬНО СТОЯЩЕЙ КОТЕЛЬНОЙ.

КОТЛЫ РАБОТАЮТ В АВТОМАТИЧЕСКОМ РЕЖИМЕ И ОСНАЩЕНЫ ПРОГРАММНОЙ СИСТЕМОЙ УПРАВЛЕНИЯ.

ЦИРКУЛЯЦИЯ ВОДЫ В СИСТЕМЕ ТЕПЛОСНАБЖЕНИЯ ОСУЩЕСТВЛЯЕТСЯ СЕТЕВЫМИ НАСОСАМИ IPN 50/160–3/2.

ПОДПИТКА ТЕПЛОСЕТИ ПРЕДУСМОТРАНЕ ВОДОПРОВОДНОЙ ВОДОЙ ПРИ ПОМОЩИ ПОДПИТОЧНОГО НАСОСА IPN 40/140–1,5/2. ЦИРКУЛЯЦИЯ ВОДЫ СИСТЕМЕ ГОРЯЧЕГО ВОДОСНАБЖЕНИЯ ПРЕДУСМОТРЕНА.

ТОПЛИВОМ ДЛЯ КОТЛОВ СЛУЖИТ ПРИРОДНЫЙ ГАЗ. РАСХОД ГАЗА НА КОТЕЛЬНУЮ СОСТОВЛЯЕТ 33,6НМ³/ЧАС.

ДЫМОВЫЕ ГАЗЫ ОТ КОТЛОВ ОТВОДЯТСЯ ПО ДЫМОВОЙ ТРУБЕ ДВН.=273 И ВЫСОТОЙ 18М.

ТЕХНИЧЕСКИЕ ТРЕБОВАНИЯ.

1. МАТЕРИАЛЫ ТРУБОПРОВОДОВ ПРИНЯТЬ:
   – ДЛЯ ТРУБ ПО ГОСТ10704–91 – СТ.20 ГОСТ1050–74*,
   – ДЕТАЛИ ТРУБОПРОВОДОВ ПО ГОСТ17375–2001 – 17379–2001 СТ.20 ГОСТ 1050–74*
   – ФЛАНЦЫ ГОСТ 12820–80– СТ.25 ГОСТ 12815–80,
   – БОЛТЫ ГОСТ 7798–70 СТ.20 ГОСТ 1050–74*,
   – ГАЙКИ ГОСТ 5915–70 СТ.10 ГОСТ 1050–74*.
2. ТРУБОПРОВОДЫ ПРОКЛАДЫВАТЬ С УКЛОНОМ В СТОРОНУ ДВИЖЕНИЯ СРЕДЫ НЕ МЕНЕЕ 0,002.
3. ИЗ НИЖНИХ ТОЧЕК ТРУБОПРОВОДОВ ВЫПОЛНИТЬ ДРЕНАЖ.
4. ПОСЛЕ МОНТАЖА И ЗАКРЕПЛЕНИЯ ТРУБОПРОВОДОВ ДО НАЛОЖЕНИЯ ИЗОЛЯЦИИ ПРОВЕСТИ ГИДРАВЛИЧЕСКОЕ ИСПЫТАНИЕ СОГЛАСНО "ПРАВИЛ УСТРОЙСТВА И БЕЗОПАСНОЙ ЭКСПЛУАТАЦИИ ТРУБОПРОВОДОВ ПАРА И ГОРЯЧЕЙ ВОДЫ".
5. ПОСЛЕ ГИДРАВЛИЧЕСКОГО ИСПЫТАНИЯ ТРУБОПРОВОДЫ ОКРАСИТЬ КРАСКОЙ СОГЛАСНО "ПРАВИЛ УСТРОЙСТВА И БЕЗОПАСНОЙ ЭКСПЛУАТАЦИИ ТРУБОПРОВОДОВ ПАРА И ГОРЯЧЕЙ ВОДЫ".
6. ГИДРАВЛИЧЕСКОЕ ИСПЫТАНИЕ ТРУБОПРОВОДОВ В СОБРАННОМ ВИДЕ ПРОИЗВОДИТЬ ПРОБНЫМ ДАВЛЕНИЕМ P=1,25PРАБ.

«ДАЛЬ-СЕРВИС»
ПРИВЯЗАН
Привязка проекта на строительство дома культуры на 400 мест в селе Мукур Кызылкугинского района
ГИП Бурлаков В.А.
инв №

ЧЕРТЕЖИ РАЗРАБОТАНЫ В СООТВЕТСТВИИ С ДЕЙСТВУЮЩИМИ НОРМАМИ И ПРАВИЛОМИ И ПРЕДУСМАТРИВАЮТ МЕРОПРИЯТИЯ, ОБЕСПЕЧИВАЮЩИЕ ВЗРЫВО–ПОЖАРОБЕЗОПАСНОСТЬ ПРИ ЭКСПЛУАТАЦИИ ЗДАНИЯ.
ГИП САРКУЛОВА А.Т.

ЭКСПЕРТ
Шапзбаева Любовь Петровна
АДС и ИКК № 00033 от 21.07.2012
Филиал РГП «Госэкспертиза» по Атырауской области
дата 29.11.14 подпись

Изм.	Кол.Уч.	Лист	N°Док.	Подпись	Дата
Выполнил		Саакян А.Р.			
Разраб.		Саакян А.Р.			
Провер.		Саркулова А.Т.			
Н.контр.					
ГИП		Саркулова А.Т.			
Тех.дирек.		Астраханкина Т.			

– ТМ.С

ПРИВЯЗКА ПРОЕКТА НА СТРОИТЕЛЬСТВО ДОМА КУЛЬТУРЫ НА 400 МЕСТ В с. АККИСТАУ ИСАТАЙСКОГО РАЙОНА АТЫРАУСКАЯ ОБЛАСТЬ

КОТЕЛЬНАЯ

Стадия	Лист	Листов
РП	1	7

ОБЩИЕ ДАННЫЕ

ТОО "КаспийИнжиниринг" г. Атырау–2013г.

Формат А3

Инв. N подл. | Дата и подпись | Взам. инв. N

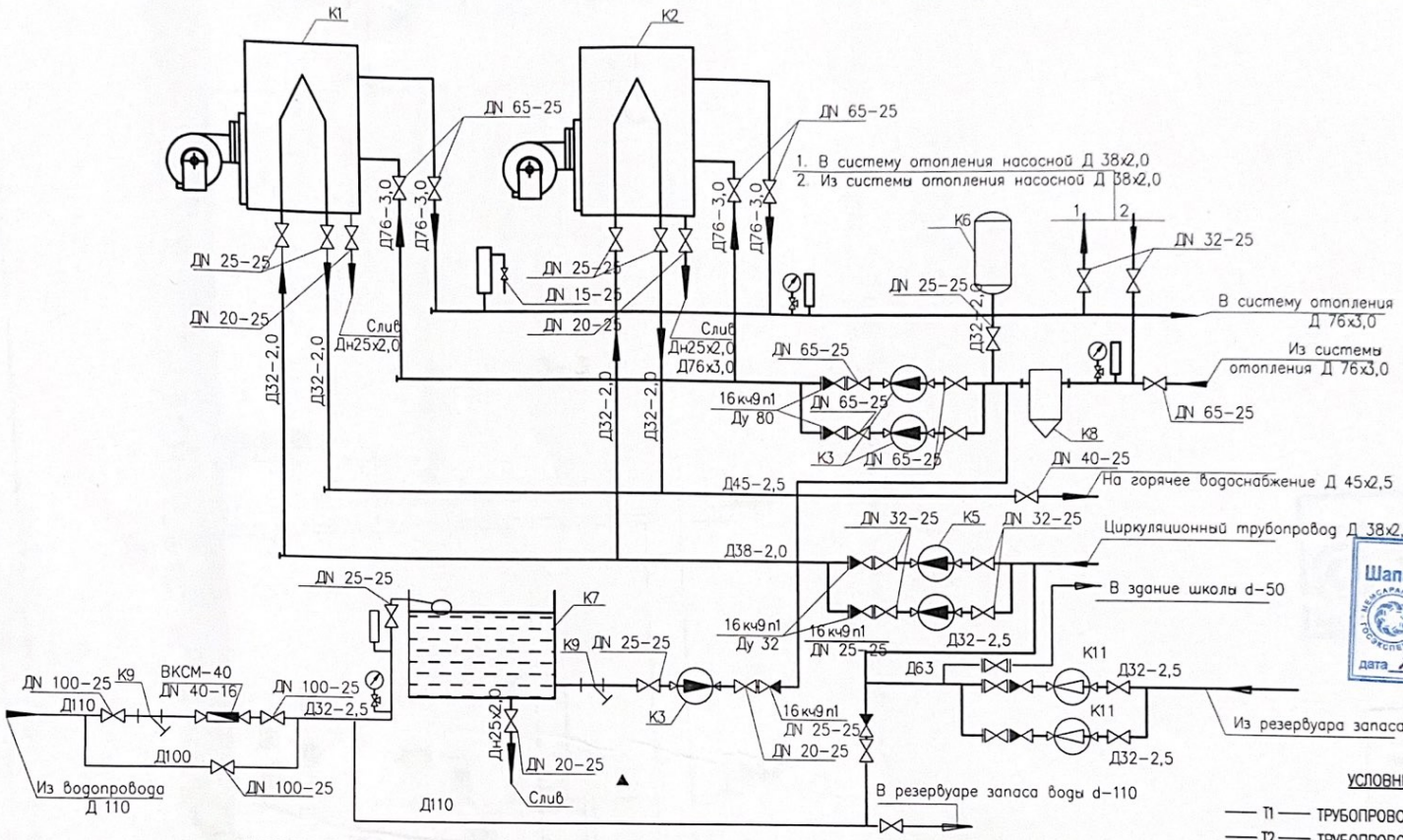

ЭКСПЕРТ
Шапабаева Любовь Петровна
АДС и ЖКХ № 00033 от 21.02.2012г.
Филиал РГП «Госэкспертиза» по Атырауской области
г. Атырау
дата 19.12.14 подпись

ЭКСПЛИКАЦИЯ ОБОРУДОВАНИЯ

Поз.	Обозначение	Наименование	Ед. изм.	Кол-во.	Примеч.
К1	KDB-2035RD	Водогрейный котел тепловой мощностью 232,5 КВт	шт	1	440кг
К2	KDB-2035RD	Водогрейный котел тепловой мощностью 232,5 КВт	шт	1	440кг
К3	IPn 50/160-3/2	Насос сетевой воды Q=9,2м³/час, H=32м. вод. ст. N=3 КВт	шт	2	41кг
К4	IPn 40/140-1,5/2	Насос подпиточной воды Q=0,05м³/час, H=24м. вод. ст. N=1,5 КВт	шт	1	32кг
К5	IPE 50/2-12	Насос циркуляционный Q=2м³/час, H=12м. вод. ст. N=0,75 КВт	шт	2	29кг
К6	300D	Бак гидравлический V=225л	шт	1	140кг
К7		Бак запаса подпиточной воды V=1м³	шт	1	
К8		Грязевик Ду65	шт	1	
К9		Грязеотделитель Ду 25	шт	1	

ТОО «ДАХЛЬ-СЕРВИС»
ПРИВЯЗАН
Привязка проекта на строительство дома культуры на 400 мест в селе Мукур Кызылкугинского района
ГИП Кудекбаев А.
ИНВ №

УСЛОВНЫЕ ОБОЗНАЧЕНИЯ:

- Т1 — ТРУБОПРОВОД ПРЯМОЙ СЕТЕВОЙ ВОДЫ Т=85°С
- Т2 — ТРУБОПРОВОД ОБРАТНОЙ СЕТЕВОЙ ВОДЫ Т=60°С
- В1 — ТРУБОПРОВОД СЫРОЙ ВОДЫ
- Т3 — ТРУБОПРОВОД ГОРЯЧЕЙ ВОДЫ Т=50°С
- Т4 — ТРУБОПРОВОД ЦИРКУЛЯЦИОННЫЙ
- ОБРАТНЫЙ КЛАПАН
- КРАН ШАРОВОЙ
- ВОДОМЕР

Изм.	Кол.Уч.	Лист	N°Док.	Подпись	Дата
Выполнил		Саакян А.Р.			
Разраб.		Саакян А.Р.			
Провер.		Саркулова А.Т.			
Н.контр.					
ГИП		Саркулова А.Т.			
Тех.дирек.		Астраханкина Т.			

– ТМ.С.

ПРИВЯЗКА ПРОЕКТА НА СТРОИТЕЛЬСТВО ДОМА КУЛЬТУРЫ НА 400 МЕСТ В с. АККИСТАУ ИСАТАЙСКОГО РАЙОНА АТЫРАУСКАЯ ОБЛАСТЬ

КОТЕЛЬНАЯ

Стадия	Лист	Листов
РП	2	7

ТЕПЛОВАЯ СХЕМА ТРУБОПРОВОДОВ КОТЕЛЬНОЙ.

ТОО "КаспиИнжиниринг" г. Атырау-2013г.

Инв. N подл. | Дата и подпись | Взам. инв. N

1–1

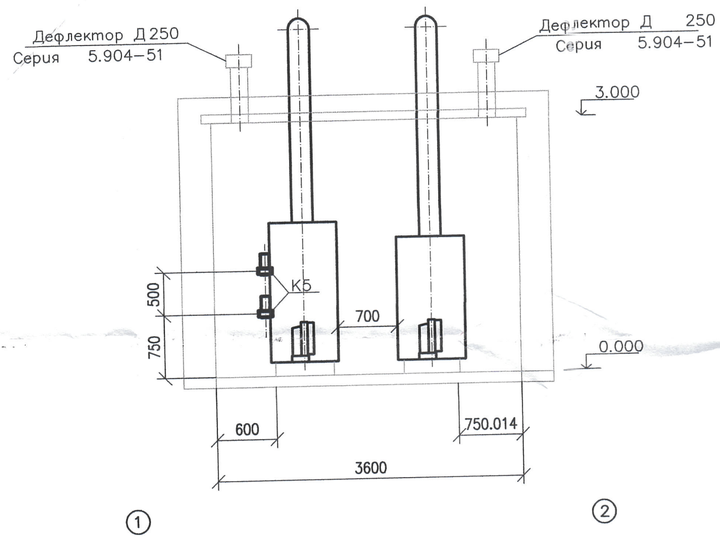

2–2

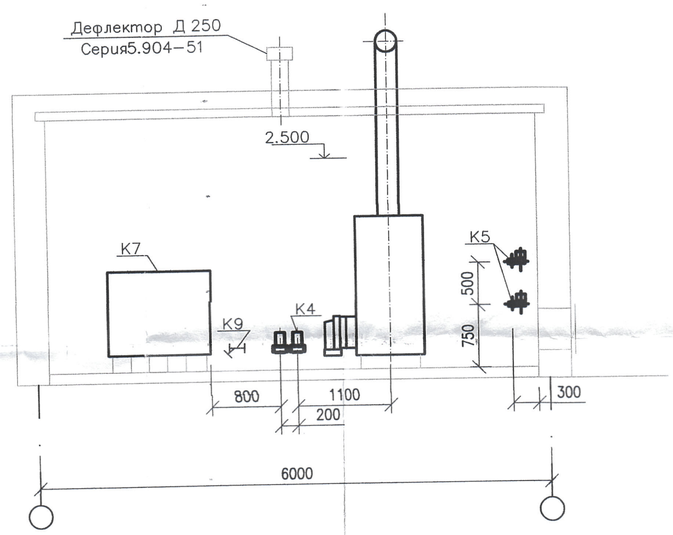

План

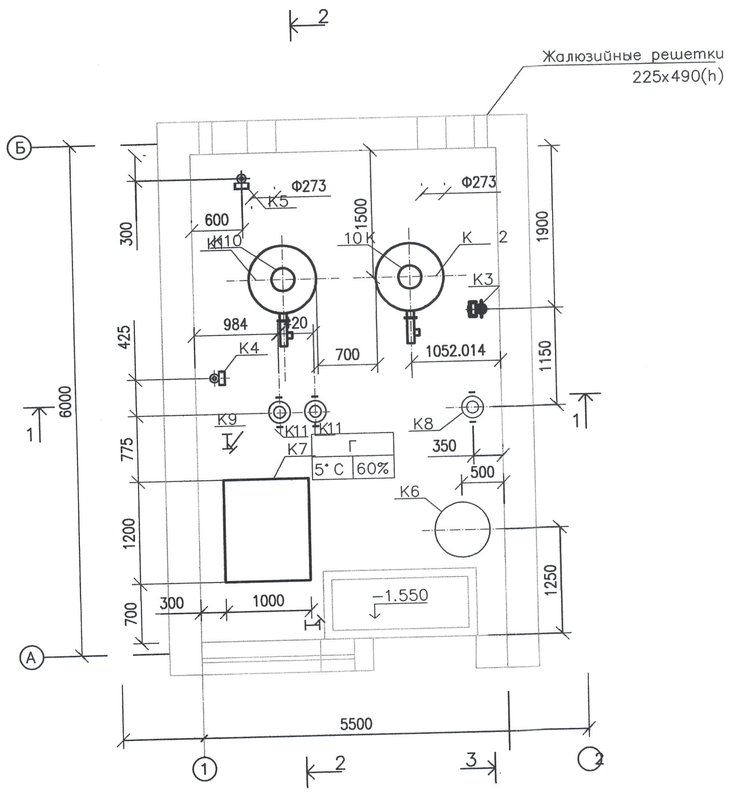

3–3

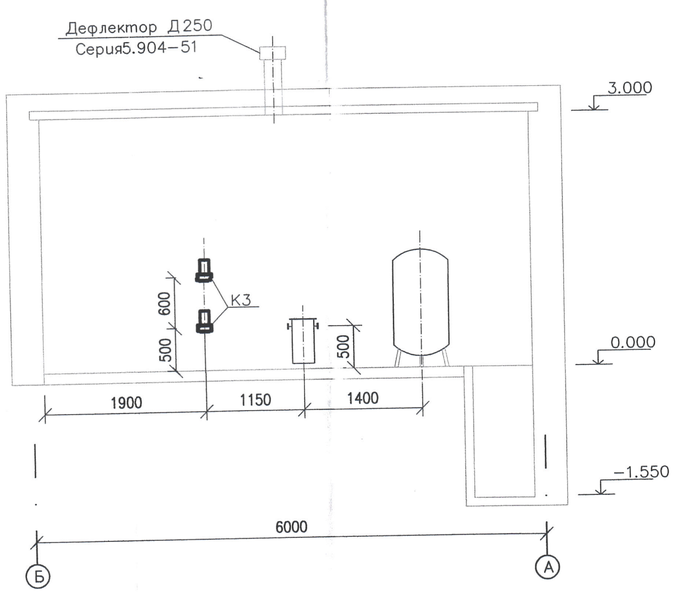

ЭКСПЕРТ
Шапабаева Любовь Петровна
АДС и ЖКХ № 09033 от 21.02.2012г.
Филиал РГП «Госэкспертиза» по Атырауской области
г. Атырау
дата 10.12.14 подпись

ТОО «ДАХЛЬ-СЕРВИС»
ПРИВЯЗАН
Привязка проекта на строительство дома культуры на 400 мест в селе Мукур Кызылкугинского района
ГИП
ИНВ №

1. ТРУБОПРОВОДЫ КОТЕЛЬНОЙ СМ. ЛИСТ ТМ-4
2. ГОРЕЛКА НА ЖИДКОМ ТОПЛИВЕ ПОСТАВЛЯЕТСЯ КОМПЛЕКТНО С КОТЛОМ.

Согласовано:

Взам. инв. N | Дата и подпись | Инв. N подл.

Изм.	Кол.Уч.	Лист	N°Док.	Подпись	Дата
Выполнил		Саакян А.Р.			
Разраб.		Саакян А.Р.			
Провер.		Саркулова А.Т.			
Н.контр.					
ГИП		Саркулова А.Т.			
Тех.дирек.		Астраханкина Т.			

–ТМ

ПРИВЯЗКА ПРОЕКТА НА СТРОИТЕЛЬСТВО ДОМА КУЛЬТУРЫ НА 400 МЕС
В с. АККИСТАУ ИСАТАЙСКОГО РАЙОНА АТЫРАУСКАЯ ОБЛАСТЬ

КОТЕЛЬНАЯ

Стадия	Лист	Листов
РП	3	7

КОМПОНОВКА ОБОРУДОВАНИЯ КОТЕЛЬНОЙ. ПЛАН. РАЗРЕЗ 1–1, 2–2, 3–3. ЭКСПЛИКАЦИЯ ОБОРУДОВАНИЯ

ТОО "КаспийИнжиниринг" г. Атырау–2013г.

Формат

План

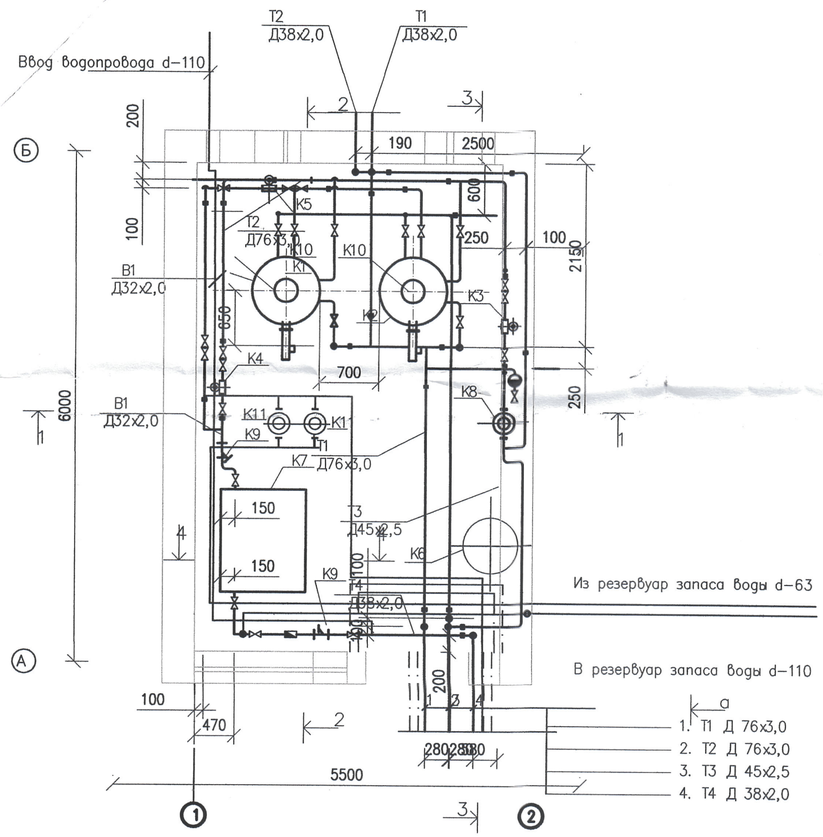

1–1

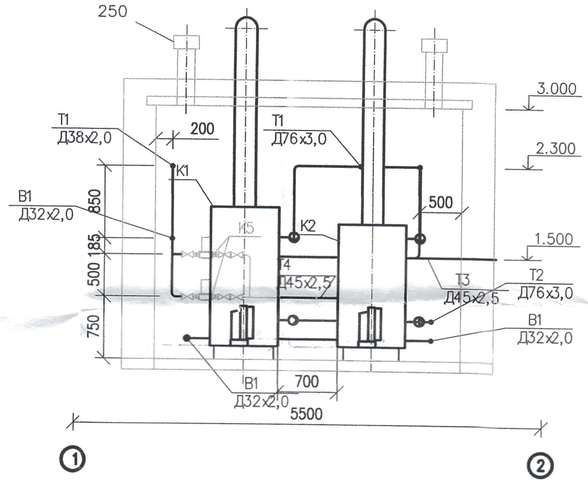

4–4

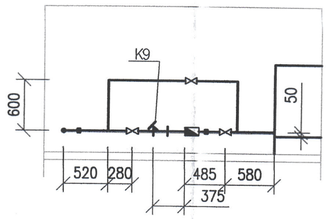

3–3

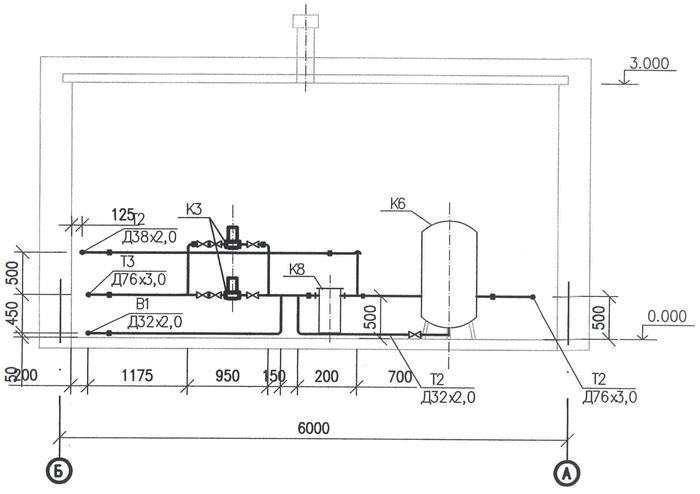

2–2

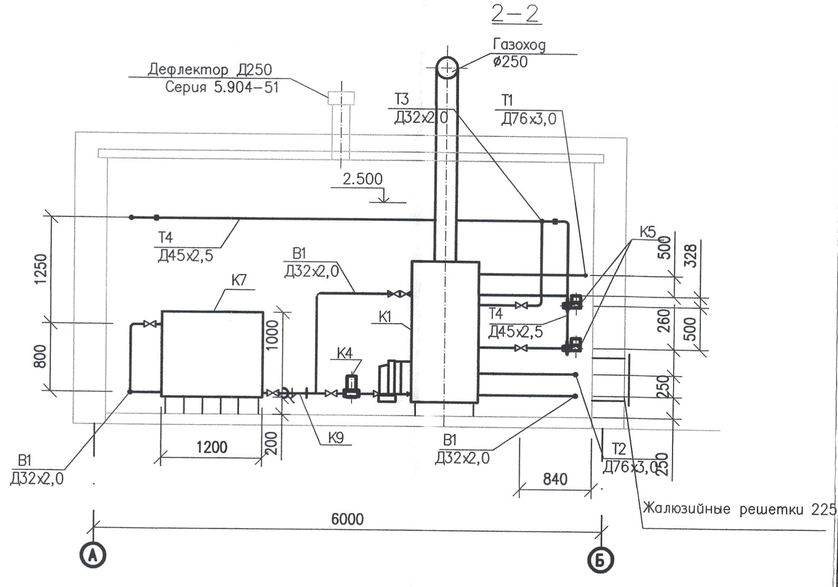

1. ЭКСПЛИКАЦИЯ ОБОРУДОВАНИЯ СМ. ЛИСТ ТМ-3.
2. СХЕМУ ТРУБОПРОВОДОВ КОТЕЛЬНОЙ СМ. ЛИСТ ТМ-2.
3. ПРОКЛАДКУ ТРУБОПРОВОДОВ УТОЧНИТЬ ПО МЕСТУ ПРИ МОНТАЖЕ ОБОРУДОВАНИЯ.
4. ТРУБОПРОВОДЫ ПРОКЛАДЫВАТЬ С УКЛОНОМ 0,002 В СТОРОНУ ДВИЖЕНИЯ СРЕДЫ. В НИЖНИХ ТОЧКАХ ТРУБОПРОВОДОВ ВЫПОЛНИТЬ СЛИВЫ, В ВЕРХНИХ ТОЧКАХ-ВЫПУСК ВОЗДУХА.
5. ТРУБОПРОВОДЫ КРЕПИТЬ ПО МЕСТУ.
6. НА ПЕРИОД РЕМОНТА ОБОРУДОВАНИЯ И ТРУБОПРОВОДОВ ОПОРОЖНЕНИЕ ОСУЩЕСТВЛЯЕТСЯ ПОСРЕДСТВА ПРИСОЕДИНЕНИЯ ГИБКИХ ШЛАНГОВ. СЛИВ ПРОИЗВОДИТЬ НА ОТМОСТКУ СНАРУЖИ КОТЕЛЬНОЙ.

ЭКСПЕРТ
Шапабаева Любовь Петровна
АДС и ЖКХ № 00033 от 21.02.2012г.
Филиал РГП «Госэкспертиза» по Атырауской области
г. Атырау
дата 19.12.14 подпись

ТОО «ДАХЛЬ-СЕРВИС»
ПРИВЯЗАН
Привязка проекта на строительство дома культуры на 400 мест в селе Мукур Кызылкугинского района
ГИП Булеубаев А.
ИНВ №

Согласовано:

Инв. N подл. | Дата и подпись | Взам. инв. N

Изм.	Кол.Уч	Лист	N*Док.	Подпись	Дата
Выполнил		Саакян А.Р.			
Разраб.		Саакян А.Р.			
Провер.		Саркулова А.Т.			
Н.контр.					
ГИП		Саркулова А.Т.			
Тех.дирек.		Астраханкина Т.			

– ТМ.

ПРИВЯЗКА ПРОЕКТА НА СТРОИТЕЛЬСТВО ДОМА КУЛЬТУРЫ НА 400 МЕСТ В с. АККИСТАУ ИСАТАЙСКОГО РАЙОНА АТЫРАУСКАЯ ОБЛАСТЬ

КОТЕЛЬНАЯ

Стадия	Лист	Листов
РП	4	7

ТРУБОПРОВОДЫ КОТЕЛЬНОЙ. ПЛАН. РАЗРЕЗ 1–1, 2–2, 3–3, 4–4.

ТОО "КаспиИнжиниринг" г. Атырау–2013г.

Формат А2

Позиция	Наименование и техническая характеристика	Тип, марка, обозначение документа, опросного листа	Код оборудования, изделия, материала	Поставщик	Единица измерения	Коли-чество	Масса единицы кг	Примечание
1	2	3	4	5	6	7	8	9
	Котельная в комплекте:			ТОО "Жахан Атырау"				
1	Котел водогрейный, Q=233 кВт, (200 000 ккал/ч)	BB 2035			шт.	2		
2	Горелка газовая, Q=147-350 кВт	BLU 350			шт.	2		
3	Аварийная сборка				шт.	2		
4	Насос сетевой системы отопления, Q=4.3м3/ч, H=11м, N=3кВт	IPL 32/165-3/2			шт.	2		
5	Насос греющей стороны ГВС (летний режим), Q=2м3/ч, H=12м, N=0.55кВт	IPL 32/95-0.55/2			шт.	2		
6	Расширительный бак мембранный системы отопления	V=100л			шт.	2		
7	Насос подпиточный в комплекте с релем давления	AQUAJET 82M			шт.	2		
	и расширительным баком, Q=1.8м3/ч, H=31м, N=0.6кВт							
8	Водоумягчительная установка	G=600-900л/ч			шт.	1		
9	Пластиковая емкость прямоугольная для запаса хим.очищенной воды	V=500л, 40-207			шт.	1		
10	Стабилизатор напряжения, N=2 кВт	2000/1 АСН			шт.	2		
11	Система автономного контроля загазованности (САКЗ)	СГК-2 НД (СО+СН4) 2 порога			шт.	1		
12	Электрический щит управления	Жахан Атырау			компл.	1		
13	Электромонтажные работы с материалами	Жахан Атырау			услуга	1		
14	Монтажные работы внутри БМК	Жахан Атырау			услуга	1		
15	Материалы для монтажа по обвязке оборудования котельной	Жахан Атырау			услуга	1		
	(трубы, фитинги, резьбы, отводы, фланцы, краны, задвижки,							
	манометры, термометры, сгоны и т.д.)							
16	Дымовая труба утепленная, в комплекте с газоходами и	Ø273, H=3м			компл.	2		
	поддерживающей конструкцией дымовой трубы							
17	Сборочные работы на площадке Заказчика	Жахан Атырау			услуга	1		
18	Пусконаладочные работы с годовым сервисным обслуживанием	Жахан Атырау			услуга	1		

Инв. No подп. | Подпись и дата | Взам. инв. No

Изм.	Кол.	Лист	N док.	Подпись	Дата

Выполнил	Турлыбек Д.	
Разработал		
Проверил	Капанов И.	
Н.контроль		
ГИП	Капанов И.	

ТМ.СО

«Привязка проекта на строительство дома культуры на 400 мест в с.Мукур Кызылкугинского района. Незавершенное строительство»

КОТЕЛЬНАЯ

Стадия	Лист	Листов
РП	1	1

СПЕЦИФИКАЦИЯ ОБОРУДОВАНИЯ, ИЗДЕЛИЙ И МАТЕРИАЛОВ

ТОО "ETALON PROJECT Group"

г.Атырау – 2024г.

Формат А3

"Жахан Атырау"
жауапкершілігі шектеулі
серіктестігі

ЖАХАН
АТЫРАУ

Товарищество с ограниченной
ответственностью
"Жахан Атырау"

РК, 060007 г. Атырау,
пр. Султан Бейбарыс, №464,
тел. 8 (7122) 50 55 22/33
info@zhahan.kz

КР, 060007 г. Атырау,
Султан Бейбарыс д., №464,
тел. 8 (7122) 50 55 22/33
info@zhahan.kz

Технико-коммерческое предложение №54 от 28.02.2024г.

В соответствии с полученной информацией от Заказчика, **ТОО «Жахан Атырау»** предлагает коммерческое предложение на поставку, монтаж и пуско-наладочные работы котельной общей мощностью **0,466МВт (2х233)**, со следующими характеристиками:

1. Заказчик:	
Контакты:	**Тел:** **email:**
2. Наименование объекта: «Привязка проекта на строительство дома культуры на 400 мест в с. Мукур, Кызылкугинского района, Атырауская область»	
3. Расчетные тепловые нагрузки:	~ 466 кВт
4. Расчетные параметры внутренних систем:	
* на отопление	~ 85-60°С
* на ГВС	---
5. Для данной котельной нужно помещение с габаритами ДхШхВ, мм:	~ 12000 х 2400 х 2800 / 6000 х 4000 х 2800
6. Количество котлов:	~ 2 котла (2-раб.)
7. Завод производитель котла:	~ Buran Boiler, Казахстан
8. Завод производитель горелки:	~ Ecoflam, Италия
9. Вид топлива:	~ Природный газ
10. Стоимость:	~ Стоимость **- 35 061 294 тенге.** Подробнее см. **Приложению №1**

Примечание:

1. **Цена указана с учетом НДС 12%.**
2. Коммерческое предложеие выставляется в тенге по текущему курсу евро Нацбанка на 28 февраля 2024г. - 487,09 тенге
3. Условия оплаты: по согласованию с Заказчиком.
4. **Срок изготовления котельной составит 10-12 недель, с момента получения оплаты заказа Покупателем.**
5. **В стоимость не вошли:** Строительные работы, узел учета ГХВС и газа, ГРПШ, наружные инженерные сети, подключение котельной к внешним коммуникациям, согласование с контролирующими органами, монтажные работы наружных сетей электроснабжения, общестроительные и земляные работы, реконструкция существующих внутренних систем отопления и их гидропневматическое испытание, фундамент под котельную и под дымовую трубу.
6. **Оборудование подобрано согласно предоставленным Заказчиком исходных данных.**
7. Гарантия на котельную составляет 12 месяца, со дня Пуско-наладочных работ.
8. Срок действия предложения составляет 10 календарных дней со дня выдачи, по истечении этого времени **ТОО «Жахан Атырау»** оставляет за собой право изменить цены и сроки поставки.

С Уважением,
Коммерческий директор
ТОО «Жахан Атырау»

Конилкосов А.Ж.

ТОО "ЖАХАН АТЫРАУ" Для документов

Будем рады плодотворному и эффективному сотрудничеству с Вами!

Мы обеспечиваем наших клиентов высококачественным сервисом и наличием запасных частей на складе, гарантируем оперативную доставку и сертифицированные продукции. Предусмотрены различные варианты оплаты. Для получения более подробной информации обращайтесь к нашим специалистам.

ISO 9001-2016 ISO 14001-2016 OHSAS 18001-2008

Спецификация оборудования, материалов и работ, входящих в стоимость котельной к ТКП№54 от 28.02.2024г.

Приложение №1

№	Наименование оборудования и работ	Характеристики	Ед. изм.	Кол-во
	Котельная ТОО «Жахан Атырау» БМК 2х233			
1	Котел водогрейный	Q=233 кВт, (200 000 ккал/ч) BB 2035	шт	2
2	Горелка газовая	Q=147-350 кВт BLU 350	шт	2
3	Аварийная сборка		шт	2
4	Насос сетевой системы отопления	Q=4,3м3/ч, H=11м, N=3кВт IPL 32/165-3/2	шт	2
5	Насос греющей стороны ГВС (летний режим)	Q=2м3/ч, H=12м, N=0,55кВт IPL 32/95-0,55/2	шт	2
6	Расширительный бак мембранный системы отопления	V=100л.	шт	2
7	Насос подпиточный в комплекте с релем давления и расширительным баком	Q=1,8м3/ч, H=31м, N=0,6кВт AQUAJET 82M	шт	2
8	Водоумягчительная установка	G=600-900л/ч	шт	1
9	Пластиковая ёмкость прямоугольная для запаса хим. очищенной воды	V=500л., 40-207	шт	1
10	Стабилизатор напряжения	N=2кВт 2000/1 ACH	шт	2
11	Система автономного контроля загазованности (САКЗ)	СГК-2 НД (СО+СН4) 2 порога	шт	1
12	Электрический щит управления	Жахан Атырау	к-т.	1
13	Электромонтажные работы с материалами	Жахан Атырау	услуга	1
14	Монтажные работы внутри БМК	Жахан Атырау	услуга	1
15	Материалы для монтажа по обвязке оборудования котельной (трубы, фитинги, резьбы, отводы, фланцы, краны, задвижки, манометры, термометры, сгоны и т.д).	Жахан Атырау	услуга	1
16	Дымовая труба утепленнная, в комплекте с газоходами и поддерживающей конструкцией дымовой трубы	Ø273, H=3м	к-т.	2
17	Сборочные работы на площадке Заказчика	Жахан Атырау	услуга	1
18	Пусконаладочные работы с годовым сервисным обслуживанием	Жахан Атырау	услуга	1

Составил: Инженер коммерческого отдела
e-mail: sales@zhahan.kz
тел.: 8 778 200 0133
Согласовал: Коммерческий директор
e-mail: com@zhahan.kz
тел.: 8 701 345 2448

Ахмедьяров Р.Б.

Конилкосов А.Ж.

Будем рады плодотворному и эффективному сотрудничеству с Вами!

Мы обеспечиваем наших клиентов высококачественным сервисом и наличием запасных частей на складе, гарантируем оперативную доставку и сертифицированные продукции. Предусмотрены различные варианты оплаты. Для получения более подробной информации обращайтесь к нашим специалистам.