ТОО "Дахль-Сервис"

ГСЛ №14015981 от 22.10.2014 года

Привязка проекта на строительство дома культуры на 400 мест в с. Мукур Кызылкугинского района

Котельная

Альбом 18. Внутреннее газоснабжение

				Привязан	
					Листов
Инв.№					

ГИП Булекбаев А. О.

Директор Казиев А. Н.

г. Атырау-2014г.

CASPY ENGINEERING

ТОО "Каспий Инжиниринг"

Рабочий проект

Привязка проекта на строительство дома культуры на 400 мест в селе Аккистау Исатайского района

Котельная

Внутреннее газоснабжение

ТОО «ДАХЛЬ-СЕРВИС»
ПРИВЯЗАН
Привязка проекта на строительство дома культуры на 400 мест в селе Мукур Кызылкугинского района
ГИП
ИНВ №

г. Атырау-2013г.

ВЕДОМОСТЬ РАБОЧИХ ЧЕРТЕЖЕЙ ОСНОВНОГО КОМПЛЕКТА
ВЕДОМОСТЬ СПЕЦИФИКАЦИЙ

1.	ОБЩАЯ ВЕДОМОСТЬ	
2.	ОБЩИЕ ДАННЫЕ ПРОЕКТА	
3.	ПЛАН И ОБВЯЗКА КОТЕЛЬНОЙ	
4.	АКСОНОМЕТРИЧЕСКАЯ СХЕМА ГАЗОПРОВОДА	
5.	МОНТАЖ СЧЕТЧИКА G–25	
6.	ОПОРА ПОД ГАЗОПРОВОД ОП–10	

ВЕДОМОСТЬ ОСНОВНЫХ КОМПЛЕКТОВ РАБОЧИХ ЧЕРТЕЖЕЙ
ВЕДЕМОСТЬ ССЫЛОЧНЫХ И ПРИЛАГАЕМЫХ ДОКУМЕНТОВ

ОБОЗНАЧЕНИЕ	НАИМЕНОВАНИЕ	ПРИМЕЧАНИЕ
	ССЫЛОЧНЫЕ ДОКУМЕНТЫ	
СЕРИЯ 4.904-69	ДЕТАЛИ КРЕПЛЕНИЯ САНИТАРНО-ТЕХНИЧЕСКИХ ПРИБОРОВ И ТРУБОПРОВОДОВ	
ГОСТ 17375-2001	ДЕТАЛИ ТРУБОПРОВОДОВ ОТВОДЫ	
ГОСТ 17378-2001	ДЕТАЛИ ТРУБОПРОВОДОВ ПЕРЕХОДЫ	
СН РК 4.03-01-2011	"ПРАВИЛА БЕЗОПАСТНОСТИ В ГАЗОВОМ ХОЗЯЙСТВЕ"	
СНИП РК А.3.2.2.5-96	"ОХРАНА ТРУДА И ТБ В СТРОИТЕЛЬСТВЕ"	
ТУ 42115-001-55384683-07	УСТРОЙСТВО КОНТРОЛЯ ЗАГАЗОВАННОСТИ УНИВЕРСАЛЬНОЕ УКЗ-РУ-СН4(Z)	
ГОСТ 9.015-74	"ИЗОЛЯЦИЯ ПОДЗЕМНОГО ГАЗОПРОВОДА"	
СНиП 3.05.02-88*	ГАЗОСНАБЖЕНИЕ	

УСЛОВНЫЕ ОБОЗНАЧЕНИЯ

ОБОЗНАЧЕНИЕ	НАИМЕНОВАНИЕ
—г—	ПРОЕКТИРУЕМЫЙ НАДЗЕМНЫЙ ГАЗОПРОВОД НИЗКОГО ДАВЛЕНИЯ
—⊗—	ГАЗОВЫЙ СЧЕТЧИК БЫТОВОЙ
—⊠—	СИСТЕМА АВАРИЙНОГО ОТКЛЮЧЕНИЯ ГАЗА

ЭКСПЕРТ
Шапабаева Любовь Петровна
АДС и ЖКХ № 09033 от 21.02.2012г.
Филиал РГП «Госстройпроектсервис» по Атырауской области г.Атырау
дата 28.12.14 подпись

ПРОЕКТ ВЫПОЛНЕН С СОБЛЮДЕНИЕМ ДЕЙСТВУЮЩИХ НОРМ И ПРАВИЛ ,СООТВЕТСТВУЕТ НОРМАМ И ПРАВИЛАМ ВЗРЫВО И ПОЖАРОБЕЗОПАСНОСТИ И ОБЕСПЕЧИВАЕТ БЕЗОПАСНУЮ ЭКСПЛУАТАЦИЮ ЗАПРОЕКТИРОВАННЫХ ОБЬЕКТОВ

ГЛАВНЫЙ ИНЖЕНЕР ПРОЕКТА: / САРКУЛОВА А.Т. /

ПРОЕКТ РАЗРАБОТАН НА ОСНОВАНИИ ТЕХНИЧЕСКИХ УСЛОВИЙ ЗА №08/0048 ОТ 22.01.2013г.

ТОО «ДАХЛЬ-СЕРВИС»
ПРИВЯЗАН
Привязка проекта на строительстао дома культуры на 400 мест в селе Мукур Кызылкугинского района
ГИП Булекбаев А.
ИНВ №

Изм.	Кол.Уч.	Лист	N°Док.	Подпись	Дата
Выполнил		Саакян А.Р.			
Разраб.		Саакян А.Р.			
Провер.		Саркулова А.Т.			
Н.контр.					
ГИП		Саркулова А.Т.			
Тех.дирек.		Астраханкина Т.			

ГСВ.

ПРИВЯЗКА ПРОЕКТА НА СТРОИТЕЛЬСТВО ДОМА КУЛЬТУРЫ НА 400 МЕСТ В с. АККИСТАУ ИСАТАЙСКОГО РАЙОНА АТЫРАУСКАЯ ОБЛАСТЬ

ГАЗОСНАБЖЕНИЕ ПРИРОДНЫМ ГАЗОМ КОТЕЛЬНОЙ ДОМА КУЛЬТУРЫ НА 400 МЕСТ В с. АККИСТАУ ИСАТАЙСКОГО РАЙОНА АТЫРАУСКАЯ ОБЛАСТЬ ВНУТРЕННЕЕ ГАЗОСНАБЖЕНИЕ

Стадия	Лист	Листов
РП	1	6

ОБЩИЕ ДАННЫЕ ПРОЕКТА (НАЧАЛО)

ТОО "Каспийинжиниринг" г. Атырау–2013г.

ФОРМАТ А3

Инв. N подл. | Подпись и дата | Взам. инв. N

ОБЩИЕ ДАННЫЕ

2. ВНУТРЕННЕЕ ГАЗОСНАБЖЕНИЕ КОТЕЛЬНОЙ

ПОДКЛЮЧЕНИЕ ОТ ПРОЕКТИРУЕМОГО ГАЗОПРОВОДА НИЗКОГО ДАВЛЕНИЯ Ф 57*3.5 ПО ГОСТ 10704-91 НА СВАРКЕ, В МЕСТАХ УСТАНОВКИ ОТКЛЮЧАЮЩЕЙ АРМАТУРЫ НА РЕЗЬБЕ .УСТАНАВЛИВАЮТСЯ ОТОПИТЕЛЬНЫЕ КОТЛЫ В КОЛИЧЕСТВЕ 2 ШТ., (ОДИН РАБОЧИЙ, ОДИН РЕЗЕРВНЫЙ). КОТЕЛ ГАЗОВЫЙ НАПОЛЬНЫЙ ДВУХКОНТУРНЫЙ KDB-3035 GPD "NAVIEN" КОРЕЯ, В КОМПЛЕКТЕ С ГОРЕЛКОЙ МАРКИ KPG-300A, С ПОТРЕБЛЕНИЕМ ГАЗА НА ОДИН КОТЕЛ 34,3М3/Ч. ГАЗОПРОВОД ПРОКЛАДЫВАЕТСЯ ОТКРЫТО, ПРИ ПЕРЕСЕЧЕНИИ СТЕН КОТЕЛЬНОЙ ГАЗОПРОВОДЫ ПРОКЛАДЫВАЮТСЯ В ФУТЛЯРАХ , КОНЦЫ КОТОРЫХ ЗАДЕЛЫВАЮТ ПАКЛЕЙ .

РАСХОД ГАЗА НА КОТЕЛЬНУЮ 28 М3/Ч. ДЛЯ УЧЕТА РАСХОДА ГАЗА В КОТЕЛЬНОЙ УСТАНАВЛИВАЕТСЯ ГАЗОВЫЙ СЧЕТЧИК G-25, С МАКСИМАЛЬНЫМ РАСХОДОМ ГАЗА 40М3/Ч, ОБОРУДОВАННЫЙ БАЙПАС ЛИНИЕЙ ИЗ ТРУБ Ф57*3.5.

КОТЛЫ МАРКИ KDB-2035 GPD "NAVIEN" КОРЕЯ В КОЛИЧЕСТВЕ 2-Х ШТУК ОБОРУДОВАНЫ АВТОМАТИКОЙ БЕЗОПАСНОСТИ. В КОТЕЛЬНОЙ ТАКЖЕ УСТАНАВЛИВАЕТСЯ СИГНАЛИЗАТОР ЗАГАЗОВАННОСТИ СИК 3 -50 . ПРОДУВОЧНЫЙ ГАЗОПРОВОД ВЫВОДИТСЯ ВЫШЕ КОНЬКА КРЫШИ НА 1М.

В ПОМЕЩЕНИИ КОТЕЛЬНОЙ ПРЕДУСМОТРЕНА ЕСТЕСТВЕННАЯ ВЕНТИЛЯЦИЯ :

-ДЕФЛЕКТОР, РАССЧИТАННЫЙ НА УДЕЛЕНИЕ 6ОБ/ЧАС;

- ПРИТОЧНАЯ РЕШЕТКА В НИЖНЕЙ ЧАСТИ ДВЕРИ С ЖИВЫМ СЕЧЕНИЕМ НЕ МЕНЕЕ 0,002М2.

КРЫША КОТЕЛЬНОЙ ДОЛЖНА БЫТЬ ВЫПОЛНЕННА ИЗ ЛЕГКОСБРАСЫВАЕМОГО МАТЕРИАЛА .

МОНТАЖ И ИСПЫТАНИЕ ГАЗОПРОВОДА ВЕСТИ СОГЛАСНО СН РК 4.03-01-2011 И " ПРАВИЛ БЕЗОПАСНОСТИ В ГАЗОВОМ ХОЗЯЙСТВЕ ".МОНТАЖ ГАЗОПРОВОДА ВЕДЕТСЯ НА СВАРКЕ ИЗ СТАЛЬНЫХ ЭЛЕКТРОСВАРНЫХ ТРУБ ПО ГОСТ 10704-91, ВСТ10 ГОСТ1 0705-80*

3. АНТИКОРРОЗИЙНАЯ ЗАЩИТА СТР , КОНСТРУКЦИЙ

ДЛЯ ЗАЩИТЫ МЕТАЛЛОКОНСТРУКЦИЙ ГАЗОПРОВОДА ОТ АТМОСФЕРНОЙ КОРРОЗИИ ПРИМЕНЯЕТСЯ ГРУНТОВКА ГФ И ЭМАЛЬ ПФ В 2 СЛОЯ.ПЕРЕД ПОКРАСКОЙ ГАЗОПРОВОД ПРОХОДИТ ИСПЫТАНИЕ НА ПРОЧНОСТЬ И ПЛОТНОСТЬ СОГЛАСНО СН РК 4.03-01-2011 "ГАЗОРАСПРЕДЕЛИТЕЛЬНЫЕ СИСТЕМЫ "

4. ОХРАНА ОКРУЖАЮЩЕЙ СРЕДЫ

АНАЛИЗ ИНФОРМАЦИИ О ВЛИЯНИИ ПОДОБНЫХ ПРОЕКТОВ НА ЗДОРОВЬЕ НАСЕЛЕНИЯ БЛИЗЛЕЖАЩЕЙ ТЕРРИТОРИИ И ОКРУЖАЮЩЕЙ СРЕДЫ ИСКЛЮЧЕН , КРОМЕ АВАРИЙНЫХ СИТУАЦИЙ И ПРОИЗВОДСТВА РАБОТ. МИНИМАЛЬНОЕ ОТРИЦАТЕЛЬНОЕ ВОЗДЕЙСТВИЕ ГАЗОПРОВОДА НА ОКРУЖАЮЩУЮ СРЕДУ ДОСТИГАЕТСЯ:

* РАЦИОНАЛЬНЫМ ВЫБОРОМ ТРАССЫ , ПРИ КОТОРОЙ К МИНИМУМУ СВЕДЕНО ПРОХОЖДЕНИЕ ЕГО ПО ОЗЕЛЕНЕННЫМ УЧАСТКАМ.

*ОБЕСПЕЧЕНИЕ КОНСТРУКТИВНОЙ НАДЕЖНОСТИ РАБОТЫ ГАЗОПРОВОДА

5. ТЕХНИКА БЕЗОПАСНОСТИ

ПРИ СТРОИТЕЛЬСТВЕ И ЭКСПЛУАТАЦИИ ГАЗОПРОВОДОВ ПРЕДУСМАТРИВАЕТСЯ РУКОВОДСТВОВАТЬСЯ СЛЕДУЮЩИМИ МАТЕРИАЛАМИ : СН РК 4.03-01-2011, " ПРАВИЛА БЕЗОПАСНОСТИ В ГАЗОВОМ ХОЗЯЙСТВЕ" СНИП РК "ОХРАНА ТРУДА И ТБ В СТРОИТЕЛЬСТВЕ"

ОБЩИЕ ДАННЫЕ (ПРОДОЛЖЕНИЕ)

1. ДАННЫЙ ПРОЕКТ ВЫПОЛНЕН НА ОСНОВАНИИ :
   - ТЕХНИЧЕСКОГО ЗАДАНИЯ НА ПРИВЯЗКУ ПРОЕКТА , СТРОИТЕЛЬСТВО ШКОЛЫ НА 120 УЧЕНИЧЕСКИХ МЕСТ В С. АККАЛА ИНДЕРСКОГО РАЙОНА , ВЫДАННОГО УПРАВЛЕНИЕМ СТРОИТЕЛЬСТВА АТЫРАУСКОЙ ОБЛАСТИ;
   - ТЕХНИЧЕСКИХ УСЛОВИЙ НА ГАЗИФИКАЦИЮ ЗА №08/0048 ОТ 22.01.2013Г., ВЫДАННЫХ АО "КАЗТРАНСГАЗ АЙМАК";
   - ИНЖЕНЕРНО-ГЕОЛОГИЧЕСКИХ ИЗЫСКАНИЙ, ВЫПОЛНЕННЫХ ТОО "ЖАЙЫК-ГЕОПРОЕКТ".
2. РАБОЧИЙ ПРОЕКТ РАЗРАБОТАН В СООТВЕТСТВИИ С ТРЕБОВАНИЯМИ СН РК 4.03-01-2011 "ГАЗОРАСПРЕДЕЛИТЕЛЬНЫЕ СИСТЕМЫ "
3. МОНТАЖ И ИСПЫТАНИЕ ГАЗОПРОВОДОВ ДОЛЖНА ВЫПОЛНЯТЬ СПЕЦИАЛИЗИРОВАННАЯ ОРГАНИЗАЦИЯ В СООТВЕТСТВИИ С ТРЕБОВАНИЯМИ СН РК 4.03-01-2011 "ГАЗОРАСПРЕДЕЛИТЕЛЬНЫЕ СИСТЕМЫ "
4. ИСПОЛЬЗУЕМЫЕ ДЛЯ СТРОИТЕЛЬСТВА СТАЛЬНЫЕ И ПОЛИЭТИЛЕНОВЫЕ ТРУБЫ И ГАЗОВОЕ ОБОРУДОВАНИЕ ДОЛЖНЫ ИМЕТЬ СЕРТИФИКАТ СООТВЕТСТВИЯ И РАЗРЕШЕНИЕ НА ПРИМЕНЕНИЕ .
7. МОНТАЖ ГАЗОПРОВОДА НИЗКОГО ДАВЛЕНИЯ ВЕДЕТСЯ НА СВАРКЕ ИЗ СТАЛЬНЫХ ЭЛЕКТРОСВАРНЫХ ТРУБ Ø 57Х3,0 ПО ГОСТ 10704-91, ВСТ10 ГОСТ1 0705-80*, ПРОКЛАДЫВАЕТСЯ ПО СТЕНАМ КОТЕЛЬНОЙ, КРЕПЛЕНИЕ ГАЗОПРОВОДА К СТЕНЕ ПРОИЗВЕСТИ КРЮЧЬЯМИ .
8. ВХОДНОЙ КОНТРОЛЬ КАЧЕСТВА ТРУБ И СОЕДИНИТЕЛЬНЫХ ДЕТАЛЕЙ ДОЛЖЕН ПРОИЗВОДИТСЯ В СООТВЕТСТВИИ С ТРЕБОВАНИЯМИ СНИП РК 1.03-06-2002* "ОРГАНИЗАЦИЯ СТРОИТЕЛЬСТВА .
9. К СТРОИТЕЛЬСТВУ МОЖНО ПРИСТУПАТЬ ПРИ ПОЛНОМ ОБЕМПЕЧЕНИИ ТРУБАМИ И МАТЕРИАЛАМИ .
10. ПОСЛЕ ОКОНЧАНИЯ СТРОИТЕЛЬНО-МОНТАЖНЫХ РАБОТ, ГАЗОПРОВОД ПОДЛЕЖИТ ИСПЫТАНИЮ НА ГЕРМЕТИЧНОСТЬ ВОЗДУХОМ В СООТВЕТСТВИИ С ТРЕБОВАНИЯМИ СН РК 4.03-01-2011:
    - НАДЗЕМНЫЙ СТАЛЬНОЙ ГАЗОПРОВОД 0,3 МПА ПОДЛЕЖИТ ИСПЫТАНИЮ 0,75 МПА, ПРОДОЛЖИТЕЛЬНОСТЬ ИСПЫТАНИЯ 1ЧАС.
11. ВЫПОЛНИТЬ ЗАЩИТУ ОТ КОРРОЗИИ НАЗЕМНЫХ УЧАСТКОВ СТАЛЬНЫХ ГАЗОПРОВОДОВ , НА ВХОДЕ И ВЫХОДЕ ИЗ ГРПШ ОКРАСКОЙ ДВУМЯ СЛОЯМИ МАСЛЯНОЙ КРАСКИ ГОСТ 8292-85 ПО ДВУМ СЛОЯМ ГРУНТОВКИ ГФ-021 ГОСТ 25129-82.

ПРОЕКТ РАЗРАБОТАН НА ОСНОВАНИИ ТЕХНИЧЕСКИХ УСЛОВИЙ ЗА №08/0048 ОТ 22.01.2013г.

ТОО «ДАХЛЬ-СЕРВИС»
ПРИВЯЗАН
Привязка проекта на строительство дома культуры на 400 мест в селе Мукур Кызылкугинского района
ГИП Бурсеитов А.
ИПВ №

Изм.	Кол.Уч.	Лист	N Док.	Подпись	Дата
Выполнил		Саакян А.Р.			
Разраб.		Саакян А.Р.			
Провер.		Саркулова А.Т.			
Н.контр.					
ГИП		Саркулова А.Т.			
Тех.дирек.		Астраханкина Т.			

ГСВ.

ПРИВЯЗКА ПРОЕКТА НА СТРОИТЕЛЬСТВО ДОМА КУЛЬТУРЫ НА 400 МЕСТ В с. АККИСТАУ ИСАТАЙСКОГО РАЙОНА АТЫРАУСКАЯ ОБЛАСТЬ

ГАЗОСНАБЖЕНИЕ ПРИРОДНЫМ ГАЗОМ КОТЕЛЬНОЙ ДОМА КУЛЬТУРЫ НА 400 МЕСТ В с. АККИСТАУ ИСАТАЙСКОГО РАЙОНА АТЫРАУСКАЯ ОБЛАСТЬ ВНУТРЕННЕЕ ГАЗОСНАБЖЕНИЕ

Стадия	Лист	Листов
РП	2	6

ОБЩИЕ ДАННЫЕ ПРОЕКТА (ПРОДОЛЖЕНИЕ)

ТОО "КаспийИнжиниринг" г. Атырау-2013г.

ФОРМАТ А3

Инв. N подл. | Дата и подпись | Взам. инв. N

План

ПЛАН
МАСШТАБ 1:50

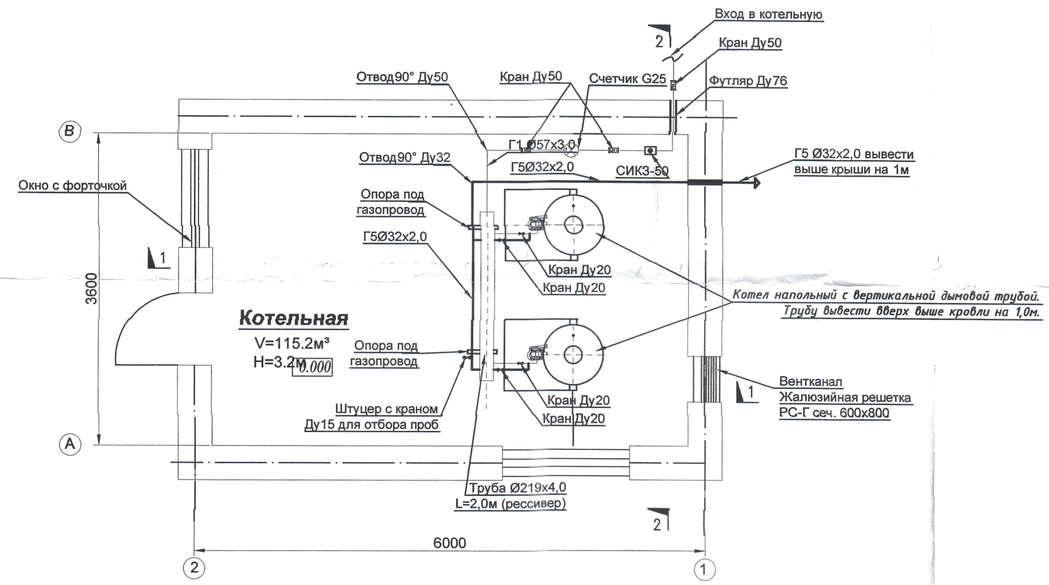

РАЗРЕЗ 2–2
МАСШТАБ 1:50

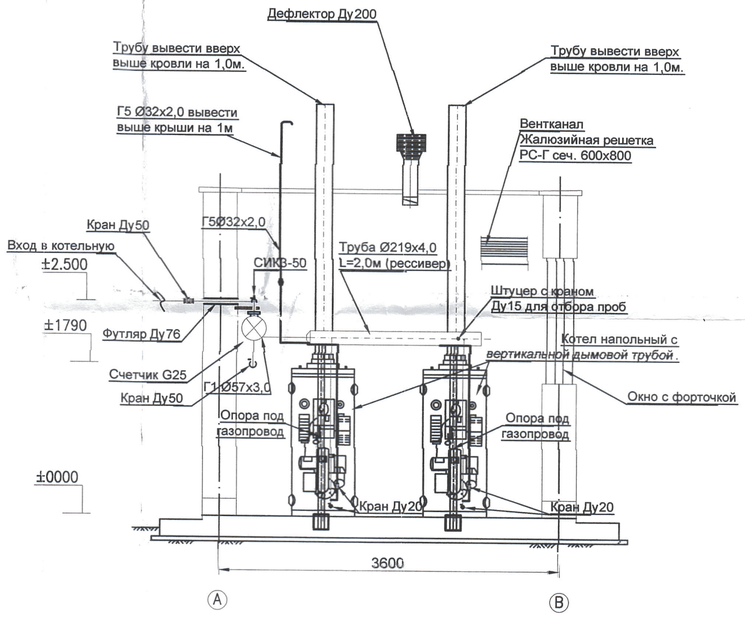

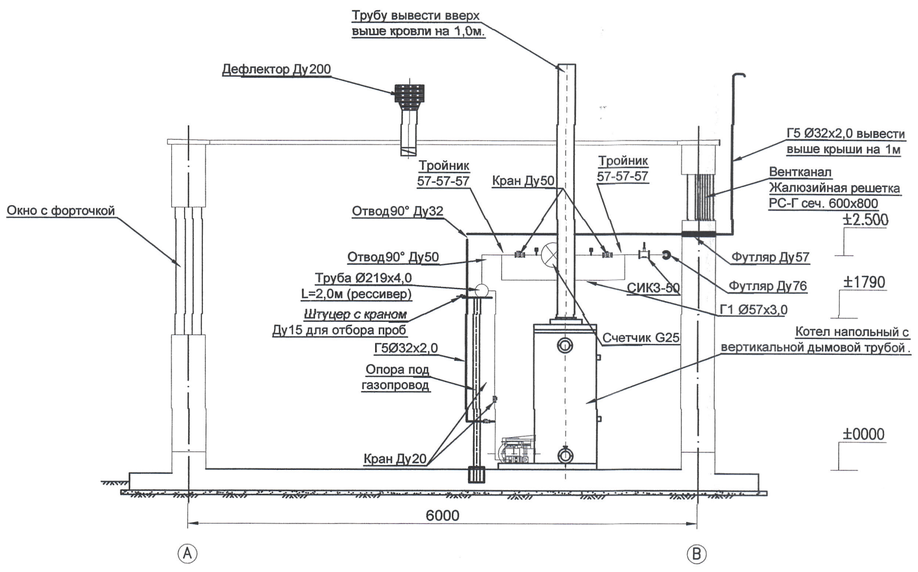

Деталь прохода газопровода через стену

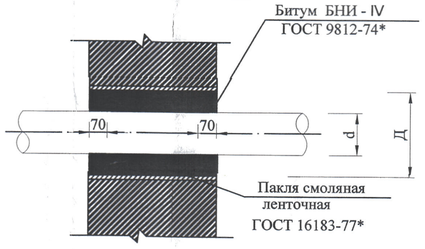

57х3,0	32х2,0	25х2,0	15х2,0	d
76х3,0	57х3,0		40х3,0	Д

ЭКСПЕРТ
Шапабаева Любовь Петровна
АДС и ЖКХ № 00033 от 21.02.2012г.
Филиал РГП «Госэкспертиза» по Атырауской области
дата 28.12.14 подпись

Вариант

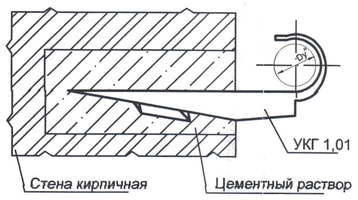

Обозначение	Условн. проход Ду*,мм	L*,мм	Масса кг
УКГ 1.00	15	25±1	0.03
	20	28±1	0.037

ТОО «ДАХЛЬ-СЕРВИС»
ПРИВЯЗАН
Привязка проекта на строительство дома культуры на 400 мест в селе Мукур Кызылкугинского района
ГИП Булет-баев А.
ИНВ №

1. ЭКСПЛИКАЦИЯ ОБОРУДОВАНИЯ СМ. ЛИСТ ТМ-3.
2. СХЕМУ ТРУБОПРОВОДОВ КОТЕЛЬНОЙ СМ. ЛИСТ ТМ-2.
3. ПРОКЛАДКУ ТРУБОПРОВОДОВ УТОЧНИТЬ ПО МЕСТУ ПРИ МОНТАЖЕ ОБОРУДОВАНИЯ.
4. ТРУБОПРОВОДЫ ПРОКЛАДЫВАТЬ С УКЛОНОМ 0,002 В СТОРОНУ ДВИЖЕНИЯ СРЕДЫ. В НИЖНИХ ТОЧКАХ ТРУБОПРОВОДОВ ВЫПОЛНИТЬ СЛИВЫ, В ВЕРХНИХ ТОЧКАХ-ВЫПУСК ВОЗДУХА.
5. ТРУБОПРОВОДЫ КРЕПИТЬ ПО МЕСТУ.
6. НА ПЕРИОД РЕМОНТА ОБОРУДОВАНИЯ И ТРУБОПРОВОДОВ ОПОРОЖЕНИЕ ОСУЩЕСТВЛЯЕТСЯ ПОСРЕДСТВА ПРИСОЕДИНЕНИЯ ГИБКИХ ШЛАНГОВ. СЛИВ ПРОИЗВОДИТЬ НА ОТМОСТКУ СНАРУЖИ КОТЕЛЬНОЙ.

Изм.	Кол.Уч.	Лист	N*Док.	Подпись	Дата
Выполнил		Саакян А.Р.			
Разраб.		Саакян А.Р.			
Провер.		Саркулова А.Т.			
Н. контр.					
ГИП		Саркулова А.Т.			
Тех. дирек.		Астраханкина Т.			

ГСВ.

ПРИВЯЗКА ПРОЕКТА НА СТРОИТЕЛЬСТВО ДОМА КУЛЬТУРЫ НА 400 МЕСТ В с. АККИСТАУ ИСАТАЙСКОГО РАЙОНА АТЫРАУСКАЯ ОБЛАСТЬ

ГАЗОСНАБЖЕНИЕ ПРИРОДНЫМ ГАЗОМ КОТЕЛЬНОЙ ДОМА КУЛЬТУРЫ НА 400 МЕСТ В с. АККИСТАУ ИСАТАЙСКОГО РАЙОНА АТЫРАУСКАЯ ОБЛАСТЬ ВНУТРЕННЕЕ ГАЗОСНАБЖЕНИЕ

Стадия	Лист	Листов
РП	3	6

ПЛАН И ОБВЯЗКА КОТЕЛЬНОЙ

ТОО "КаспийИнжиниринг" г. Атырау–2013г.

Формат А2

Инв. N подл. | Дата и подпись | Взам. инв. N

АКСОНОМЕТРИЧЕСКАЯ СХЕМА ГАЗОПРОВОДА НИЗКОГО ДАВЛЕНИЯ

ЭКСПЕРТ
Шапабаева Любовь Петровна
АДС и ЖКХ № 00033 от 21.02.2012г.
Филиал РГП «Госэкспертиза» по Атырауской области
г. Атырау
дата 29.12.14 подпись

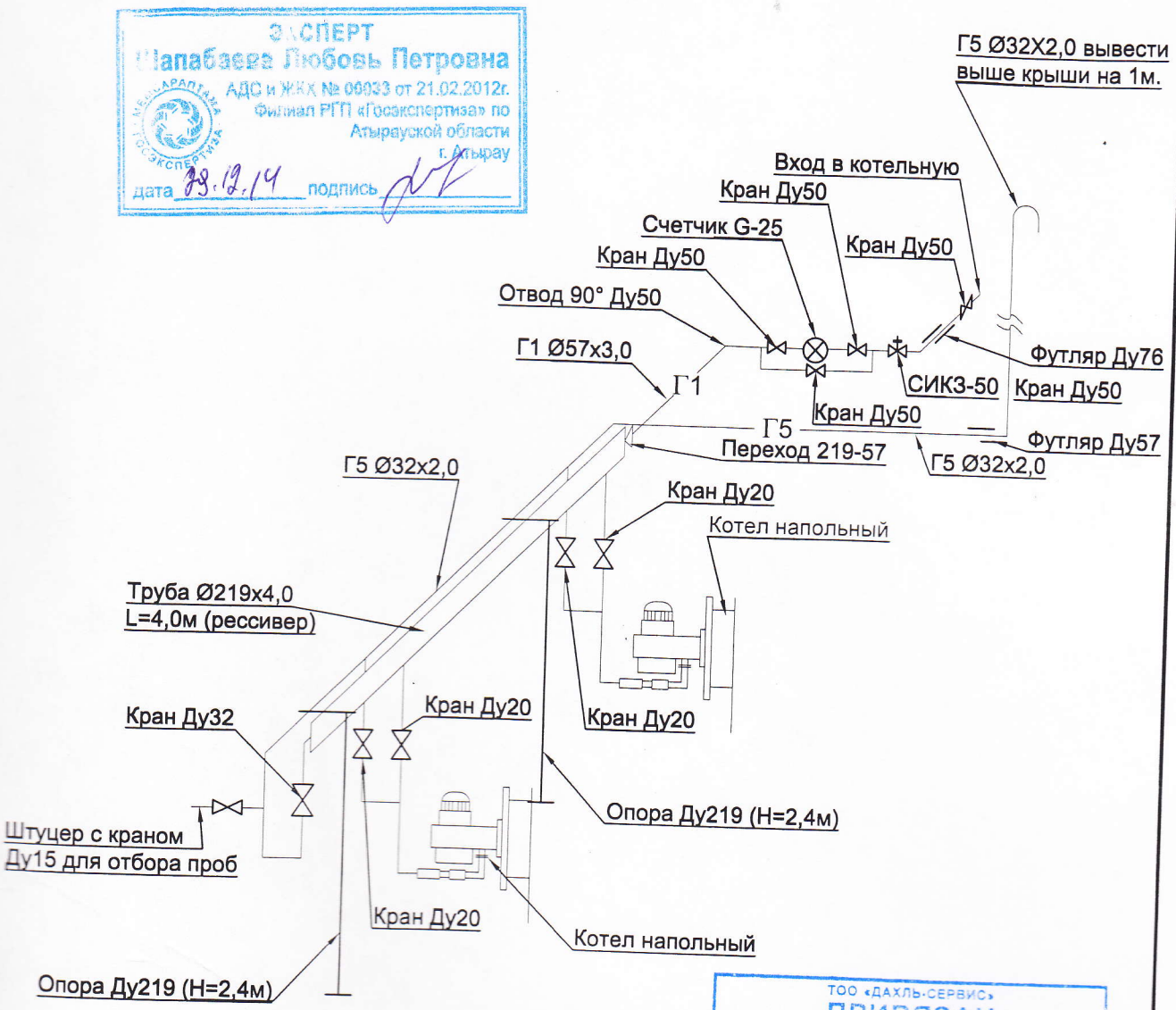

ТОО «ДАХЛЬ-СЕРВИС»
ПРИВЯЗАН
Привязка проекта на строительство дома культуры на 400 мест в селе Мукур Кызылкугинского района
ГИП Бурлокбаев А.
ИНВ №

Изм.	Кол.Уч.	Лист	N°Док.	Подпись	Дата
Выполнил		Саакян А.Р.			
Разраб.		Саакян А.Р.			
Провер.		Саркулова А.Т.			
Н. контр.					
ГИП		Саркулова А.Т.			
Тех.дирек.		Астраханкина Т.			

ГСВ.

ПРИВЯЗКА ПРОЕКТА НА СТРОИТЕЛЬСТВО ДОМА КУЛЬТУРЫ НА 400 МЕСТ В с. АККИСТАУ ИСАТАЙСКОГО РАЙОНА АТЫРАУСКАЯ ОБЛАСТЬ

ГАЗОСНАБЖЕНИЕ ПРИРОДНЫМ ГАЗОМ КОТЕЛЬНОЙ ДОМА КУЛЬТУРЫ НА 400 МЕСТ В с. АККИСТАУ ИСАТАЙСКОГО РАЙОНА АТЫРАУСКАЯ ОБЛАСТЬ ВНУТРЕННЕЕ ГАЗОСНАБЖЕНИЕ

Стадия	Лист	Листов
РП	4	6

АКСОНОМЕТРИЧЕСКАЯ СХЕМА ГАЗОПРОВОДА

ТОО "КаспийИнжиниринг" г. Атырау–2013 г.

ФОРМАТ А4

Инв N подл. | Дата и подпись | Взам. инв N

Схема

Монтажа счетчика

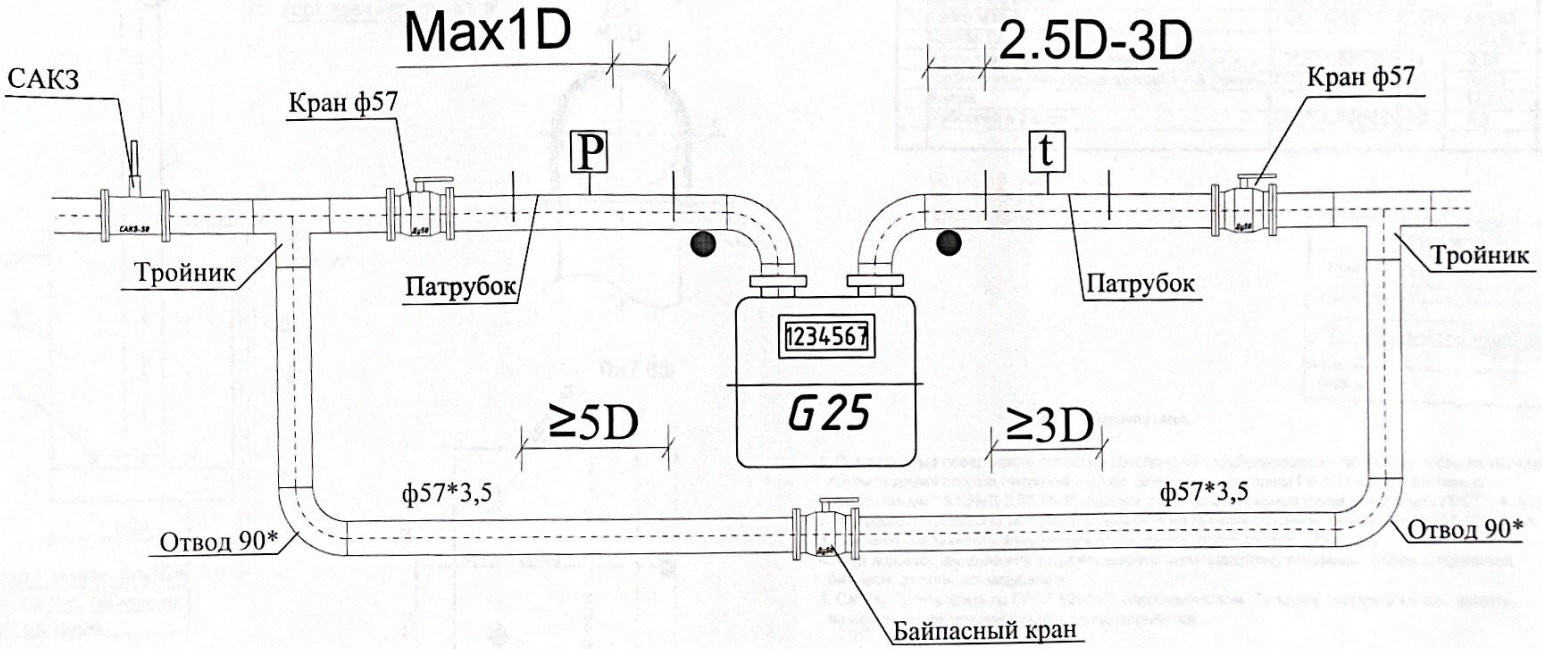

ТОО «ДАХЛЬ СЕРВИС»
ПРИВЯЗАН
Привязка проекта на строительство дома культуры на 400 мест в селе Мукур Кызылаугинского района
ГИП
ИНВ №

Изм.	Кол.Уч.	Лист	N°Док.	Подпись	Дата
Выполнил		Саакян А.Р.			
Разраб.		Саакян А.Р.			
Провер.		Саркулова А.Т.			
Н.контр.					
ГИП		Саркулова А.Т.			
Тех.дирек.		Астраханкина Т.			

ГСВ.

ПРИВЯЗКА ПРОЕКТА НА СТРОИТЕЛЬСТВО ДОМА КУЛЬТУРЫ НА 400 МЕСТ В с. АККИСТАУ ИСАТАЙСКОГО РАЙОНА АТЫРАУСКАЯ ОБЛАСТЬ

ГАЗОСНАБЖЕНИЕ ПРИРОДНЫМ ГАЗОМ КОТЕЛЬНОЙ ДОМА КУЛЬТУРЫ НА 400 МЕСТ В с. АККИСТАУ ИСАТАЙСКОГО РАЙОНА АТЫРАУСКАЯ ОБЛАСТЬ ВНУТРЕННЕЕ ГАЗОСНАБЖЕНИЕ

Стадия	Лист	Листов
РП	5	6

МОНТАЖ СЧЕТЧИКА G-25

ТОО "КаспийИнжиниринг" г. Атырау-2013г.

ФОРМАТ А3

Инв. N подл. | Дата и подпись | Взам. инв. N

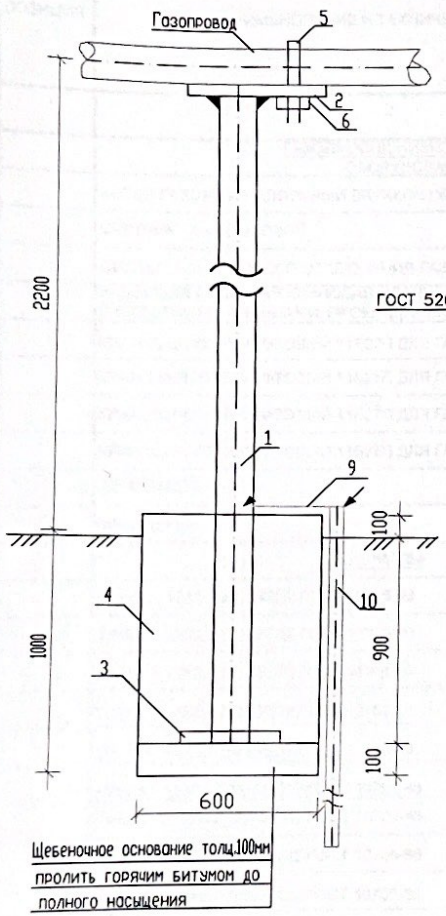

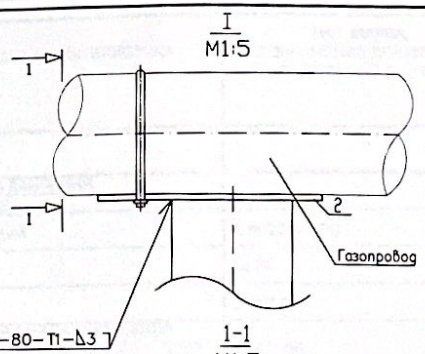

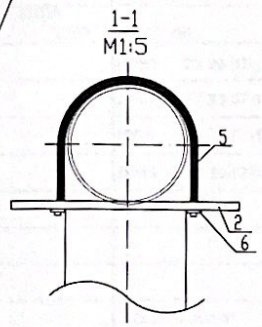

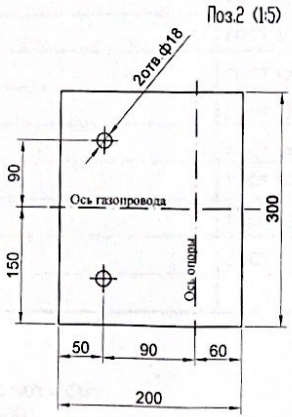

Спецификация

поз	Наименование	Обозначение	Ед.изм	Кол-во.	Масса
	Опора под газопровод Ду108 ОП-10 Н-2,2м		шт	1	
	Труба 108х4,0 Д ГОСТ 10705-80	ГОСТ 10704-91	шт/ м	1/3,1	10,26
	Полоса 50х5	ГОСТ 103-76*	м/кг	0,35/0,68	1,96
	Полоса 200х5	ГОСТ 103-76*	м/кг	0,5/3,92	7,86
	Уголок 50х50х5	ГОСТ 8509-93	м/кг	3/11,31	
	Хомут 160 ВСт3сп	ГОСТ 24137-80	кг	0,8	
	Гайка М12,5	ГОСТ 5915-70	шт/кг	4/0,062	15,4
	Шайба 12		шт/кг	112/0,013	6,27
	Бетон класса В15 из сульфатостойкого цемента	ГОСТ 22266-94	м3	0,28	
	Щебеночная подготовка фундамента (гравий)	ГОСТ 8267-93	м3	0,029	
	Битум		кг	12,14	
	Рубероид в 2 слоя	ГОСТ 10923-93*	м2	8,2	

ТОО «ДАХЛЬ-СЕРВИС»
ПРИВЯЗАН
Привязка проекта на строительство дома культуры на 400 мест в селе Мукур Кызылкугинского района
ГИП
ИНВ №

Примечание.

1. Все открытые поверхности стальных конструкций , трубопроводов и арматуры после их монтажа покрыть двумя слоями эмали ПФ-133 по двум слоям грунтовки ГФ-021 в соответствии с приложением 15 СНиП 2.03 11-85 (защита строительных конструкций от коррозии ГОСТ 14252-88)
2. Фундамент выполнить из бетона класса В 15 на сульфатостойком цементе по ГОСТ 22266-94.
3. Боковую поверхность фундамента изолировать двумя слоями рубероида .
4. Под подошву фундамента устроить щебеночную подготовку толщиной 100мм, с пропиткой битумом до полного насыщения .
5. Сварку производить по ГОСТ 5264-80 сплошным швом . Толщину сварочных швов принять по наименьшей толщине свариваемых элементов .

Ведомость объемов работ

№	Наименование работ	Ед .изм	Количество
1.	Разработка котлована	м 3	0,65
2.	Подготовка из щебня, пролитого горячим битумом	м 3	0,05
3.	Покрытие поверхности стальных конструкций эмалью ПФ-133 в два слоя по грунтовке ГФ-021	м3	5,0
4	Покрытие боковой поверхности фундамента двумя слоями рубероида, склеенными горячим битумом	м 3	3,3
5.	Вывоз излишнего грунта	м 3	0,65

Изм.	Кол.Уч.	Лист	N°Док.	Подпись	Дата
Выполнил		Саакян А.Р.			
Разраб.		Саакян А.Р.			
Провер.		Саркулова А.Т.			
Н.контр.					
ГИП		Саркулова А.Т.			
Тех.дирек.		Астраханкина Т.			

ГСВ.

ПРИВЯЗКА ПРОЕКТА НА СТРОИТЕЛЬСТВО ДОМА КУЛЬТУРЫ НА 400 МЕСТ В с. АККИСТАУ ИСАТАЙСКОГО РАЙОНА АТЫРАУСКАЯ ОБЛАСТЬ

ГАЗОСНАБЖЕНИЕ ПРИРОДНЫМ ГАЗОМ КОТЕЛЬНОЙ ДОМА КУЛЬТУРЫ НА 400 МЕСТ В с. АККИСТАУ ИСАТАЙСКОГО РАЙОНА АТЫРАУСКАЯ ОБЛАСТЬ ВНУТРЕННЕЕ ГАЗОСНАБЖЕНИЕ

Стадия	Лист	Листов
РП	6	6

ОПОРА ПОД ГАЗОПРОВОД Н=2,2М ОП-010 (ОП-010А)

ТОО "КаспийИнжиниринг" г. Атырау-2013г.

ФОРМАТ А3

ПОЗИЦИЯ	НАИМЕНОВАНИЕ И ТЕХНИЧЕСКАЯ ХАРАКТЕРИСТИКА	ТИП, МАРКА, ОБОЗНАЧЕНИЕ ДОКУМЕНТА, ОПРОСНОГО ЛИСТА	КОД ОБОРУДОВАНИЯ, ИЗДЕЛИЯ, МАТЕРИАЛА	ЗАВОД-ИЗГОТОВИТЕЛЬ	ЕДИНИЦА ИЗМЕРЕНИЯ	КОЛИЧЕСТВО	МАССА ЕДИНИЦЫ КГ	ПРИМЕЧАНИЯ
1	2	3	4	5	6	7	8	9
	ГАЗОПРОВОД НИЗКОГО ДАВЛЕНИЯ							
	ОБОРУДОВАНИЕ							
	КОТЕЛ ГАЗОВЫЙ НАПОЛЬНЫЙ ДВУХКОНТУРНЫЙ	KDB-2035 GPD		"NAVIEN", КОРЕЯ	ШТ	2	475,0	
	СЧЕТЧИК ГАЗА БЫТОВОЙ	G-25		"ACTARIS", ГЕРМАНИЯ	ШТ	1	14,1	
	СИСТЕМА АВАРИЙНОГО ОТКЛЮЧЕНИЯ ГАЗА	СИКЗ-50			ШТ	1	3,2	
	ЗАДВИЖКА СТАЛЬНАЯ КЛИНОВАЯ ФЛАНЦЕВАЯ ДЛЯ ГАЗА РУ 1,6МПА С ОТВЕТНЫМИ ФЛАНЦАМИ, ПРОКЛАДКАМИ И КРЕПЕЖОМ ДУ50	30С41НЖ			ШТ	1	22,0	
	КРАН ШАРОВЫЙ МУФТОВЫЙ 11Б27П ДЛЯ ГАЗА РУ 1,6МПА	ДУ50 ТУ 26-07-1430-87			ШТ	6	2.5	
	КРАН ШАРОВЫЙ МУФТОВЫЙ 11Б27П ДЛЯ ГАЗА РУ 1,6МПА	ДУ32 ТУ 26-07-1430-87			ШТ	1	1.5	
	КРАН ШАРОВЫЙ МУФТОВЫЙ 11Б27П ДЛЯ ГАЗА РУ 1,6МПА	ДУ20 ТУ 26-07-1430-87			ШТ	4	0,26	
	КРАН ШАРОВЫЙ МУФТОВЫЙ 11Б27П ДЛЯ ГАЗА РУ 1,6МПА	ДУ15 ТУ 26-07-1430-87			ШТ	1	0,14	
	ТЕРМОМЕТР				ШТ	1		
	МАНОМЕТР				ШТ	1		
	МАТЕРИАЛЫ							
	ТРУБА 57Х3,5 ВСТ3СП2 ГОСТ 10705-80	ГОСТ 10704-91			М	10,0	4,0	
	ТРУБА 32Х2,8 ВСТ3СП2 ГОСТ 10705-80	ГОСТ 3262-75			М	7,0	1,48	
	ТРУБА 15Х2,5 ВСТ3СП2 ГОСТ 10705-80	ГОСТ 3262-75			М	0,3	0,771	
	ТРУБА 57Х3,5 ВСТ3СП2 ГОСТ 10705-80	ГОСТ 10704-91			М	0,5	4,0	ФУТЛЯР
	ТРУБА 76Х3,5 ВСТ3СП2 ГОСТ 10705-80	ГОСТ 10704-91			М	0,5	5,4	ФУТЛЯР
	ТРУБА 159Х4,5 ВСТ3СП2 ГОСТ 10705-80	ГОСТ 10704-91			М	5,3	17,15	СТОЙКА ПОД РЕССИВЕР
	ТРУБА 219Х4,0 ВСТ3СП2 ГОСТ 10705-80	ГОСТ 10704-91			М	2,5	21,21	РЕССИВЕР
	ТРУБА 273Х8,0 ВСТ3СП2 ГОСТ 10705-80	ГОСТ 10704-91			М	6,0	52,28	ДЫМОХОД
	ТРУБА 325Х8,0 ВСТ3СП2 ГОСТ 10705-80	ГОСТ 10704-91			М	5,0	62,54	ДЫМОХОД

КОЛИЧЕСТВО ПЭ ТРУБ ПРИНЯТО С ЗАПАСОМ :
- 1,5% С УЧЕТОМ УКЛАДКИ ЗМЕЙКОЙ,
- 1,5% ДЛЯ ИЗГОТОВЛЕНИЯ КОНТРОЛЬНЫХ СВАРНЫХ СОЕДИНЕНИЙ

ЭКСПЕРТ
Шапабаева Любовь Петровна
АДС и ЖКХ № 00033 от 21.02.2012г
Филиал РГП «Госэкспертиза» по Атырауской области
дата 18.12.14 подпись

ТОО «ДАХЛЬ-СЕРВИС»
ПРИВЯЗАН
Привязка проекта на строительство дома культуры на 400 мест в селе Мукур Кызылкугинского района
ГИП
ИНВ №

Инв. N подл. | Дата и подпись | Взам. инв. N

Изм.	Кол.Уч.	Лист	N Док.	Подпись	Дата
Выполнил		Саакян А.Р.			
Разраб.		Саакян А.Р.			
Провер.		Саркулова А.Т.			
Н.контр.					
ГИП		Саркулова А.Т.			
Тех.дирек.		Астраханкина Т.			

ГСВ.

ПРИВЯЗКА ПРОЕКТА НА СТРОИТЕЛЬСТВО ДОМА КУЛЬТУРЫ НА 400 МЕСТ В с. АККИСТАУ ИСАТАЙСКОГО РАЙОНА АТЫРАУСКАЯ ОБЛАСТЬ

ГАЗОСНАБЖЕНИЕ ПРИРОДНЫМ ГАЗОМ КОТЕЛЬНОЙ ДОМА КУЛЬТУРЫ НА 400 МЕСТ В с. АККИСТАУ ИСАТАЙСКОГО РАЙОНА АТЫРАУСКАЯ ОБЛАСТЬ ВНУТРЕННЕЕ ГАЗОСНАБЖЕНИЕ

Стадия	Лист	Листов
РП	1	2

СПЕЦИФИКАЦИЯ

ТОО "Каспийинжиниринг" г. Атырау-2013г.

ФОРМАТ А3

ПОЗИЦИЯ	НАИМЕНОВАНИЕ И ТЕХНИЧЕСКАЯ ХАРАКТЕРИСТИКА	ТИП, МАРКА, ОБОЗНАЧЕНИЕ ДОКУМЕНТА, ОПРОСНОГО ЛИСТА	КОД ОБОРУ-ДОВАНИЯ, ИЗДЕЛИЯ, МАТЕРИАЛА	ЗАВОД-ИЗГОТОВИТЕЛЬ	ЕДИ-НИЦА ИЗМЕ-РЕНИЯ	КОЛИ-ЧЕСТВО	МАССА ЕДИНИЦЫ КГ	ПРИМЕЧАНИЯ
1	2	3	4	5	6	7	8	9
	ОТВОД 90° 57Х3,0 ВСТ3СП2 ГОСТ 10705-80	ГОСТ 17375-2001			ШТ	4	0,5	
	ОТВОД 90° 32Х2.0 ВСТ3СП2 ГОСТ 10705-80	ГОСТ 17375-2001			ШТ	5	0,4	
	ПЕРЕХОД 219-57 ВСТ3СП2 ГОСТ 10705-80	ГОСТ 17378-2001			ШТ	1	4,2	
	ПЕРЕХОД 89-57 ВСТ3СП2 ГОСТ 10705-80	ГОСТ 17378-2001			ШТ	1	0,6	
	ТРОЙНИК 57-57-57 ВСТ3СП2 ГОСТ 10705-80	ГОСТ 17376-2001			ШТ	2	0,8	
	СГОНЫ СТАЛЬНЫЕ ДУ 50				ШТ	18		
	МУФТЫ СТАЛЬНЫЕ ДУ 50				ШТ	6		
	КОНТРГАЙКИ СТАЛЬНЫЕ ДУ 50				ШТ	6		
	СГОНЫ СТАЛЬНЫЕ ДУ 32				ШТ	9		
	МУФТЫ СТАЛЬНЫЕ ДУ 32				ШТ	3		
	КОНТРГАЙКИ СТАЛЬНЫЕ ДУ 32				ШТ	3		
	СГОНЫ СТАЛЬНЫЕ ДУ 15				ШТ	2		
	МУФТЫ СТАЛЬНЫЕ ДУ 15				ШТ	1		
	КОНТРГАЙКИ СТАЛЬНЫЕ ДУ 15				ШТ	1		
	ОКРАСКА ГАЗОПРОВОДОВ И ОГРАЖДЕНИЯ:							
	ГРУНТОВКА ГФ-021 ЗА 2 РАЗА				КГ	8,0		
	ОКРАСКА ЭМАЛЬЮ ПФ-1153А 2 РАЗА				КГ	4,0		
	ОЧИСТКА И ПРОДУВКА ГАЗОПРОВОДОВ				М	21.0		
	ИСПЫТАНИЕ ГАЗОПРОВОДА НА ГЕРМЕТИЧНОСТЬ				М	21.0		
	КОНТРОЛЬ ФИЗИЧЕСКИМ МЕТОДОМ СВАРНЫХ СОЕДИНЕНИЙ Г-ДА:							
	СТ. ГАЗОПРОВОД Д57Х3,0 (РАДИОГРАФИЧЕСКИМ МЕТОДОМ)				СТ	2		НАДЗЕМНЫЙ
	СТ. ГАЗОПРОВОД Д32Х2,0 (РАДИОГРАФИЧЕСКИМ МЕТОДОМ)				СТ	2		НАДЗЕМНЫЙ

ЭКСПЕРТ
Шапабаева Любовь Петровна
АДС и ЖКХ № 60033 от 21.02.2012г.
Филиал РГП «Госэкспертиза» по Атырауской области
г. Атырау
дата 28.12.14 подпись

ТОО «Дахль-сервис»
ПРИВЯЗАН
Привязка проекта на строительство дома культуры на 400 мест в селе Мукур Кызылкугинского района
ГИП
ИНВ №

Изм.	Кол.Уч	Лист	N°Док.	Подпись	Дата	СПЕЦИФИКАЦИЯ	Лист
							2

ФОРМАТ А3