ТОО "Дахль-Сервис"

ГСЛ №14015981 от 22.10.2014 года

РАБОЧИЙ ПРОЕКТ

Привязка проекта на строительство дома культуры на 400 мест в с. Мукур Кызылкугинского района

Котельная

Альбом 19. Электроснабжение

г. Атырау-2014г.

ТОО "Дахль-Сервис"

ГСЛ №14015981 от 22.10.2014 года

Привязка проекта на строительство дома культуры на 400 мест в с. Мукур Кызылкугинского района

Котельная
Альбом 19. Электроснабжение

				Привязан РП на строительство дома культуры на 400 мест в с. Мукур Кызылкугинского района	ТОО "Дахль-сервис"
ГИП	Булекбаев А.О.				
					Листов
Инв.№					

ГИП Булекбаев А. О.

Директор Казиев А. Н.

г. Атырау-2014г.

Лицензия ГСЛ № 000128 от 25.04.05 г.

АБИЛГАЗИЕВ

ТОО «Зодчий Атырау»
ПРИВЯЗАН С ИЗМЕНЕНИЯМИ
ГИП. Тілеуберген „ФОК в мкр
Исп. Смаилова „Привокзальный"
«1» Апреля 2008 г

РАБОЧИЙ ПРОЕКТ

Спортивного комплекса для специализированной детско-юношеской спортивной школы Олимпийского резерва №1 в мкр.Нурсая,г.Атырау.

ТОО «ДАХЛЬ-СЕРВИС»
ПРИВЯЗАН
Привязка проекта на строительство дома культуры на 400 мест в селе Мукур Кызылкугинского района
ГИП Булекбаева
ИНВ №

Раздел :Электрооборудование котельной.

Подрядчик: ИП "Абилгазиев М.Ш."

Заказчик :

ГИП	Байдуллин	19.10.09	4/2009/05
РУК. ГР.	Прилипов	19.10.09	
РАЗРАБ.	Прилипов	19.10.09	
Н/КОНТР.	Горбунова	19.10.09	
Нач.			

ТОО "АТЫРАУСТРОЙПРОЕКТ"
Привязка проекта ПСД на строительство ДК на 400 мест в г. Кульсары Жылыойского района
ЛИСТОВ

г. Атырау 2006 г.

Ведомость рабочих чертежей основного комплекта по марке ЭЛ

Лист	Наименование	Примечание
1	Общие данные	
2	План освещения	
3	План силового оборудования	
4	План заземления	
5	Расчетная схема ПР–11	
6	Спецификация оборудования материалов.	

Ведомость ссылочных и прилагаемых документов

Обозначение	Наименование	Примечание
	Ссылочные документы	
ПУЭ РК 2003	Правило устройства электроустановок	
	Прилагаемые документы	
	Спецификация оборудования и материалов	

Основные показатели по разделу

Общая установленная мощность– ~~1,6~~ 2,1 кВт

Общая расчетная мощность– ~~1,12~~ 1,8 кВт

Общие указания

Проект электроосвещение и электрооборудование выполнен на основании задание на проектирование и смежными частями проекта.

Основными потребителями электроэнергии являются электродвигатели насосов , газовые котлы и освещение.

Для принятия и распределения электроэнергии проектом предусматривается установка вводно распределительного устройства типа ПР11 с автоматическими выключателями.

В качестве пусковой аппаратуры приняты магнитные пускатели и пусковая аппаратура поставляемо комплектно с котлоагрегатами.

Силовые и магистральные сети выполняются кабелями марки ВВГ которые прокладываются скрыто под слоем штукатурки и по конструкциям.

Проектом предусматривается рабочее освещение помещения котельной Освещение выполняется светильниками с лампами накаливания во влаговзрывозащищенном исполнении.

В качестве защитного мерроприятия принята система зануления и заземления. Зануление выполняется специальной жилой питающей сети. Заземление выполнено из круглых электродов вбитых в землю и соеденеой между собой полосовой сталью

ТОО «Зодчий Атырау»
ПРИВЯЗАН БЕЗ ИЗМЕНЕНИЙ
ГИП. Тлеубергенов „ФОК в мкр.
Исп. Скакимова „Привокзальный"
«1» Апреля 2008 г.

ТОО «ДАЛЬ-СЕРВИС»
ПРИВЯЗАН
Привязка проекта на строительство дома культуры на 400 мест в селе Мукур Кызылкугинского района
ГИП
ИНВ №

Привязан-№ 4/2009/08

ЭКСПЕРТ
Курмашева Гульзира Мухтаровна
АДС и ЖКХ № 00041 от
Филиал РГП
Атырауской области
дата 21.04.14 подпись

Изм.	Кол.уч.	Лист	№док.	Подпись	Дата
Инженер		Яковлев			

–ЭЛ

Спортивный комплекс для специализированной ДЮСШ Олимпийского резерва N1 в мкр. Нурсая г. Атырау.

	Стадия	Лист	Листов
Котельная.	РП	1	6
Общие данные	ИП "Абилгазиев М.Ш."		

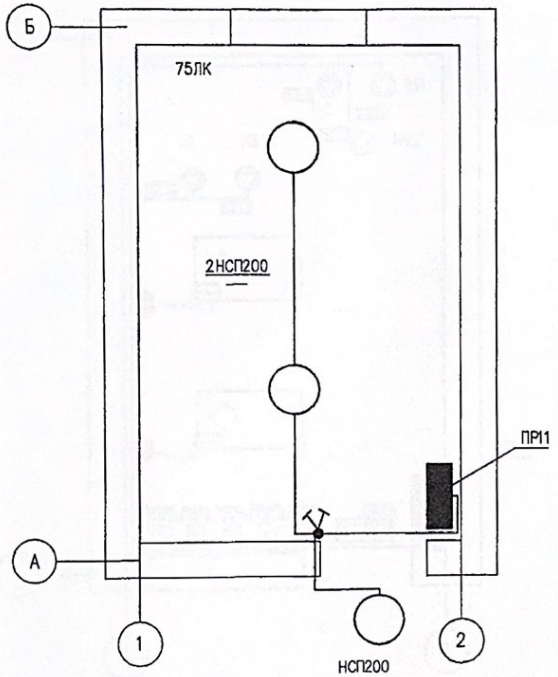

ТОО «ДАХЛЬ-СЕРВИС»
ПРИВЯЗАН
Привязка проекта на строительство дома культуры на 400 мест в селе Мукур Кызылкугинского района
ГИП
ИНВ №

ТОО «Зодчий Атырау»
ПРИВЯЗАН БЕЗ ИЗМЕНЕНИЙ
ГИП. Тілеуберген „ФОК. в мкр
Исп. Смаилова „Привокзальный"
«1» Апреля 2008 г.

Привязан: № 4/2009/05

Изм.	Кол.уч.	Лист	№ док.	Подпись	Дата
Инженер		Яковлев			

-ЭЛ

Спортивный комплекс для специализированной ДЮСШ Олимпийского резерва N1 в мкр. Нурдая г. Атырау.

Котельная	Стадия	Лист	Листов
	РП	2	6

План освещения.

ИП "Абилгазиев М.Ш."

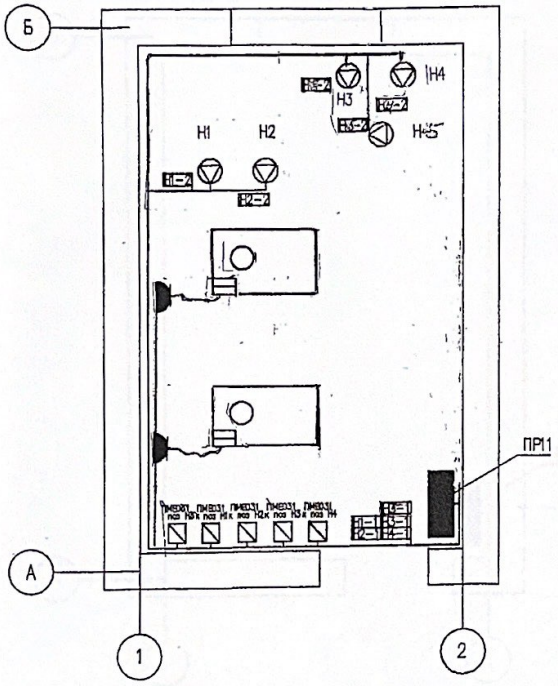

ТОО «ДАХЛЬ-СЕРВИС»
ПРИВЯЗАН
Привязка проекта на строительство дома культуры на 400 мест в селе Мукур Кызылкугинского района
ГИП Булекбаев А.
ИНВ №

ТОО «Зодчий Атырау»
ПРИВЯЗАН БЕЗ ИЗМЕНЕНИЙ
ГИП. Тілеуберген. „ФОК в мкр Привокзальный"
Исп. Смаилова С.
«1» Апреля 2008 г.

Привязан-№ 4/2009/06

Изм.	Кол.уч.	Лист	Nодок	Подпись	Дата	-ЭЛ		
						Спортивный комплекс для специализированной ДЮСШ Олимпийского резерва N1 в мкр. Нурсая г. Атырау.		
Инженер		Яковлев				Котельная	Стадия	Лист	Листов
							РП	3	6
						План силового оборудования.	ИП "Абилгазиев М.Ш."		

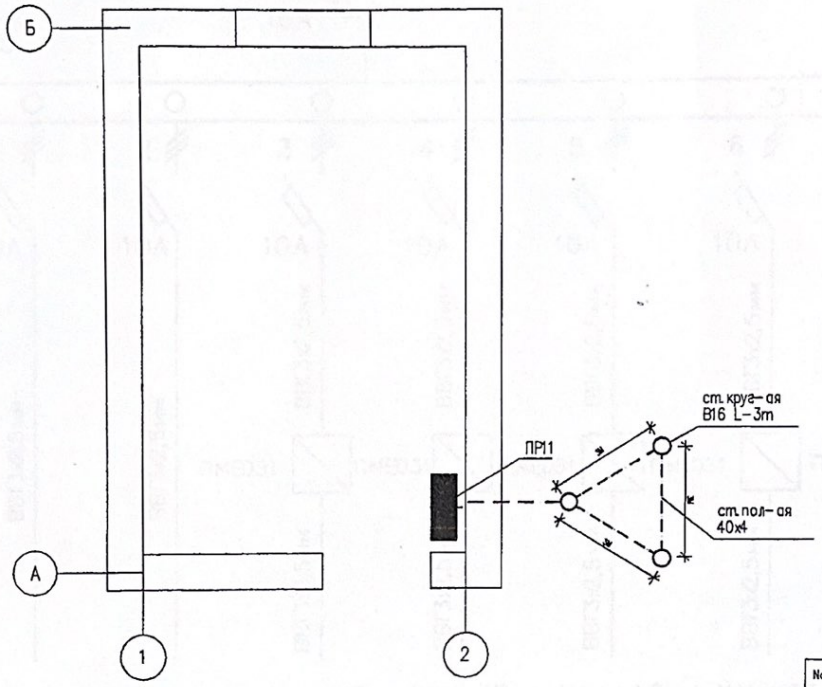

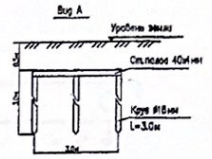

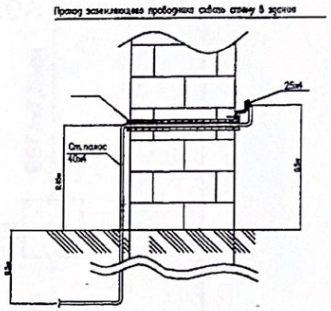

УСЛОВНЫЕ ОБОЗНАЧЕНИЯ

No	Обозначение	Наименование	Примечания
1.	———	Подземный контур заземления	
2.	○	Вертикальный электрод заземления	

ТОО «Зодчий Атырау»
ПРИВЯЗАН БЕЗ ИЗМЕНЕНИЙ
ГИП. Тілеуберген "ФОК в мкр
Исп. Смайлова СМ Привокзальный"
«1» Апреля 2008 г.

ТОО «ДАХЛЬ-СЕРВИС»
ПРИВЯЗАН
Привязка проекта на строительство дома культуры на 400 мест в села Мукур Кызылкугинского района
ГИП
ИНВ №

Изм.	Кол.уч.	Лист	№док.	Подпись	Дата
Инженер		Яковлев			

-ЭЛ

Спортивный комплекс для специализированной ДЮСШ Олимпийского резерва N1 в мкр.Нурсая г.Атырау.

Котельная	Стадия	Лист	Листов
	РП	4	6
План заземления.	ИП "Абилгазиев М.Ш."		

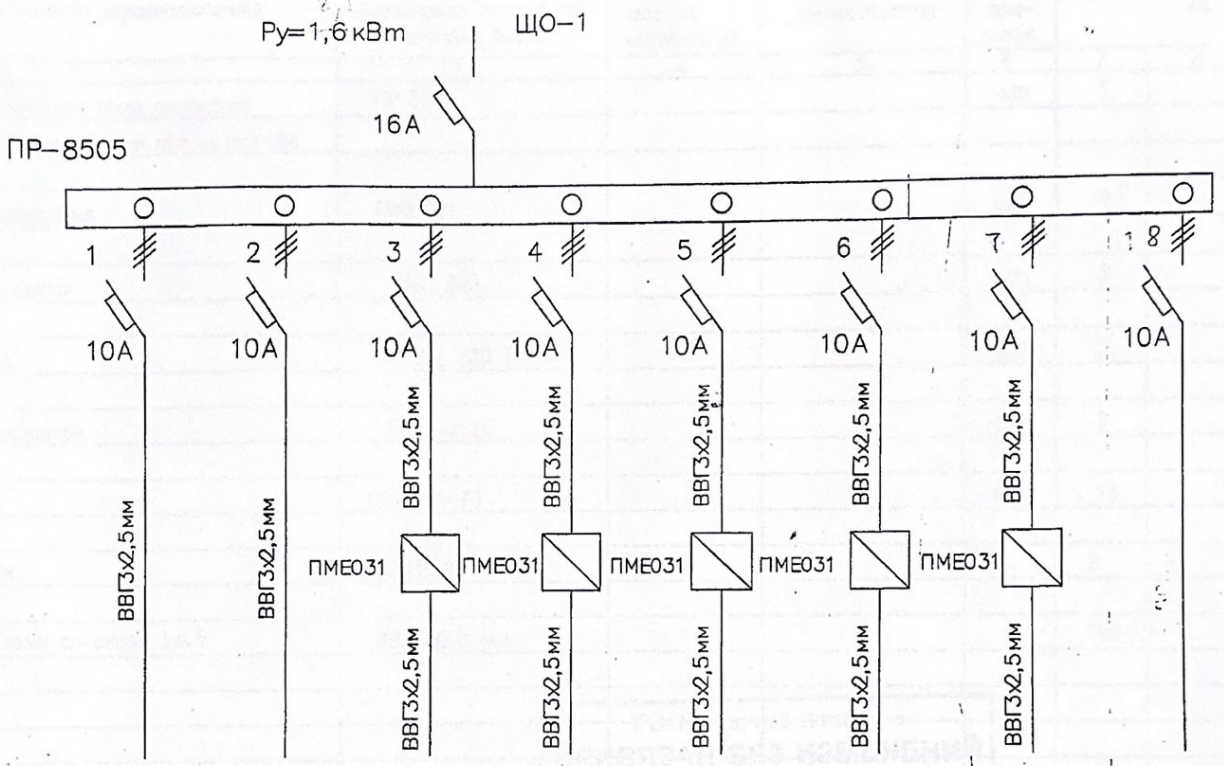

Привязан № 4/2008/06

ТОО «Зодчий Атырау»
ПРИВЯЗАН БЕЗ ИЗМЕНЕНИЙ
ГИП. Тлеубергенов
Исп. Сманова
«1» Апреля 2008 г.

ТОО «Дахль-сервис»
ПРИВЯЗАН
Привязка проекта на строительство Дома культуры на 400 мест в селе Мукур Кызылкугинского района
ГИП Елекбаев
ИНВ №

Изм.	Кол.уч.	Лист	№док.	Подпись	Дата
Инженер		Яковлев			

-ЭЛ

Спортивный комплекс для специализированной ДЮСШ Олимпийского резерва N1 в мкр. Нурсая г. Атырау.

Котельная	Стадия	Лист	Листов
	РП	5	6

Расчетная схема ПР-11.

ИП "Абилгазиев М.Ш."

Наименование и техническая характеристика	Тип, марка обозначение документа, опросного листа	Код оборудования, изделия, материалов	Завод-изготовитель	Единица измерения	Количество	Масса единицы, кг.	Примечание
2	3	4	5	6	7	8	9
Щит вводно распределительный на вводе однофазный автомат на ток 16 А и 6отх однофазных авт на ток 10А	ПР 8505			шт	1		
Магнитный пускатель нереверсивный	ПМЕ 031			шт	~~4~~ 5		
Светильник с лампой накаливания	НСП 200			шт	3		
Выключатель однополюсный	С 1-02 220 В			шт	2		
Розетка с заземляющим контактом	РШ -ц-20			шт	2		
Сталь полосовая40х4	ГОСТ103-76			м	15		
Сталь круглая Д-16мм	ГОСТ2590-71			м	9		
Кабель с медными жилами сечением 3х2,5	ВВГ 3х2,5 мм			м	~~150~~ 150		

ТОО «Зодчий Атырау»
ПРИВЯЗАН БЕЗ ИЗМЕНЕНИЙ
ГИП Тілеуберген ФОК в мкр.
Исп Снаилова Привокзальный
«1» Апреля 2008 г.

ТОО «ДАХЛЬ-СЕРВИС»
ПРИВЯЗАН
Привязка проекта на строительство дома культуры на 400 мест в селе Мукур Кызылкугинского района
ГИП Булекбаев А.

Привязан:-№ 4/2009/05

Изм.	Кол.уч.	Лист	Nодок	Подпись	Дата
Инженер		Яковлев			

-ЭЛ

Спортивный комплекс для специализированной ДЮСШ Олимпийского резерва N1 в мкр.Нурсая г.Атырау.

Котельная	Стадия	Лист	Листов
	РП	6	6

Спецификация оборудования и материалов

ИП "Абилгазиев М.Ш."