РЕСПУБЛИКА КАЗАХСТАН
Атырауская область, г. Атырау
Товарищество с ограниченной ответственностью
"ДАХЛЬ-СЕРВИС"

ҚАЗАҚСТАН РЕСПУБЛИКАСЫ
Атырау облысы, Атырау қаласы
"ДАХЛЬ-СЕРВИС"
Жауапкершілік шектеулі серіктестігі

Республика Казахстан, Атырауская обл., г. Атырау, мкр. Алмагуль, д.№1, тел: 46-06-71, РНН 150100266912 Қазақстан Республикасы, Атырау обл. Атырау қ., Алмагул ы.а. №1 үй, тел: 46-06-71, СТН 150100266912

РАЗРАБОТКА ПРОЕКТА

ПРИВЯЗКА ПРОЕКТА НА СТРОИТЕЛЬСТВО ДОМА КУЛЬТУРЫ НА 400 МЕСТ В с.МУКУР КЫЗЫЛКУГИНСКОГО РАЙОНА

НАРУЖНОЕ ГАЗОСНАБЖЕНИЕ
КНИГА 2

г. Атырау-2014г.

РЕСПУБЛИКА КАЗАХСТАН
Атырауская область, г. Атырау
Товарищество с ограниченной ответственностью
"ДАХЛЬ-СЕРВИС"

ҚАЗАҚСТАН РЕСПУБЛИКАСЫ
Атырау облысы, Атырау қаласы
"ДАХЛЬ-СЕРВИС"
Жауапкершілік шектеулі серіктестігі

Республика Казахстан, Атырауская обл. г. Атырау, мкр. Алмагуль, д.№1, тел: 46-06-71, РНН 150100266912 Казакстан Республикасы, Атырау обл. Атырау к., Алмагул ы.а. №1 үй, тел: 46-06-71, СТН 150100266912

РАЗРАБОТКА ПРОЕКТА

ПРИВЯЗКА ПРОЕКТА НА СТРОИТЕЛЬСТВО ДОМА КУЛЬТУРЫ НА 400 МЕСТ В с.МУКУР КЫЗЫЛКУГИНСКОГО РАЙОНА

НАРУЖНОЕ ГАЗОСНАБЖЕНИЕ
КНИГА 2

Директор **Казиев А.**

Главный инженер проекта **Булекбаев А.**

г. Атырау-2014г.

ВЕДОМОСТЬ ЧЕРТЕЖЕЙ ОСНОВНОГО КОМПЛЕКТА

ЛИСТ	НАИМЕНОВАНИЕ	ПРИМЕЧАНИЕ
1	ОБЩИЕ ДАННЫЕ	
2	ПЛАН ГАЗОПРОВОДА	
3	ПРОДОЛЬНЫЙ ПРОФИЛЬ ГАЗОПРОВОДА	
4	УСТАНОВКА ОТКЛЮЧАЮЩЕЙ АРМАТУРЫ	
5	УСТАНОВКА ГРПШ-32/10	
6	УЗЕЛ ВЫХОДА ГАЗОПРОВОДА ИЗ ЗЕМЛИ ø63	

ВЕДОМОСТЬ ССЫЛОЧНЫХ И ПРИЛАГАЕМЫХ ДОКУМЕНТОВ

ОБОЗНАЧЕНИЕ	НАИМЕНОВАНИЕ	ПРИМЕЧАНИЕ
	Ссылочные документы	
СЕРИЯ 5.905-18 ВЫП.1	ОБОРУДОВАНИЯ, УЗЛЫ И ДЕТАЛИ НАРУЖНЫХ ГАЗОПРОВОДОВ.	
	ПРИЛАГАЕМЫЕ ДОКУМЕНТЫ	
-ГСН.С	СПЕЦИФИКАЦИЯ ОБОРУДОВАНИЯ, ИЗДЕЛИЯ И МАТЕРИАЛОВ	

ВЕДОМОСТЬ ОСНОВНЫХ КОМПЛЕКТОВ РАБОЧИХ ЧЕРТЕЖЕЙ СМ ЛИСТ ГП-1

ОБЩИЕ УКАЗАНИЯ

1. ДАННЫЙ РАЗДЕЛ ПРОЕКТА ВЫПОЛНЕН НА ОСНОВАНИИ ТЕХНИЧЕСКИХ УСЛОВИЙ N°16/0883 ОТ 30.10.2014г И В СООТВЕТСТВИИ С СН РК 4.03-01-2011 "ГАЗОРАСПРЕДЕЛИТЕЛЬНЫЕ СИСТЕМЫ", "ПРАВИЛА БЕЗОПАСНОСТИ В ГАЗОВОМ ХОЗЯЙСТВЕ" РК, МСП 4.03-103-2005 "ПРОЕКТИРОВАНИЕ, СТРОИТЕЛЬСТВО И РЕКОНСТРУКЦИЯ ГАЗОПРОВОДОВ С ПРИМЕНЕНИЕМ ПОЛИЭТИЛЕНОВЫХ ТРУБ", ДЕЙСТВУЮЩИХ ГОСТОВ, ВЕДОМСТВЕННЫХ ИНСТРУКЦИЙ, ТЕХНИЧЕСКИХ УКАЗАНИЙ И ДРУГИХ НОРМАТИВНЫХ ДОКУМЕНТОВ НА СТРОИТЕЛЬНО-МОНТАЖНЫЕ РАБОТЫ.
2. ГАЗОСНАБЖЕНИЕ КОТЕЛЬНОЙ ЗАПРОЕКТИРОВАНО ОТ СУЩЕСТВУЮЩЕГО ГАЗОПРОВОДА СРЕДНЕГО ДАВЛЕНИЯ
3. ДЛЯ СНИЖЕНИЯ ДАВЛЕНИЯ ГАЗА ДО НИЗКОГО УСТАНАВЛИВАЕТСЯ ГАЗОРЕГУЛЯТОРНЫЙ ПУНКТ ШКАФНОГО ТИПА ГРПШ-32/10
4. ГАЗОПРОВОД ПРОЛОЖИТЬ ПОДЗЕМНО НА ГЛУБИНЕ 0,8м ДО ВЕРХА ТРУБЫ ИЗ ПОЛИЭТИЛЕНОВЫХ ТРУБ ПЭ100 SDR17 ПО СТ РК ИСО 4437-2004
5. ДЛЯ УЧЕТА РАСХОДА ГАЗА ПРЕДУСМАТРИВАЕТСЯ СЧЕТЧИК В ЗДАНИИ КОТЕЛЬНОЙ.
6. НЕОБХОДИМЫЙ РАСХОД ГАЗА НА КОТЕЛЬНУЮ G=15 нм3/ч
7. СОЕДИНЕНИЕ ПОЛИЭТИЛЕНОВЫХ ТРУБ МЕЖДУ СОБОЙ И СОЕДИНИТЕЛЬНЫМИ ДЕТАЛЯМИ ОСУЩЕСТВЛЯЕТСЯ МУФТАМИ С ЗАКЛАДНЫМИ НАГРЕВАТЕЛЯМИ. НЕРАЗЬЕМНОЕ СОЕДИНЕНИЕ ПОЛИЭТИЛЕН-СТАЛЬ УСТАНАВЛИВАЕТСЯ НА ВЫХОДЕ ГАЗОПРОВОДА ИЗ ЗЕМЛИ В ФУТЛЯРЕ. КОНЦЫ НАДЗЕМНОЙ ЧАСТИ ФУТЛЯРА УПЛОТНИТЬ ДЛЯ ПРЕДУПРЕЖДЕНИЯ ПОПАДАНИЯ АТМОСФЕРНЫХ ОСАДКОВ В МЕЖТРУБНОМ ПРОСТРАНСТВЕ.
8. ДЛЯ ОБНАРУЖЕНИЯ ПОДЗЕМНОГО ГАЗОПРОВОДА, СОВМЕСТНО ПРОЛОЖИТЬ В ТРАНШЕЕ СИГНАЛЬНУЮ ЛЕНТУ И МЕДНУЮ ПРОВОЛКУ. ЛЕНТА И ПРОВОЛКА УКЛАДЫВАЮТСЯ НА РАССТОЯНИИ 0,2м ОТ ВЕРХА ПРИСЫПАННОГО ПОЛИЭТИЛЕНОВОГО ГАЗОПРОВОДА
9. МОНТАЖ, ПРОВЕРКУ СТЫКОВ И ИСПЫТАНИЯ ГАЗОПРОВОДА ВЕСТИ СОГЛАСНО СН РК 4.03-01-2011

ПЕРЕЧЕНЬ РАБОТ, ТРЕБУЮЩИХ СОСТАВЛЕНИЯ АКТОВ ОСВИДЕТЕЛЬСТВОВАНИЯ СКРЫТЫХ РАБОТ.

1. УСТРОЙСТВО ОСНОВАНИЙ И ТРАНШЕЙ.
2. УКЛАДКА, СВАРКА И СБОРКА ТРУБОПРОВОДОВ, УСТАНОВКА ИХ В ПРОЕКТНОЕ ПОЛОЖЕНИЕ.
3. АНТИКОРРОЗИЙНОЕ ПОКРЫТИЕ ТРУБ И СВАРНЫХ СТЫКОВ.
4. ИСПЫТАНИЯ НА ПРОЧНОСТЬ И ГЕРМЕТИЧНОСТЬ НАРУЖНОГО И ВНУТРЕННЕГО ГАЗОПРОВОДОВ

ЭКСПЕРТ
Тапабаева Любовь Петровна
АДС и ЧОХ № 00033 от 21.02.2012г.
Филиал РГП «Госэкспертиза» по Атырауской области
г.Атырау
дата 30.12.14 подпись

ПРИНЯТЫЕ ТЕХНИЧЕСКИЕ РЕШЕНИЯ СООТВЕТСТВУЮТ ТРЕБОВАНИЯМ ДЕЙСТВУЮЩИХ ЗАКОНОДАТЕЛЬНЫХ АКТОВ, НОРМ И ПРАВИЛ РЕСПУБЛИКИ КАЗАХСТАН ПО ВЗРЫВОПОЖАРНОЙ И ЭКОЛОГИЧЕСКОЙ БЕЗОПАСНОСТИ, ПО ОХРАНЕ ТРУДА, И ОБЕСПЕЧИВАЕТ БЕЗОПАСНУЮ ДЛЯ ЖИЗНИ И ЗДОРОВЬЯ ЛЮДЕЙ ЭКСПЛУАТАЦИЮ ОБЪЕКТОВ И СООРУЖЕНИЙ ПРИ СОБЛЮДЕНИИ МЕРОПРИЯТИЙ, ПРЕДУСМОТРЕННЫХ ПРОЕКТНОЙ ДОКУМЕНТАЦИЕЙ.

ГЛАВНЫЙ ИНЖЕНЕР ПРОЕКТА /БУЛЕКБАЕВ А.О/

0						
ИЗМ.	КОЛ-УЧ	ЛИСТ	N°ДОК	ПОДПИСЬ	ДАТА	
РАЗРАБОТАЛ		БУЛЕКБАЕВ Р.				
ПРОВЕРИЛ						
ГИП		БУЛЕКБАЕВ А.				
Д.КОНТР.						

---------- ГСН

ПРИВЯЗКА ПРОЕКТА НА СТРОИТЕЛЬСТВО ДОМА КУЛЬТУРЫ НА 400 МЕСТ В с.МУКУР КЫЗЫЛКУГИНСКОГО РАЙОНА

НАРУЖНОЕ ГАЗОСНАБЖЕНИЕ

СТАДИЯ	ЛИСТ	ЛИСТОВ
РП	1	6

ОБЩИЕ ДАННЫЕ

ТОО "ДАХЛЬ-СЕРВИС" г. АТЫРАУ-2014г.

D·C

ФОРМАТ А3

ПЛАН ГАЗОПРОВОДА СРЕДНЕГО ДАВЛЕНИЯ

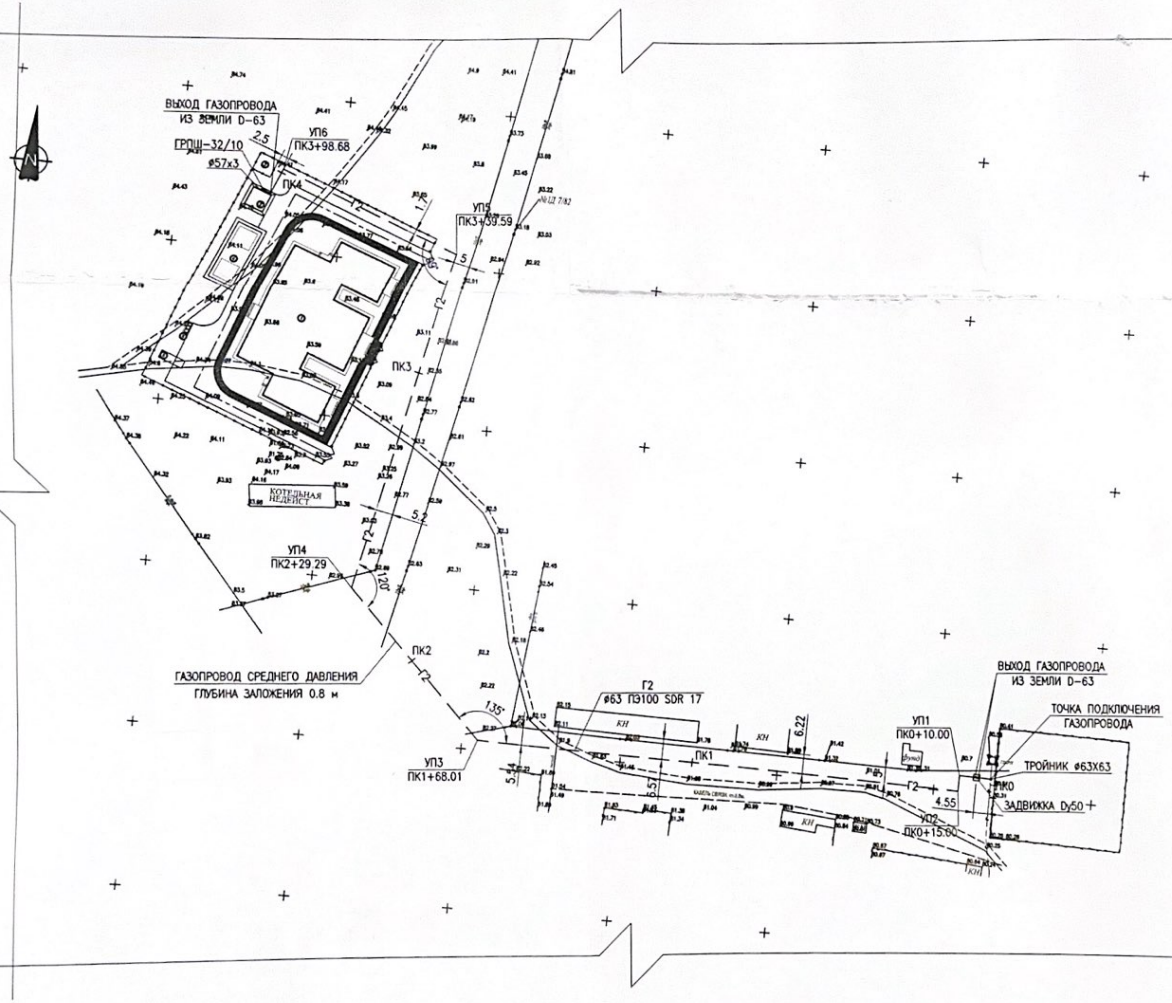

ЭКСПЛИКАЦИЯ ЗДАНИЙ И СООРУЖЕНИЙ

НОМЕР РАЗРА-БОТОК	НАИМЕНОВАНИЕ
1	ЗДАНИЕ
2	КОТЕЛЬНАЯ
3	КТПНГ-10/0.4 кВ
4	РЕЗЕРВУАР ДЛЯ ЗАПАСА ПОЖАРНОЙ ВОДЫ 100М3Х2
5	НАКОПИТЕЛЬНАЯ ЕМКОСТЬ
6	МУСОРОСБОРНИК

Шалабаева Любовь Петровна
АДС и КХ № 6/2133 от 11.02.2012г.
Филиал РГП «Госархитектура» по Атырауской области
г.Атырау
дата 13.12.14 подпись

ӨЗГЕРТУСІЗ КЕЛІСІЛДІ
"ҚазТрансГаз Аймақ" АҚ
Атырау өндірістік филиалы
Өндірістік техникалық қызмет
№ 046Р/12
20 14 ж. «18» 12

УСЛОВНЫЕ ОБОЗНАЧЕНИЯ

- Г2 — ГАЗОПРОВОД СРЕДНЕГО ДАВЛЕНИЯ (ПРОЕКТИРУЕМЫЙ)
- ГАЗОПРОВОД (СУЩЕСТВУЮЩИЙ)
- ВОДОПРОВОД (СУЩЕСТВУЮЩИЙ)
- КАБЕЛЬ СВЯЗИ
- ЭЛЕКТРИЧЕСКИЙ КАБЕЛЬ
- ВЛ-350/110/10кВ
- ВЛ-0,4кВ
- СТОЛБ СВЯЗИ
- ГРПШ
- ПОЛЕВАЯ ДОРОГА

ПРИМЕЧАНИЯ:

СИСТЕМА КООРДИНАТ – МЕСТНАЯ;
СИСТЕМА ВЫСОТ – БАЛТИЙСКАЯ;
ВСЕ ОТМЕТКИ И РАЗМЕРЫ ДАНЫ В МЕТРАХ, ЕСЛИ НЕ УКАЗАНО ИНОЕ.

0						----------		ГСН
ИЗМ.	КОЛ-УЧ	ЛИСТ	N°ДОК	ПОДПИСЬ	ДАТА	ПРИВЯЗКА ПРОЕКТА НА СТРОИТЕЛЬСТВО ДОМА КУЛЬТУРЫ НА 400 МЕСТ В с.МУКУР КЫЗЫЛКУГИНСКОГО РАЙОНА		
РАЗРАБОТАЛ		БУЛЕКБАЕВ Р.				НАРУЖНОЕ ГАЗОСНАБЖЕНИЕ	СТАДИЯ	ЛИСТ	ЛИСТОВ
ПРОВЕРИЛ							РП	2	
ГИП		БУЛЕКБАЕВ А.				ПЛАН ГАЗОПРОВОДА М1:1000	ТОО "ДАУЛЬ-СЕРВИС" г. АТЫРАУ-2014г.		
Д.КОНТР.									

ФОРМАТ А2

ПРОДОЛЬНЫЙ ПРОФИЛЬ ГАЗОПРОВОДА

МАСШТАБ:
ГОРИЗОНТАЛИ МП:1000
ВЕРТИКАЛИ МВ1:100

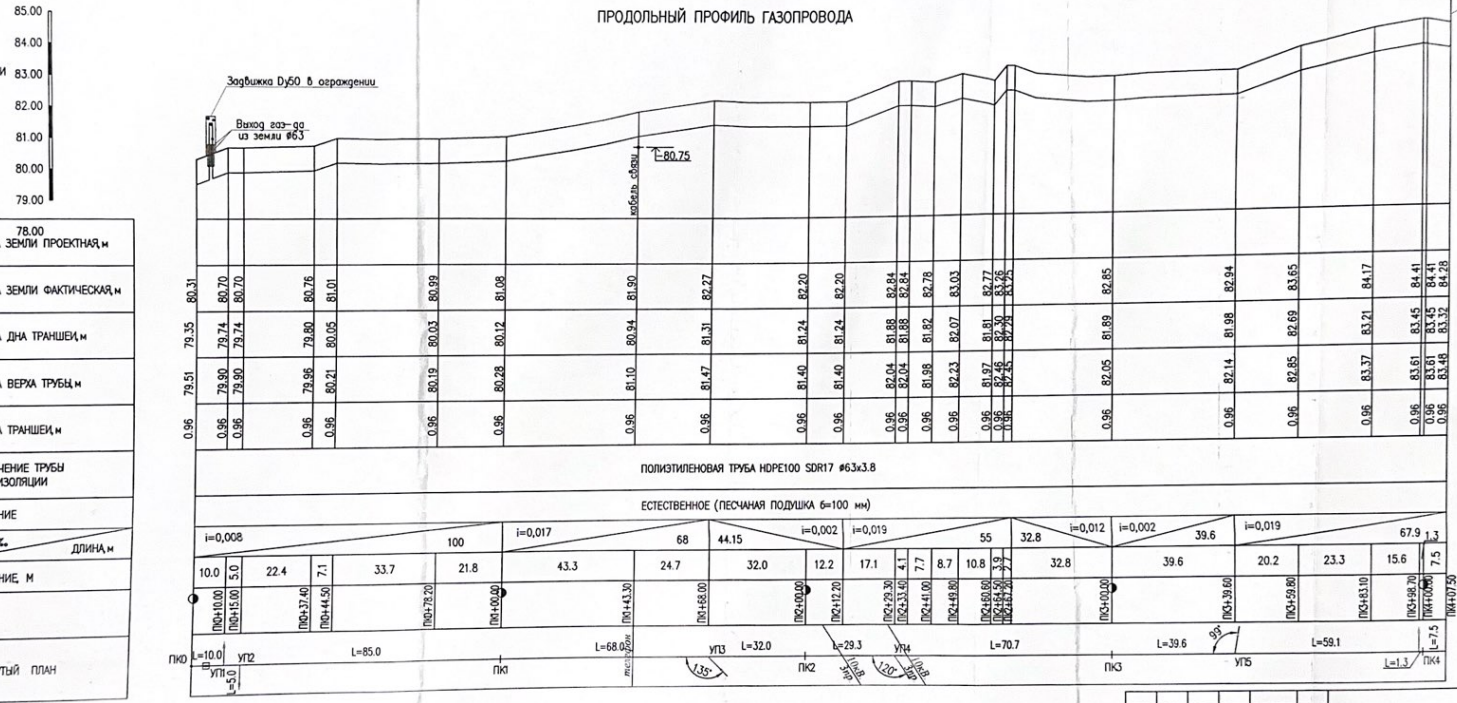

ОТМЕТКА ЗЕМЛИ ПРОЕКТНАЯ, м	80.31 80.70 80.70 80.76 81.01 80.99 81.08 81.90 82.27 82.20 82.20 82.84 82.84 82.78 83.03 82.77 82.85 82.85 82.94 83.65 84.17 84.41 84.28
ОТМЕТКА ЗЕМЛИ ФАКТИЧЕСКАЯ, м	79.35 79.74 79.74 79.80 80.05 80.03 80.12 80.94 81.31 81.24 81.24 81.88 81.88 81.82 82.07 81.81 82.30 82.29 81.89 81.98 82.69 83.21 83.45 83.32
ОТМЕТКА ДНА ТРАНШЕИ, м	79.51 79.90 79.90 79.96 80.21 80.19 80.28 81.10 81.47 81.40 81.40 82.04 82.04 81.98 82.23 81.67 82.46 82.45 82.05 82.14 82.85 83.37 83.61 83.48
ОТМЕТКА ВЕРХА ТРУБЫ, м	0.96 0.96 0.96 0.96 0.96 0.96 0.96 0.96 0.96 0.96 0.96 0.96 0.96 0.96 0.96 0.96 0.96 0.96 0.96 0.96 0.96 0.96 0.96 0.96
ГЛУБИНА ТРАНШЕИ, м	0.96 0.96 0.96 0.96 0.96 0.96 0.96 0.96 0.96 0.96 0.96 0.96 0.96 0.96 0.96 0.96 0.96 0.96 0.96 0.96 0.96 0.96 0.96 0.96
ОБОЗНАЧЕНИЕ ТРУБЫ И ТИП ИЗОЛЯЦИИ	
ОСНОВАНИЕ	
УКЛОН, ‰ / ДЛИНА, м	100 68 44.15 55 32.8 39.6 67.9 1.3
РАССТОЯНИЕ, М	10.0 5.0 22.4 7.1 33.7 21.8 43.3 24.7 32.0 12.2 17.1 4.1 7.7 8.7 10.8 3.9 3.9 32.8 39.6 20.2 23.3 15.6 7.5
ПИКЕТ	ПК0+10.00 ПК0+15.00 ПК0+37.40 ПК0+44.50 ПК0+79.20 ПК1+00.00 ПК1+43.30 ПК1+68.00 ПК2+00.00 ПК2+12.20 ПК2+29.30 ПК2+33.40 ПК2+41.00 ПК2+49.80 ПК2+60.50 ПК2+64.50 ПК2+67.20 ПК2+67.20 ПК3+00.00 ПК3+39.60 ПК3+59.80 ПК3+83.10 ПК3+98.70 ПК4+00.00 ПК4+07.50
РАЗВЕРНУТЫЙ ПЛАН	ПК0 L=10.0 УП1 L=5.0 УП2 L=85.0 ПК1 L=68.0 мостик УП3 L=32.0 ПК2 L=29.3 УП4 L=70.7 ПК3 L=39.6 УП5 L=59.1 ПК4 L=7.5 L=1.3

ӨЗГЕРТУСІЗ КЕЛІСІЛДІ
"ҚазТрансГаз Аймақ" АҚ
Атырау өндірістік филиалы
Өндірістік техникалық қызмет
№ 07-1/10
20 14 ж. «12» 12.

ИЗМ.	КОЛ-УЧ	ЛИСТ	N°ДОК.	ПОДПИСЬ	ДАТА
0					
РАЗРАБОТАЛ		БУЛЕКБАЕВ Р.			
ПРОВЕРИЛ					
ГИП		БУЛЕКБАЕВ А.			
Д.КОНТР.					

ГСН

ПРИВЯЗКА ПРОЕКТА НА СТРОИТЕЛЬСТВО ДОМА КУЛЬТУРЫ НА 400 МЕСТ В с.МУКУР КЫЗЫЛКУГИНСКОГО РАЙОНА

НАРУЖНОЕ ГАЗОСНАБЖЕНИЕ

ПРОДОЛЬНЫЙ ПРОФИЛЬ ГАЗОПРОВОДА

СТАДИЯ	ЛИСТ	ЛИСТОВ
РП	3	

ТОО "ДАУЛЬ-СЕРВИС" г. АТЫРАУ-2014г.

ФОРМАТ А4х3

ПЛАН
М1:20

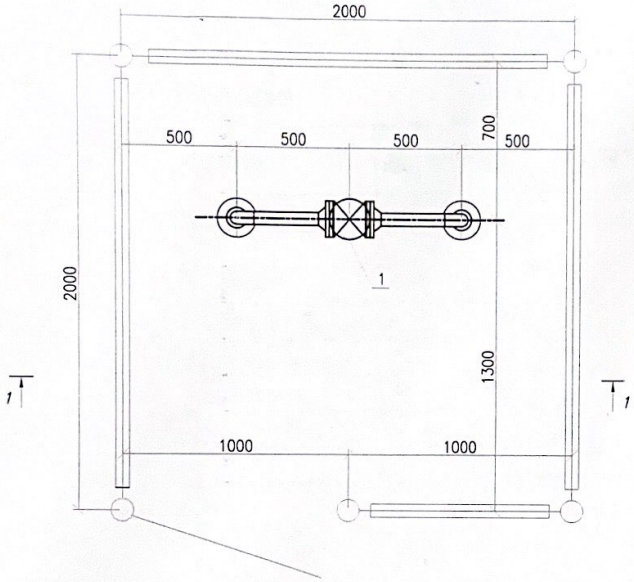

РАЗРЕЗ 1–1
М1:20

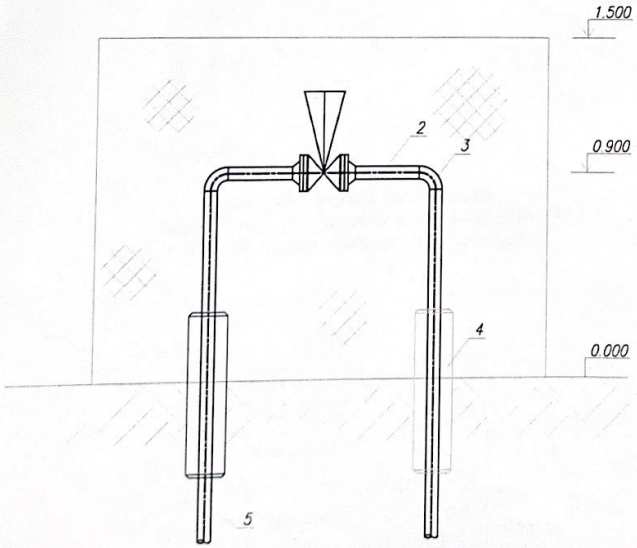

СПЕЦИФИКАЦИЯ

Позиция	Наименование	Обозначение	Ед. изм.	Кол.	Масса ед. кг	Примечание
1	ЗАДВИЖКА СТАЛЬНАЯ КЛИНОВАЯ	30с41нж (3КЛ2-50-16)	шт	1	16	
	ФЛАНЦЕВАЯ, Ду 50 Ру1,6МПа					
	С ОТВЕТНЫМИ ФЛАНЦАМИ,					
	ПРОКЛАДКАМИ И КРЕПЕЖАМИ					
2	ТРУБЫ СТАЛЬНЫЕ 57Х3	ГОСТ 10704-91 В-СТ3СП2 ГОСТ 10705-80*	м	2	4,00	
3	ОТВОД 90° 57х3	ГОСТ 17375-2001	шт	2	0,5	
4	УЗЕЛ ВЫХОДА ПОЛИЭТИЛЕНОВОГО	ГСН-006	шт	2		
	ГАЗОПРОВОДА ПЭ63Х3,8/СТ.57Х3					
	ИЗ ГРУНТА					
5	ТРУБА HDPE100 SDR17 ø63х3.8	СТ РК ИСО 4437-2004				

ПРИМЕЧАНИЯ:
1. ВСЕ РАЗМЕРЫ ДАНЫ В МИЛЛИМЕТРАХ, ЕСЛИ НЕТ ДРУГИХ УКАЗАНИЙ.
2. ВСЕ ОТМЕТКИ ДАНЫ В МЕТРАХ, ЕСЛИ НЕТ ДРУГИХ УКАЗАНИЙ.

						----------		ГСН
0						ПРИВЯЗКА ПРОЕКТА НА СТРОИТЕЛЬСТВО ДОМА КУЛЬТУРЫ НА 400 МЕСТ В с.МУКУР КЫЗЫЛКУГИНСКОГО РАЙОНА		
ИЗМ.	КОЛ-УЧ	ЛИСТ	N°ДОК	ПОДПИСЬ	ДАТА			
РАЗРАБОТАЛ		БУЛЕКБАЕВ Р.				НАРУЖНОЕ ГАЗОСНАБЖЕНИЕ	СТАДИЯ	ЛИСТ	ЛИСТОВ
ПРОВЕРИЛ							РП	4	
ГИП		БУЛЕКБАЕВ А.				УСТАНОВКА ОТКЛЮЧАЮЩЕЙ АРМАТУРЫ	ТОО "ДАХЛЬ-СЕРВИС" г. АТЫРАУ-2014г.		
Д.КОНТР.									

ФОРМАТ А3

ГРПШ-32/10

М1:20

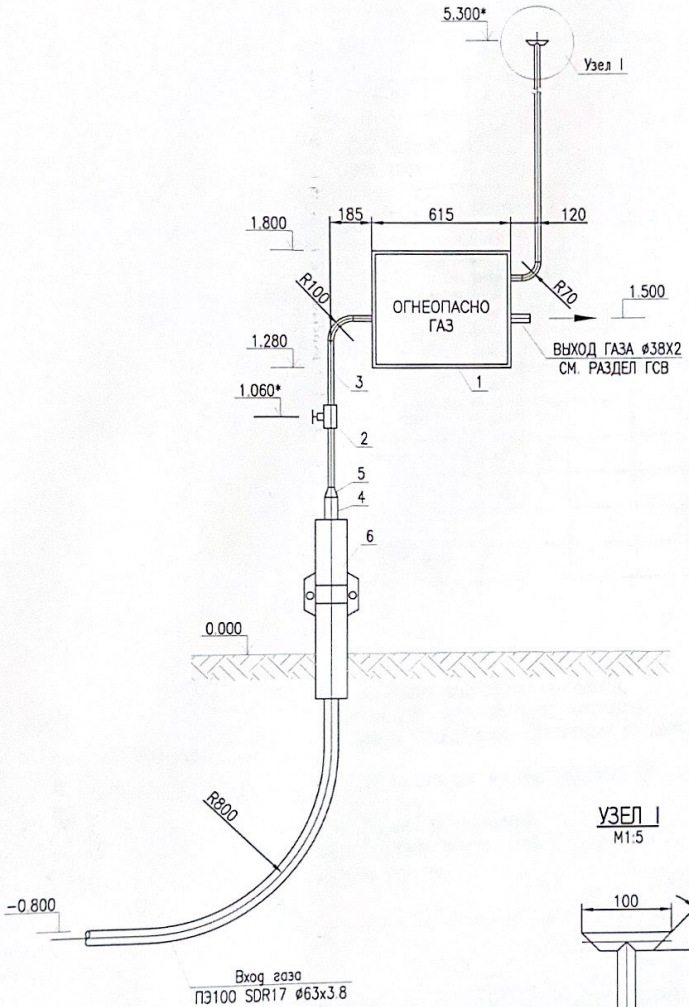

УЗЕЛ I

М1:5

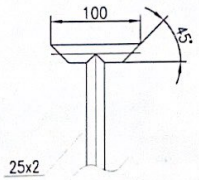

СПЕЦИФИКАЦИЯ

ПОЗИЦИЯ	НАИМЕНОВАНИЕ	ОБОЗНАЧЕНИЕ	ЕД. ИЗМ.	КОЛ.	МАССА ЕД.КГ	ПРИМЕЧАНИЕ
1	ГАЗОРЕГУЛЯТОРНЫЙ ПУНКТ ШКАФНОЙ	ГРПШ-32/10	комп.	1	22	
	$P_{вх}$=0,3МПа; $P_{вых}$=2,2кПа; Q_{max}=100м3/ч					
2	КРАН ШАРОВОЙ ДЛЯ ГАЗА Ру1,6МПа Dу20	КШ16/20	шт	1		
3	ТРУБА 25Х2.8	ГОСТ 10704-91 В-СТ3СП2 ГОСТ 10705-80*	м	5	1,41	
4	ТРУБА 57Х3	ГОСТ 10704-91 В-СТ3СП2 ГОСТ 10705-80*	м	1	4,00	
5	ПЕРЕХОД ПК ø57Х3-ø25Х2.8	ГОСТ 17378-2001	шт	1	0,2	
6	УЗЕЛ ВЫХОДА ПОЛИЭТИЛЕНОВОГО ГАЗО-	ГСН-006	шт	1		
	ПРОВОДА ПЭ63х3,8/СТ.57х3 ИЗ ГРУНТА					

ПРИМЕЧАНИЯ:

1. ВСЕ РАЗМЕРЫ ДАНЫ В МИЛЛИМЕТРАХ, ЕСЛИ НЕТ ДРУГИХ УКАЗАНИЙ.
2. ВСЕ ОТМЕТКИ ДАНЫ В МЕТРАХ, ЕСЛИ НЕТ ДРУГИХ УКАЗАНИЙ.
3. ПОВЕРХНОСТЬ ТРУБОПРОВОДОВ И АРМАТУРЫ В НАДЗЕМНОМ ЧАСТИ ЗАЩИЩАЕТСЯ ПОКРЫТИЕМ, СОСТОЯЩИМ ИЗ ДВУХ СЛОЕВ ГРУНТОВКИ И ДВУХ СЛОЕВ КРАСКИ ДЛЯ НАРУЖНЫХ РАБОТ. МАТЕРИАЛЫ ПОКРЫТИЯ СОГЛАСНО ПРИЛОЖЕНИЮ 15 СНиП 2.03.11-85 "ЗАЩИТА СТРОИТЕЛЬНЫХ КОНСТРУКЦИЙ ОТ КОРРОЗИИ". ЦВЕТ КРАСКИ В СООТВЕТСТВИИ С ГОСТ 14252-88.

						---------- ГСН			
0						ПРИВЯЗКА ПРОЕКТА НА СТРОИТЕЛЬСТВО ДОМА КУЛЬТУРЫ НА 400 МЕСТ В с.МУКУР КЫЗЫЛКУГИНСКОГО РАЙОНА			
ИЗМ.	КОЛ.УЧ.	ЛИСТ	N°ДОК.	ПОДПИСЬ	ДАТА				
РАЗРАБ.		БУЛЕКБАЕВ Р.				НАРУЖНОЕ ГАЗОСНАБЖЕНИЕ	Стадия	Лист	Листов
ПРОВЕР.							РП	5	
ГИП		БУЛЕКБАЕВ А.							
						УСТАНОВКА ГРПШ-32/10	ТОО "ДАХЛЬ-СЕРВИС" г. АТЫРАУ-2014г.		
Н.КОНТР.									

ФОРМАТ А3

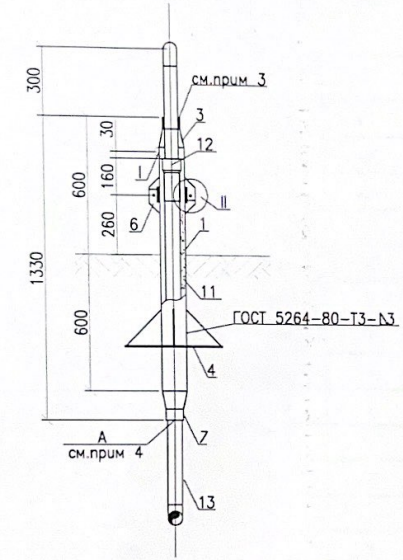

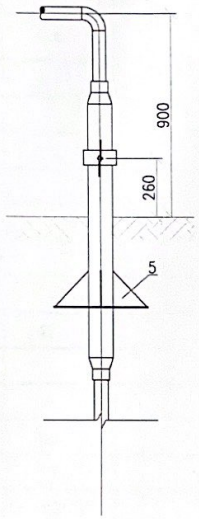

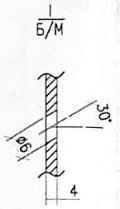

Косынка (позиция 5)
М1:10

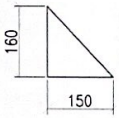

Плита (позиция 4)
М1:5

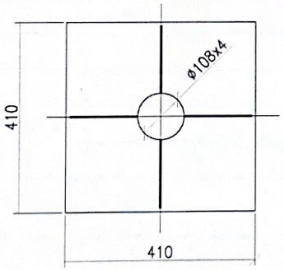

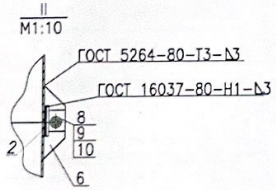

Пластина (позиция 6)
М1:5

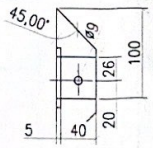

СПЕЦИФИКАЦИЯ (НА ОДИН УЗЕЛ ВЫХОДА)

ПОЗИЦИЯ	НАИМЕНОВАНИЕ	ОБОЗНАЧЕНИЕ	ЕД. ИЗМ.	КОЛ.	МАССА ЕД.КГ	ПРИМЕЧАНИЕ
1	ТРУБА Ø108Х4	ГОСТ 10704-91	м	1.20	9,02	
2	ПАТРУБОК Ø112Х4 L-50	ГОСТ 103-76 / ст3сп-1 ГОСТ 535-88	шт/м	1/0,336		
3	ПЕРЕХОД ПК 108Х4-76Х3	ГОСТ 17378-2001	шт	2	0,9	
4	ПЛИТА 410Х410Х4	ГОСТ 19903-74 / ст3сп ГОСТ14637-89	шт/м2	1/0,17		
5	КОСЫНКА 160Х150Х4	ГОСТ 19903-74	шт	4		
6	ПЛАСТИНА	ГОСТ 19903-74	шт/м2	1/0,048		
7	ТРУБА Ø76Х3	ГОСТ 10704-91	м	0.10	5,40	
8	БОЛТ М8Х25.58.096	ГОСТ 7798-70	шт	2		
9	ГАЙКА М8.5.036	ГОСТ 5915-70	шт	2		
10	ШАЙБА 8.02.096	ГОСТ 11371-78	шт	2		
11	ПЕСОК ПРИРОДНЫЙ МЕЛКИЙ	ГОСТ 8736-90	м3	0,1		
12	НЕРАЗЪЕМНОЕ СОЕДИНЕНИЕ		шт	1		
	HDPE100 SDR11 63Х5.8/СТ57Х3					
13	ТРУБА HDPE100 SDR 17 63Х3,8	СТ РК ИСО 4437-2004				

ПРИМЕЧАНИЯ:

1. МЕТАЛЛИЧЕСКАЯ ТРУБА ВНУТРИ КОЖУХА И НАДЗЕМНАЯ ЧАСТЬ КОЖУХА ЗАЩИЩАЕТСЯ ПОКРЫТИЕМ, СОСТОЯЩИМ ИЗ ДВУХ СЛОЕВ ГРУНТОВКИ И ДВУХ СЛОЕВ КРАСКИ ДЛЯ НАРУЖНЫХ РАБОТ. МАТЕРИАЛЫ ПОКРЫТИЯ СОГЛАСНО ПРИЛОЖЕНИЮ 15 СНиП 2.03.11-85 "ЗАЩИТА СТРОИТЕЛЬНЫХ КОНСТРУКЦИЙ ОТ КОРРОЗИИ" ЦВЕТ КРАСКИ В СООТВЕТСТВИИ С ГОСТ 14252-89.
2. НАРУЖНАЯ ПОВЕРХНОСТЬ КОЖУХА В ПОДЗЕМНОЙ ЧАСТИ И НА ВЫСОТУ 150 ММ НАД ПОВЕРХНОСТЬЮ ПОКРЫТЬ ИЗОЛЯЦИЕЙ ВЕСЬМА УСИЛЕННОГО ТИПА ПО ГОСТ 9.602-89.
3. ЗАЗОР МЕЖДУ КОЖУХОМ И СТАЛЬНОЙ ТРУБОЙ ЗАПАКОВАТЬ ПАКЛЕЙ С ГРУНТОВКОЙ.
4. НА ПОЛИЭТИЛЕНОВУЮ ТРУБУ, В МЕСТЕ КОНТАКТА С МЕТАЛЛИЧЕСКИМ КОЖУХОМ (МЕСТО А), НАНЕСТИ МИНИМУМ ДВА СЛОЯ ЛИПКОЙ ИЗОЛИРУЮЩЕЙ ЛЕНТЫ ШИРИНОЙ 100 ММ.

0						
ИЗМ.	КОЛ.УЧ	ЛИСТ	N"ДОК.	ПОДПИСЬ	ДАТА	
РАЗРАБ.		БУЛЕКБАЕВ Р.				
ПРОВЕР.						
ГИП		БУЛЕКБАЕВ А.				
Н.КОНТР.						

---------- ГСН

ПРИВЯЗКА ПРОЕКТА НА СТРОИТЕЛЬСТВО ДОМА КУЛЬТУРЫ НА 400 МЕСТ В с.МУКУР КЫЗЫЛКУГИНСКОГО РАЙОНА

НАРУЖНОЕ ГАЗОСНАБЖЕНИЕ

Стадия	Лист	Листов
РП	6	

УЗЕЛ ВЫХОДА ГАЗОПРОВОДА ИЗ ЗЕМЛИ Ø63

ТОО "ДАХЛЬ-СЕРВИС" г. АТЫРАУ-2014г.

ФОРМАТ А3

ПОЗИЦИЯ	НАИМЕНОВАНИЕ И ТЕХНИЧЕСКАЯ ХАРАКТЕРИСТИКА	ТИП, МАРКА, ОБОЗНАЧЕНИЕ ДОКУМЕНТА, ОПРОСНОГО ЛИСТА	КОД ОБОРУДОВАНИЯ, ИЗДЕЛИЯ, МАТЕРИАЛА	ЗАВОД-ИЗГОТОВИТЕЛЬ	ЕДИНИЦА ИЗМЕРЕНИЯ	КОЛИ-ЧЕСТВО	МАССА ЕДИНИЦЫ, КГ	ПРИМЕЧАНИЕ
1	2	3	4	5	6	7	8	9
	ГАЗОПРОВОД ИЗ ПОЛИЭТИЛЕНОВЫХ ТРУБ ø63х3.8	HDPE100 SDR 17 СТ РК ИСО 4437-2004		Атырауский завод полиэтиленовых труб (АЗПТ)	м	419	0,717	
	СИГНАЛЬНАЯ ЛЕНТА	ГАЗ			м	407		
	МЕДНАЯ ПРОВОЛКА				м	407		
	ТРОЙНИК 63х63	HDPE100 TDE SDR17		АЗПТ	шт	1		
	ОТВОД 90° ø63	HDPE100 GDE SDR17		АЗПТ	шт	4		
	ОТВОД 45° ø63	HDPE100 HDE SDR17		АЗПТ	шт	1		
	ОТВОД 60° ø63	HDPE100 SWBE SDR17		АЗПТ	шт	1		
	ГАЗОРЕГУЛЯТОРНЫЙ ПУНКТ ШКАФНОЙ	ГРПШ-32/10		ТД "БАГИРА" (Атырау)	комплект	1	22	
	КРАН ШАРОВОЙ ДЛЯ ГАЗА	КШ 16/20		ЖАХАН-АТЫРАУ	шт	1		
	ЗАДВИЖКА В ОГРАЖДЕНИИ	30с41нж (ЗКЛ2-50-16)		Благовещенский арматурный завод	шт	1	16	
	ОТВОД 90° 57Х3	ГОСТ 17375-2001			шт	2	0,5	
	ТРУБА СТАЛЬНЫЕ 25Х2,8	ГОСТ 10704-91			м	5	1,41	
	ТРУБЫ СТАЛЬНЫЕ 57Х3	ГОСТ 10704-91			м	3	4,00	
	ТРУБА СТАЛЬНЫЕ ø108Х4	ГОСТ 10704-91			м	3.60	9,02	
	ТРУБА СТАЛЬНЫЕ ø76Х3	ГОСТ 10704-91			м	0.30	5,40	
	ПАТРУБОК ø112Х4 L-50	ГОСТ 103-76 ст3сп-1 ГОСТ 535-88			шт/м	3/0,336		
	ПЕРЕХОД ПК 108Х4-76Х3	ГОСТ 17378-2001			шт	6	0,9	
	ПЕРЕХОД ПК ø57Х3-ø25Х2.8	ГОСТ 17378-2001			шт	1	0,2	
	ПЛИТА 410Х410Х4	ГОСТ 19903-74 ст3сп ГОСТ14637-89			шт/м2	3/0,17		
	КОСЫНКА 160Х150Х4	ГОСТ 19903-74			шт	12		
	ПЛАСТИНА	ГОСТ 19903-74			шт/м2	3/0,048		
	НЕРАЗЬЕМНОЕ СОЕДИНЕНИЕ HDPE100 SDR11 63Х5.8/СТ57Х3				шт	3		

ЭКСПЕРТ
Шалабаева Любовь Петровна
АДС и ЖКХ № 00033 от 21.02.2012г.
Филиал РГП «Госэкспертиза» по Атырауской области
г. Атырау
дата 29.12.14 подпись

0						----------	ГСН.С
ИЗМ.	КОЛ-УЧ	ЛИСТ	N°ДОК	ПОДПИСЬ	ДАТА	ПРИВЯЗКА ПРОЕКТА НА СТРОИТЕЛЬСТВО ДОМА КУЛЬТУРЫ НА 400 МЕСТ В с.МУКУР КЫЗЫЛКУГИНСКОГО РАЙОНА	
РАЗРАБОТАЛ		БУЛЕКБАЕВ Р.				НАРУЖНОЕ ГАЗОСНАБЖЕНИЕ	СТАДИЯ: РП; ЛИСТ: 1; ЛИСТОВ: 2
ПРОВЕРИЛ							
ГИП		БУЛЕКБАЕВ А.				СПЕЦИФИКАЦИЯ ОБОРУДОВАНИЯ, ИЗДЕЛИЙ И МАТЕРИАЛОВ	ТОО "ДАХЛЬ-СЕРВИС" г. АТЫРАУ-2014г.
Д.КОНТР.							

ФОРМАТ А3

ПОЗИЦИЯ	НАИМЕНОВАНИЕ И ТЕХНИЧЕСКАЯ ХАРАКТЕРИСТИКА	ТИП, МАРКА, ОБОЗНАЧЕНИЕ ДОКУМЕНТА, ОПРОСНОГО ЛИСТА	КОД ОБОРУДОВАНИЯ, ИЗДЕЛИЯ, МАТЕРИАЛА	ЗАВОД-ИЗГОТОВИТЕЛЬ	ЕДИНИЦА ИЗМЕРЕНИЯ	КОЛИ-ЧЕСТВО	МАССА ЕДИНИЦЫ, КГ	ПРИМЕЧАНИЕ
1	2	3	4	5	6	7	8	9
	ПЕСОК ПРИРОДНЫЙ МЕЛКИЙ	ГОСТ 8736-90			м3	0,3		
	БОЛТ М8х25.58.096	ГОСТ 7798-70			шт	6		
	ГАЙКА М8.5.036	ГОСТ 5915-70			шт	6		
	ШАЙБА 8.02.096	ГОСТ 11371-78			шт	6		

ФОРМАТ А3