ТОО "Дахль-Сервис"

Рабочий проект

Привязка проекта на строительство дома культуры на 400 мест в с. Мукур Кызылкугинского района

Внешнее электроснабжение

г. Атырау-2014г.

ВЕДОМОСТЬ РАБОЧИХ ЧЕРТЕЖЕЙ ОСНОВНОГО КОМПЛЕКТА ЭС

ЛИСТ	НАИМЕНОВАНИЕ	ПРИМЕЧАНИЕ
1	ОБЩИЕ ДАННЫЕ	
2	ОДНОЛИНЕЙНАЯ СХЕМА	
3	ОДНОЛИНЕЙНАЯ СХЕМА НАРУЖНОГО ОСВЕЩЕНИЯ	
4	ПЛАН ТРАССА ВЛ-10кВ	
5	ПЛАН СИЛОВОЙ СЕТИ	
6	ПЛАН ОСВЕЩЕНИЯ	
7	ПЛАН ЗАЗЕМЛЕНИЯ	
8	КАБЕЛЬНЫЙ ЖУРНАЛ	
9	СХЕМА УСТАНОВКИ КТПНГ 10/0,4	
10	ЗАЗЕМЛЕНИЕ КТПНГ 10/0,4	
11	ОГРАЖДЕНИЕ КТПНГ 10/0,4	
12	УСТАНОВКА РАЗВЕДИНИТЕЛЯ КР-1 НА КОНЦЕВОЙ ОПОРЕ	
13	УГЛОВАЯ АНКЕРНАЯ ОПОРА УАПС-1	
14	ПРОМЕЖУТОЧНАЯ ОПОРА ПС-1	

ВЕДОМОСТЬ ССЫЛОЧНЫХ И ПРИЛАГАЕМЫХ ДОКУМЕНТОВ

ОБОЗНАЧЕНИЕ	НАИМЕНОВАНИЕ	ПРИМЕЧАНИЕ
	ССЫЛОЧНЫЕ ДОКУМЕНТЫ	
ПУЭ [illegible] 2003	ПРАВИЛА УСТРОЙСТВА ЭЛЕКТРОУСТАНОВОК	
СН РК 1.04-23-2004	ЭЛЕКТРООБОРУДОВАНИЕ ЖИЛЫХ И ОБЩЕСТВЕННЫХ ЗДАНИЙ	
ПЭЦ АБ-92	ПРОКЛАДКА КАБЕЛЕЙ НАПРЯЖЕНИЕМ ДО 35 кВ В ТРАНШЕЯХ	
ПЭЦ АС-93	ЗАЩИТНОЕ ЗАЗЕМЛЕНИЕ И ЗАНУЛЕНИЕ ЭЛЕКТРООБОРУДОВАНИЯ	
	ПРИЛАГАЕМЫЕ ДОКУМЕНТЫ	
	ОПРОСНОЙ ЛИСТ КТПНГ 10/0,4/100	
ЭС-СО	СПЕЦИФИКАЦИЯ ОБОРУДОВАНИЯ	

ПРОЕКТ ВЫПОЛНЕН С СОБЛЮДЕНИЕМ ДЕЙСТВУЮЩИХ НОРМ И ПРАВИЛ, СООТВЕТСТВУЕТ НОРМАМ И ПРАВИЛАМ ВЗРЫВО И ПОЖАРОБЕЗОПАСНОСТИ И ОБЕСПЕЧИВАЕТ БЕЗОПАСНУЮ ЭКСПЛУАТАЦИЮ ЗАПРОЕКТИРОВАННЫХ ОБЪЕКТОВ.

ГЛАВНЫЙ ИНЖЕНЕР ПРОЕКТА БУЛЕКБАЕВ А.Б.

ОБЩИЕ УКАЗАНИЯ

1. ПРОЕКТОМ ПРЕДУСМАТРИВАЮТСЯ ВНЕШНЕЕ ЭЛЕКТРОСНАБЖЕНИЕ ВНУТРИПЛОЩАДОЧНЫЕ СЕТИ ЭЛЕКТРОСНАБЖЕНИЯ ТЕРРИТОРИИ ДОМА КУЛЬТУРЫ И ОСВЕЩЕНИЕ ТЕРРИТОРИИ.
2. В КАЧЕСТВЕ ОСНОВНОГО ИСТОЧНИКА ПИТАНИЯ НА ТЕРРИТОРИИ ПРЕДУСМАТРИВАЕТСЯ УСТАНОВКА ТРАНСФОРМАТОРНОЙ ПОДСТАНЦИИ ТИПА КТПНГ 10/0,4 КВ МОЩНОСТЬЮ 400кВА НАПРЯЖЕНИЕМ 10/0.4кВ. ПОДКЛЮЧЕНИЕ ТРАНСФОРМАТОРНОЙ ПОДСТАНЦИИ К ЭЛЕКТРОСЕТЯМ 10кВ ВЫПОЛНЕНО СОГЛАСНО ТЕХНИЧЕСКИХ УСЛОВИЙ ВЫДАННЫХ АО "АТЫРАУ-ЖАРЫК" ЗА N° 27-12142 ОТ 27.11.2013 ОТ СУЩЕСТВУЮЩЕЙ ПС-35/10кВ ПРОВОДОМ АС-50.
3. ЭЛЕКТРОСНАБЖЕНИЕ ЗДАНИЯ ДОМА КУЛЬТУРЫ ПРОИЗВОДИТСЯ КАБЕЛЕМ С МЕДНЫМИ ЖИЛАМИ МАРКИ ВБбШв СЕЧ. 4х70мм2 ДО ВРУ-1 УСТАНОВЛЕННОГО В ЭЛЕКТРОЩИТОВОЙ
   КАБЕЛЬ ПРОЛОЖИТЬ В ТРАНШЕЕ НА ГЛУБИНЕ 0.7м. ПРИ ПЕРЕСЕЧЕНИИ С ПОДЗЕМНЫМИ КОММУНИКАЦИЯМИ И ПРОЕЗЖЕЙ ЧАСТЬЮ ДОРОГ КАБЕЛЬ ЗАЩИТИТЬ ВОДОГАЗОПРОВОДНОЙ ТРУБОЙ ø100.
4. ЭЛЕКТРОСНАБЖЕНИЕ ЗДАНИЯ КОТЕЛЬНОЙ ПРЕДУСМАТРИВАЕТСЯ ДВУМЯ КАБЕЛЯМИ С МЕДНЫМИ ЖИЛАМИ МАРКИ ВБбШв СЕЧ. 4х10 мм2 ОТ ПРОЕКТИРУЕМОЙ ТПОДСТАНЦИИ ДО ЩС-1 ЗДАНИЯ КОТЕЛЬНОЙ.
   КАБЕЛИ ПРОЛОЖИТЬ В ТРАНШЕЕ НА ГЛУБИНЕ 0.7м. ПРИ ПЕРЕСЕЧЕНИИ С ПОДЗЕМНЫМИ КОММУНИКАЦИЯМИ И ПРОЕЗЖЕЙ ЧАСТЬЮ ДОРОГ КАБЕЛИ ЗАЩИТИТЬ ВОДОГАЗОПРОВОДНОЙ ТРУБОЙ ø40.
   ДАННЫЕ О ПРОКЛАДКЕ СЕТЕЙ ОТРАЖЕНЫ НА СХЕМАХ, В КАБЕЛЬНОМ ЖУРНАЛЕ И НА ПЛАНЕ.
5. ДЛЯ ОСВЕЩЕНИЯ ТЕРРИТОРИИ ДОМА КУЛЬТУРЫ ПО ПЕРИМЕТРУ УСТАНАВЛИВАЮТСЯ ОПОРЫ С СВЕТИЛЬНИКАМИ РКУ15-250-101
   КОММУТАЦИЯ СЕТИ НАРУЖНОГО ОСВЕЩЕНИЯ ОСУЩЕСТВЛЯЕТСЯ ОТ ЯЩИКА УПРАВЛЕНИЯ ОСВЕЩЕНИЕМ ЯУО-1 С УСТАНОВКОЙ ФОТОЭЛЕМЕНТА И ФОТОРЕЛЕ.
   ЯЩИК УПРАВЛЕНИЯ И ФОТОРЕЛЕ РАЗМЕСТИТЬ НА СТЕНЕ В ЭЛЕКТРОЩИТОВОЙ, А ФОТОДАТЧИК НА ЕГО НАРУЖНОЙ СТЕНЕ В ТУБУСЕ ПОД КОЗЫРЬКОМ, ИСКЛЮЧАЮЩИМ ПРЯМОЕ ПОПАДАНИЕ СВЕТА ОТ СВЕТИЛЬНИКОВ НАРУЖНОГО ОСВЕЩЕНИЯ.
   ПИТАНИЕ ПРОЕКТИРУЕМЫХ ОПОР ОСВЕЩЕНИЯ ТЕРРИТОРИИ ОСУЩЕСТВЛЯЕТСЯ КАБЕЛЕМ С МЕДНЫМИ ЖИЛАМИ МАРКИ ВБбШв ОТ ЯЩИКА УПРАВЛЕНИЯ ОСВЕЩЕНИЕМ ЯУО-1 ШЛЕЙФОМ К КАЖДОЙ ОПОРЕ ОСВЕЩЕНИЯ.
   КАБЕЛЬ ПРОЛОЖИТЬ В ТРАНШЕЕ НА ГЛУБИНЕ 0.7м. ПРИ ПЕРЕСЕЧЕНИИ С ПОДЗЕМНЫМИ КОММУНИКАЦИЯМИ И ПРОЕЗЖЕЙ ЧАСТЬЮ ДОРОГ КАБЕЛЬ ЗАЩИТИТЬ ВОДОГАЗОПРОВОДНОЙ ТРУБОЙ ø40.
6. В КАЧЕСТВЕ ЗАЩИТНОГО МЕРОПРИЯТИЯ ПРИНЯТА СИСТЕМА ЗАЗЕМЛЕНИЯ.
   ДЛЯ ОПОР ОСВЕЩЕНИЯ ВЫПОЛНЯЕТСЯ СОБСТВЕННЫЙ КОНТУР ЗАЗЕМЛЕНИЯ, КОТОРЫЙ ВЫПОЛНЯЕТСЯ ИЗ КРУГЛОЙ СТАЛИ ø16, ДЛИНОЙ 3м.
7. ЭЛЕКТРОМОНТАЖНЫЕ И ПУСКОНАЛАДОЧНЫЕ РАБОТЫ ВЫПОЛНИТЬ В СООТВЕТСТВИИ С ТРЕБОВАНИЯМИ ПТБ, ПТЭ, ПУЭ И СНиП РК 4.04-06-2002.

ОСНОВНЫЕ ПОКАЗАТЕЛИ:

КАТЕГОРИЯ ЭЛЕКТРОСНАБЖЕНИЯ: III
НАПРЯЖЕНИЕ, В: 10/0,4

ЭКСПЕРТ
Курмашева Гульзира Мухтаровна
АДС и ЖКХ № 00041 от 31.12.2014г.
Филиал РГП «Госэкспертиза» по Атырауской области г. Атырау
дата 31.12.14 подпись

Изм.	Кол.уч.	Лист	N Док.	Подпись	Дата
Выполнил		Мусин			
Разраб.					
Провер.		Булекбаев А.			
Н.контр.					
ГИП		Булекбаев А.			

ЭС

ПРИВЯЗКА ПРОЕКТА НА СТРОИТЕЛЬСТВО ДОМА КУЛЬТУРЫ НА 400 МЕСТ В с.МУКУР КЫЗЫЛКУГИНСКОГО РАЙОНА

	Стадия	Лист	Листов
ЭЛЕКТРОСНАБЖЕНИЯ	РП	1	
ОБЩИЕ ДАННЫЕ	ТОО "ДАХЛЬ-СЕРВИС" г. АТЫРАУ-2014г.		D·C

Взам. инв. N | Подпись и дата | Инв. N подл.

Формат А3

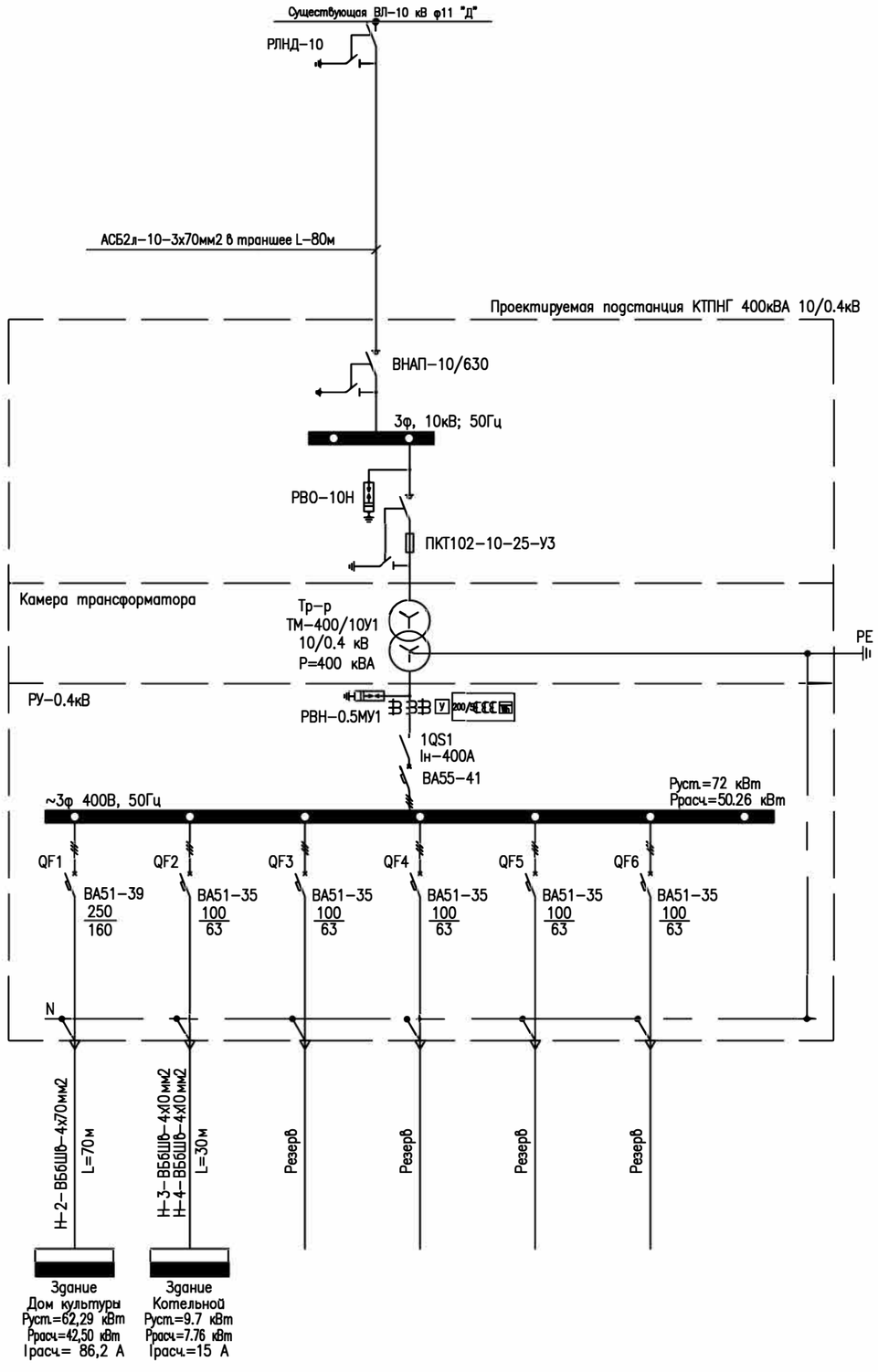

Взам. инв. N

Подпись и дата

Инв. N подл.

Изм.	Кол.Уч	Лист	N°Док.	Подпись	Дата
Выполнил		Мусин Р.			
Разраб.					
Провер.		Булекбаев А.			
Н.контр.					
ГИП		Булекбаев А.			

ЭС

ПРИВЯЗКА ПРОЕКТА НА СТРОИТЕЛЬСТВО ДОМА КУЛЬТУРЫ НА 400 МЕСТ В с.МУКУР КЫЗЫЛКУГИНСКОГО РАЙОНА

ЭЛЕКТРОСНАБЖЕНИЯ	Стадия	Лист	Листов
	РП	2	
ОДНОЛИНЕЙНАЯ СХЕМА ЭЛЕКТРОСНАБЖЕНИЯ	ТОО "ДАХЛЬ–СЕРВИС" г. АТЫРАУ–2014г.		

Формат А3

ПРИНЦИПИАЛЬНАЯ СХЕМА ЯЩИКА УПРАВЛЕНИЯ НАРУЖНЫМ ОСВЕЩЕНИЕМ ЯУО-1

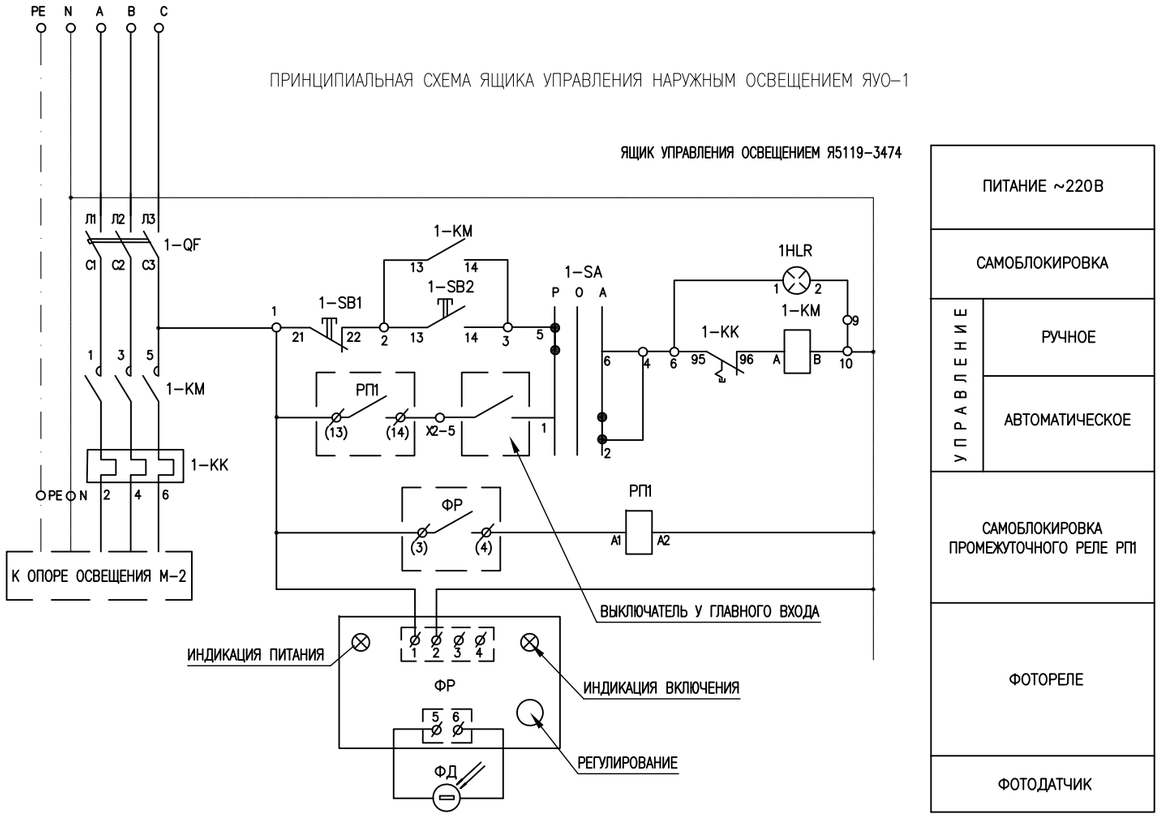

ПИТАНИЕ ~220В	
САМОБЛОКИРОВКА	
УПРАВЛЕНИЕ	РУЧНОЕ
	АВТОМАТИЧЕСКОЕ
САМОБЛОКИРОВКА ПРОМЕЖУТОЧНОГО РЕЛЕ РП1	
ФОТОРЕЛЕ	
ФОТОДАТЧИК	

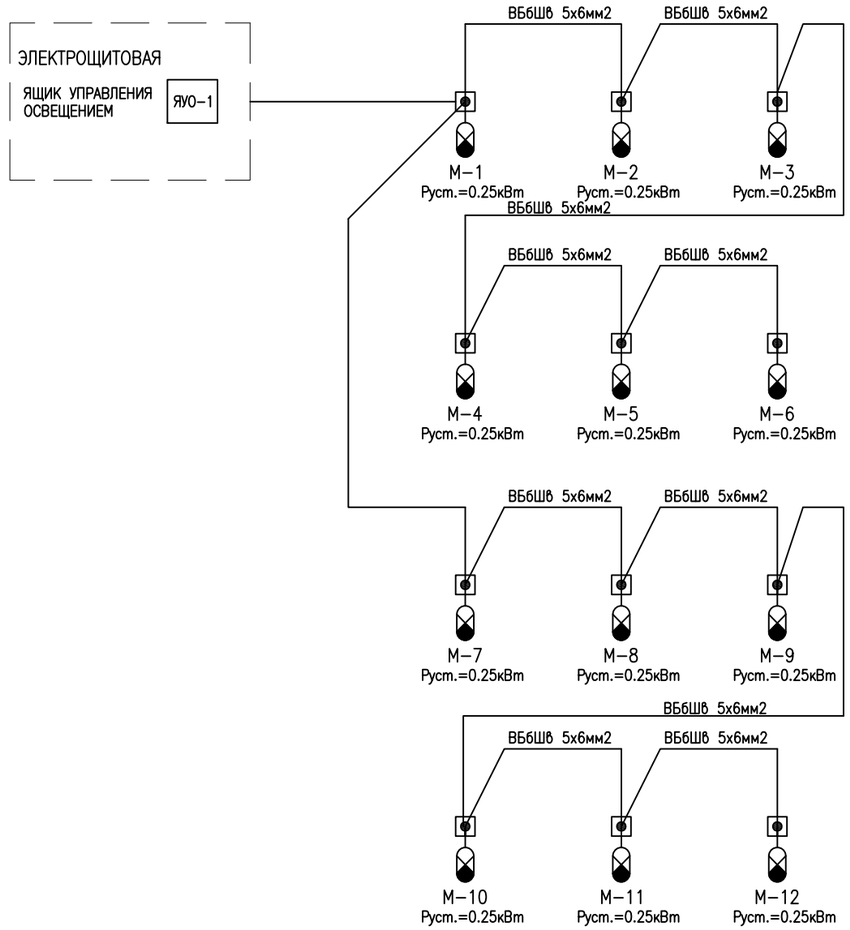

Взам. инв. N

Подпись и дата

Инв. N подл.

Изм.	Кол.Уч.	Лист	N°Док.	Подпись	Дата
Выполнил		Мусин Р.			
Разраб.					
Провер.		Булекбаев А.			
Н.контр.					
ГИП		Булекбаев А.			

ЭС

ПРИВЯЗКА ПРОЕКТА НА СТРОИТЕЛЬСТВО ДОМА КУЛЬТУРЫ НА 400 МЕСТ В с.МУКУР КЫЗЫЛКУГИНСКОГО РАЙОНА

	Стадия	Лист	Листов
ЭЛЕКТРОСНАБЖЕНИЯ	РП	3	
ОДНОЛИНЕЙНАЯ СХЕМА НАРУЖНОГО ОСВЕЩЕНИЯ	ТОО "ДАХЛЬ-СЕРВИС" г. АТЫРАУ-2014г.		

Формат А3

ПЛАН ТРАССА ВЛ–10кВ

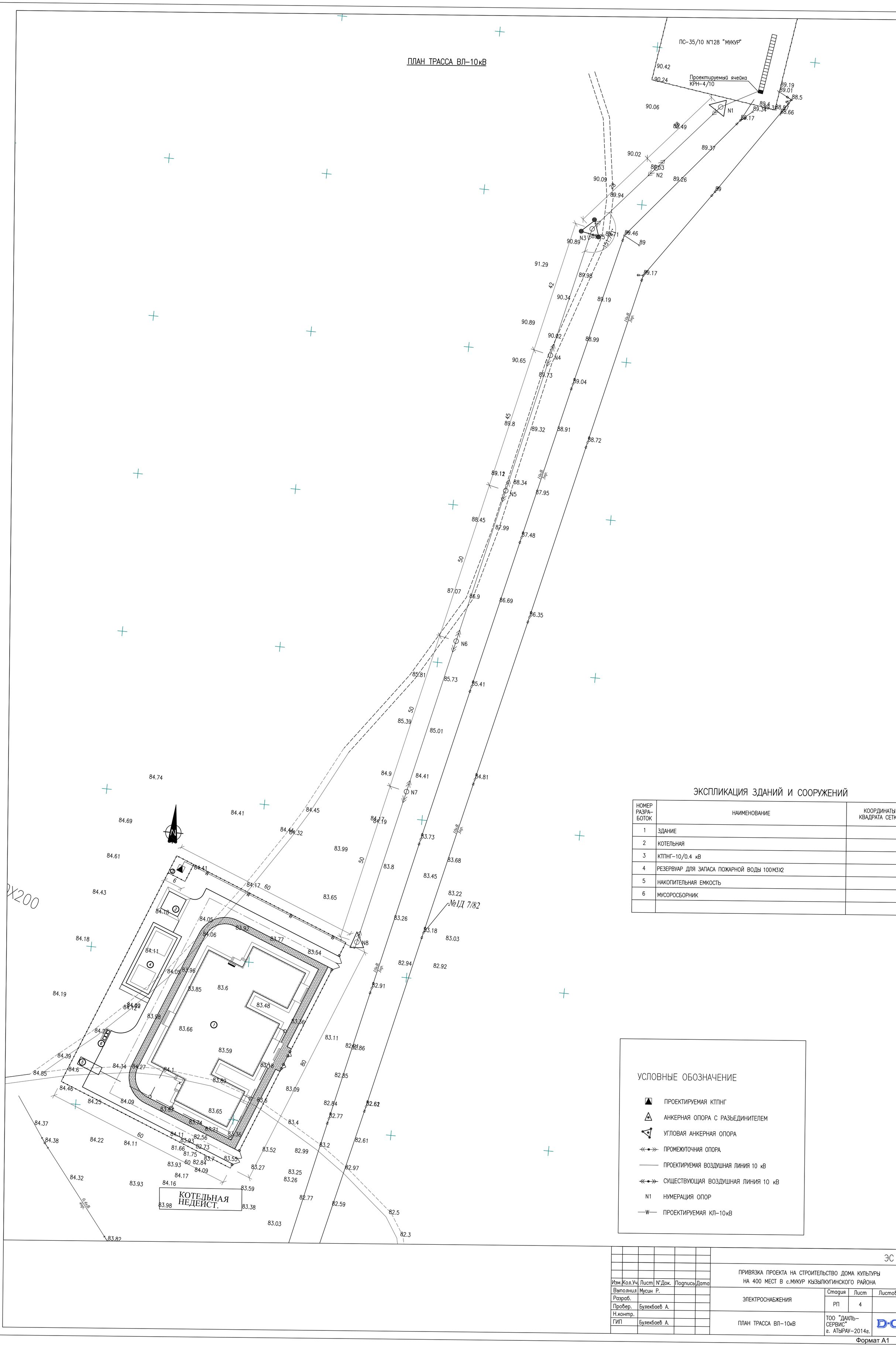

ЭКСПЛИКАЦИЯ ЗДАНИЙ И СООРУЖЕНИЙ

НОМЕР РАЗРА–БОТОК	НАИМЕНОВАНИЕ	КООРДИНАТЫ КВАДРАТА СЕТКИ
1	ЗДАНИЕ	
2	КОТЕЛЬНАЯ	
3	КТПНГ–10/0.4 кВ	
4	РЕЗЕРВУАР ДЛЯ ЗАПАСА ПОЖАРНОЙ ВОДЫ 100М3Х2	
5	НАКОПИТЕЛЬНАЯ ЕМКОСТЬ	
6	МУСОРОСБОРНИК	

УСЛОВНЫЕ ОБОЗНАЧЕНИЕ

- ПРОЕКТИРУЕМАЯ КТПНГ
- АНКЕРНАЯ ОПОРА С РАЗЪЕДИНИТЕЛЕМ
- УГЛОВАЯ АНКЕРНАЯ ОПОРА
- ПРОМЕЖУТОЧНАЯ ОПОРА
- ПРОЕКТИРУЕМАЯ ВОЗДУШНАЯ ЛИНИЯ 10 кВ
- СУЩЕСТВУЮЩАЯ ВОЗДУШНАЯ ЛИНИЯ 10 кВ
- N1 НУМЕРАЦИЯ ОПОР
- —W— ПРОЕКТИРУЕМАЯ КЛ–10кВ

						ЭС	
						ПРИВЯЗКА ПРОЕКТА НА СТРОИТЕЛЬСТВО ДОМА КУЛЬТУРЫ НА 400 МЕСТ В с.МУКУР КЫЗЫЛКУГИНСКОГО РАЙОНА	
Изм.	Кол.Уч.	Лист	N°Док.	Подпись	Дата		
Выполнил		Мусин Р.				ЭЛЕКТРОСНАБЖЕНИЯ	Стадия: РП; Лист: 4; Листов:
Разраб.							
Провер.		Булекбаев А.					
Н.контр.						ПЛАН ТРАССА ВЛ–10кВ	ТОО "ДАХЛЬ–СЕРВИС" г. АТЫРАУ–2014г.
ГИП		Булекбаев А.					

Формат А1

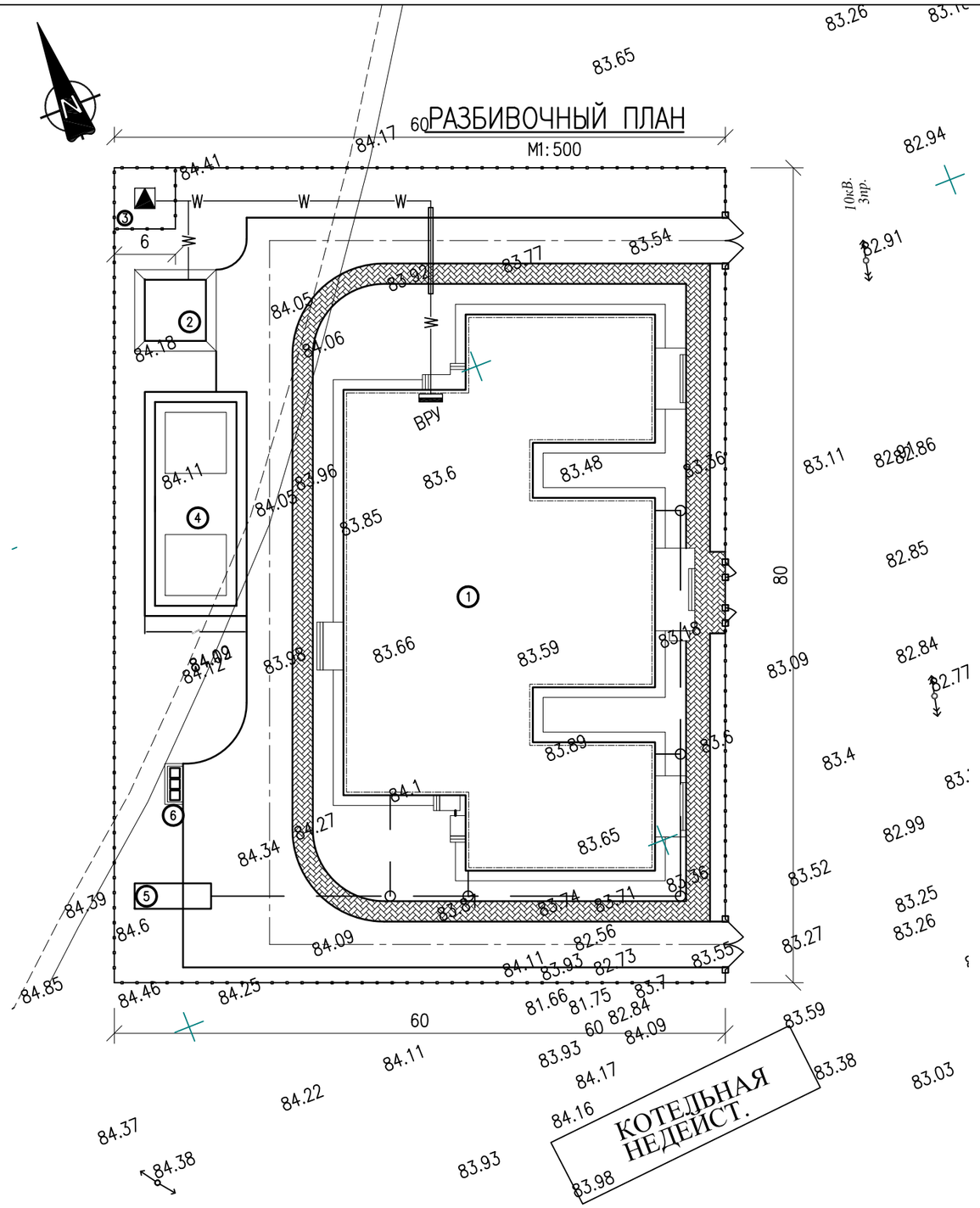

ЭКСПЛИКАЦИЯ ЗДАНИЙ И СООРУЖЕНИЙ

НОМЕР РАЗРА–БОТОК	НАИМЕНОВАНИЕ	КООРДИНАТЫ КВАДРАТА СЕТКИ
1	ЗДАНИЕ	
2	КОТЕЛЬНАЯ	
3	КТПНГ–10/0.4 кВ	
4	РЕЗЕРВУАР ДЛЯ ЗАПАСА ПОЖАРНОЙ ВОДЫ 100М3Х2	
5	НАКОПИТЕЛЬНАЯ ЕМКОСТЬ	
6	МУСОРОСБОРНИК	

УСЛОВНЫЕ ОБОЗНАЧЕНИЯ И ИЗОБРАЖЕНИЯ

ОБОЗНОЧЕНИЕ	НАИМЕНОВАНИЯ
W	КАБЕЛЬ 0.4кВ
	КАБЕЛЬ В ТРУБЕ
	ВРУ
	КТПНГ

ПРИМЕЧАНИЯ:

1. ВСЕ РАЗМЕРЫ ДАНЫ В МЕТРАХ, ЕСЛИ НЕТ ДРУГИХ УКАЗАНИЙ.
2. СИСТЕМА КООРДИНАТ УСЛОВНАЯ (АТЫРАУСКАЯ ОБЛАСТЬ).
3. СИСТЕМА ВЫСОТ – БАЛТИЙСКАЯ.
4. ЗА УСЛОВНУЮ ОТМЕТКУ 0.000 ПОЛА ПЕРВОГО ЭТАЖА ЗДАНИЯ ПРИНЯТА АБСОЛЮТНАЯ ОТМЕТКА –ХХ.ХХ

Траншея для силового кабеля

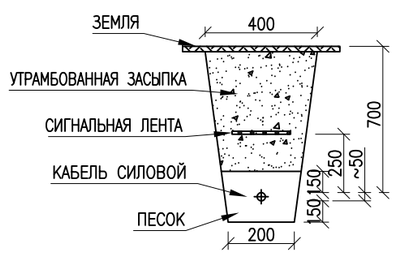

Изм.	Кол.Уч.	Лист	N°Док.	Подпись	Дата	ЭС		
						ПРИВЯЗКА ПРОЕКТА НА СТРОИТЕЛЬСТВО ДОМА КУЛЬТУРЫ НА 400 МЕСТ В с.МУКУР КЫЗЫЛКУГИНСКОГО РАЙОНА		
Выполнил		Мусин Р.				ЭЛЕКТРОСНАБЖЕНИЯ	Стадия: РП	Лист: 5 / Листов
Разраб.								
Провер.		Булекбаев А.						
Н.контр.						ПЛАН СИЛОВОЙ СЕТИ	ТОО "ДАХЛЬ–СЕРВИС" г. АТЫРАУ–2014г.	
ГИП		Булекбаев А.						

Формат А3

РАЗБИВОЧНЫЙ ПЛАН

М1:500

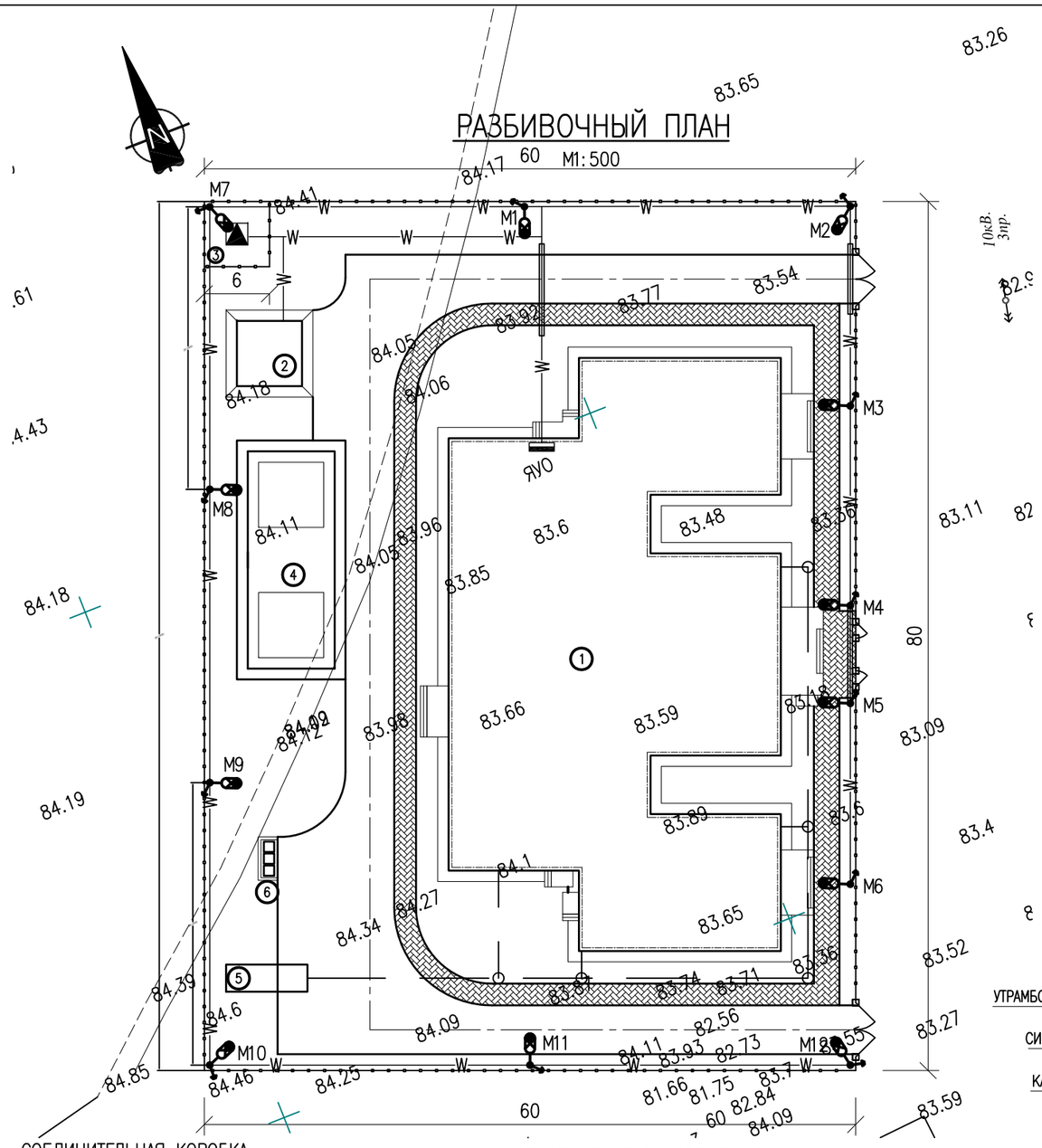

СОЕДИНИТЕЛЬНАЯ КОРОБКА ОПОРЫ ОСВЕЩЕНИЯ

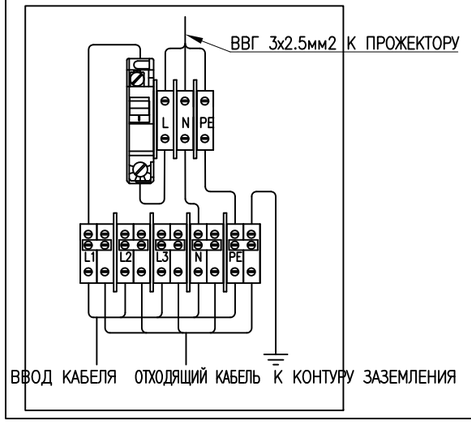

ЗАЗЕМЛЕНИЕ ОПОР ОСВЕЩЕНИЯ

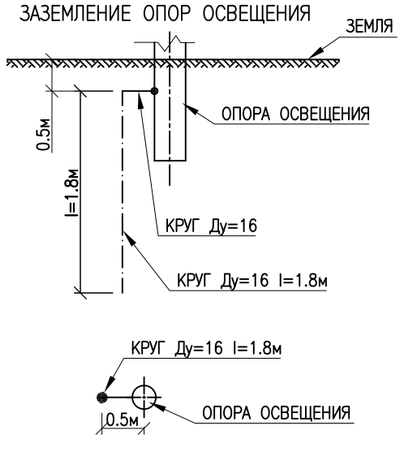

ЭКСПЛИКАЦИЯ ЗДАНИЙ И СООРУЖЕНИЙ

НОМЕР РАЗРА–БОТОК	НАИМЕНОВАНИЕ	КООРДИНАТЫ КВАДРАТА СЕТКИ
1	ЗДАНИЕ	
2	КОТЕЛЬНАЯ	
3	КТПНГ–10/0.4 кВ	
4	РЕЗЕРВУАР ДЛЯ ЗАПАСА ПОЖАРНОЙ ВОДЫ 100М3Х2	
5	НАКОПИТЕЛЬНАЯ ЕМКОСТЬ	
6	МУСОРОСБОРНИК	

УСЛОВНЫЕ ОБОЗНАЧЕНИЯ И ИЗОБРАЖЕНИЯ

ОБОЗНОЧЕНИЕ	НАИМЕНОВАНИЯ
W	КАБЕЛЬ 0.4кВ
	КАБЕЛЬ В ТРУБЕ
	ВРУ
М 1	СВЕТИЛЬНИК КОНСОЛЬНЫЙ РКУ15–250–101 С ОПОРОЙ

ВИД 1–1

ВИД 2–2

ВИД 3–3

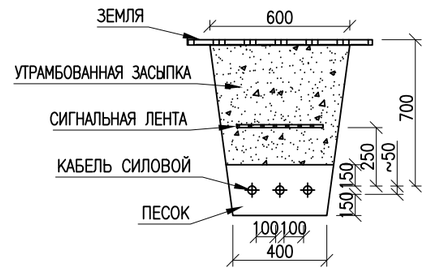

Изм.	Кол.Уч.	Лист	N°Док.	Подпись	Дата	ЭС		
						ПРИВЯЗКА ПРОЕКТА НА СТРОИТЕЛЬСТВО ДОМА КУЛЬТУРЫ НА 400 МЕСТ В с.МУКУР КЫЗЫЛКУГИНСКОГО РАЙОНА		
Выполнил		Мусин Р.				ЭЛЕКТРОСНАБЖЕНИЯ	Стадия	Лист	Листов
Разраб.							РП	6	
Провер.		Булекбаев А.							
Н.контр.						ПЛАН ОСВЕЩЕНИЯ	ТОО "ДАХЛЬ–СЕРВИС" г. АТЫРАУ–2014г.		
ГИП		Булекбаев А.							

Формат А3

РАЗБИВОЧНЫЙ ПЛАН

М1:500

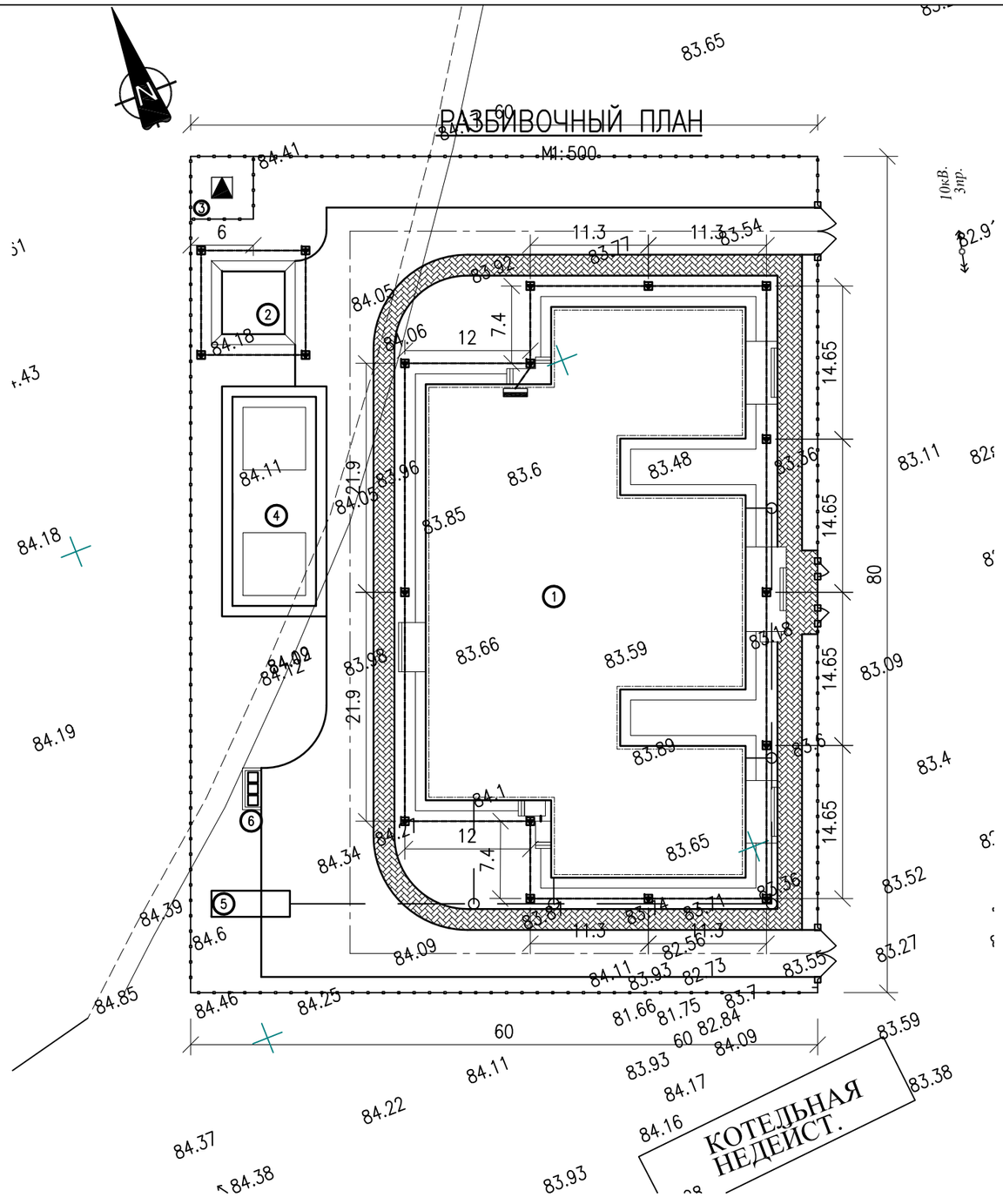

ЭКСПЛИКАЦИЯ ЗДАНИЙ И СООРУЖЕНИЙ

НОМЕР РАЗРА–БОТОК	НАИМЕНОВАНИЕ	КООРДИНАТЫ КВАДРАТА СЕТКИ
1	ЗДАНИЕ	
2	КОТЕЛЬНАЯ	
3	КТПНГ–10/0.4 кВ	
4	РЕЗЕРВУАР ДЛЯ ЗАПАСА ПОЖАРНОЙ ВОДЫ 100М3Х2	
5	НАКОПИТЕЛЬНАЯ ЕМКОСТЬ	
6	МУСОРОСБОРНИК	

УСЛОВНЫЕ ОБОЗНАЧЕНИЯ И ИЗОБРАЖЕНИЯ

ОБОЗНОЧЕНИЕ	НАИМЕНОВАНИЯ
W	КАБЕЛЬ 0.4кВ
	КАБЕЛЬ В ТРУБЕ
	ВРУ
	КТПНГ

ПРИМЕЧАНИЯ:

1. ВСЕ РАЗМЕРЫ ДАНЫ В МЕТРАХ, ЕСЛИ НЕТ ДРУГИХ УКАЗАНИЙ.
2. СИСТЕМА КООРДИНАТ УСЛОВНАЯ (АТЫРАУСКАЯ ОБЛАСТЬ).
3. СИСТЕМА ВЫСОТ – БАЛТИЙСКАЯ.
4. ЗА УСЛОВНУЮ ОТМЕТКУ 0.000 ПОЛА ПЕРВОГО ЭТАЖА ЗДАНИЯ ПРИНЯТА АБСОЛЮТНАЯ ОТМЕТКА –XX.XX

						ЭС	
						ПРИВЯЗКА ПРОЕКТА НА СТРОИТЕЛЬСТВО ДОМА КУЛЬТУРЫ НА 400 МЕСТ В с.МУКУР КЫЗЫЛКУГИНСКОГО РАЙОНА	
Изм.	Кол.Уч.	Лист	N°Док.	Подпись	Дата		
Выполнил		Мусин Р.				ЭЛЕКТРОСНАБЖЕНИЯ	Стадия: РП; Лист: 7; Листов:
Разраб.							
Провер.		Булекбаев А.					
Н.контр.						ПЛАН ЗАЗЕМЛЕНИЕ	ТОО "ДАХЛЬ–СЕРВИС" г. АТЫРАУ–2014г.
ГИП		Булекбаев А.					

Формат А3

Кабельно-трубный журнал

Обозначение кабеля, провода	Трасса		Проход через				Кабель, провод					
			Трубу			Протяжной ящик	по проекту			проложен		
	Начало	Конец	Обозначение	Диаметр по стандарту	Длина ,м		Марка	Количество, число и сечение жил	Длина ,м	Марка	Количество, число и сечение жил	Длина ,м
Н1	Концевая опора ВЛ-10кВ	КТПНГ10/0,4 кВ РУ-10 кВ					АСБ2л-10	3х70	80			
Н2	КТПНГ щит 0,4	ВРУ-1 здание дом. культ.	ГОСТ 3262-75	100	10		ВБбШв	4х70	70			
Н3	КТПНГ щит 0,4	Котельная	ГОСТ 3262-75				ВБбШв	4х10	30			
Н4	КТПНГ щит 0,4	Котельная	ГОСТ 3262-75				ВБбШв	4х10	30			
	Ящик ЯОУ электрощитовая	Опоры освещния М1-М12	ГОСТ 3262-75	100	20		ВБбШв	5х6	350			

Потребность кабелей и проводов длина в м

Число и сечение жил, напряжение	Марка		
	ВБбШв	АСБ2л-10	
3х50		100	
4х70	70		
4х10	60		
5х6	350		

Потребность труб

Обозначение по стандарту	Диаметр по стандарту, мм	Длина, м
ГОСТ3262-75	100	75

Взам. инв. N

Подпись и дата

Инв. N подл.

Изм.	Кол.Уч	Лист	N°Док.	Подпись	Дата
Выполнил		Мусин Р.			
Разраб.					
Провер.		Булекбаев А.			
Н.контр.					
ГИП		Булекбаев А.			

ЭС

ПРИВЯЗКА ПРОЕКТА НА СТРОИТЕЛЬСТВО ДОМА КУЛЬТУРЫ НА 400 МЕСТ В с.МУКУР КЫЗЫЛКУГИНСКОГО РАЙОНА

ЭЛЕКТРОСНАБЖЕНИЯ	Стадия	Лист	Листов
	РП	8	
КАБЕЛЬНЫЙ ЖУРНАЛ	ТОО "ДАХЛЬ–СЕРВИС" г. АТЫРАУ–2014г.		

Формат А3

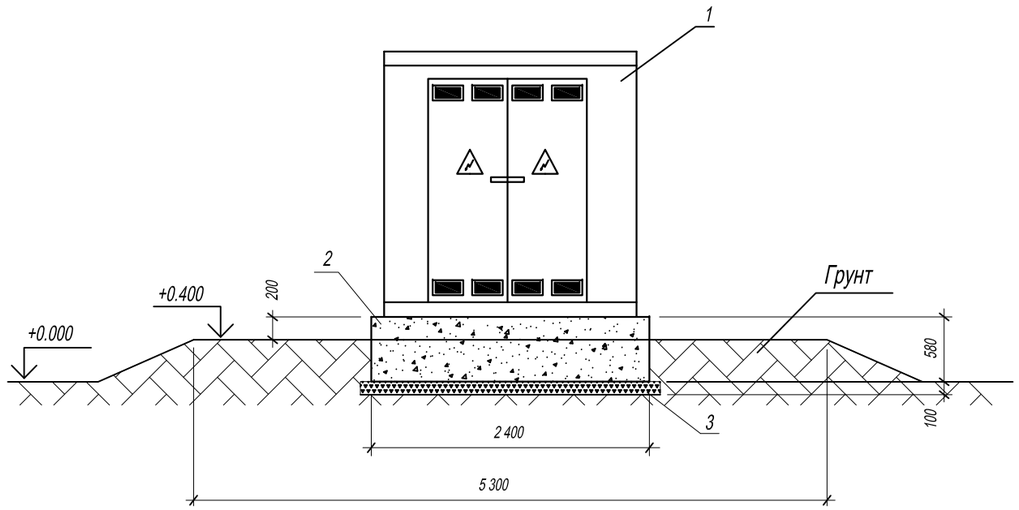

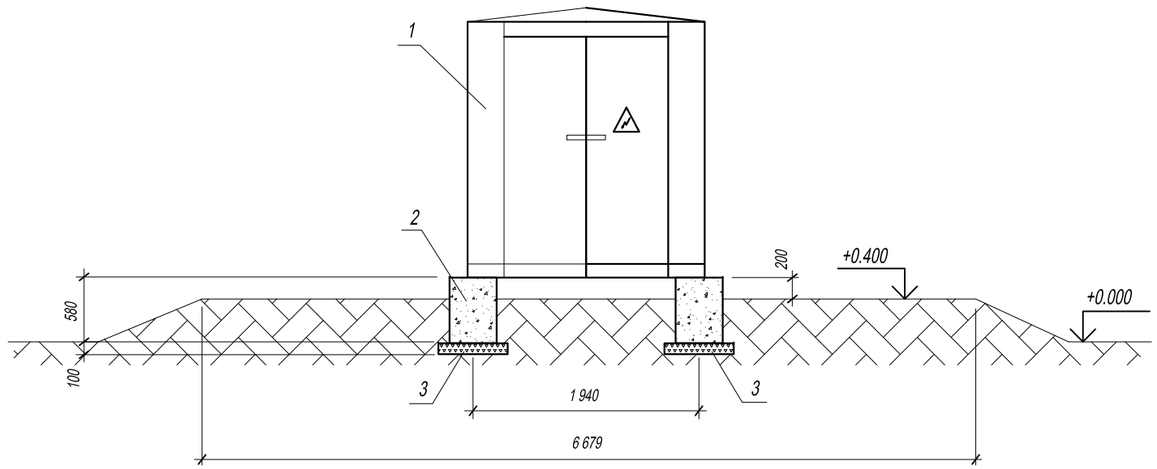

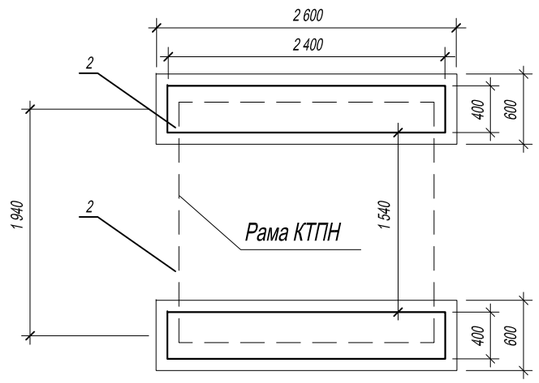

Спецификация

Поз.	Обозначение	Наименование	Кол.	Масса ед.кг	Примечание
1	ГОСТ 14695	КТПНГ-100/10/0,4	1		
2	ГОСТ 13579-78*	Фунд. блок ФБС 24.4.6	2	1350	2700
3	ГОСТ 3344-83	Щебень, М3	0,42		
4		Битум, М3	0,02		

Примечания

1. Бетон для железобетонных конструкций плотный, сульфатостойкий по водонепроницаемости W6.
2. Все бетонные поверхности соприкосающиеся с грунтом, обработать эмалью ЭП-733 по грунтовке лаком ЭП 55.
3. Способ крепления рамы КТПНГ к фундаментам выполняется согласно заводской инструкции по монтажу и установке.

Взам. инв. N

Подпись и дата

Инв. N подл.

Изм.	Кол.Уч.	Лист	N°Док.	Подпись	Дата	ЭС		
						ПРИВЯЗКА ПРОЕКТА НА СТРОИТЕЛЬСТВО ДОМА КУЛЬТУРЫ НА 400 МЕСТ В с.МУКУР КЫЗЫЛКУГИНСКОГО РАЙОНА		
Выполнил		Мусин Р.				ЭЛЕКТРОСНАБЖЕНИЯ	Стадия	Лист	Листов
Разраб.							РП	9	
Провер.		Булекбаев А.							
Н.контр.						СХЕМА УСТАНОВКИ КТПНГ 10/0,4	ТОО "ДАХЛЬ-СЕРВИС" г. АТЫРАУ-2014г.		
ГИП		Булекбаев А.							

Формат А3

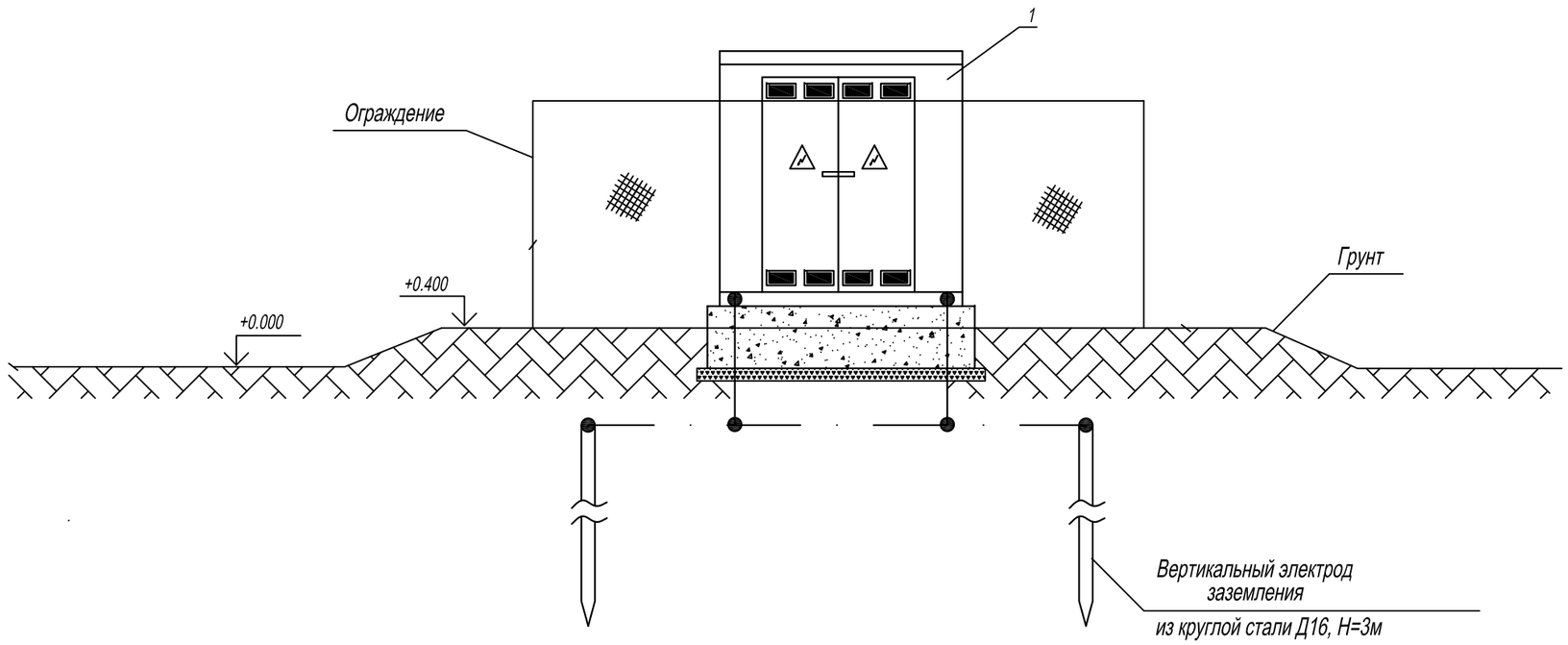

Взам. инв. N

Подпись и дата

Инв. N подл.

						ЭС	
						ПРИВЯЗКА ПРОЕКТА НА СТРОИТЕЛЬСТВО ДОМА КУЛЬТУРЫ НА 400 МЕСТ В с.МУКУР КЫЗЫЛКУГИНСКОГО РАЙОНА	
Изм.	Кол.Уч.	Лист	N°Док.	Подпись	Дата		
Выполнил		Мусин Р.				ЭЛЕКТРОСНАБЖЕНИЯ	Стадия: РП; Лист: 10; Листов:
Разраб.							
Провер.		Булекбаев А.					
Н.контр.						ЗАЗЕМЛЕНИЕ КТПНГ 10/0,4	ТОО "ДАХЛЬ-СЕРВИС" г. АТЫРАУ-2014г.
ГИП		Булекбаев А.					

Формат А3

План
М 1:50

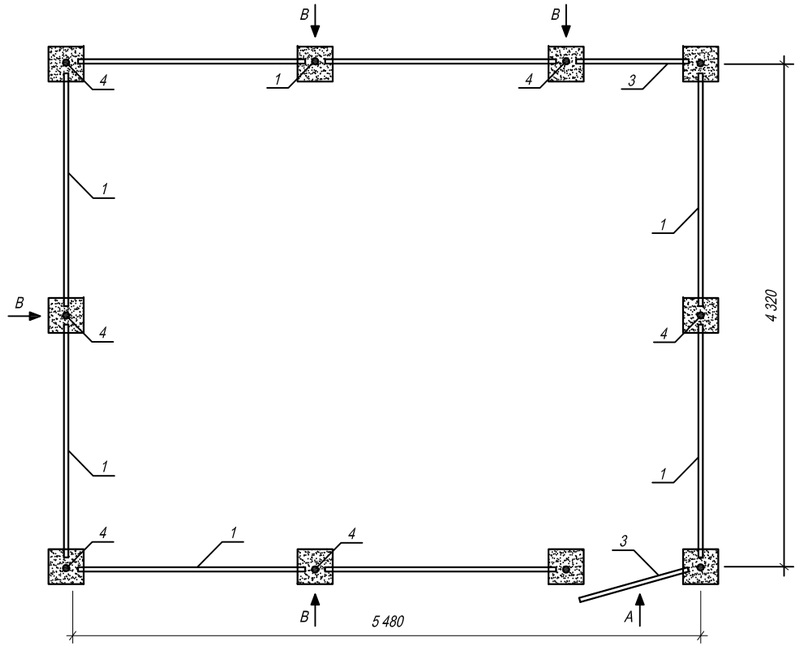

Вид А
М 1:20

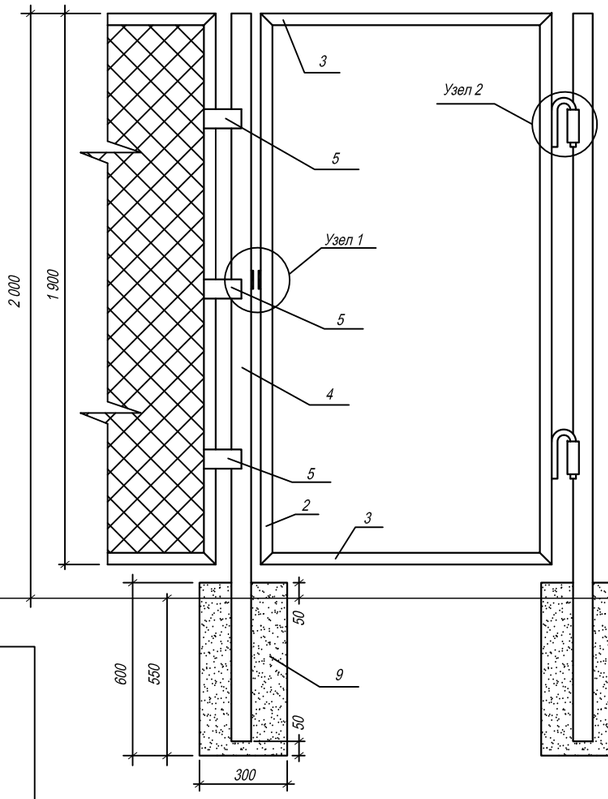

Вид В
М 1:20

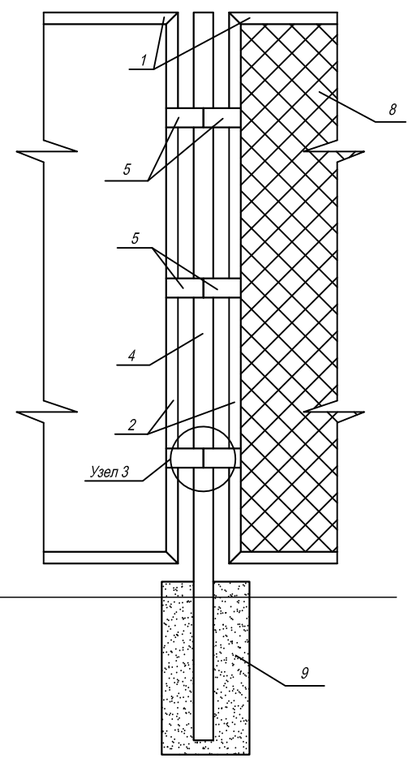

Узел 1
М 1:10

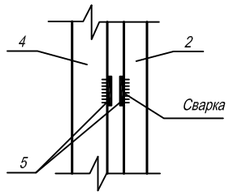

Узел 2
М 1:10

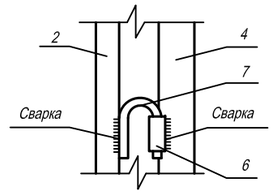

Узел 3
М 1:10

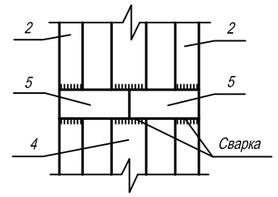

Поз	Обозначение	Наименование	Кол.	Вес ед. кг	Примечан.
1	ГОСТ 8509-86	Уголок 40х40х5 L=2000мм, шт	14	5,96	83,44
2	ГОСТ 8509-86	Уголок 40х40х5 L=1900мм, шт	20	5,67	113,4
3	ГОСТ 8509-86	Уголок 40х40х5 L=1000мм, шт	4	2,98	11,92
4	ГОСТ 3262-62	Труба 60х3,5 L=2500мм шт	10	12,2	122
5	ГОСТ 103-76	Полоса 50х5 L=120мм шт	56	0,24	13,44
6	ГОСТ 3262-62	Труба 26,8х2,8 L=60мм шт	2	0,01	0,02
7	ГОСТ 2590-88	Круг 16мм L=300мм шт	2	0,474	0,95
8	ГОСТ 5336-80	Сетка 50х3 м ^{2}	35		
9		Бетон В7,5 м ^{3}	0,54		

Примечания

1. Стальные трубы ограждения устанавливаются в сверленные котлованы 300мм глубиной 0,55м. Ø
2. Устройство сверленных котлованов производить в соответствии с требовании СНиП 3,02,01-87.
3. После установки труб ограждения котлованы заделать бетоном класса В7.5 на сульфатостойком портландцементе ГОСТ 22264-94 с маркой по водонепронецаемости W6.
4. Монтаж элементов ограждения производить в соответствии с требованиями СНиП 3,03,01-87.
5. Сварку выполнять электродами типа 342А ГОСТ 9467-75. Типы сварных швов принимать по ГОСТ 5264-80. Катеты сварных швов - 4мм. После выполнения сварочных работ, сварочные швы очистить от шлака и огрунтовать.
6. Металоконструкции должны быть окрашены 2 раза эмалью ХВ-124 ГОСТ 10144-89 по поверхности огрунтованной ФЛ-ОЗК ГОСТ 9109-84.

Взам. инв. N

Подпись и дата

Инв. N подл.

Изм.	Кол.Уч.	Лист	N°Док.	Подпись	Дата	ЭС		
						ПРИВЯЗКА ПРОЕКТА НА СТРОИТЕЛЬСТВО ДОМА КУЛЬТУРЫ НА 400 МЕСТ В с.МУКУР КЫЗЫЛКУГИНСКОГО РАЙОНА		
Выполнил		Мусин Р.				ЭЛЕКТРОСНАБЖЕНИЯ	Стадия	Лист	Листов
Разраб.							РП	11	
Провер.		Булекбаев А.							
Н.контр.						ОГРАЖДЕНИЕ КТПНГ 10/0,4	ТОО "ДАХЛЬ-СЕРВИС" г. АТЫРАУ-2014г.		
ГИП		Булекбаев А.							

Формат А3

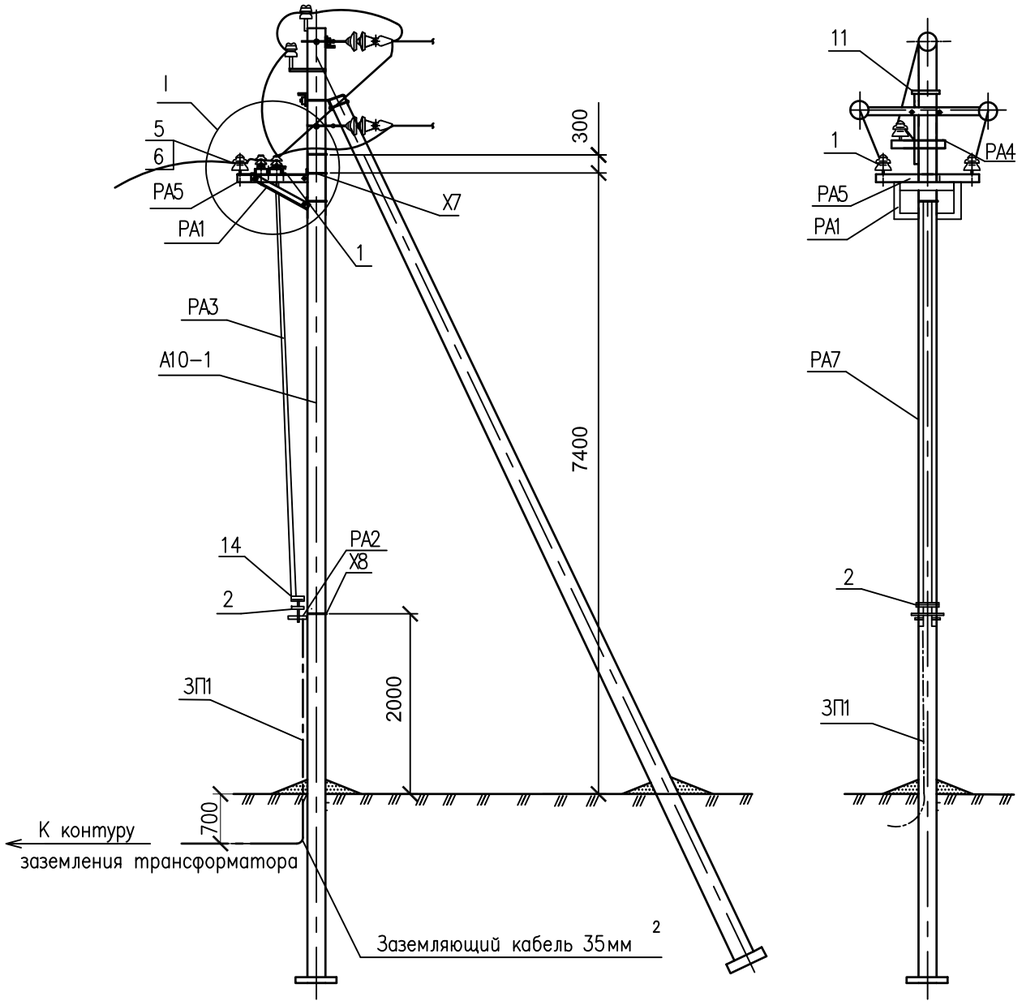

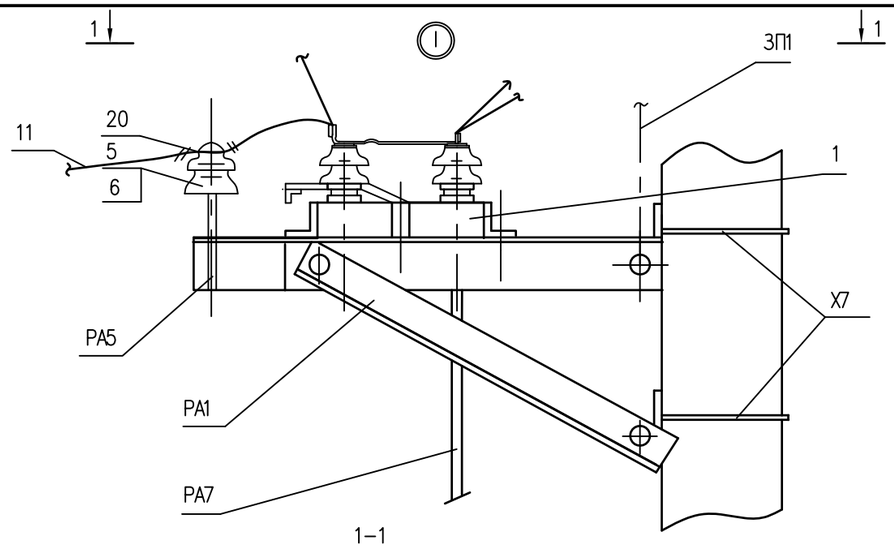

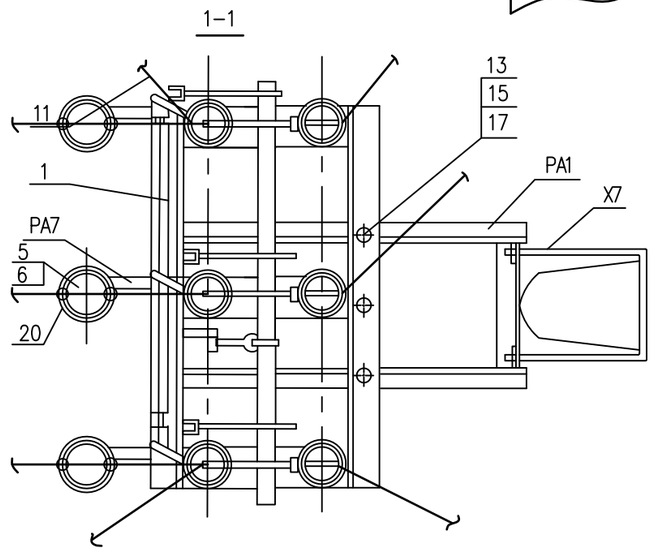

Схема установки опоры
с разъединителем на ВЛ

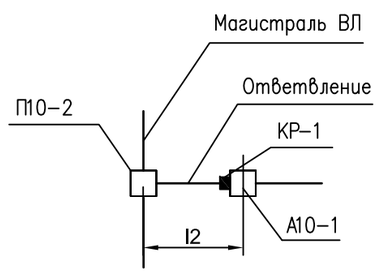

Примечание:
Все кронштейны и вал привода заземлить проводником ЗП1

						ЭС		
						ПРИВЯЗКА ПРОЕКТА НА СТРОИТЕЛЬСТВО ДОМА КУЛЬТУРЫ НА 400 МЕСТ В с.МУКУР КЫЗЫЛКУГИНСКОГО РАЙОНА		
Изм.	Кол.Уч.	Лист	N°Док.	Подпись	Дата			
Выполнил		Мусин Р.				ЭЛЕКТРОСНАБЖЕНИЯ	Стадия: РП	Лист: 12 / Листов:
Разраб.								
Провер.		Булекбаев А.						
Н.контр.						Установка разъединителя КР–1 на концевой опоре	ТОО "ДАХЛЬ–СЕРВИС" г. АТЫРАУ–2014г.	
ГИП		Булекбаев А.						

Взам. инв. N | Подпись и дата | Инв. N подл.

Формат А3

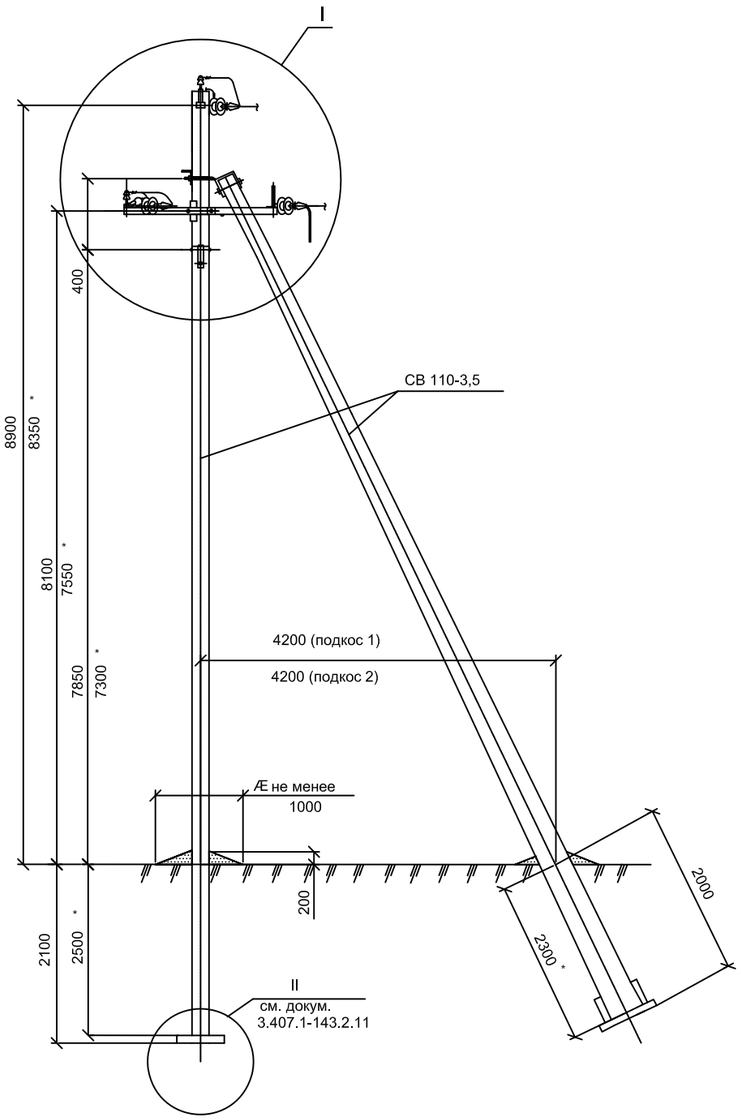

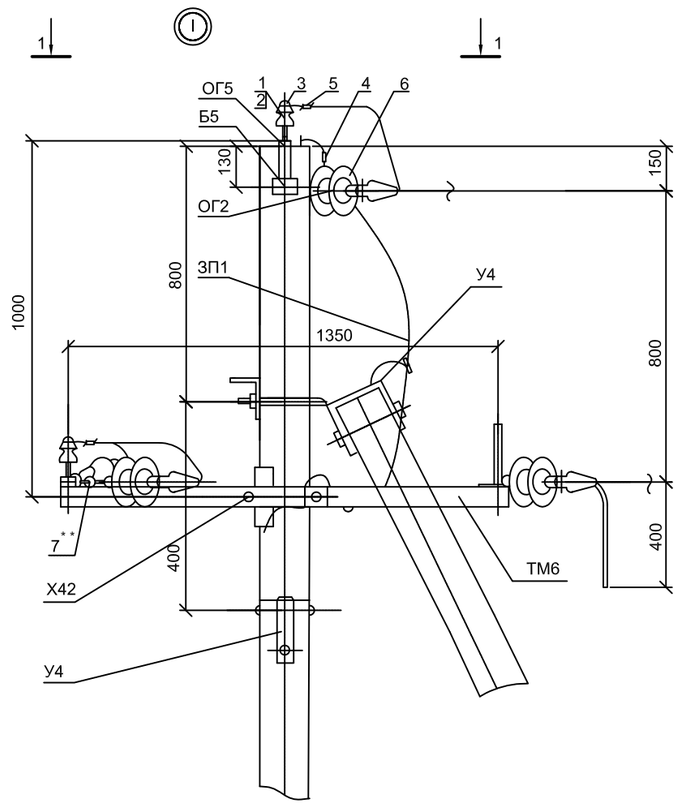

Таблица 1

Ветровой район	I-III, 40-50 да Н/м2	
Толщина стенки гололеда, мм	5	10
Расчетный полет 1 для ненаселенной местности	80	75
Расчетный полет 1 для населенной местности	50	

Таблица 2

Марка опоры	Марка стойки	Область применения опоры		
		Район по гололеду	Ветровой район	Местность
УА 10-2	СВ 110-3,5	I-II	I-III	Ненасел. и населен.

СХЕМА УСТАНОВКИ ОПОРЫ НА ВЛ

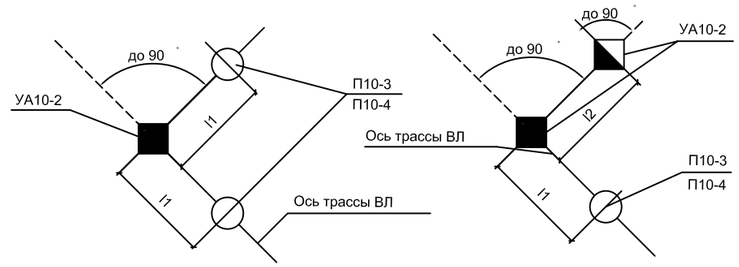

СХЕМА УСТАНОВОК СТОЕК ОПОРЫ

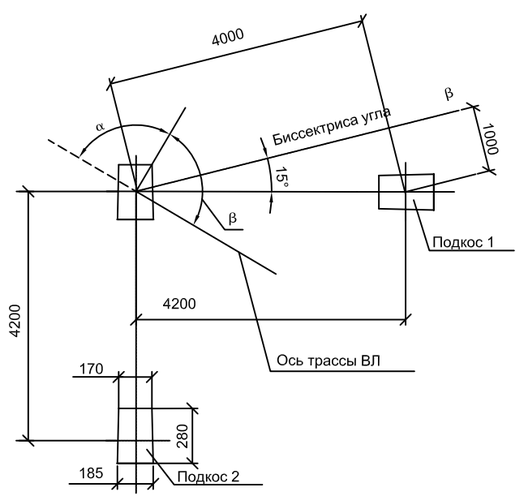

1-1

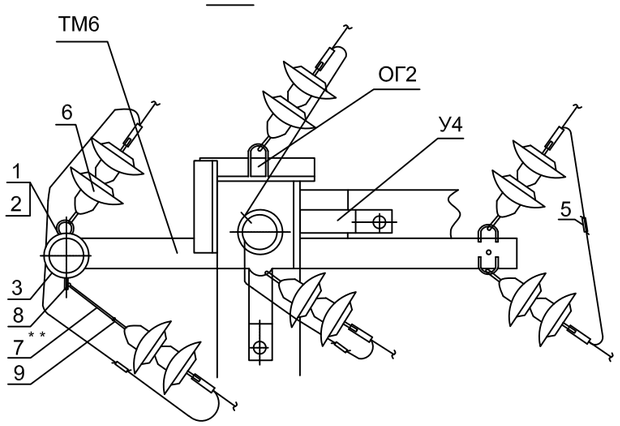

ПРИМЕЧАНИЕ

1. МАКСИМАЛЬНЫЙ УГОЛ ПОВОРОТА ТРАССЫ ВЛ РАВЕН 90.°
2. ДАННЫЕ ДЛЯ ОПОРЫ ПРИ УСТАНОВКЕ БЕЗ ПЛИТ П–3u В СЛУЧАЯХ, УКАЗАННЫХ В П3.
3. ГЛУБИНА КОТЛОВАНА ДЛЯ УСТАНОВКИ ПОДКОСА 2–2300 мм, 2500 мм.
4. ПРОМЕЖУТОЧНЫЕ ЗВЕНЬЯ ПРТ–7 УСТАНАВЛИВАТЬ ТОЛЬКО ПРИ УГЛАХ ПОВОРОТА ВЛ ОТ 60° ДО 90.°
5. ПРОЛЕТ l2 ПРИНИМАТЬ РАВНЫМ 8,85 ПРОЛЕТА l1 .

Изм.	Кол.Уч.	Лист	N°Док.	Подпись	Дата
Выполнил		Мусин Р.			
Разраб.					
Провер.		Булекбаев А.			
Н.контр.					
ГИП		Булекбаев А.			

ЭС

ПРИВЯЗКА ПРОЕКТА НА СТРОИТЕЛЬСТВО ДОМА КУЛЬТУРЫ НА 400 МЕСТ В с.МУКУР КЫЗЫЛКУГИНСКОГО РАЙОНА

ЭЛЕКТРОСНАБЖЕНИЯ	Стадия	Лист	Листов
	РП	13	
Угловая анкерная опора УА10–1	ТОО "ДАХЛЬ–СЕРВИС" г. АТЫРАУ–2014г.		

Взам. инв. N

Подпись и дата

Инв. N подл.

Формат А3

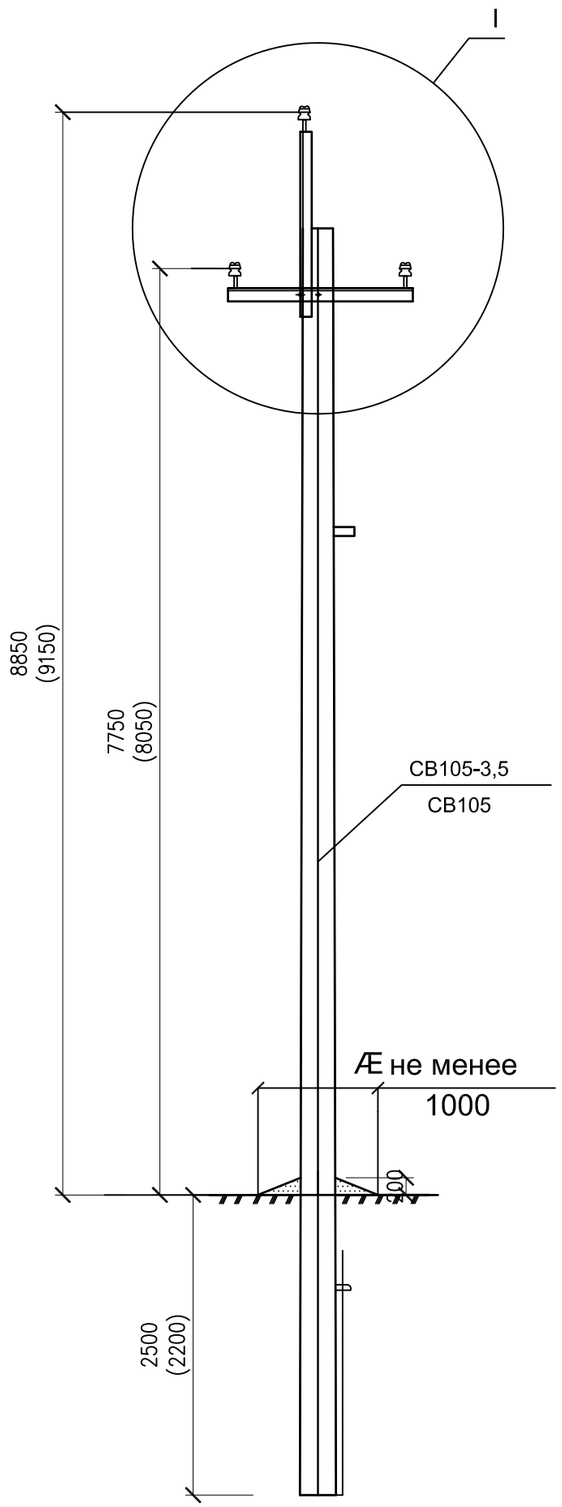

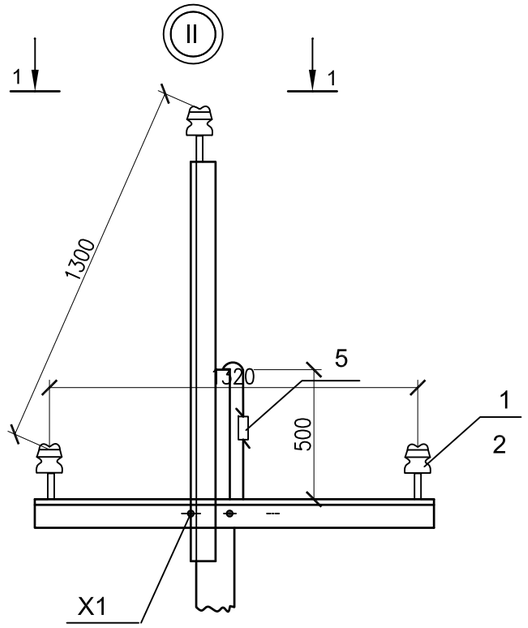

1-1

ТАБЛИЦА 1

ВЕТРОВОЙ РАЙОН	I–V , 40–80 gaH/м2			
ТОЛЩИНА СТЕНКИ ГОЛОЛЕДА , мм	5	10	15	20
РАСЧЕТНЫЙ ПРОЛЕТ l , м	95	90	75	65

ТАБЛИЦА 2

МАРКА ОПОРЫ	МАРКА СТОЙКИ	ОБЛАСТЬ ПРИМЕНЕНИЯ ОПОРЫ		
		РАЙОН ПО ГОЛОЛЕДУ	ВЕТРОВОЙ РАЙОН	МЕСТНОСТЬ
П10–1	СВ105–3,5	I–II	I–III	НЕНАСЕЛ.
	СВ105	III–VI	I–V	
		I–II	IV–V	

СХЕМА КРЕПЛЕНИЯ ПРОВОДОВ ПРИ УСТАНОВКЕ ОПОРЫ В НЕНАСЕЛЕННОЙ МЕСТНОСТИ ДЛЯ РАЙОНОВ С ПОВЫШЕННОЙ ВЕРОЯТНОСТЬЮ ГИБЕЛИ КРУПНЫХ ПТИЦ

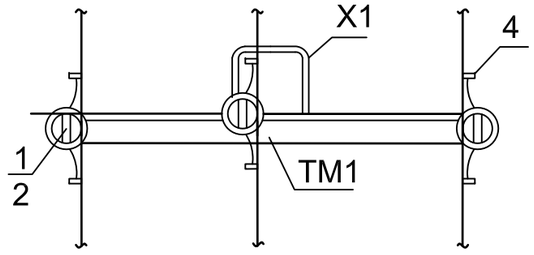

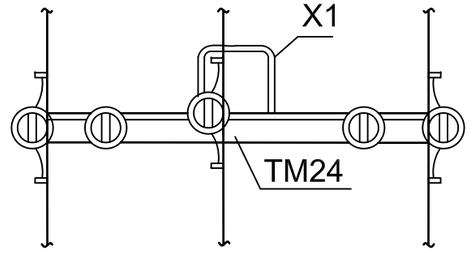

СХЕМА УСТАНОВКИ ОПОРЫ НА ВЛ

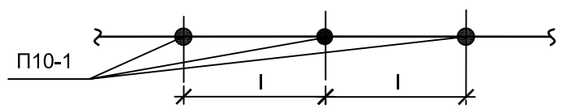

СХЕМА УСТАНОВКИ СТОЙКИ ОПОРЫ

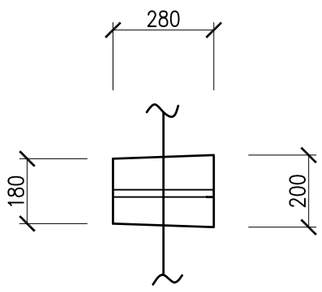

ПРИМЕЧАНИЕ

1. ПРИ ЗАГЛУБЛЕНИИ ОПОРЫ 2800 мм РАСЧЕТНЫЕ ПРОЛЕТЫ УМЕНЬШИТЬ НА 10 м В РАЙОНАХ С b = 5–10 мм, А В РАЙОНАХ С b = 15–20 мм НА 5 м.
2. В РАЙОНАХ С ПОВЫШЕННОЙ ВЕРОЯТНОСТЬЮ ГИБЕЛИ КРУПНЫХ ПТИЦ НА ОПОРАХ ВЛ РЕКОМЕНДУЕТСЯ ПРИМЕНЯТЬ ТРАВЕРСУ ТМ24.
3. ПРИ ЗАГЛУБЛЕНИИ ОПОРЫ НА 2200 мм ПРОЛЕТЫ ПРИНИМАТЬ ПО ТАБЛИЦЕ 1.

Взам. инв. N

Подпись и дата

Инв. N подл.

Изм.	Кол.Уч.	Лист	N°Док.	Подпись	Дата
Выполнил		Мусин Р.			
Разраб.					
Провер.		Булекбаев А.			
Н.контр.					
ГИП		Булекбаев А.			

ЭС

ПРИВЯЗКА ПРОЕКТА НА СТРОИТЕЛЬСТВО ДОМА КУЛЬТУРЫ НА 400 МЕСТ В с.МУКУР КЫЗЫЛКУГИНСКОГО РАЙОНА

ЭЛЕКТРОСНАБЖЕНИЯ	Стадия	Лист	Листов
	РП	14	
Промежуточная опора П10–1	ТОО "ДАХЛЬ–СЕРВИС" г. АТЫРАУ–2014г.		

Формат А3

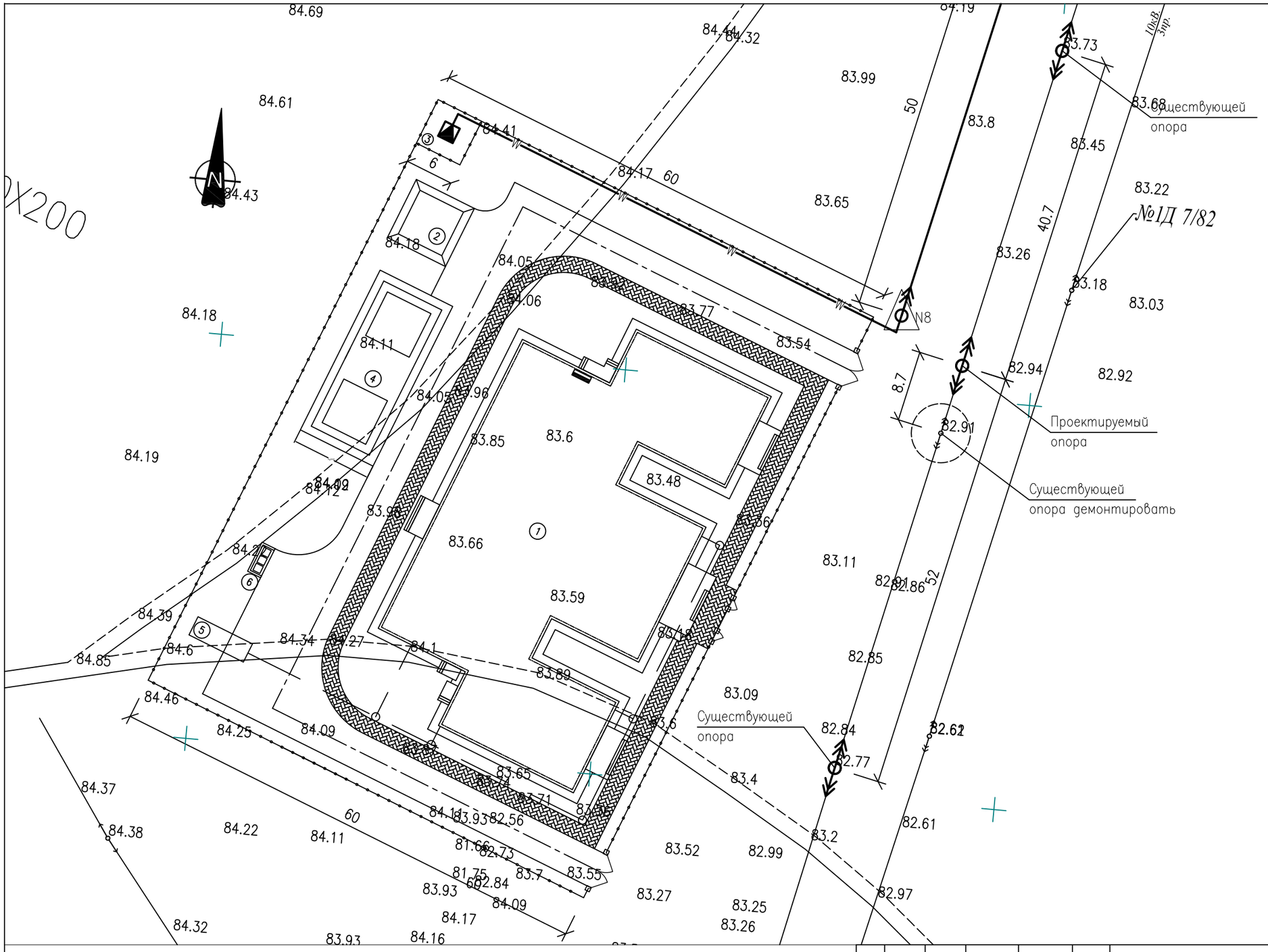

						ЭС	
						ПРИВЯЗКА ПРОЕКТА НА СТРОИТЕЛЬСТВО ДОМА КУЛЬТУРЫ НА 400 МЕСТ В с.МУКУР КЫЗЫЛКУГИНСКОГО РАЙОНА	
Изм.	Кол.Уч.	Лист	N°Док.	Подпись	Дата		
Выполнил		Мусин Р.				ЭЛЕКТРОСНАБЖЕНИЯ	Стадия: РП; Лист: 15; Листов:
Разраб.							
Провер.		Булекбаев А.					
Н.контр.						ДЕМОНТАЖ ОПОРА	ТОО "ДАХЛЬ-СЕРВИС" г. АТЫРАУ-2014г.
ГИП		Булекбаев А.					

Формат А3

ПОЗИЦИЯ	НАИМЕНОВАНИЕ И ТЕХНИЧЕСКАЯ ХАРАКТЕРИСТИКА	ТИП, МАРКА ОБОЗНАЧЕНИЕ ДОКУМЕНТА, ОПРОСНОГО ЛИСТА	КОД ОБОРУДОВАНИЯ ИЗДЕЛИЯ, МАТЕРИАЛА	ЗАВОД ИЗГОТОВИТЕЛЬ	ЕД. ИЗМЕРЕНИЯ	КОЛИЧЕСТВО	МАССА ЕД., КГ	ПРИМЕЧАНИЯ
1	2	3	4	5	6	7	8	9
	КОМПЛЕКТНЫЕ УСТРОЙСТВА ДЛЯ РАСПРЕДЕЛЕНИЯ							
	ЭНЕРГИИ ПРИ НАПРЯЖЕНИИ ДО 1000 В							
	КОМПЛЕКТНАЯ ТРАНСФОРМАТОРНАЯ ПОДСТАНЦИЯ С ТРАНСФОРМАТОРОМ	КТПНГ 10/0,4/400		КАЗТРАНСФОРМАТОР	шт	1		Согласно опрос.листа
	МОЩНОСТЬЮ 400 КВА НАПРЯЖЕНИЕМ 10/0,4 КВ ТУПИКОВОГО ТИПА							
	С КАБЕЛЬНЫМ ВВОДОМ 10 КВ И КАБЕЛЬНЫМ ВВОДОМ 0,4 КВ							
	РАЗЪЕДЕНИТЕЛЬ ЛИНЕЙНЫЙ	РЛНД1(2)–10Б/400УХЛ1			шт	1		
	ПРИВОД	ПРНЗ 10 У1			шт	1		
	РАЗРЯДНИК ВЕНТИЛЬНЫЙ	РВО–10			шт	3		
	КАБЕЛЬНАЯ МУФТА КОНЦЕВАЯ 10 КВ	GUST 12/25 50/800			шт	2		
	ТР?ХФАЗНЫЙ, МНОГОФУНКЦИОНАЛЬНЫЙ, АКТИВНО/РЕАКТИВНЫЙ, МНОГОТАРИФНЫЙ	МЕРКУРИЙ 230ART(2)			шт	1		
	ОБОРУДОВАНИЕ СВЕТОТЕХНИЧЕСКОЕ							
	ЯЩИК УПРАВЛЕНИЯ ОСВЕЩЕНИЕ НА 380В, Iр–25А			Выбор подрядчиком	шт	1		
	ФОТОРЕЛЕ С ФОТОДАТЧИКОМ	ФР 2903		Выбор подрядчиком	шт	1		
	РЕЛЕ ПРОМЕЖУТОЧНОЕ НА 220 В	DILA–40		Moeller	шт	1		
	ВЫКЛЮЧАТЕЛЬ ОДНОПОЛЮСНЫЙ ДЛЯ СКРЫТОЙ УСТАНОВКИ	ВС116–154–18		Wessen	шт	2		
	ОПОРА КРУГЛАЯ КОНИЧЕСКАЯ	ОК–8		Amira	шт	12		
	КРОНШТЕЙН НА ОПОРУ	К1–2.0–2.0–1–1		Amira	шт	12		
	СВЕТИЛЬНИК КОНСОЛЬНЫЙ	РКУ15–250–101		ООО Светотехника	шт	12		
	ЛАМПА РТУТНАЯ ВЫСОКОГО ДАВЛЕНИЯ НА 220В 250Вт	ДРЛ 250		Amira	шт	12		
	АВТОМАТИЧЕСКИЙ ВЫКЛЮЧАТЕЛЬ ОДНОПОЛЮСНЫЙ 220 В, Iр–6А			Выбор подрядчиком	шт	12		
	КЛЕММНИК сеч. 6mm2			Выбор подрядчиком	шт	120		

Взам. инв. N

Подпись и дата

Инв. N подл.

Изм.	Кол.Уч	Лист	N°Док.	Подпись	Дата
Выполнил		Мусин Р.			
Разраб.					
Провер.		Булекбаев А.			
Н.контр.					
ГИП		Булекбаев А.			

ЭС

ПРИВЯЗКА ПРОЕКТА НА СТРОИТЕЛЬСТВО ДОМА КУЛЬТУРЫ НА 400 МЕСТ В с.МУКУР КЫЗЫЛКУГИНСКОГО РАЙОНА

	Стадия	Лист	Листов
ЭЛЕКТРОСНАБЖЕНИЯ	РП	1	2
СПЕЦИФИКАЦИЯ ОБОРУДОВАНИЯ	ТОО "ДАХЛЬ–СЕРВИС" г. АТЫРАУ–2014г.		

Формат А3

ПОЗИЦИЯ	НАИМЕНОВАНИЕ И ТЕХНИЧЕСКАЯ ХАРАКТЕРИСТИКА	ТИП, МАРКА ОБОЗНАЧЕНИЕ ДОКУМЕНТА, ОПРОСНОГО ЛИСТА	КОД ОБОРУДОВАНИЯ ИЗДЕЛИЯ, МАТЕРИАЛА	ЗАВОД ИЗГОТОВИТЕЛЬ	ЕД. ИЗМЕРЕНИЯ	КОЛИЧЕСТВО	МАССА ЕД., КГ	ПРИМЕЧАНИЯ
1	2	3	4	5	6	7	8	9
	КАБЕЛЬНЫЕ ИЗДЕЛИЯ							
	КАБЕЛЬ БРОНИРОВАННЫЙ С АЛЛЮМИНЕВЫМИ ЖИЛАМИ ЖИЛАМИ сеч . 3х70 мм2	АСБ2Л–10		ОАО Казэнергокабель	м	80		
	КАБЕЛЬ БРОНИРОВАННЫЙ С МЕДНЫМИ ЖИЛАМИ сеч. 4х70 мм2	ВБбШв–0.66 ГОСТ 16442–80		ОАО Казэнергокабель	м	70		
	КАБЕЛЬ БРОНИРОВАННЫЙ С МЕДНЫМИ ЖИЛАМИ сеч. 4Х10 мм2	ВБбШв–0.66 ГОСТ 16442–80		ОАО Казэнергокабель	м	60		
	КАБЕЛЬ БРОНИРОВАННЫЙ С МЕДНЫМИ ЖИЛАМИ сеч. 5х6 мм2	ВБбШв–0.66 ГОСТ 16442–80		ОАО Казэнергокабель	м	350		
	КАБЕЛЬ С МЕДНЫМИ ЖИЛАМИ сеч. 3х2.5 мм2	ВВГ–0.66 ГОСТ 16442–80		ОАО Казэнергокабель	м	150		
	ТРУБА ВОДОГАЗОПРОВОДНАЯ ø100			Выбор подрядчиком	м	30		
	ЛЕНТА СИГНАЛЬНАЯ С ЛОГОТИПОМ "ОСТОРОЖНО КАБЕЛЬ"	ЛСЭ–450			М	400		
	ПЕСОК СТРОИТЕЛЬНЫЙ			Выбор подрядчиком	м3	40		
	КРУГ В16			Выбор подрядчиком	м	250		
	Анкерная (концевая) опора с разъединителем	А10–1			комп	1		
	Промежуточная опора	П10–1			комп	4		
	Угловая анкерная опора	УА10–1			комп	3		
	Анкерная (концевая) опора	А10–1			комп	1		
	Провод сталеалюминевый	АС– 50			м	1200		
	ОГРАЖДЕНИЕ ДЛЯ КТПНГ							
	Сталь круглая Ф–16	ГОСТ2590–88			КГ	0,92		
	Сетка 50х3	ГОСТ5336–80			М2	35		
	Труба стальная водогазонепроницаемая 60х3,5	ГОСТ3262–75			КГ	122		
	Труба стальная водогазонепрницаемая 26,8х2,8	ГОСТ3262–75			КГ	0,02		
	Уголок 40х40х5	ГОСТ8509–86			КГ	208		
	Дверные петли				ШТ	2		
	Фундаментный блок	ФБС24.4.6–Т			ШТ	2		
	Щебень				М3	0,45		
	Битум				М3	0,02		
	БетонВ7,5				М3	0,54		

Взам. инв. No

Подпись и дата

Инв. No подл.