ТОО "КОНЭС"

РАБОЧИЙ ПРОЕКТ
«Капитальный ремонт здания «Городской центр репродукции человека» по адресу: г. Алматы, р-н Алмалинский, ул. Торекулова д. 73

223-004-АС
Архитектурно-строительные решения

ГИП Карманова А.Н.

Директор Т.Архипова

согласовано:
КГУ "Управление общественного здравоохранения города Алматы"
Имангалиева Н.М.

г.Караганда 2023

А3

ВЕДОМОСТЬ ОСНОВНЫХ КОМПЛЕКТОВ РАБОЧИХ ЧЕРТЕЖЕЙ

Обозначение	Наименование	Примечание
223-004-АС	Архитектурно-строительные решения	
223-004-ОВ	Отопление, вентиляция и кондиционирование	
223-004-ВК	Водопровод и канализация	
223-004-ЭМО	Электрическое освещение	
223-004-ВН	Видеонаблюдение	
223-004-ПС	Пожарная сигнализация	

ВЕДОМОСТЬ РАБОЧИХ ЧЕРТЕЖЕЙ ОСНОВНОГО КОМПЛЕКТА

Лист	Наименование	Примечание
1	Общие данные (начало)	
2	Общие данные (продолжение)	
3	Общие данные (окончание)	
4	Существующая ситуация. Фасад 15-1	
5	Существующая ситуация. Фасад 1-15	
6	Существующая ситуация. Фасад А-В. Фасад В-А. Разрез 1-1	
7	План подвала по результатам тех.обследования. Спецификация демонтируемых элементов	
8	План 1 этажа по результатам тех.обследования. Спецификация демонтируемых элементов	
9	План 2 этажа по результатам тех.обследования. Спецификация демонтируемых элементов	
10	План 3 этажа по результатам тех.обследования. Спецификация демонтируемых элементов	
11	План 4 этажа по результатам тех.обследования. Спецификация демонтируемых элементов	
12	План кровли по результатам тех.обследования.	
13	Раскладка профилей под линеарные панели Фасад 15-1. Фасад В-А.	
	Спецификация элементов навесного фасада	
14	Раскладка профилей под линеарные панели . Фасад 1-15. Фасад А-В.	
15	Раскладка линеарных панелей. Фасад 15-1. Фасад В-А.	
16	Раскладка линеарных панелей . Фасад 1-15. Фасад А-В.	
17	Фасад 15-1. Фасад В-А. Ведомость отделки фасада	
18	Фасад 1-15. Фасад А-В.	
19	План для отделочных работ подвала	
20	План для отделочных работ 1 этажа. Спецификация элементов	
21	План для отделочных работ 2 этажа. Схемы ограждений. Огв-1, Огв-2	
22	План для отделочных работ 3 этажа. Спецификация элементов.	
	Схема перегородки ПВХ в санузлах	
23	План для отделочных работ 4 этажа.	
24	Спецификация заполнения дверных, оконных проемов	
25	Экспликация полов	
26	Ведомость отделки помещений	

Технические решения, принятые в рабочих чертежах, соответствуют требованиям экологических, санитарно-гигиенических, противопожарных и других норм, действующих на территории Республики Казахстан и обеспечивают безопасную для жизни и здоровья людей эксплуатацию обеспечивают безопасную для жизни и здоровья людей эксплуатацию объекта при соблюдении предусмотренных рабочими чертежами мероприятий.

Главный инженер проекта _____ *Карманова*

Согласовано: Раздел ПС — Романов; Раздел ВН — Романов

Согласовано: Раздел ВК — Качесова; Раздел ОВ — Нуржанов; Раздел ЭМО — Морозова

Взам. инв. N | Подпись и дата | Инв. N подл.

ОБЩАЯ ЧАСТЬ

Проектом предлагается «Капитальный ремонт здания «Городской центр репродукции человека» по адресу: г. Алматы, р-н Алмалинский, ул. Торекулова д. 73

Договор о государственных закупках работ по разработке проектно-сметной документации №230065/00 от 2023-05-03.

Экспертное заключение по результатам технического обследования и оценки технического состояния строительных конструкций объекта №ТЗ-30-09/23 от «31» мая 2023 г выполненное ТОО «ИЦ АзияЭксперт»

Характеристики здания:
- уровень ответственности – II
- класс по функциональной пожарной опасности – Ф1.1 (Детские дошкольные учреждения, специализированные дома престарелых и инвалидов (неквартирные), больницы, спальные корпуса школ-интернатов и детских учреждений;)
- класс конструктивной пожарной опасности С0.
- степень огнестойкости – II.
- категория здания по взрывопожарной и пожарной опасности – Д

-Сейсмичность района – 9 баллов.
Категория грунтов по сейсмическим свойствам – IБ (первая).
Уточненная сейсмичность площадки 9 баллов.
Инженерно-сейсмические условия соответствуют условиям участка II-А-1

Проект разработан для строительства в III климатическом районе, подрайон В:
- расчетная температура наружного воздуха, согласно СП РК 2.04-01-2017
-28,0°С;
- нормативный скоростной напор ветра для IV района, согласно НТП РК 01-01-3.1 -2017
-0,38 кПа;
- нормативный вес снегового покрова для II района, согласно НТП РК 01-01-3.1 -2017
-0,7 кПа.

Проект разработан в соответствии:
Проект разработан на основании технического обследования фирмой ТОО «ИЦ АзияЭксперт» :
«Капитальный ремонт здание «Городского Центра репродукции человека» по адресу: г.алматы, алмалинский район, ул.торекулова, д.73

1. Согласно технического паспорта (Ф-2) от 30.05.2012 гг.
2. СП РК 3.02-113-2014" (с изм. от 14.06.2019г) "Лечебно-профлактические учреждения"
3. СН РК 3.02-13-2014 "Лечебно-профлактические учреждения"
4. СН РК 3.06-01-2011" Доступность зданий и сооружений для маломобильных групп населения"
5. СН РК 3.06-101-2012" Проектирование зданий и сооружений с учетом доступности для маломобильных групп населения"
6. СНиП РК 2.02-05-2009* "Пожарная безопасность зданий и сооружений";
7. СН РК 2.02-01-2014 "Пожарная безопасность зданий и сооружений",
8. СП РК 2.02-101-2014 "Пожарная безопасность зданий и сооружений",
9. Техническим регламентом "Требования к безопасности конструкций из других материалов".

"Санитарно-эпидемиологического требования к административным и жилым зданиям",
утвержденного приказом МЗ РК № КРДСМ-29 от 26.10.2018г.

ТЕХНОКО-ЭКОНОМИЧЕСКИЕ ПОКАЗАТЕЛИ

	Наименование		Площадь
	Площадь застройки	$м^2$	566,2
	-4-ж этажное здание	$м^2$	481,9
	-Пристройка по оси А	$м^2$	42,2
	-Пристройка по оси В	$м^2$	39,10
	Общая площадь	$м^2$	2 187,7
	Строительный обьем здания	м.куб.	5 397,0

АРХИТЕКТУРНО-ПЛАНИРОВОЧНОЕ РЕШЕНИЕ

Здание Городского центра репродукции человека города Алматы построенно1973 , прямоугольной формы с размерами в осях 42,2х11,8м. , 4- х этажное с подвалом

Подвал включает в себя технические помещения, кладовые аптеки и служебно-бытовые помещения

На 1 этаже размещены помещения входной группы -холл, гардероб, рецепшн, кабинеты врачей, палаты, пищеблок, помещение персонала

На 2-м этаже размещены помещения цитогенетической лаборатории, палаты, санузлы, умывальная, пост дежурной медсестры, процедурная, ординаторская, манипуляционный блок, центральное стерилизационное отделение (ЦСО)

На 3-м этаже размещены помещения Медико-генетической лаборатории, помещения аптеки, палаты, санузлы, умывальная, помещение приема пищи с раздаточной, пост дежурной медсестры, ординаторская, процедурный кабинет.

На 4 этаже размещены помещения Клинико-диагностической лаборатории, кабинеты врачей, палаты, санузлы, умывальная, помещение приема пищи с раздаточной, пост дежурной медсестры, ординаторская, процедурный

Изм.	Кол.уч	Лист	№док.	Подпись	Дата	223-004-АС		
						«Капитальный ремонт здания «Городской центр репродукции человека» по адресу: г. Алматы, р-н Алмалинский, ул. Торекулова д. 73		
						Здание Городской центр репродукции человека	Стадия: РП	Лист: 1 / Листов:
Проверил		Карманова				Общие данные (начало)	ТОО "КОНЭС"	
Разработал		Калашникова						
Н. Контр		Калашникова						

Формат А2

ТЕХНИЧЕСКАЯ ХАРАКТЕРИСТИКА ЗДАНИЯ

№ поз.	Хорактеристика здания	Существующие конструкции	Предусмотренно проектом капитального ремонта
	Здание Городского центра репродукции человека города Алматы	1973. г. постройки	
	Надстройка	Не производилась	Не предусмотрена
	Кол-во этажей	4	4
	Планировка	Не производилась	Не производилась
	Кровля	Кровля деревян. констр. 2-х скатная	Кап. ремонт не предусмотрен
	Фасад	3-х слойная керамзитовая панель	Кап. ремонт не предусмотрен
	Цоколь	Окраска фасадными красками	Окраска фасадными красками
	Отмостка	Бетонная	Устройство новой отмостки по периметру здания (см. л-14)
	Входные группы	Существующие 2 входные группы	Кап. ремонт не предусмотрен
	Крыльца	-бетонное покрытие, -ограждение металическое	Кап. ремонт не предусмотрен
		Внутренняя отделка	
	Стены	Внутренние стены перегородки - кирпичные 250мм и 120мм, металлопластиковые с остеклением, с облицовкой стен керамической плиткой и с покраской	ремонт внутренней отделки в полном объеме. При выполнии ремонта внутренней отделки произвести зачистку, заделать и затереть трещины. Выполнить штукатурку, шпаклевку, улучшенную покраску с применением лакокрасочных и водоэмульсионных составов в зависимости от назначения помещений. Предусмотерть устройство керамической плитки на стенах с подготовкой основания. (см.ведомость отделки помещений л.-22
	Полы	1. -керамическая плитка 2. -линолеум 3. пол в подвале бетонный	-демонтаж существующих напольных покрытий, подготовить основание, выполнить устройство полов из нового материала (см.л-21)
	Потолок	Железобетонные сборные плиты.	-зачистка отделочного покрытия потолков, выполнить шпаклевку, улучшенную окраску согласно ведомости отделки (см.ведомость отделки помещений л.-22)
	Окна	ПВХ	-Демонтаж оконных блоков, подоконников и наружных металлических отливов; -Монтаж новых двухкамерных оконных блоков из ПВХ-профиля (ГОСТ 21519-2003), подоконников из ПВХ с отделкой наружных и внутренних оконных откосов и установкой отливов из оцинкованной кровельной стали ГОСТ14918-80* (см. л.-20)
	Двери	Деревянные, металлические	Замена всех внутренних и наружних дверей по ГОСТ31173-2003 ГОСТ 30970-2014 серия 1.236-5, в. 3 (см. л.-20)
	Витражи	ПВХ	Замена витражей согласно ГОСТ 30674-99 (см. л.-20)

КОНСТРУКТИВНОЕ РЕШЕНИЕ ЗДАНИЯ

Конструктивная схема здания -рамный каркас со всеми жесткими узлами сопряжений монолитных ж.б. ригелей (поперечных и продольных) с монолитными плитами перекрытий и монолитными ж.б. колоннами и диафрагмами жесткости

Здание состоит из одного отсека, без разделения сейсмошвами, и выполнено из продольных и поперечных несущих стеновых панелей.

Шаг поперечных стен здания 2,6 м и 3,2 м. Панели стен и перекрытий предусмотрены размером на комнату.

По контуре дверных и оконных проемов установлена вертикальная арматура, которая состыкована по этажно.

Кирпичная (каменная) кладка имеет горизонтальное армирование. По верху перегородок уложены арматурные сетки в слое цементно-песчаного раствора или бетона толщиной не менее 30 мм

Фундамент-сборные ж.б. ленточные фундаменты установлены в местах опирания сборных стеновых ж.б. панелей. Глубина заложения от уровня земли 1,8 м.

Подвал высотой-2,5 м.
Несущие наружные стены из сборных ж.б. панелей заводского изготовления толщиной 300 мм.
Внутренние несущие перегородки из сборных ж.б. панелей заводского изготовления толщиной 120 мма

Несущие наружные стены из сборных ж.б. панелей заводского изготовления толщиной 300 мм.

Внутренние несущие перегородки из сборных ж.б. панелей заводского изготовления толщиной 120 мм и ненесущие кирпичные перегородки толщиной 120 мм.

Перекрытия-Сборные ж.б. панели перекрытия толщиной 100 мм, по всей площади ячейки здания, кроме лестничных клеток.

Лестничные -сборные железобетонные марши и площадки по железобетонным косоурам по ГОСТ 8717-2016* и ГОСТ 23120-2016*. Балки лестничных площадок выполнены из железобетона с закладными деталями, сечением -300х200мм.

Крровля-Двускатная кровля выполнена из железобетонных решетчатых элементов, на которые опирается обрешетка из еревянного бруса. Покрытие кровли из оцинкованного профнастила опирается на обрешетку из деревянного бруса. Обрешетка закреплена на ж.б. конструкциях, уложенных под углом к плитам перекрытия на колонны, установленные по центральной оси здания

Соединения панелей стен и перекрытий выполнено путем сварки закладных деталей. Вертикальные и горизонтальные полости между панелями замоноличены бетоном.

Окна - ПВХ-профиль, с двухкамерным, однокамерным стеклопакетами, одинарным остеклением;

Двери - ПВХ-профиль, металлические по ГОСТ 31173-2003 , деревянные противопожарные по серии 1.236-5 вып. 3;

Полы- линолеум, керамическая плитка по ГОСТ 6787-2001, бетонные,

Внутренняя отделка - см. "Ведомость отделки помещений";

Отмостка- асфальтобетонная отмостка по по песчано -гравийному основанию, шириной 1000мм ;

УКАЗАНИЯ ПО ЗАЩИТЕ КОНСТРУКЦИЙ ОТ КОРРОЗИИ

Все открытые поверхности стальных элементов, анкера и закладные элементы, которые устанавливаются в кладке и доступные для возобновления защитных покрытий, покрыть эмалью ПФ 115 ГОСТ6465-76* за 2 раза по грунту ГФ-021 ГОСТ25129-82* общей толщиной 55мкм в соответствии с главой СН РК 2.01-01-2013 "Защита строительных конструкций от коррозии".

ВЕДОМОСТЬ СПЕЦИФИКАЦИЙ

Лист	Наименование	Примечание
8,9,10,11	Спецификация демонтируемых элементов	
16	Спецификация элементов	
18	Спецификация элементов перегородок ПВХ	
20	Спецификация заполнения дверных, оконных проемов	

ВЕДОМОСТЬ ССЫЛОЧНЫХ И ПРИЛАГАЕМЫХ ДОКУМЕНТОВ

Обозначение	Наименование	Примечание
	Ссылочные документы	
ГОСТ 530-2012	Кирпич и камни керамические	
ГОСТ 19177-81	Прокладки резиновые пористые уплотняющие	
ГОСТ 5336-80*	Сетки стальные плетеные одинарные	
ГОСТ 34028-2016	Сталь горячекатаная для армирования железобетонных конструкций	
ГОСТ 13579-78*	Техническое обследование фирмой ТОО «ИЦ АзияЭксперт» состояния строительных конструкций объекта: здание «Городского Центра репродукции человека» по адресу: г.алматы, алмалинский район, ул.торекулова, д.73	
ГОСТ 31173-2003	Блоки дверные стальные	
ГОСТ 21519-2003	Блоки оконные из алюминиевых сплавов	
ГОСТ 19903-2015	«Прокат листовой горячекатаный. Сортамент» (с поправкой)	
ГОСТ 9128-2013	Смеси асфальтобетонные	
ГОСТ 28196-89	Краски водно-дисперсионные	

ПРОТИВОПОЖАРНЫЕ МЕРОПРИЯТИЯ

Противопожарные мероприятия выполнены в полном соответствии со СН РК 2.02-01-2014 "Пожарная безопасность зданий и сооружений".

Здание по функциональной пожарной опасности относится к классу Ф1.1.

Класс конструктивной пожарной опасности С0.

Строительные конструкции, принятые для строительства здания обеспечивают II степень огнестойкости.

На фасаде здания изготовить и установить знаки пожарной безопасности "Пожарный гидрант" по СТ РК ГОСТ Р 12.4.026-2002г. Данный знак выполнить световозвращающими материалами или фотолюминисцентными красками.

Объект обеспечить первичными средствами пожаротушения согласно норм.

Взам. инв. N | Подпись и дата | Инв. N подл.

Изм.	Кол.уч	Лист	№док.	Подпись	Дата	223-004-АС		
						«Капитальный ремонт здания «Городской центр репродукции человека» по адресу: г. Алматы, р-н Алмалинский, ул. Торекулова д. 73		
						Здание Городской центр репродукции человека	Стадия: РП	Лист: 2 / Листов:
Проверил		Карманова				Общие данные (продолжение)	ТОО "КОНЭС"	
Разработал		Калашникова						
Н. Контр		Калашникова						

Формат А2

УКАЗАНИЯ ПО ВОССТАНОВЛЕНИЮ ЭКСПЛУАТАЦИОННОЙ ПРИГОДНОСТИ ОБЬЕКТА

1. Ремонтные работы осуществлять в соответствии с требованиями СП РК 5.03-107-2013 "Несущие и ограждающие конструкции".

2. Проект разработан на основании технического обследования фирмой ТОО «ИЦ АзияЭксперт» «Капитальный ремонт здание «Городского Центра репродукции человека» по адресу: г.алматы, алмалинский район, ул.торекулова, д.73

В результате детального обследования выявлены следующие дефекты:

ФУНДАМЕНТЫ, ЦОКОЛЬ, ОТМОСТКА.

Ленточные фундаменты здания из сборных железобетонных конструкций находятся в исправномсостоянии. Обследованием не выявлены дефекты и повреждения фундаментов, а также не выявлено признаков их просадки. Раскрытия трещин в железобетонных конструкциях не выявлено. Фундаменты имеют незначительный физический износ.

Отделка цоколя имеет множественныенезначительные дефекты и повреждения в виде сколов глубиной не более 10 мм и выпадения камней отделки, волосяные трещины. Разрушения цоколя здания не выявлено

Асфальтобетонная отмостка здания находится в аварийном состоянии. Выявлены значительные дефекты и повреждения в виде просадок, трещин, сколов на большой площади.

В соответствии с п.5.2 [7] устанавливается значительная степень физического износа

КАРКАС И СТЕНЫ.

Сборные железобетонные стеновые и перегородочные панели заводского изготовления находятся в работоспособном состоянии. Дефектов и повреждений внутреннего ж.б. несущего слоя стеновых панелей не обнаружено.

Наружный слой стеновых трехслойных несущих панелей находится в работоспособном состоянии. Дефектов и повреждений, влияющих на несущую способность не выявлено.

Обследованием выявлены многочисленные дефекты заполнения швов между стеновыми трехслойными панелями в виде трещин шириной раскрытия до 0,5 мм. Местами имеется разрушение заполнения швов.

В соответствии с п.5.2 [7] устанавливается незначительная степень физического износа

ФУНДАМЕНТЫ, ЦОКОЛЬ, ОТМОСТКА.

Ленточные фундаменты здания из сборных железобетонных конструкций находятся в исправномсостоянии. Обследованием не выявлены дефекты и повреждения фундаментов, а также не выявлено признаков их просадки. Раскрытия трещин в железобетонных конструкциях не выявлено. Фундаменты имеют незначительный физический износ.

Отделка цоколя имеет множественныенезначительные дефекты и повреждения в виде сколов глубиной не более 10 мм и выпадения камней отделки, волосяные трещины. Разрушения цоколя здания не выявлено

Асфальтобетонная отмостка здания находится в аварийном состоянии. Выявлены значительные дефекты и повреждения в виде просадок, трещин, сколов на большой площади.

В соответствии с п.5.2 [7] устанавливается значительная степень физического износа

ПЕРЕКРЫТИЯ.

Междуэтажные перекрытия из сборныхжелезобетонных панелей перекрытия толщиной 100 мм находятся в исправном состоянии. Дефектов и повреждений междуэтажных перекрытий не обнаружено.

В соответствии с п.5.2 [7] устанавливается незначительная степень физического износа

ОКОННЫЕ БЛОКИ

Оконные блоки из ПВХ профилей находятся в неудовлетворительном состоянии. Обследованием выявлены многочисленные повреждения уплотняющих резинок, запорной и поворотной фурнитуры, трещины в подоконных досках из ПВХ профилей. В холодное время года через оконные блоки внутрь помещений поступает холодный воздух по причине деформации и закручивания профилей.

В соответствии с п.5.2 [7] устанавливается критическая степень физического износа. На основании проведенного визуального обследования следует сделать вывод, что техническое состояние оконных блоков неудовлетворительное и не соответствует требованиям СН РК 2.04-03-2011 «Тепловая защита зданий».

В целом физический износ оконных блоков составляет - 65% .

Для дальнейшей эксплуатации оконных блоков рекомендуется выполнить полную замену оконных блоков в комплекте.

По окончании монтажа оконных блоков необходимо выполнить Устройство откосов и наружного водоотлива

ДВЕРНЫЕ БЛОКИ

Наружные дверные блоки - стальные. Внутренние дверные блоки здания - деревянные. Дверные блоки находятся в неудовлетворительном состоянии. Ширина внутренних дверей 0,9 м не отвечает современным требованием норм для объектов здравоохранения.
На момент обследования выявлены многочисленные повреждения коробок и полотен дверей, неисправности и утеря приборов и запорных механизмов, перекосы коробок.Выявлены критические повреждения в виде расшатывания дверных полотен и коробок. Имеющиеся дверные коробки установлены с порогами, что затрудняет передвижение МГН по коридорам и помещениям центра.Часть внутренних дверных блоков отсутствует.

В соответствии с п.5.2 [7] устанавливается критическая степень физического износа. Для дальнейшей эксплуатации дверных блоков рекомендуется выполнить полную замену дверных блоков в комплекте. По окончании монтажа дверных блоков необходимо выполнить устройство откосов и наличников.

КРОВЛЯ.

Покрытие кровли из оцинкованного профнастила опирается на обрешетку из деревянного бруса.

Протечек,повреждения и дефектов кровли не выявлено Состояние деревянного бруса работоспособное.

Дефектов в виде поверхностной гнили, участков намокания и запилов не выявлено.

В соответствии с п.5.2 [7] устанавливается незначительная степень физического износа

ПОЛЫ

Полы в коридорах и в кабинетах из керамических плиток находятся в аварийном состоянии. Обследованием выявлены многочисленные трещины, сколы и отставание плиток от основания.

В санузлах местами выявлены протечки через междуэтажное перекрытие.

Полы с покрытием из линолеума находятся в аварийном состоянии. Обследованием выявлены многочисленные дефекты и повреждения линолеума в виде значительной истертости, пробитости, изорванности и вздутий.

Деревянные плинтусы находятся в аварийном состоянии. На момент проведения обследования выявлено разрушение плинтусов, а также выгибы, трещины, гниль и повреждения лакокрасочного покрытия поверхности.

Бетонные полы находятся в работоспособном состоянии. Выявлены незначительные дефекты в виде мелких выбоин и волосяных трещин на площади до 10%.

Полы из мраморных плиток (в основном на лестничных площадках в уровне этажей) находятся в работоспособном состоянии, уровень таких полов находится выше уровня полов в коридорах, что создает неудобство передвижений персонала и пациентов, а также МГН в колясках и на каталках

Для дальнейшей эксплуатации полов рекомендуется выполнить полную замену всех покрытий полов с учетом требований СН РК 3.02-36-2012 «Полы» и СП РК 3.02-136-2012 «Полы».

ОТДЕЛОЧНЫЕ МАТЕРИАЛЫ

Штукатурка стен находится в аварийном состоянии. Выявлены многочисленные дефекты в виде неровностей
поверхности оштукатуренных стен, а также значительные повреждения в виде отслаивания практически по всей поверхности.

Потолки в помещениях имеют многочисленные трещины и отслаивания левкаса и красочных покрытий в местах стыков панелей перекрытия со стеновыми панелями, а также примыкания к перегородкам.

Повреждения отделки потолков более 60%.

Отделка стен керамическим плитками имеет находится в предаварийном состоянии. Выявлены
многочисленные дефекты плиток в виде трещин, сколов, отслаивания от стен.

В соответствии с п.5.2 [7] устанавливается критическая степень физического износа.

Взам. инв. N	Подпись и дата	Инв. N подл.

Изм.	Кол.уч	Лист	№док.	Подпись	Дата	223-004-АС		
						«Капитальный ремонт здания «Городской центр репродукции человека» по адресу: г. Алматы, р-н Алмалинский, ул. Торекулова д. 73		
						Здание Городской центр репродукции человека	Стадия	Лист	Листов
							РП	3	
Проверил		Карманова				Общие данные (окончание)	ТОО "КОНЭС"		
Разработал		Калашникова							
Н. Контр		Калашникова							

Формат А2

Фасад 17–1

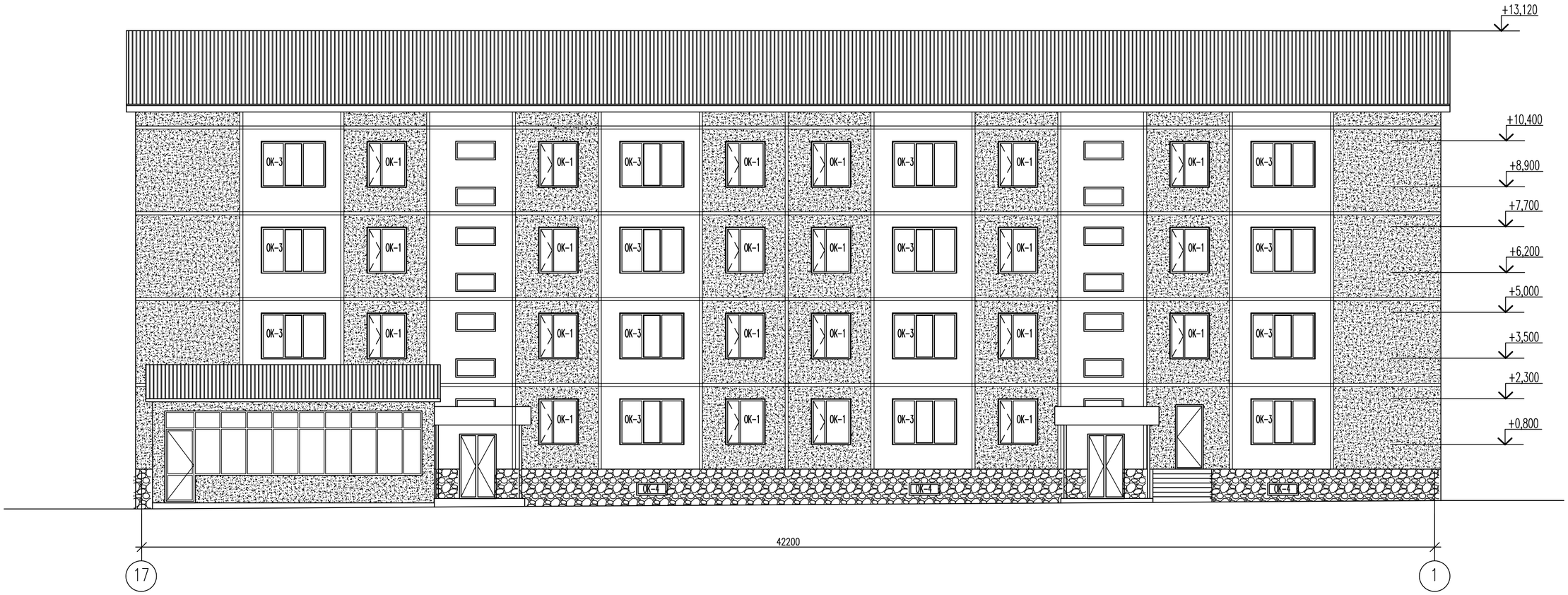

Указания по производству работ

1. Перед началом отделочных работ выполнить ремонтные работы по восстановлению стыковых соединений стеновых панелей.

2. Для обеспечения высокого качества герметизации стыков, производство работ по их устройству осуществлять фирмой, имеющей лицензию и допуск для производства данных работ.

– выполнить расшивку вертикальных и горизонтальных стыков между панелями наружных стен. Места с выпавшим бетоном заделки стыков, тщательно очистить от остатков бетона до ширины монтажного зазора.

– все металлические соединения панелей и детали, доступные для возобновления защитных покрытий, покрасить эмалью ПФ–115 ГОСТ 6465–76 (два слоя) по грунту ГФ–021 ГОСТ 25129–82 (один слой) общей толщиной окраски 55мкм.

Работы по антикоррозионной защите производить в соответствии с требованиями СН РК 2.01–01–2013 "Защита строительных конструкций и сооружений от коррозии", ГОСТ 9.402–80* "Покрытия лакокрасочные. Подготовка металлических поверхностей перед окрашиванием".

– в случае обнаружения повреждений в теплоизоляционных слоях наружных стеновых панелей, не использовать холодный бетон или раствор. Места повреждений заделать слоем известково–цементного раствора, толщиной 35–40мм, приготовленного на шлаковом, керамзитовом или на другом аналогичном заполнителе. Раствор следует наносить по металлической сетке, натягиваемой на стальные штыри, которые заделываются на цементном растворе в отверстия, просверливаемые или пробиваемые в конструкциях.

– швы очистить от пыли и грязи, обдуть сжатым воздухом.

– выполнить заделку вспенивающимися составами с последующей установкой синтетическим жгутом (с обжатием его на 20–50%). После заполнения стыка уплотняющим материалом его необходимо оштукатурить по всей высоте цементно–песчаным раствором (с широкой стороны стыка на всю глубину до заполнителя и не менее чем на 20 мм с узкой стороны стыка).

– для наибольшей надежности гермитизации стыков наружных панелей после ремонта обеспечивается применением самотвердеющими мастиками тиоколовыми.

– трещины, разрушения защитного слоя, а так же выбоины и другие дефекты наружных панелей заделать, подобрав соответсвенную фактуру отделки.

– для предупреждения преждевременного разрушения штукатурки стен и фактурных панелей необходимо заделать усадочные трещины и небольшие местные повреждения при твердении растворов, млкие трещины и небольшие местные повреждения отделочного слоя. Поверхности целесообразно окрасить цементным раствором с предварительной шпатлевкой.

– после ремонта выполнить окраску фасада.

Суммарная длина стыков наружных стеновых панелей – 1182,0п.м.

Согласно техническому обследованию фирмы ТОО «ИЦ АзияЭксперт» :

На основании таблицы 9 СП РК 1.04–101–2012 «Обследование и оценка технического состояния зданий и сооружений» осмотром стен установлено, что стены из сборных навесных стеновых трехслойных панелей из керамзитобетона находятся в исправном состоянии. Имеются незначительные повреждения в виде трещин шириной раскрытия до 0,5 мм.

Штукатурка наружных стен имеет многочисленные повреждения в виде трещин в местах стыков стеновых панелей с ригелями, а также с внутренними перегородками. Имеются многочисленные следы местного ремонта.

Для дальнейшей эксплуатации каменных конструкций стен рекомендуется:

Ремонт швов сопряжения стеновых понелей с последующей покраской.

Изм.	Кол.уч	Лист	№док.	Подпись	Дата	223–004–АС
						«Капитальный ремонт здания «Городской центр репродукции человека» по адресу: г. Алматы, р–н Алмалинский, ул. Торекулова д. 73
Проверил		Карманова				Здание Городской центр репродукции человека — Стадия: РП; Лист: 4; Листов:
Разработал		Калашникова				Существующая ситуация. Фасад 15–1 — ТОО "КОНЭС"
Н. Контр		Калашникова				

Согласовано:

Взам. инв. N

Подпись и дата

Инв. N подл.

Формат А2

Фасад 1–17

Сечение по внутренней стене.

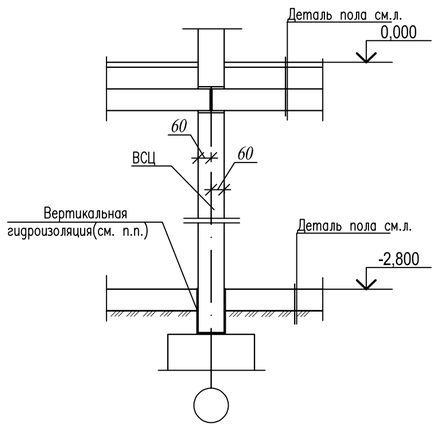

Конструкция горизонтального стыка стеновых панелей

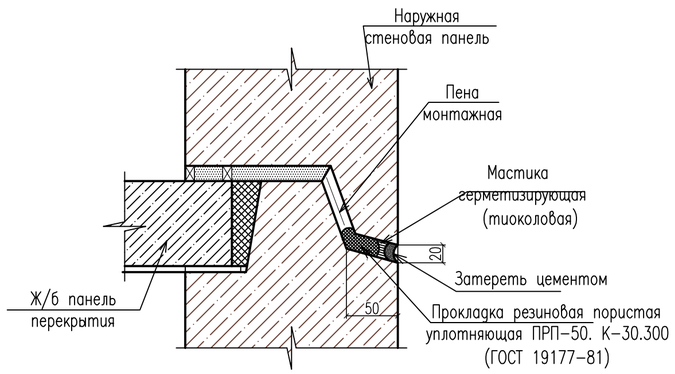

Согласно техническому обследованию фирмы ТОО «ИЦ АзияЭксперт» :

На основании таблицы 9 СП РК 1.04–101–2012 «Обследование и оценка технического состояния зданий и сооружений» осмотром стен установлено, что стены из сборных навесных стеновых трехслойных панелей из керамзитобетона находятся в исправном состоянии. Имеются незначительные повреждения в виде трещин шириной раскрытия до 0,5 мм.

Штукатурка наружных стен имеет многочисленные повреждения в виде трещин в местах стыков стеновых панелей с ригелями, а также с внутренними перегородками. Имеются многочисленные следы местного ремонта.

Для дальнейшей эксплуатации каменных конструкций стен рекомендуется:

Ремонт швов сопряжения стеновых понелей с последующей покраской.

						223–004–АС			
						«Капитальный ремонт здания «Городской центр репродукции человека» по адресу: г. Алматы, р–н Алмалинский, ул. Торекулова д. 73			
Изм.	Кол.уч	Лист	№док.	Подпись	Дата				
						Здание Городской центр репродукции человека	Стадия	Лист	Листов
							РП	5	
Проверил		Карманова				Существующая ситуация. Фасад 1–15	ТОО "КОНЭС"		
Разработал		Калашникова							
Н. Контр		Калашникова							

Согласовано:

Взам. инв. N

Подпись и дата

Инв. N подл.

Формат А2

Фасад В–А

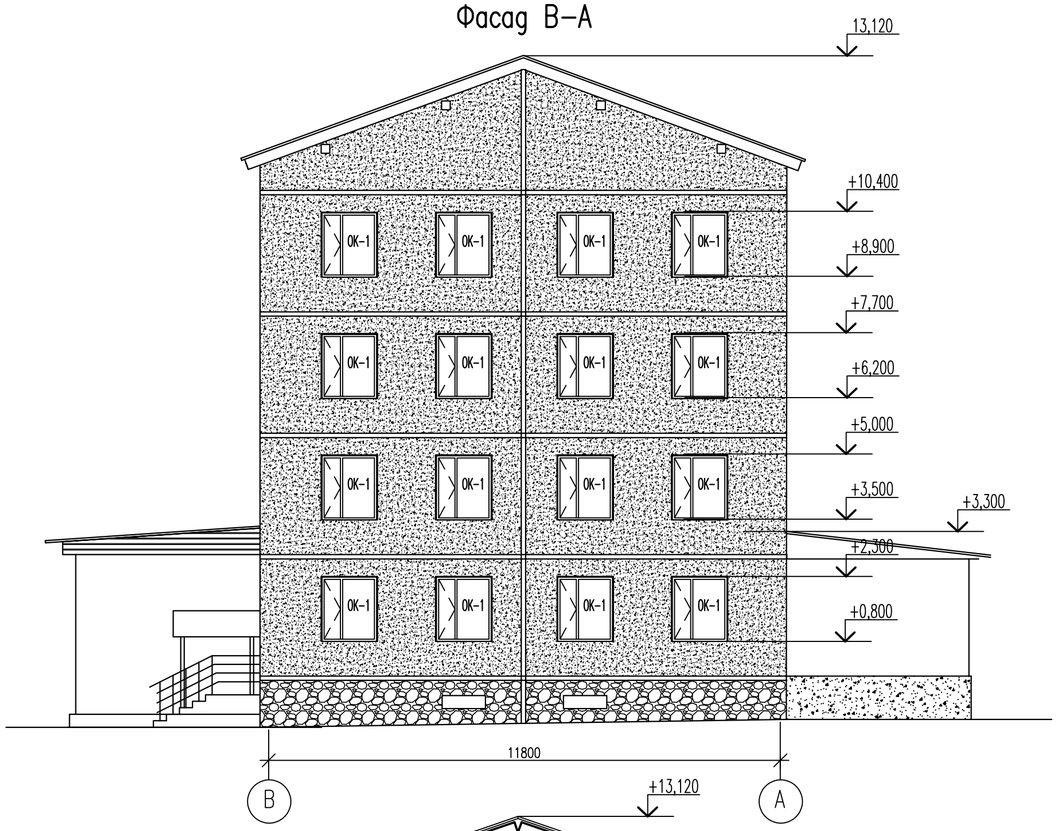

Фасад А–В

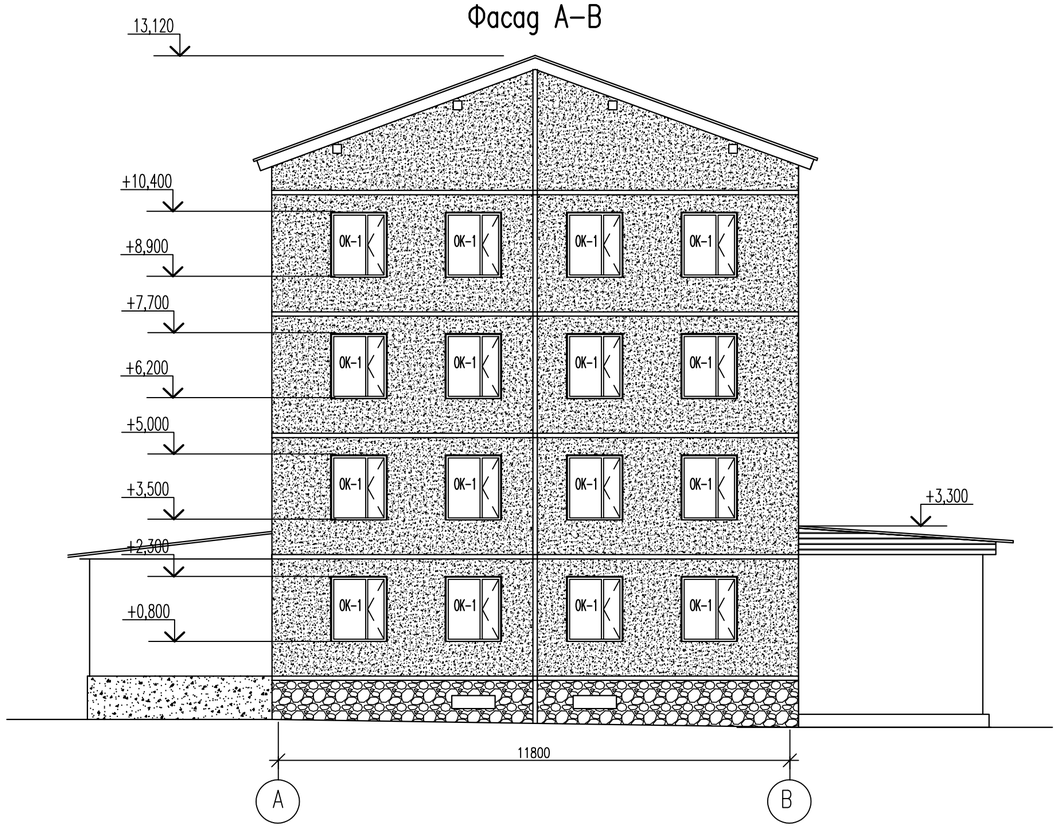

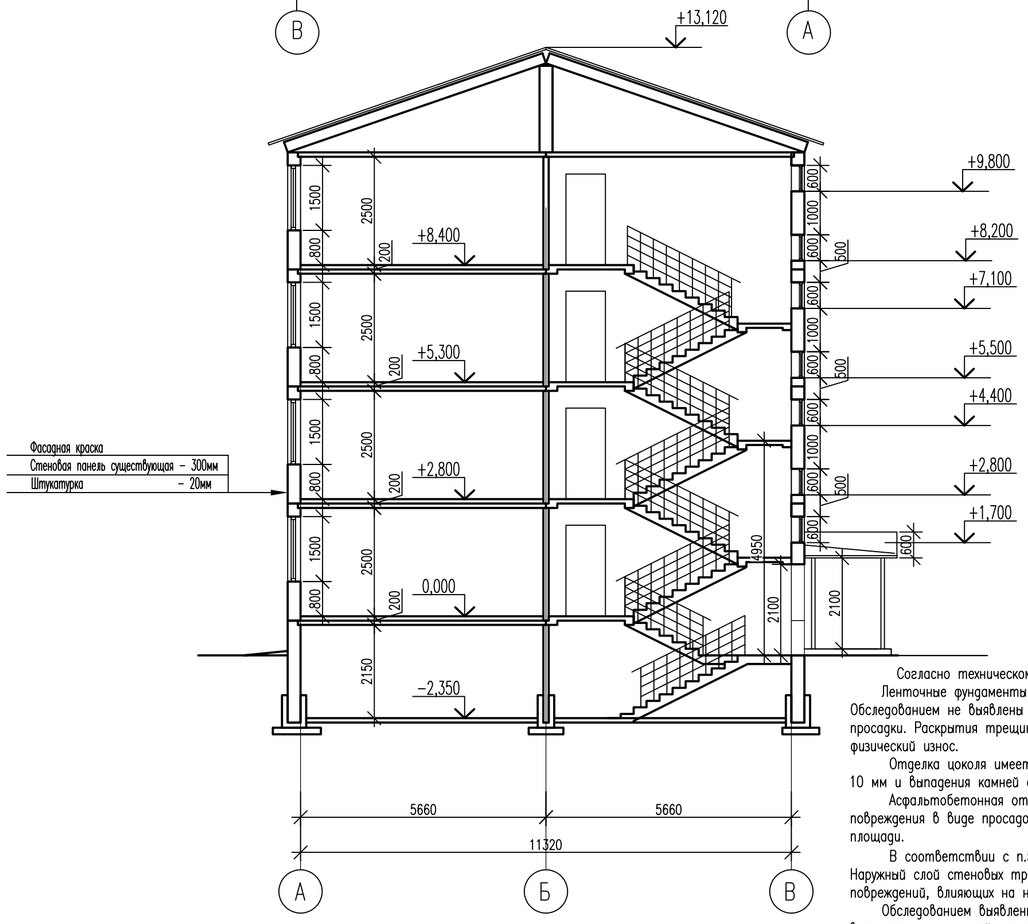

Деталь устройства отмостки

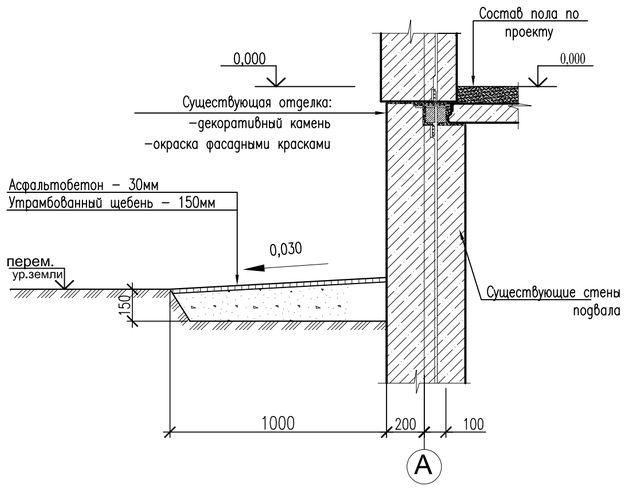

Деталь устройства оконного проема

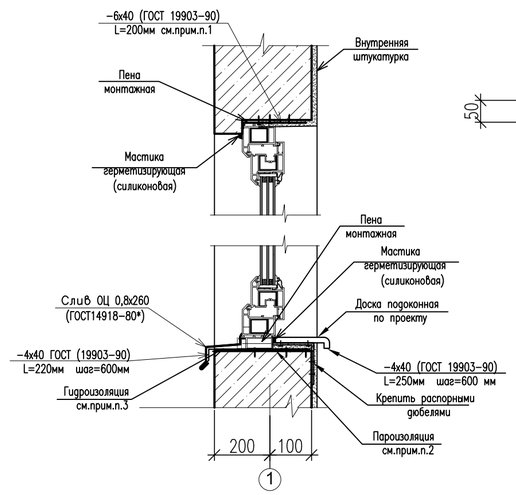

Слив оконный

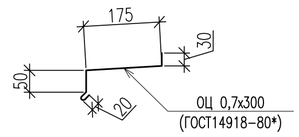

Согласно техническому обследованию фирмы ТОО «ИЦ АзияЭксперт» :

Ленточные фундаменты здания из сборных железобетонных конструкций находятся в исправномсостоянии. Обследованием не выявлены дефекты и повреждения фундаментов, а также не выявлено признаков их просадки. Раскрытия трещин в железобетонных конструкциях не выявлено. Фундаменты имеют незначительный физический износ.

Отделка цоколя имеет множественныенезначительные дефекты и повреждения в виде сколов глубиной не более 10 мм и выпадения камней отделки, волосяные трещины. Разрушения цоколя здания не выявлено

Асфальтобетонная отмостка здания находится в аварийном состоянии. Выявлены значительные дефекты и повреждения в виде просадок, трещин, сколов на большой площади.

В соответствии с п.5.2 [7] устанавливается значительная степень физического износа

Наружный слой стеновых трехслойных несущих панелей находится в работоспособном состоянии. Дефектов и повреждений, влияющих на несущую способность не выявлено.

Обследованием выявлены многочисленные дефекты заполнения швов между стеновыми трехслойными панелями в виде трещин шириной раскрытия до 0,5 мм. Местами имеется разрушение заполнения швов.

В соответствии с п.5.2 [7] устанавливается незначительная степень физического износа

Согласовано:

Взам. инв. N

Подпись и дата

Инв. N подл.

Изм.	Кол.уч	Лист	№док.	Подпись	Дата
Проверил		Карманова			
Разработал		Калашникова			
Н. Контр		Калашникова			

223–004–АС

«Капитальный ремонт здания «Городской центр репродукции человека» по адресу: г. Алматы, р–н Алмалинский, ул. Торекулова д. 73

Здание Городской центр репродукции человека

Стадия	Лист	Листов
РП	6	

Существующая ситуация.
Фасад А–В. Фасад В–А.
Разрез 1–1

ТОО "КОНЭС"

Формат А2

План подвала на отм.–2,350
по результатам тех.обследования

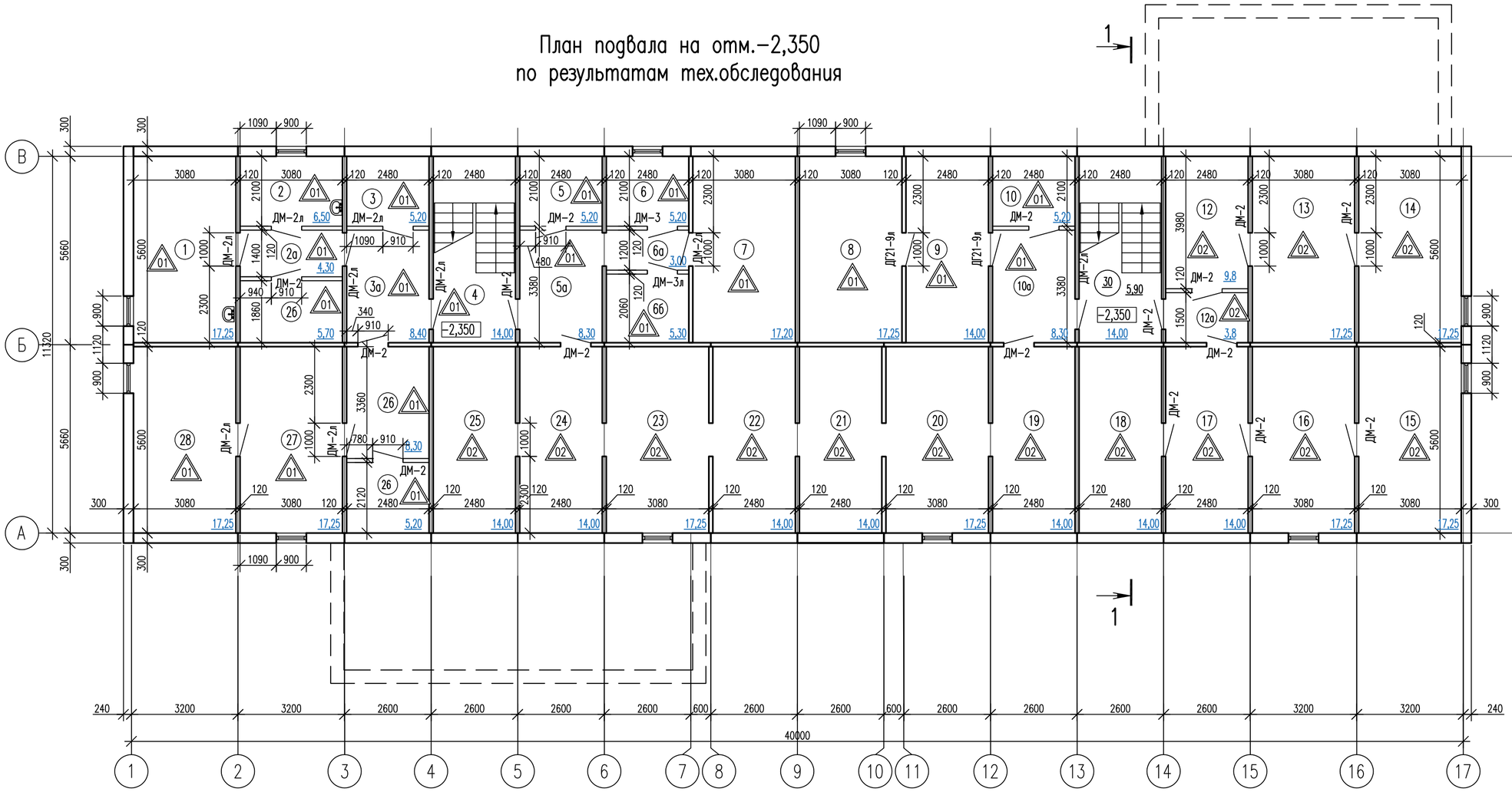

Экспликация помещений

NN пом.	Наименование	Площадь, м 2
1	2	3
1	Комната временного хранения мед.отх. кл Г	17,25
2	Комната временного хранения мед.отх. кл Б	6,5
2а	Коридор	4,3
2б	Комната хранения исп.белья	5,70
3	Склад С/Х	5,2
3а	Коридор	8,4
4	Лестничная клетка	14,0
5	Архив	5,2
5а	Коридор	8,3
6	Архив	5,2
6а	Коридор	3,0
6б	Архив	5,3
7	Тепловой пункт	17,2
8	Гардероб мед персонала	17,25
9	Гардероб мед персонала	14,0
10	Подсобное помещение	5,2
10а	Коридор	8,30
12	Кладовая пищеблока	9,8
12а	Коридор	3,8
13	Кладовая пищеблока	17,25
14	Кладовая пищеблока	17,25
15	Подсобное помещение	17,25
16	Подсобное помещение	17,25
17	Подсобное помещение	14,0
18	Подсобное помещение	14,0
19	Техническое помещение	14,0
20	Техническое помещение	17,25
21	Техническое помещение	14,0
22	Техническое помещение	14,0
23	Техническое помещение	17,25
24	Техническое помещение	14,0
25	Техническое помещение	14,0
26	Аптечный склад	8,3/5,2
27	Аптечный склад	17,25
29	Аптечный склад	17,25
30	Лестничная клетка	14,0
		444,65

Спецификация демонтируемых элементов

Поз.	Наименование	Ед. изм	Кол–во	Масса ед.,кг	Примеч.
	Демонтаж оконных блоков (ПВХ)				
Ок–4	Окна 1300х1500	шт.	7		
	Демонтаж дверных блоков (деревянные)				
	ДГ 21–9л	шт.	2		
	Демонтаж дверных блоков (металич.)				
	ДМ–2 (900х2100)	шт.	15		
	ДМ–2л (900х2100)	шт.	8		
	ДМ–3 (1000х2100)	шт.	1		
	ДМ–3л (1000х2100)	шт.	1		
	Демонтаж напольного покрытия:				
01	–керамическая плитка	м.кв	215,2		
0.2	–бетонные	м.кв	208,5		
	Очистка поверхности внутренних стен для отделки от существ. отделки				
	–водоэмульсионная окраска	м.кв	90,2		
	–настенная керамическая плитка	м.кв	952,74		

Спецификация демонтируемых элементов

Поз.	Наименование	Ед. изм	Кол–во	Масса ед.,кг	Примеч.
	Очистка поверхности потолков для отделки от существ. отделки				
	–водоэмульсионная окраска	м.кв	398,74		

Фундаменты, цоколь, отмостка.

Ленточные фундаменты здания из сборных железобетонных конструкций находятся в исправномсостоянии. Обследованием не выявлены дефекты и повреждения фундаментов, а также не выявлено признаков их
просадки. Раскрытия трещин в железобетонных конструкциях не выявлено. Фундаменты имеют незначительный
физический износ.

Отделка цоколя имеет множественнынезначительные дефекты и повреждения в виде сколов глубиной не более 10 мм и выпадения камней отделки, волосяные трещины. Разрушения цоколя здания не выявлено

Асфальтобетонная отмостка здания находится в аварийном состоянии. Выявлены значительные дефекты и повреждения в виде просадок, трещин, сколов на большой площади.

В соответствии с п.5.2 [7] устанавливается значительная степень физического износа

Проект разработан в соответствии с техническим заключением фирмы ТОО «Инжиниринговый центр АзияЭксперт», еа основании с заданием на проектирование, выданным заказчиком –КГУ «Управление общественного здравоохранения города Алматы» на выполнение проектных работ по объекту: Здание Городского центра репродукции человека города Алматы, расположенного по адресу: по адресу: г.Алматы, Алмалинский район, ул.Торекулова, д.73

Изм.	Кол.уч	Лист	№док.	Подпись	Дата
Проверил	Карманова				
Разработал	Калашникова				
Н. Контр	Калашникова				

223–004–АС

«Капитальный ремонт здания «Городской центр репродукции человека» по адресу: г. Алматы, р–н Алмалинский, ул. Торекулова д. 73

Здание Городской центр репродукции человека

Стадия	Лист	Листов
РП	7	

План подвала по результатам тех.обследования. Спецификация демонтируемых элементов

ТОО "КОНЭС"

Согласовано: Раздел ПС Романов; Раздел ВН Романов

Согласовано: Раздел ВК Качесова; Раздел ОВ Нуржанов; Раздел ЭМО Морозова

Взам. инв. N

Подпись и дата

Инв. N подл.

Формат А2

План 1 этажа по результатам тех.обследования

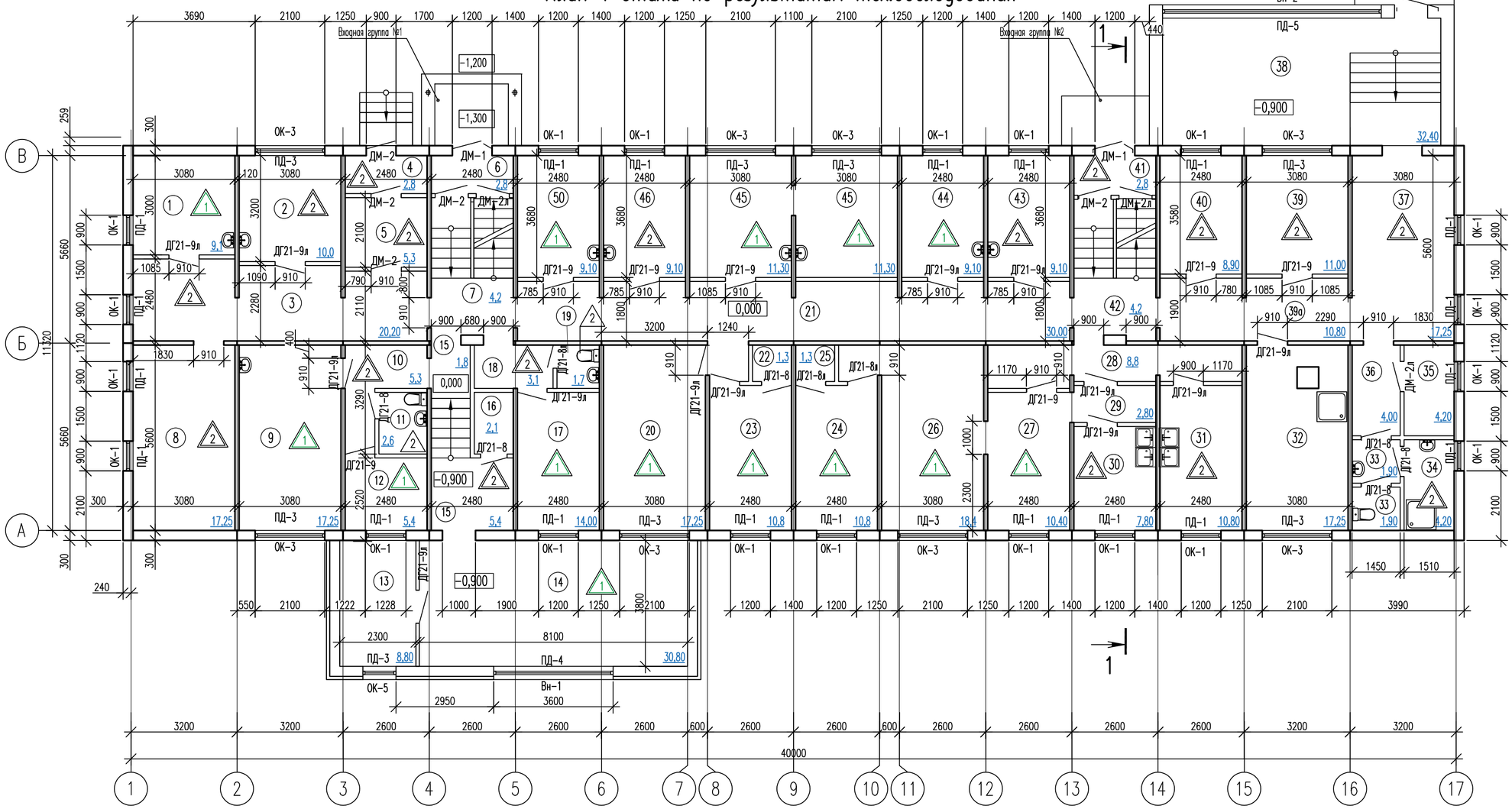

Экспликация помещений

NN пом.	Наименование	Площадь, м 2
1	Кабинет психолога	9,1
2	Кабинет гинеколога	10,0
3	Коридор	20,2
4	Тамбур	2,8
5	Тамбур	5,3
6	Тамбур	2,8
7	Холл	4,2
8	Ресепшен	17,0
9	Кабинет зав.отделения	17,4
10	Коридор	5,3
11	С/У	2,6
12	Тренинговый зал	6,0
13	Кабинет инженера по Т.Б	8,8
14	Конференц зал	30,8
15	Коридор	1,8/5,4
16	Подсобное помещение	2,1
17	Кабинет с.хозяйки	14,0
18	Коридор	3,1
19	С/У	1,7
20	Кабинет гл.врача	17,25
21	Коридор	30,0
22	Подсобное помещение	1,3
23	Помещение пищеблока	10,8
24	Помещение пищеблока	10,8
25	Подсобное помещение	1,3
26	Помещение пищеблока	18,4
27	Помещение пищеблока	18,4
28	Коридор	8,8
29	Коридор	2,8
30	Помещение пищеблока	7,8
31	Помещение пищеблока	10,8
32	Приемный покой	17,25
33	С/у	1,9/1,9
34	Душевая	4,2
35	Касса	4,2
36	Коридор	4,0
37	Холл	17,25
38	Холл с зоной регистратуры	32,4
39	Смотр.кабинет	11,0
40	Гардероб посетителей	8,9
41	Тамбур	2,8
42	Холл	4,2
43	Кабинет забора крови	9,10
44	Кабинет УЗИ	9,10
45	Палата для лиц с инвалидн.(ММГН)	11,3/11,3
46	Процедурная	9,10
47	Кабинет уролога	9,10

Спецификация демонтируемых элементов

Поз.	Наименование	Ед. изм	Кол-во	Масса ед.,кг	Примеч.
	Демонтаж оконных блоков (ПВХ)				
Ок-1	Окна 1200х1500	шт.	20		
Ок-2	Окна 1200х600	шт.	–		
Ок-3	Окна 2100х1500	шт.	7		
Ок-5	Окна 1840х1000	шт.	1		
	Витражи наружние (ПВХ)				
Вн-1	витраж (3600х1840)	шт.	1		
Вн-2	витраж (6600х2100)	шт.	1		
	Доски подоконные				
ПД-1	ПВХ b=200, L=1400 п.м	шт.	20		
ПД-2	ПВХ b=200, L=1300 п.м	шт.	–		
ПД-3	ПВХ b=200, L=2200 п.м	шт.	7		
ПД-4	ПВХ b=200, L=6100 п.м	шт.	1		
ПД-5	ПВХ b=300, L=7400 п.м	шт.	1		
	Демонтаж дверных блоков (деревянные)				
	ДГ 21-8	шт.	5		

Спецификация демонтируемых элементов

Поз.	Наименование	Ед. изм	Кол-во	Масса ед.,кг	Примеч.
	ДГ 21-8л	шт.	2		
	ДГ 21-9	шт.	7		
	ДГ 21-9л	шт.	13		
	Демонтаж дверных блоков (металич.)				
	ДМ-1 (1200х2100)	шт.	2		
	ДМ-2 (900х2100)	шт.	5		
	ДМ-2л (900х2100)	шт.	3		
	Демонтаж напольного покрытия:				
1	-линолеум	кв.м	171,20		
2	-керамическая плитка	кв.м	325,6		
	Очистка поверхности внутренних стен для отделки от существ. отделки				
	-масляная окраска	кв.м	73,57		
	-водоэмульсионная окраска	кв.м	722,3		
	-настенная керамическая плитка	кв.м	294,54		
	Очистка поверхности потолка для отделки от существ. отделки				
	-водоэмульсионная окраска	кв.м	463,70		

Спецификация демонтируемых элементов

Поз.	Наименование	Ед. изм	Кол-во	Масса ед.,кг	Примеч.
	Оконный слив				
	ОЦ 0,7х300 (ГОСТ14918-80*), Тип 1 (L=1,3м.)	шт.	20		
	ОЦ 0,7х300 (ГОСТ14918-80*), Тип 2 (L=2,1м.)	шт.	7		
	ОЦ 0,7х300 (ГОСТ14918-80*),Тип 3 (L=6,6м.)	шт.	1		
	ОЦ 0,7х300 (ГОСТ14918-80*),Тип 4 (L=3,6м.)	шт.	1		

Проект разработан в соответствии с техническим заключением фирмы ТОО «Инжиниринговый центр АзияЭксперт», ea основании с заданием на проектирование, выданным заказчиком - КГУ «Управление общественного здравоохранения города Алматы» на выполнение проектных работ по объекту: Здание Городского центра репродукции человека города Алматы, расположенного по адресу: по адресу: г.Алматы, Алмалинский район, ул.Торекулова, д.73

Согласовано:
Раздел ПС — Романов
Раздел ВН — Романов
Согласовано:
Раздел ВК — Качесова
Раздел ОВ — Нуржанов
Раздел ЭМО — Морозова

Взам. инв. N
Подпись и дата
Инв. N подл.

Изм.	Кол.уч	Лист	№док.	Подпись	Дата
Проверил	Карманова				
Разработал	Калашникова				
Н. Контр	Калашникова				

223-004-АС

«Капитальный ремонт здания «Городской центр репродукции человека» по адресу: г. Алматы, р-н Алмалинский, ул. Торекулова д. 73

Здание Городской центр репродукции человека

Стадия	Лист	Листов
РП	8	

План 1 этажа по результатам тех.обследования. Спецификация демонтируемых элементов

ТОО "КОНЭС"

Формат А2

План 2 этажа по результатам тех.обследования

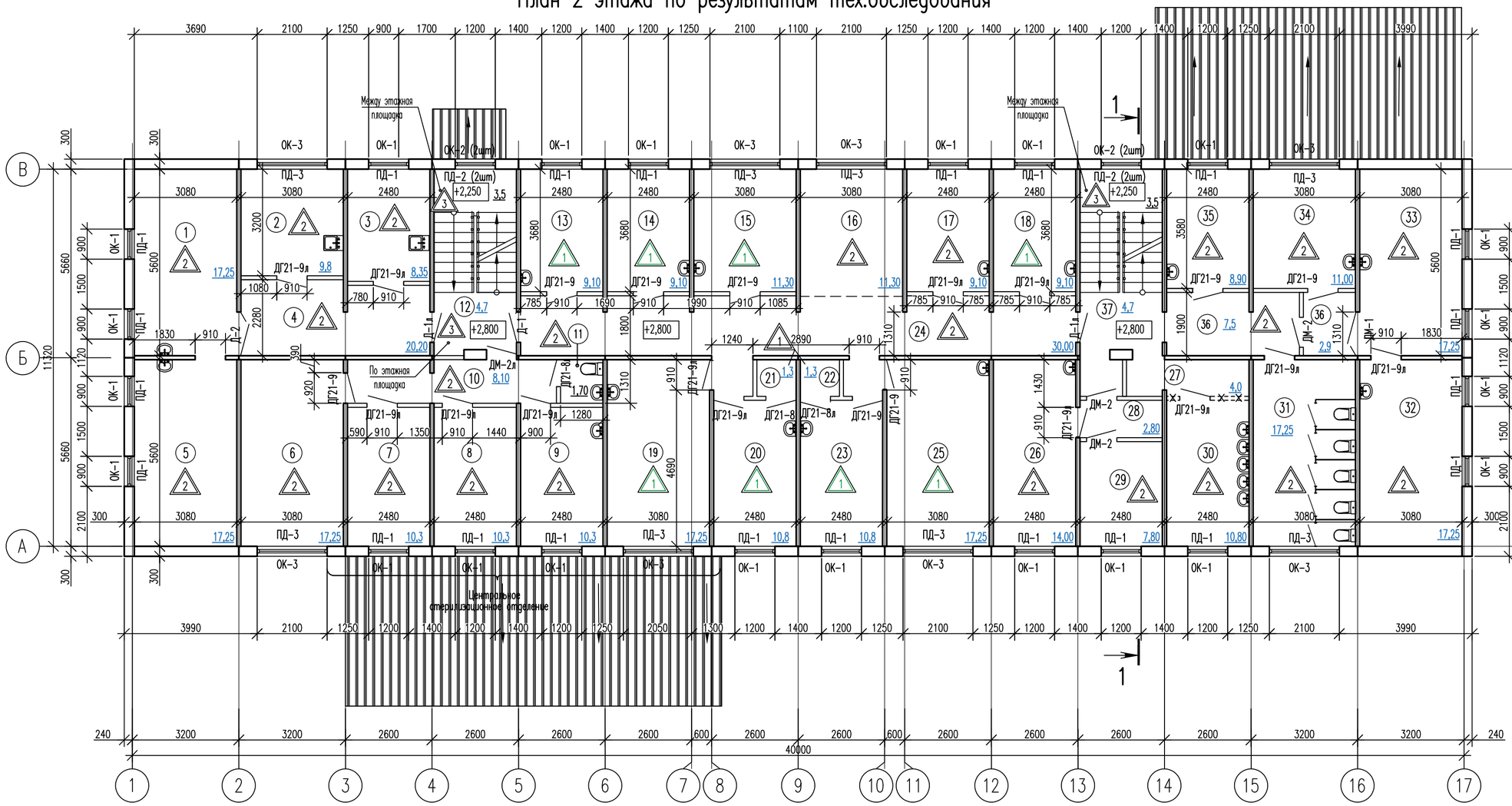

Экспликация помещений

NN пом.	Наименование	Площадь, м 2
1	Манипуляционный блок	17,25
2	Манипуляционный блок	9,8
3	Манипуляционный блок	8,35
4	Коридор	20,2
5	Манипуляционный блок	17,25
6	ЦСО	17,25
7	ЦСО	10,3
8	ЦСО	10,3
9	ЦСО	10,3
10	Коридор	8,20
11	С/у	1,7
12	Холл	4,7
13	Палата	9,10
14	Палата	9,10
15	Палата	11,3
16	Пост дежурной медсестры	11,3
17	Процедурный кабинет	9,10
18	Кабинет врача	9,10
19	Палата	17,25
20	Ординаторская	10,8
21	Подсобное помещение	1,3
22	Подсобное помещение	1,3
23	Палата	10,8
24	Коридор	30,0
25	Палата	17,25
26	Цитогинетич.лаборатория	14,0
27	Коридор	4,0
28	Коридор	2,8
29	Цитогинетич.лаборатория	7,8
30	Умывальная	10,8
31	С/у пациента	17,25
32	Цитогинетич.лаборатория	17,25
33	Цитогинетич.лаборатория	17,25
34	Цитогинетич.лаборатория	11,00
35	Цитогинетич.лаборатория	8,90
36	Коридор	7,5/2,9
37	Холл	4,7
		399,5

Спецификация демонтируемых элементов (начало)

Поз.	Наименование	Ед. изм	Кол-во	Масса ед.,кг	Примеч.
	Демонтаж оконных блоков (ПВХ)				
Ок-1	Окна 1200х1500	шт.	22		
Ок-2	Окна 1200х600	шт.	4		
Ок-3	Окна 2100х1500	шт.	8		
	Доски подоконные				
ПД-1	ПВХ b=200, L=1400 п.м	шт.	22		
ПД-2	ПВХ b=200, L=1300 п.м	шт.	4		
ПД-3	ПВХ b=200, L=2200 п.м	шт.	8		
	Демонтаж дверных блоков (деревянные)				
	ДГ 21-8	шт.	1		
	ДГ 21-8л	шт.	2		
	ДГ 21-9	шт.	8		
	ДГ 21-9л	шт.	11		
	Демонтаж дверных блоков (металич.)				
	ДМ-2 (900х2100)	шт.	3		
	ДМ-2л (900х2100)	шт.	1		

Спецификация демонтируемых элементов

Поз.	Наименование	Ед. изм	Кол-во	Масса ед.,кг	Примеч.
	ДМ-1 (1200х2100)	шт.	1		
	Демонтаж дверных блоков ПВХ				
	Д-1 (900х2100)	шт.	2		
	Д-1л(900х2100)	шт.	2		
	Д-2 (1300х2100)	шт.	1		
	Демонтаж напольного покрытия:				
1	-линолеум	кв.м	107,0		
2	-керамическая плитка	кв.м	285,80		
	Очистка поверхности внутренних стен для отделки от существ. отделки				
	-масляная окраска	кв.м	59,35		
	-водоэмульсионная окраска	кв.м	524,1		
	-настенная керамическая плитка	кв.м	474,03		
	Очистка поверхности потолка для отделки от существ. отделки				
	-водоэмульсионная окраска	кв.м	382,4		

Спецификация демонтируемых элементов

Поз.	Наименование	Ед. изм	Кол-во	Масса ед.,кг	Примеч.
	Оконный слив				
	ОЦ 0,7х300 (ГОСТ14918-80*),Тип 1 (L=1,3м.)	шт.	26		
	ОЦ 0,7х300 (ГОСТ14918-80*),Тип 1 (L=2,1м.)	шт.	8		
	Демонтаж перегородки кирпичной 120мм	м.кв.	6,5		

Проект разработан в соответствии с техническим заключением фирмы ТОО «Инжиниринговый центр АзияЭксперт», еа основании с заданием на проектирование, выданным заказчиком -КГУ «Управление общественного здравоохранения города Алматы» на выполнение проектных работ по объекту: Здание Городского центра репродукции человека города Алматы, расположенного по адресу: по адресу: г.Алматы, Алмалинский район, ул.Торекулова, д.73

Согласовано:
Раздел ПС — Романов
Раздел ВН — Романов
Раздел ВК — Качесова
Раздел ОВ — Нуржанов
Раздел ЭМО — Морозова

Взам. инв. N
Подпись и дата
Инв. N подл.

Изм.	Кол.уч	Лист	№док.	Подпись	Дата
Проверил	Карманова				
Разработал	Калашникова				
Н. Контр	Калашникова				

223-004-АС

«Капитальный ремонт здания «Городской центр репродукции человека» по адресу: г. Алматы, р-н Алмалинский, ул. Торекулова д. 73

Здание Городской центр репродукции человека

Стадия	Лист	Листов
РП	9	

План 2 этажа по результатам тех.обследования. Спецификация демонтируемых элементов

ТОО "КОНЭС"

Формат А2

План 3 этажа по результатам тех.обследования

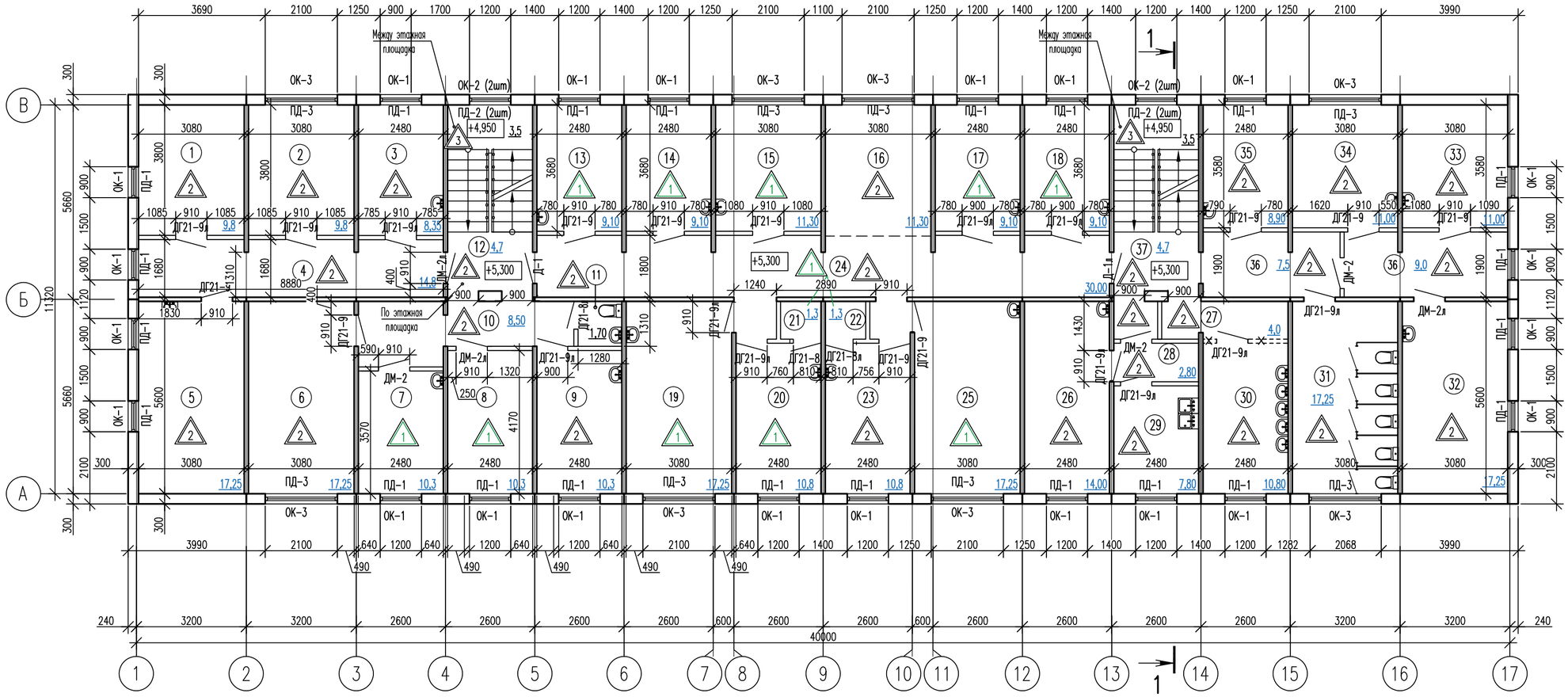

Экспликация помещений

NN пом.	Наименование	Площадь, м 2
1	Аптека	9,8
2	Аптека	9,8
3	Аптека	8,35
4	Коридор	14,8
5	Аптека	17,25
6	Статистический отдел	17,25
7	Кабинет старшей мед.сестры	10,3
8	Склад для хранения спирта	103
9	Кабинет для обработки эндоскопов	10,3
10	Коридор	8,50
11	С/у	1,7
12	Холл	4,7
13	Палата	9,10
14	Палата	9,10
15	Палата	11,3
16	Пост дежурной медсестры	11,3
17	Палата	9,10
18	Ординаторская	9,10
19	Палата	17,25
20	Палата	10,8
21	Подсобное помещение	1,3
22	Подсобное помещение	1,3
23	Процедурный кабинет	10,8
24	Коридор	30,0
25	Палата	17,25
26	Буфет	14,0
27	Коридор	4,0
28	Коридор	2,8
29	Раздаточная	7,8
30	Умывальная	10,8
31	С/у паситителей	17,25
32	Медико-генетическая даборатория	17,25
33	Медико-генетическая даборатория	11,0
34	Медико-генетическая даборатория	11,0
35	Медико-генетическая даборатория	8,9
36	Коридор	7,5/9,0
37	Холл	4,7
		398,5

Спецификация демонтируемых элементов

Поз.	Наименование	Ед. изм	Кол-во	Масса ед.,кг	Примеч.
	Демонтаж оконных блоков (ПВХ)				
Ок-1	Окна 1300х1500	шт.	22		
Ок-2	Окна 1300х600	шт.	4		
Ок-3	Окна 2100х1500	шт.	8		
	Доски подоконные				
ПД-1	ПВХ b=200, L=1400 п.м	шт.	22		
ПД-2	ПВХ b=200, L=1300 п.м	шт.	4		
ПД-3	ПВХ b=200, L=2200 п.м	шт.	8		
	Демонтаж дверных блоков (деревянные)				
	ДГ 21-8	шт.	1		
	ДГ 21-8л	шт.	2		
	ДГ 21-9	шт.	10		
	ДГ 21-9л	шт.	13		
	Демонтаж дверных блоков (металич.)				
	ДМ-2 (900х2100)	шт.	2		
	ДМ-2л (900х2100)	шт.	3		

Спецификация демонтируемых элементов

Поз.	Наименование	Ед. изм	Кол-во	Масса ед.,кг	Примеч.
	Демонтаж дверных блоков ПВХ				
	Д-1 (1000х2100)	шт.	1		
	Д-1л(1000х2100)	шт.	1		
	Демонтаж напольного покрытия:				
1	-линолеум	кв.м	131,50		
2	-керамическая плитка	кв.м	267,3		
	Очистка поверхности внутренних стен для отделки от существ. отделки				
	-масляная окраска	кв.м	40,8		
	-водоэмульсионная окраска	кв.м	724,3		
	-настенная керамическая плитка	кв.м	311,51		
	Очистка поверхности потолка для отделки от существ. отделки				
	-водоэмульсионная окраска	кв.м	399,80		

Спецификация демонтируемых элементов

Поз.	Наименование	Ед. изм	Кол-во	Масса ед.,кг	Примеч.
	Оконный слив				
	ОЦ 0,7х300 (ГОСТ14918-80*),Тип 1 (L=1,3м.)	шт.	26		
	ОЦ 0,7х300 (ГОСТ14918-80*),Тип 1 (L=2,1м.)	шт.	8		
	Демонтаж перегородки кирпичной 120мм	м.кв.	6,5		

Проект разработан в соответствии с техническим заключением фирмы ТОО «Инжиниринговый центр АзияЭксперт», еа основании с заданием на проектирование, выданным заказчиком -КГУ «Управление общественного здравоохранения города Алматы» на выполнение проектных работ по объекту: Здание Городского центра репродукции человека города Алматы, расположенного по адресу: по адресу: г.Алматы, Алмалинский район, ул.Торекулова, д.73

Согласовано:

Раздел ПС	Романов	
Раздел ВН	Романов	
Раздел ВК	Качесова	
Раздел ОВ	Нуржанов	
Раздел ЭМО	Морозова	

Взам. инв. N

Подпись и дата

Инв. N подл.

Изм.	Кол.уч	Лист	№док.	Подпись	Дата
Проверил	Карманова				
Разработал	Калашникова				
Н. Контр	Калашникова				

223-004-АС

«Капитальный ремонт здания «Городской центр репродукции человека» по адресу: г. Алматы, р-н Алмалинский, ул. Торекулова д. 73

Здание Городской центр репродукции человека

Стадия	Лист	Листов
РП	10	

План 3 этажа по результатам тех.обследования. Спецификация демонтируемых элементов

ТОО "КОНЭС"

Формат А2

План 4 этажа по результатам тех.обследования

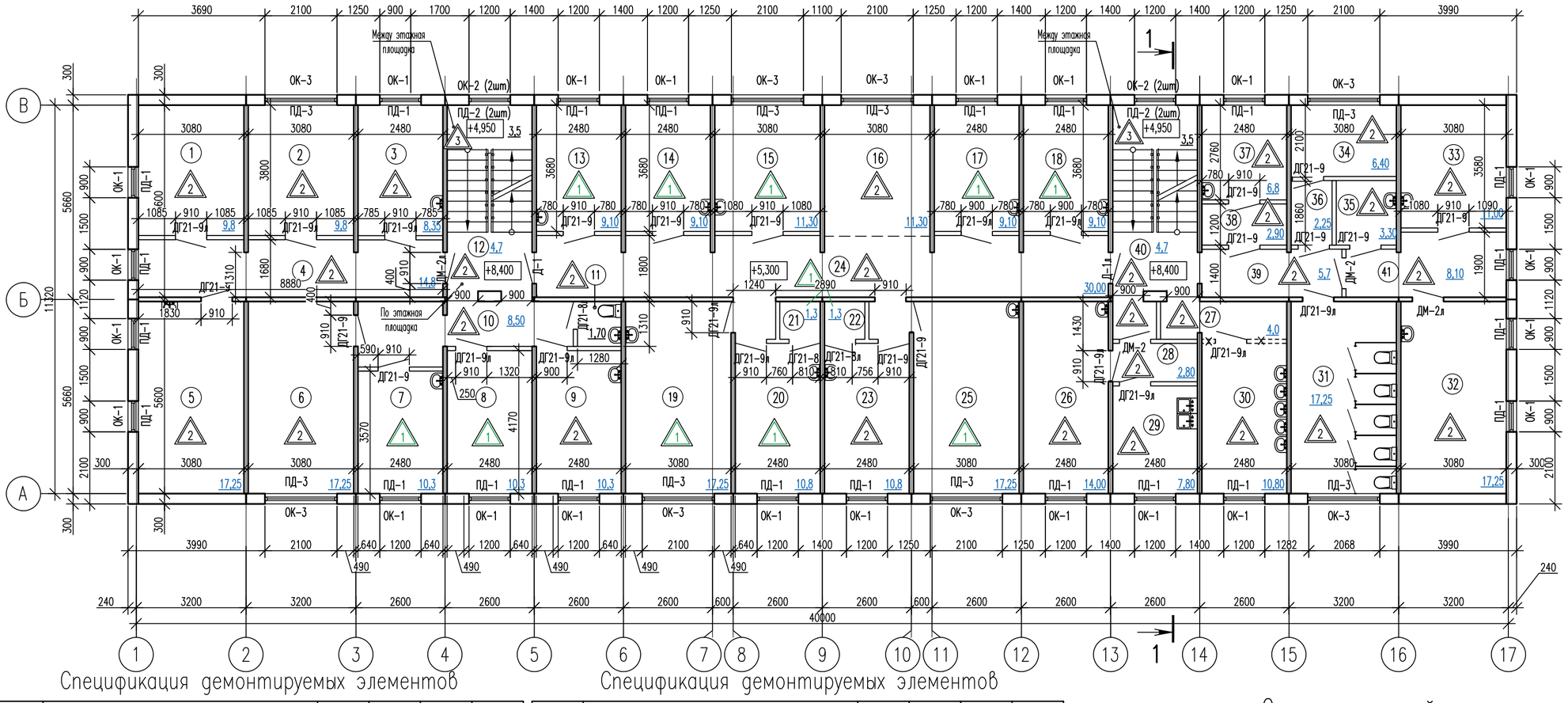

Экспликация помещений

NN пом.	Наименование	Площадь, м 2
1	Комната псих.разгрузки	9,8
2	Кабинет врача эпидемиолога	9,8
3	Кабинет гл. мед.сестры	8,35
4	Коридор	14,8
5	Кладовая медикаментов	17,25
6	Ординаторская	17,25
7	Кабинет врача	10,3
8	Процедурный кабинет	10,3
9	Смотровая	10,3
10	Коридор	8,5
11	Санузел	1,7
12	Холл	4,7
13	Палата	9,1
14	Палата	9,1
15	Манипуляционная	11,3
16	Пост дежурной мед.сестры	11,3
17	Палата	9,1
18	Кабинет зав.отделения	9,1
19	Помещение приема пищи	17,25
20	Процедурный кабинет	10,8
21	Подсобное помещение	1,3
22	Подсобное помещение	1,3
23	Смотровая	10,8
24	Коридор	30,0
25	Палата	17,25
26	Столовая для сотрудников	14,0
27	Коридор	4,0
28	Коридор	2,8
29	Раздаточная	7,8
30	Умывальная	10,8
31	С/у пасиитителей	17,25
32	Клинико-диагностическая лаборатория	17,25
33	Клинико-диагностическая лаборатория	11,0
34	Клинико-диагностическая лаборатория	6,4
35	Клинико-диагностическая лаборатория	3,3
36	Тамбур-шлюз КДЛ	2,25
37	Клинико-диагностическая лаборатория	6,8
38	Тамбур-шлюз КДЛ	2,9
39	Коридор	5,7
40	Холл	4,7
41	Коридор	8,1
		399,5

Спецификация демонтируемых элементов

Поз.	Наименование	Ед. изм	Кол-во	Масса ед.,кг	Примеч.
	Демонтаж оконных блоков (ПВХ)				
Ок-1	Окна 1200х1500	шт.	22		
Ок-2	Окна 1200х600	шт.	4		
Ок-3	Окна 2100х1500	шт.	8		
	Доски подоконные				
ПД-1	ПВХ b=200, L=1400 п.м	шт.	22		
ПД-2	ПВХ b=200, L=1300 п.м	шт.	4		
ПД-3	ПВХ b=200, L=2200 п.м	шт.	8		
	Оконный слив				
	ОЦ 0,7х300 (ГОСТ14918-80*),Тип 1 (L=1,3м.)	шт.	26		
	ОЦ 0,7х300 (ГОСТ14918-80*), Тип 1 (L=2,1м.)	шт.	8		
	Демонтаж дверных блоков (деревянные)				
	ДГ 21-8	шт.	1		
	ДГ 21-8л	шт.	2		
	ДГ 21-9	шт.	14		
	ДГ 21-9л	шт.	13		
	Демонтаж дверных блоков ПВХ				
	Д-1 (1000х2100)	шт.	1		
	Д-1л(1000х2100)	шт.	1		
	Демонтаж перегородки кирпичной 120мм	м.кв.	6,5		

Спецификация демонтируемых элементов

Поз.	Наименование	Ед. изм	Кол-во	Масса ед.,кг	Примеч.
	Демонтаж дверных блоков (металич.)				
	ДМ-2 (900х2100)	шт.	2		
	ДМ-2л (900х2100)	шт.	3		
	Демонтаж напольного покрытия:				
1	-линолеум	кв.м	161,20		
2	-керамическая плитка	кв.м	243,10		
3	-керамическая плитка между и поэт. площадки	кв.м	28,9		
	Очистка поверхности внутренних стен для отделки от существ. отделки				
	-масляная окраска	кв.м	46,8		
	-водоэмульсионная окраска	кв.м	718,3		
	-настенная керамическая плитка	кв.м	362,82		
	Очистка поверхности потолка для отделки от существ. отделки				
	-водоэмульсионная окраска	кв.м	404,30		
	Демонтаж кабинок (ПВХ) С/У				
	Кабинка ПВХ 1200х900х1800	шт.	15		
	Ограждения				
	Ограждения, металлическое с 3 нитками заполнения (ГОСТ 25772-83)	п.м	32,40		

Схема ограждений

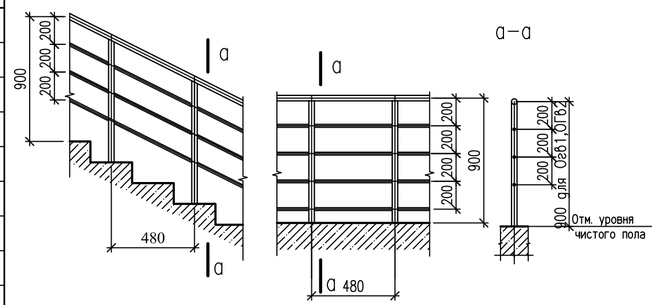

Проект разработан в соответствии с техническим заключением фирмы ТОО «Инжиниринговый центр АзияЭксперт», ea основании с заданием на проектирование, выданным заказчиком -КГУ «Управление общественного здравоохранения города Алматы» на выполнение проектных работ по объекту: Здание Городского центра репродукции человека города Алматы, расположенного по адресу: по адресу: г.Алматы, Алмалинский район, ул.Торекулова, д.73

Изм.	Кол.уч	Лист	№док.	Подпись	Дата	223-004-АС
						«Капитальный ремонт здания «Городской центр репродукции человека» по адресу: г. Алматы, р-н Алмалинский, ул. Торекулова д. 73
Проверил		Карманова				Здание Городской центр репродукции человека — Стадия: РП; Лист: 11; Листов:
Разработал		Калашникова				План 4 этажа по результатам тех.обследования. Спецификация демонтируемых элементов — ТОО "КОНЭС"
Н. Контр		Калашникова				

Согласовано: Раздел ПС — Романов; Раздел ВН — Романов

Согласовано: Раздел ВК — Качесова; Раздел ОВ — Нуржанов; Раздел ЭМО — Морозова

Взам. инв. N

Подпись и дата

Инв. N подл.

Формат А2

План кровли по результатам тех.обследования

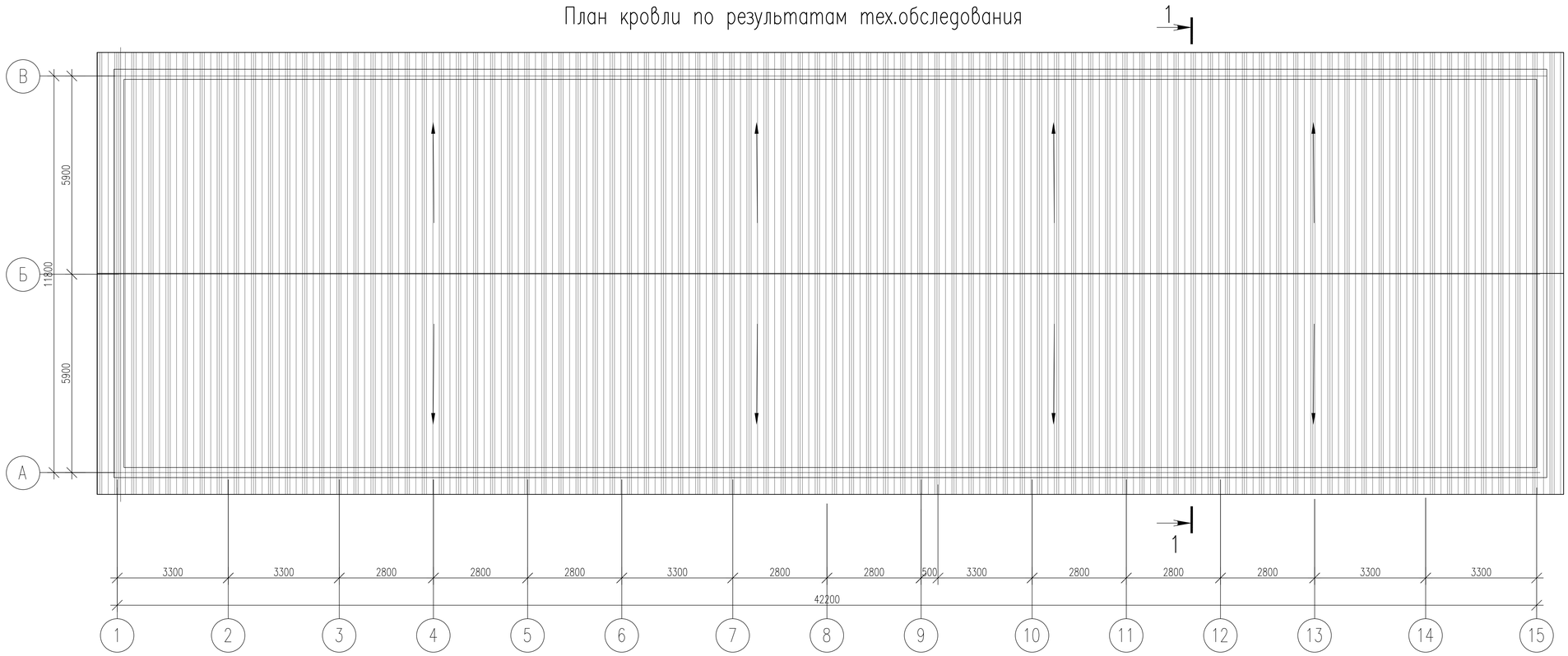

Поз.

Проект разработан в соответствии с техническим заключением фирмы ТОО «Инжиниринговый центр АзияЭксперт», еа основании с заданием на проектирование, выданным заказчиком – КГУ «Управление общественного здравоохранения города Алматы» на выполнение проектных работ по объекту: Здание Городского центра репродукции человека города Алматы, расположенного по адресу: по адресу: г.Алматы, Алмалинский район, ул.Торекулова, д.73

Изм.	Кол.уч.	Лист	№док.	Подпись	Дата	223-004-АС
						«Капитальный ремонт здания «Городской центр репродукции человека» по адресу: г. Алматы, р-н Алмалинский, ул. Торекулова д. 73
						Здание Городской центр репродукции человека — Стадия: РП; Лист: 12; Листов:
Проверил		Карманова				План кровли по результатам тех.обследования. — ТОО "КОНЭС"
Разработал		Калашникова				
Н. Контр		Калашникова				

Согласовано:

Взам. инв. N

Подпись и дата

Инв. N подл.

Формат А4х3

Раскладка профилей под линеарные панели

Фасад 17–1

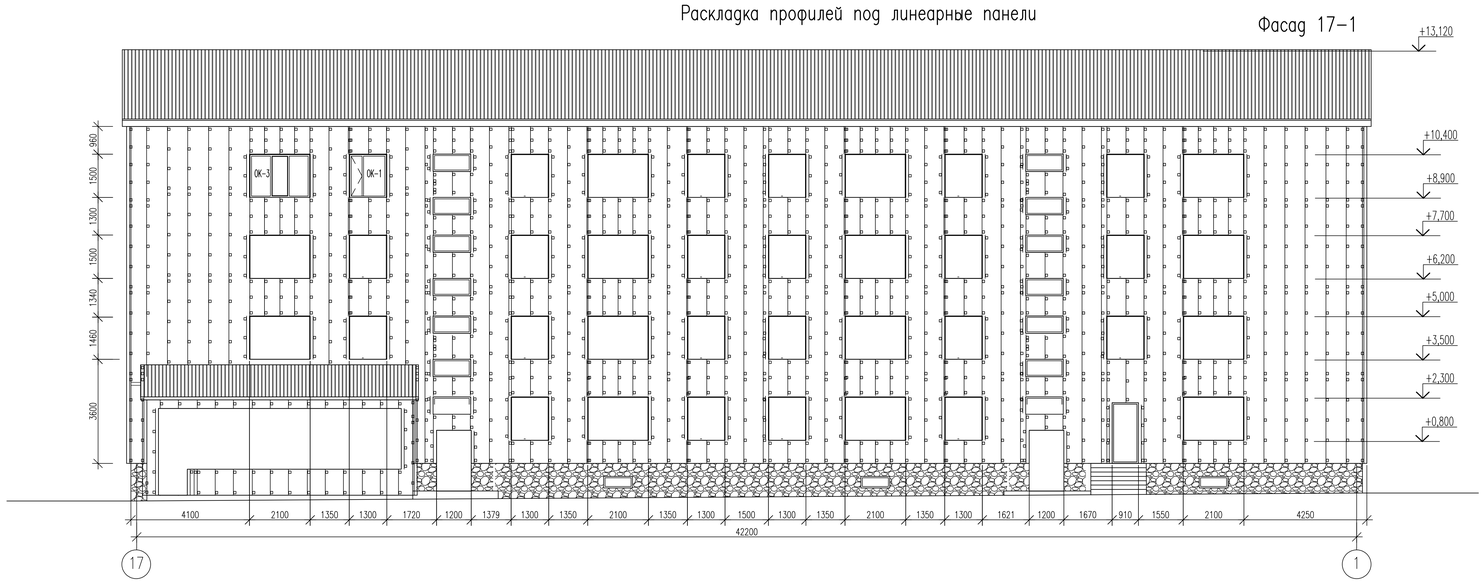

Фасад В–А

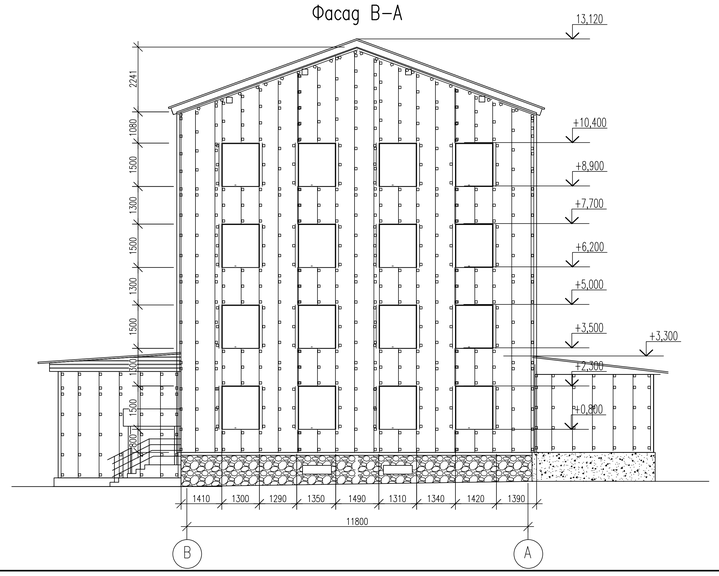

Входная группа №1

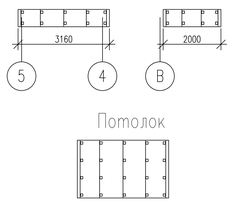

Входная группа №2

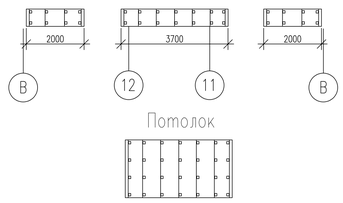

Спецификация элементов навесного фасада

Поз.	Обозначения	Наименование	Кол.	Масса ед. кг.	Примеч.
SK	Металлосайдинг ТОО "Завод Металл Профиль"	Линиарная панель Primepanel–T–Г–24x281/20	915,25	м.кв	RAL 9010
SK		Линиарная панель Primepanel–T–Г–24x281/20	425,8	м.кв	RAL 7024
SK		Крепежный кронштейн ККУ 150x80, t=2,0	4431	шт.	
SK		Крепежный профиль Г–образный КПГ 60x44x3000, t=1,2	716	шт.	
SK		Самонарезающий винт 4,8x28	9000	шт.	
SK		Самонарезающий винт 4,2x1,6	12500	шт.	
		Анкер фасадный Премиум Металл Профиль 10x100	4500	шт.	
		Рust 0,08x1,25 (9010)	261	шт.	
		Заклепки 3,2x8 (9010)	910	шт.	
		Планка угла наружного 50x50x3000 (9010)	18	шт.	
		Планка угла наружного 50x50x3000 (7024)	5	шт.	
		Планка угла внутреннего 50x50x3000 (7024)	6	шт.	

1. Данный лист смотреть совместно с листами АС –20...23.
2. Монтаж навесного фасада производить фирмами, имеющей лицензию на данный вид работ. Размеры линиарных панелей,монтажные зазоры и узлы крепления уточнить в процессе строительства фирмой–изготовителем данных изделий.
3. Разрез см. л.–6
4. Раскладку линиарных панелий см. л АС–15,16.
5. Раскладку профилей под линиарные панели см. л. АС–13,14
6. Узлы крепления навесного фасада см. Альбом узлов Металлпрофиль "Система вентилируемых фасадов ВФ МП".
7. Спецификация элементов навесного фасада см. л. АС–13.

Изм.	Кол.уч	Лист	№док.	Подпись	Дата	223–004–АС
						«Капитальный ремонт здания «Городской центр репродукции человека» по адресу: г. Алматы, р–н Алмалинский, ул. Торекулова д. 73
						Здание Городской центр репродукции человека
Проверил		Карманова				Раскладка профилей под линеарние панели Фасад 15–1. Фасад В–А. Спецификация элементов навесного фасада
Разработал		Калашникова				ТОО "КОНЭС"
Н. Контр		Калашникова				

Стадия	Лист	Листов
РП	13	

Согласовано:

Взам. инв. №

Подпись и дата

Инв. № подл.

Формат А3х3

Раскладка профилей под линеарные панели

Фасад 1–17

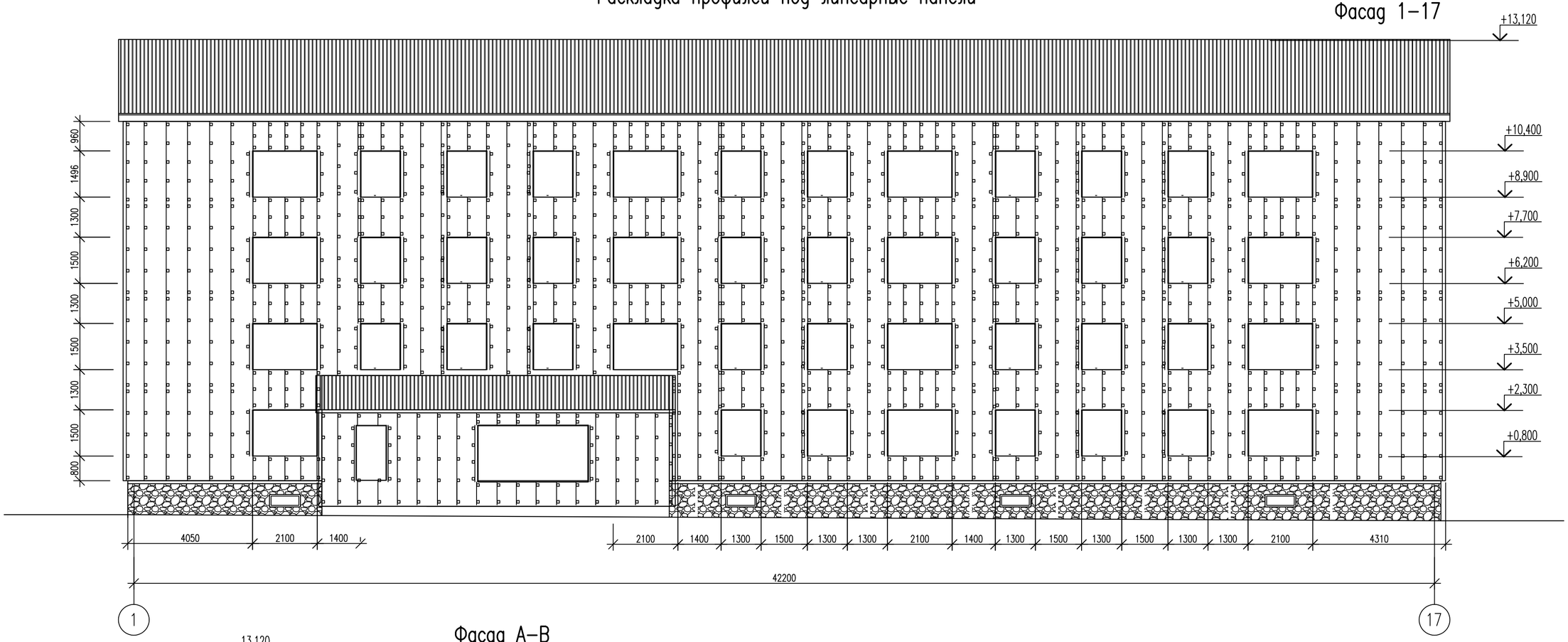

Фасад А–В

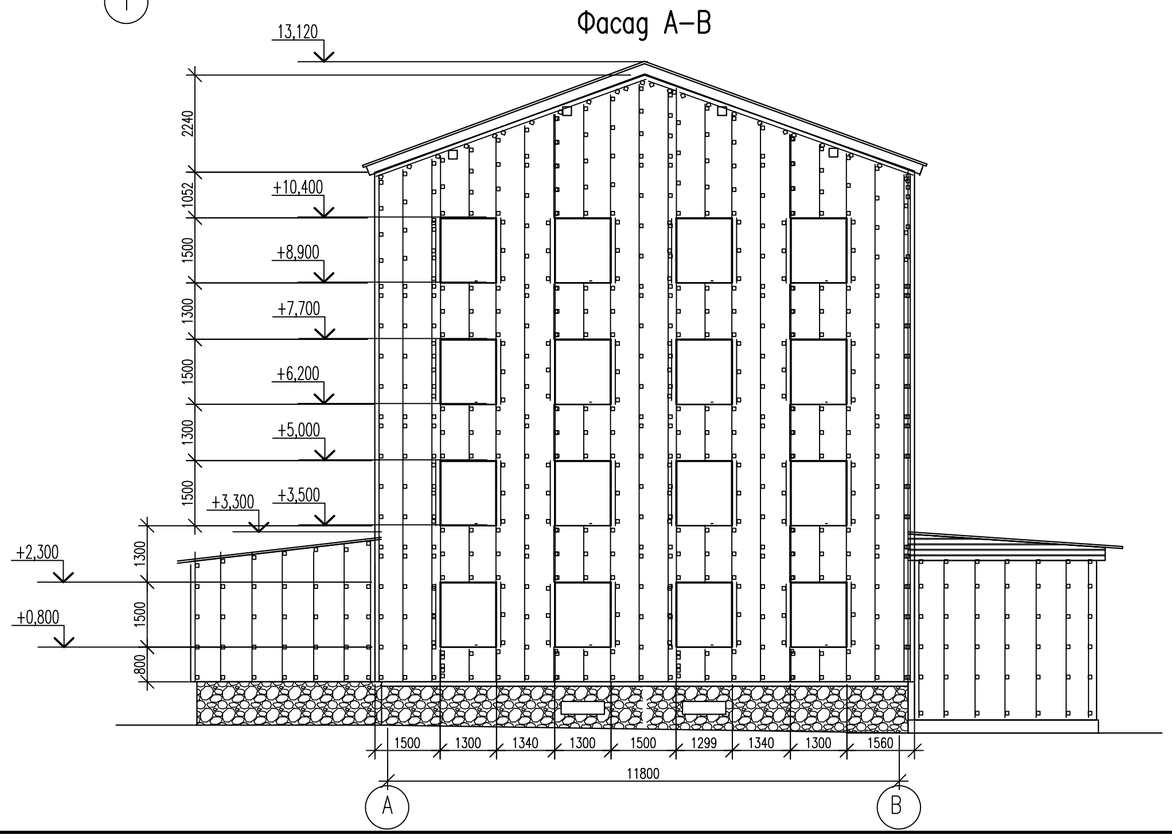

1. Данный лист смотреть совместно с листами АС –20...23.
2. Монтаж навесного фасада производить фирмами, имеющей лицензию на данный вид работ. Размеры линиарных панелей,монтажные зазоры и узлы крепления уточнить в процессе строительства фирмой–изготовителем данных изделий.
3. Разрез см. л.–6
4. Раскладку линиарных панелий см. л АС–15,16.
5. Раскладку профилей под линиарные панели см. л. АС–13,14
6. Узлы крепления навесного фасада см. Альбом узлов Металлпрофиль "Система вентилируемых фасадов ВФ МП".
7. Спецификация элементов навесного фасада см. л. АС–13.

Изм.	Кол.уч	Лист	№док.	Подпись	Дата	223–004–АС
						«Капитальный ремонт здания «Городской центр репродукции человека» по адресу: г. Алматы, р–н Алмалинский, ул. Торекулова д. 73
Проверил	Карманова					Здание Городской центр репродукции человека
Разработал	Калашникова					Стадия: РП; Лист: 14; Листов:
Н. Контр	Калашникова					Раскладка профилей под линеарные панели . Фасад 1–15. Фасад А–В.
						ТОО "КОНЭС"

Согласовано:

Раздел ПС	Романов
Раздел ВН	Романов
Раздел ВК	Качесова
Раздел ОВ	Нуржанов
Раздел ЭМО	Морозова

Взам. инв. N

Подпись и дата

Инв. N подл.

Формат А2

Фасад 17–1

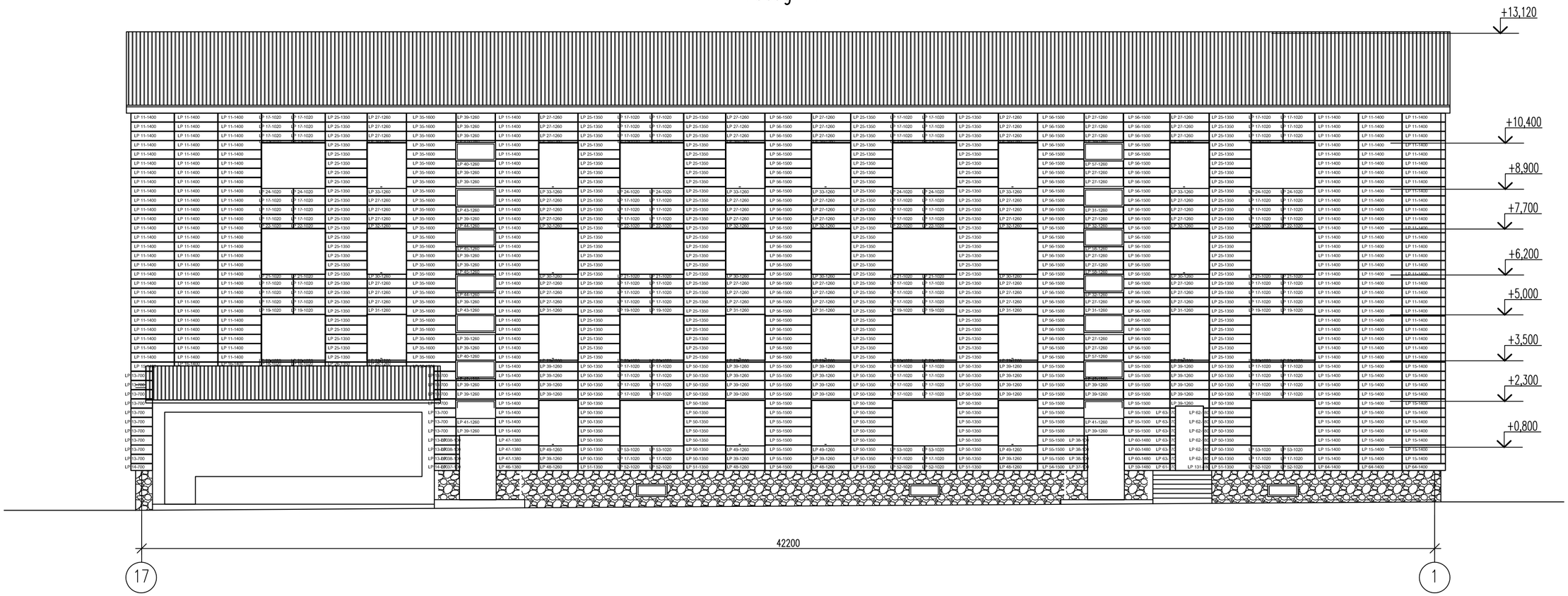

Фасад В–А

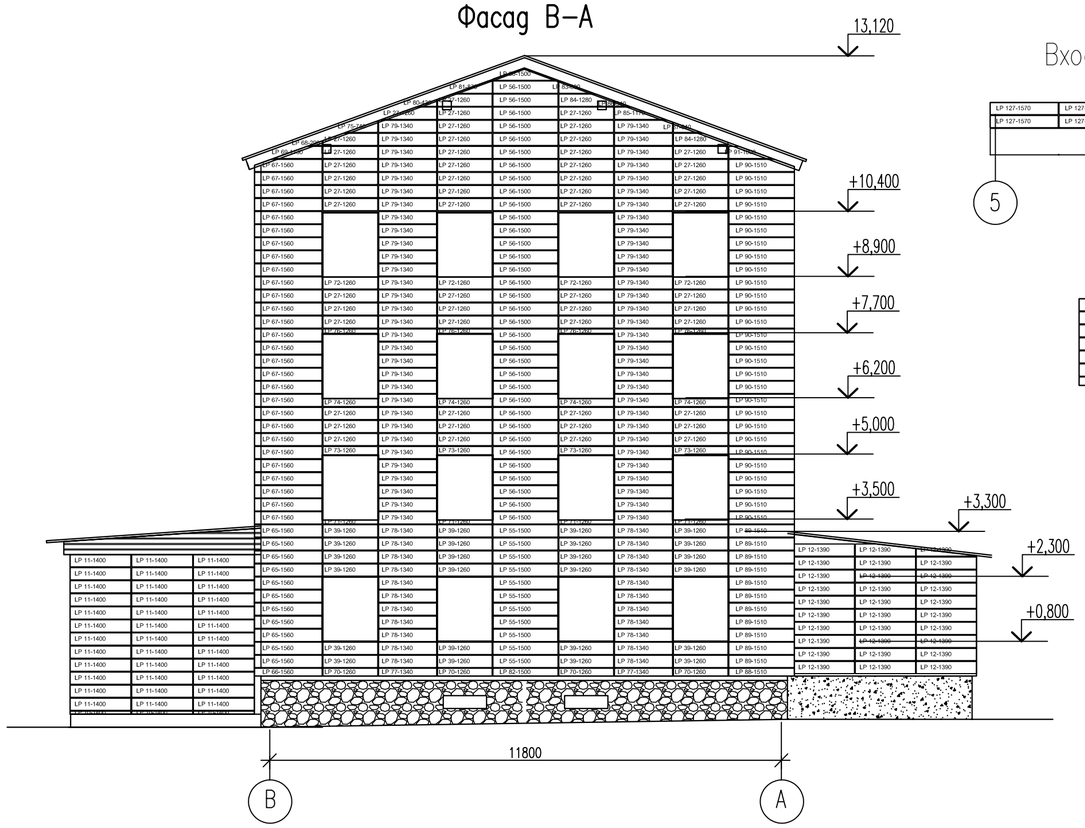

Входная группа №1

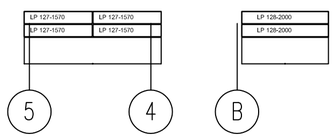

Потолок

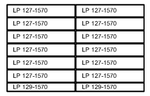

Входная группа №2

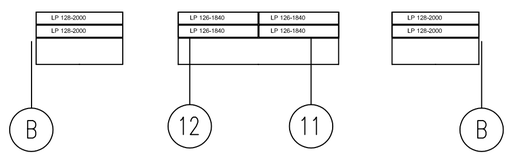

Потолок

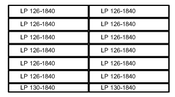

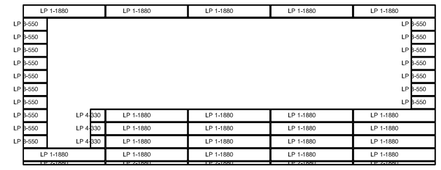

1. Данный лист смотреть совместно с листами АС –20...23.
2. Монтаж навесного фасада производить фирмами, имеющей лицензию на данный вид работ. Размеры линиарных панелей,монтажные зазоры и узлы крепления уточнить в процессе строительства фирмой–изготовителем данных изделий.
3. Разрез см. л.–6
4. Раскладку линиарных панелий см. л АС–15,16.
5. Раскладку профилей под линиарные панели см. л. АС–13,14
6. Узлы крепления навесного фасада см. Альбом узлов Металлпрофиль "Система вентилируемых фасадов ВФ МП".
7. Спецификация элементов навесного фасада см. л. АС–13.

Изм.	Кол.уч	Лист	№док.	Подпись	Дата	223–004–АС		
						«Капитальный ремонт здания «Городской центр репродукции человека» по адресу: г. Алматы, р–н Алмалинский, ул. Торекулова д. 73		
						Здание Городской центр репродукции человека	Стадия	Лист	Листов
							РП	15	
Проверил		Карманова				Раскладка линеарных панелей . Фасад 15–1. Фасад В–А.	ТОО "КОНЭС"	
Разработал		Калашникова						
Н. Контр		Калашникова						

Согласовано:

Взам. инв. N

Подпись и дата

Инв. N подл.

Формат А2

Фасад 1–17

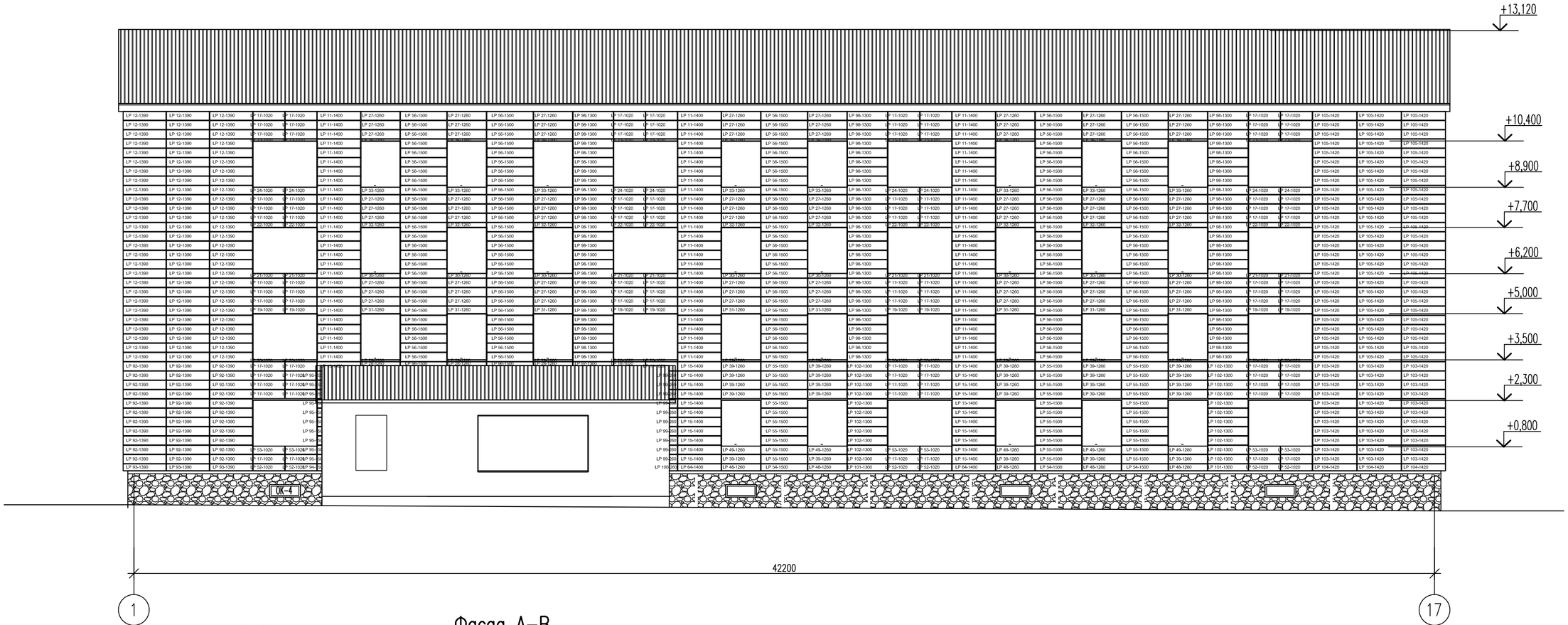

Фасад А–В

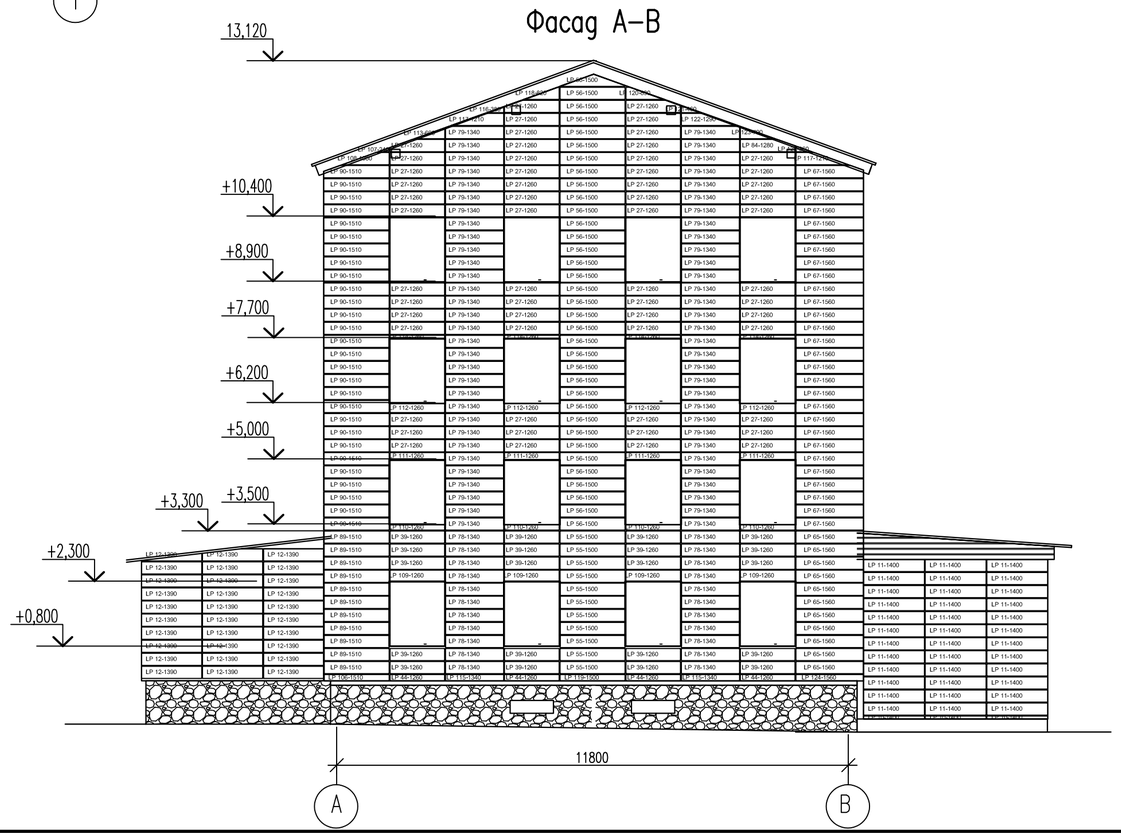

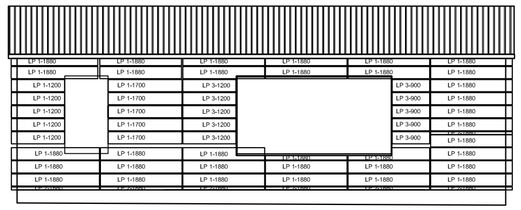

1. Данный лист смотреть совместно с листами АС –20...23.
2. Монтаж навесного фасада производить фирмами, имеющей лицензию на данный вид работ. Размеры линиарных панелей,монтажные зазоры и узлы крепления уточнить в процессе строительства фирмой–изготовителем данных изделий.
3. Разрез см. л.–6
4. Раскладку линиарных панелий см. л АС–15,16.
5. Раскладку профилей под линиарные панели см. л. АС–13,14
6. Узлы крепления навесного фасада см. Альбом узлов Металлпрофиль "Система вентилируемых фасадов ВФ МП".
7. Спецификация элементов навесного фасада см. л. АС–13.

Изм.	Кол.уч	Лист	№док.	Подпись	Дата	223–004–АС		
						«Капитальный ремонт здания «Городской центр репродукции человека» по адресу: г. Алматы, р–н Алмалинский, ул. Торекулова д. 73		
						Здание Городской центр репродукции человека	Стадия: РП	Лист: 16 / Листов:
Проверил		Карманова				Раскладка линеарных панелей . Фасад 1–15. Фасад А–В.	ТОО "КОНЭС"	
Разработал		Калашникова						
Н. Контр		Калашникова						

Согласовано:

Взам. инв. N

Подпись и дата

Инв. N подл.

Формат А2

Фасад 17–1

Фасад В–А

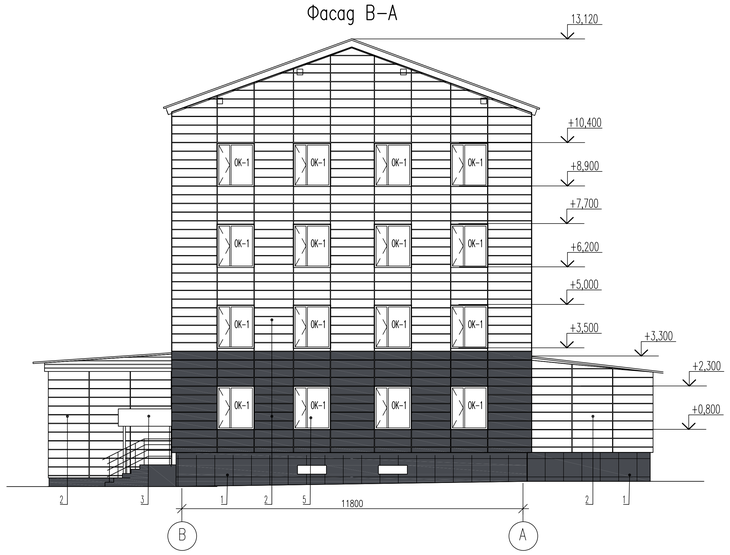

Ведомость отделки фасадов

Поз. отделки	Наименование элементов фасада	Наименование материалов отделки	Наименование и номер эталона цвета или образец коллера	Площадь м.кв.
1	Цоколь	Плитка керамогранит по навесному фасаду	Железно–серый / RAL 7011	87,60
2	Стены	Линиарная панель Primepanel	Белый RAL 9010 / Графитовый серый RAL 7024	см.л.–13
3	Козырьки	Линиарная панель Primepanel	Белый RAL 9010	см.л.–13
4	Оконные откосы	Линиарная панель Primepanel	Белый RAL 9010	см.л.–13
5	Окна, витражи	ПВХ	Белый RAL 9010	см.л.–24
6	Крыльца, ступени	Керамогранит с шероховатой поверхностью на клеевой основе	Серый	14,7
7	Оконный слив	ОЦ 0,7х300 (ГОСТ14918–80*),	Серый	см.л.–24

Деталь состава стены и устройство отмостки

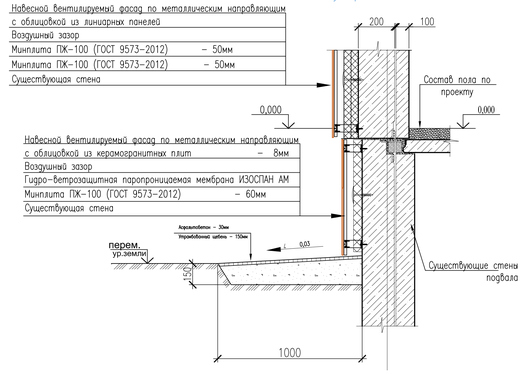

Деталь устройства оконного проема

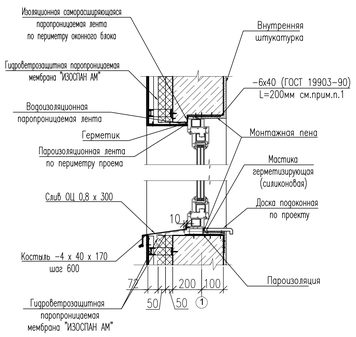

1. Разрез см. л.–6
2. Монтаж навесного фасада производить фирмами, имеющей лицензию на данный вид работ. Размеры линиарных панелей,монтажные зазоры и узлы крепления уточнить в процессе строительства фирмой–изготовителем данных изделий.
3. Раскладку линиарных панелей см. л АС–15,16.
4. Раскладку профилей под линиарные панели см. л. АС–13,14
5. Ведомость отделки фасадов см.л.–АС–17
6. Слив из оцинкованной стали окрасить в заводских условиях полиэфирной порошковой краской (RAL 1015).
7.

Изм.	Кол.уч.	Лист	№док.	Подпись	Дата
Проверил	Карманова				
Разработал	Калашникова				
Н. Контр	Калашникова				

223–004–АС

«Капитальный ремонт здания «Городской центр репродукции человека» по адресу: г. Алматы, р–н Алмалинский, ул. Торекулова д. 73

Здание Городской центр репродукции человека

Стадия	Лист	Листов
РП	17	

Фасад 15–1. Фасад В–А. Ведомость отделки фасада

ТОО "КОНЭС"

Согласовано:

Взам. инв. №

Подпись и дата

Инв. № подл.

Формат А3х3

Фасад 1–17

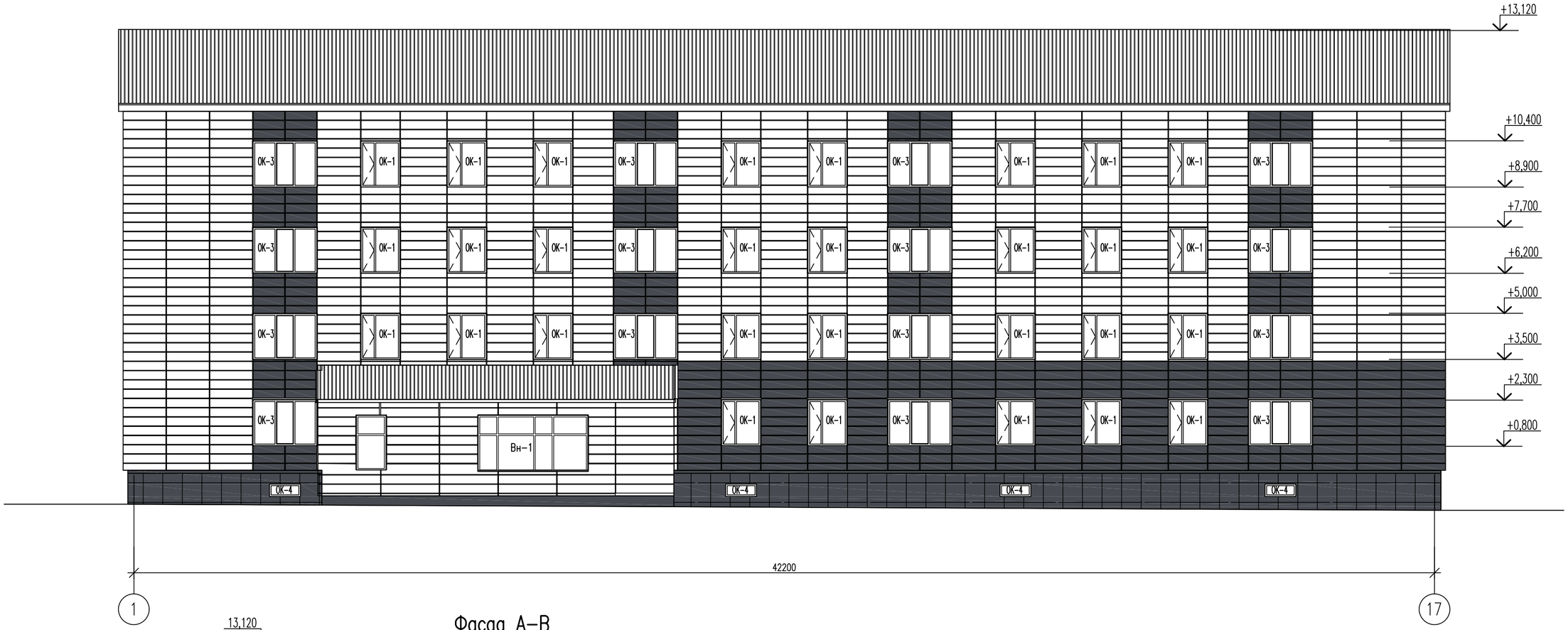

Фасад А–В

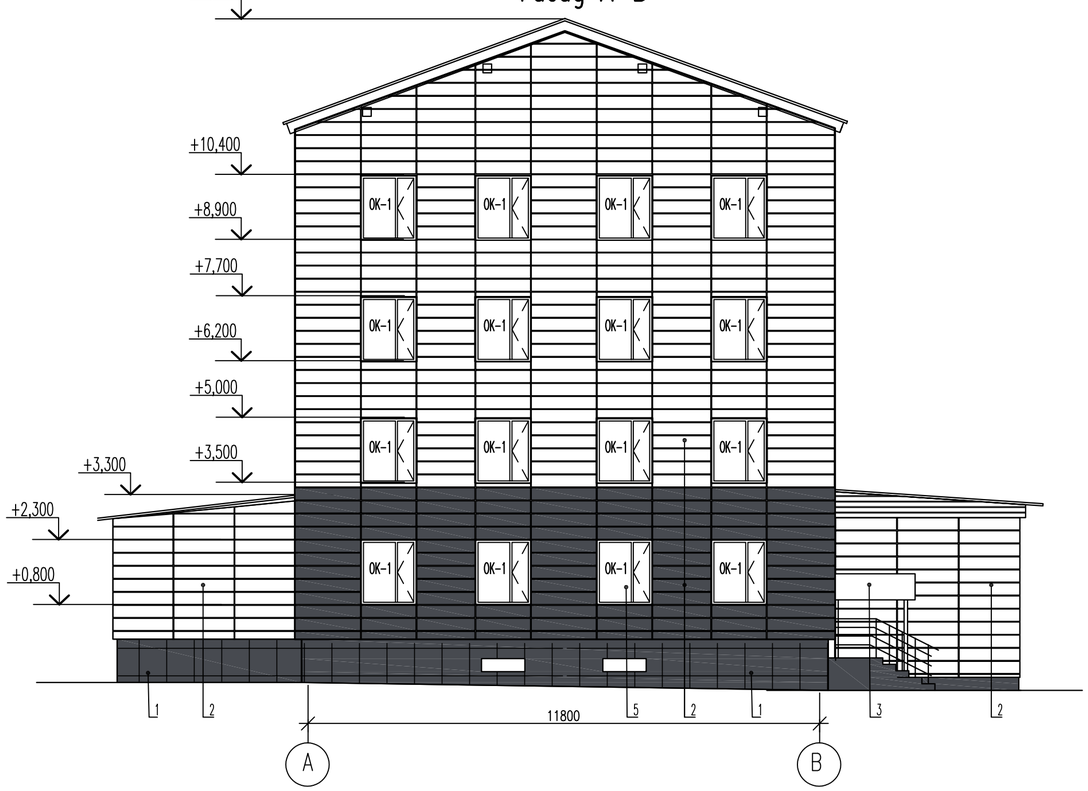

1. Разрез см. л.–6
2. Монтаж навесного фасада производить фирмами, имеющей лицензию на данный вид работ. Размеры линиарных панелей,монтажные зазоры и узлы крепления уточнить в процессе строительства фирмой–изготовителем данных изделий.
3. Раскладку линиарных панелий см. л АС–15,16.
4. Раскладку профилей под линиарные панели см. л. АС–13,14
5. Ведомость отделки фасадов см.л.–АС–17
6. Слив из оцинкованной стали окрасить в заводских условиях полиэфирной порошковой краской (RAL 1015).
7.

Изм.	Кол.уч	Лист	№док.	Подпись	Дата	223–004–АС		
						«Капитальный ремонт здания «Городской центр репродукции человека» по адресу: г. Алматы, р–н Алмалинский, ул. Торекулова д. 73		
						Здание Городской центр репродукции человека	Стадия: РП	Лист: 18 / Листов:
Проверил		Карманова				Фасад 1–15. Фасад А–В. Деталь устройства отмостки	ТОО "КОНЭС"	
Разработал		Калашникова						
Н. Контр		Калашникова						

Согласовано:

Взам. инв. N

Подпись и дата

Инв. N подл.

Формат А2

План подвала

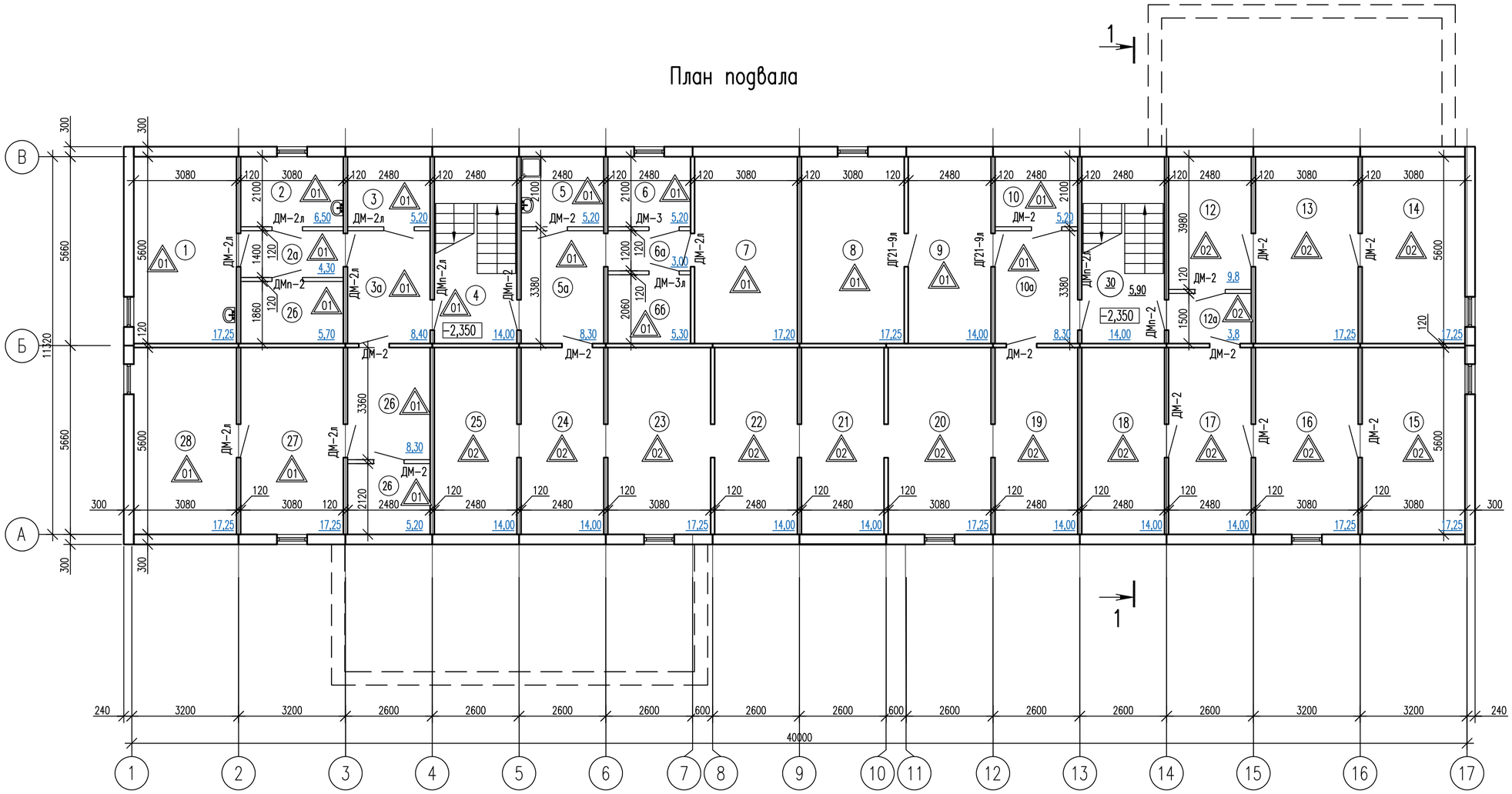

Экспликация помещений

NN пом.	Наименование	Площадь, м 2
1	2	3
1	Комната временного хранения мед.отх. кл Г	17,25
2	Комната временного хранения мед.отх. кл Б	6,5
2а	Коридор	4,3
2б	Комната хранения исп.белья	5,70
3	Склад С/Х	5,2
3а	Коридор	8,4
4	Лестничная клетка	14,0
5	ПУИ	5,2
5а	Коридор	8,3
6	Архив	5,2
6а	Коридор	3,0
6б	Архив	5,3
7	Тепловой пункт	17,2
8	Гардероб мед персонала	17,25
9	Гардероб мед персонала	14,0
10	Подсобное помещение	5,2
10а	Коридор	8,30
12	Кладовая пищеблока	9,8
12а	Коридор	3,8
13	Кладовая пищеблока	17,25
14	Кладовая пищеблока	17,25
15	Подсобное помещение	17,25
16	Подсобное помещение	17,25
17	Подсобное помещение	14,0
18	Подсобное помещение	14,0
19	Техническое помещение	14,0
20	Техническое помещение	17,25
21	Техническое помещение	14,0
22	Техническое помещение	14,0
23	Техническое помещение	17,25
24	Техническое помещение	14,0
25	Техническое помещение	14,0
26	Аптечный склад	8,3/5,2
27	Аптечный склад	17,25
29	Аптечный склад	17,25
30	Лестничная клетка	14,0
		444,65

1. Данный лист смотреть совместно с л.–7.
2. Спецификация заполнения дверных оконных проемов и наружных витражей см.л.–22
3. Экспликация полов см.л.–21
4. Ведомость отделки помещений см.л.–20
5. На проступях краевых ступеней лестничных маршей должны быть нанесены противоскользящие тактильные полосы , контрастные с поверхностью ступеней(желтого цвета). Предупреждающая тактильная полоса обустраивается только перед верхней ступенью верхнего марша и нижней ступенью нижнего марша.п. 6.2.8 СП 59.13330.2020, см. л–35

Согласовано:		
Раздел ПС	Романов	
Раздел ВН	Романов	
Согласовано:		
Раздел ВК	Качесова	
Раздел ОВ	Нуржанов	
Раздел ЭМО	Морозова	

Взам. инв. N

Подпись и дата

Инв. N подл.

Изм.	Кол.уч	Лист	№док.	Подпись	Дата
Проверил	Карманова				
Разработал	Калашникова				
Н. Контр	Калашникова				

223–004–АС

«Капитальный ремонт здания «Городской центр репродукции человека» по адресу: г. Алматы, р–н Алмалинский, ул. Торекулова д. 73

Здание Городской центр репродукции человека

Стадия	Лист	Листов
РП	19	

План для отделочных работ подвала

ТОО "КОНЭС"

Формат А2

План 1 этажа

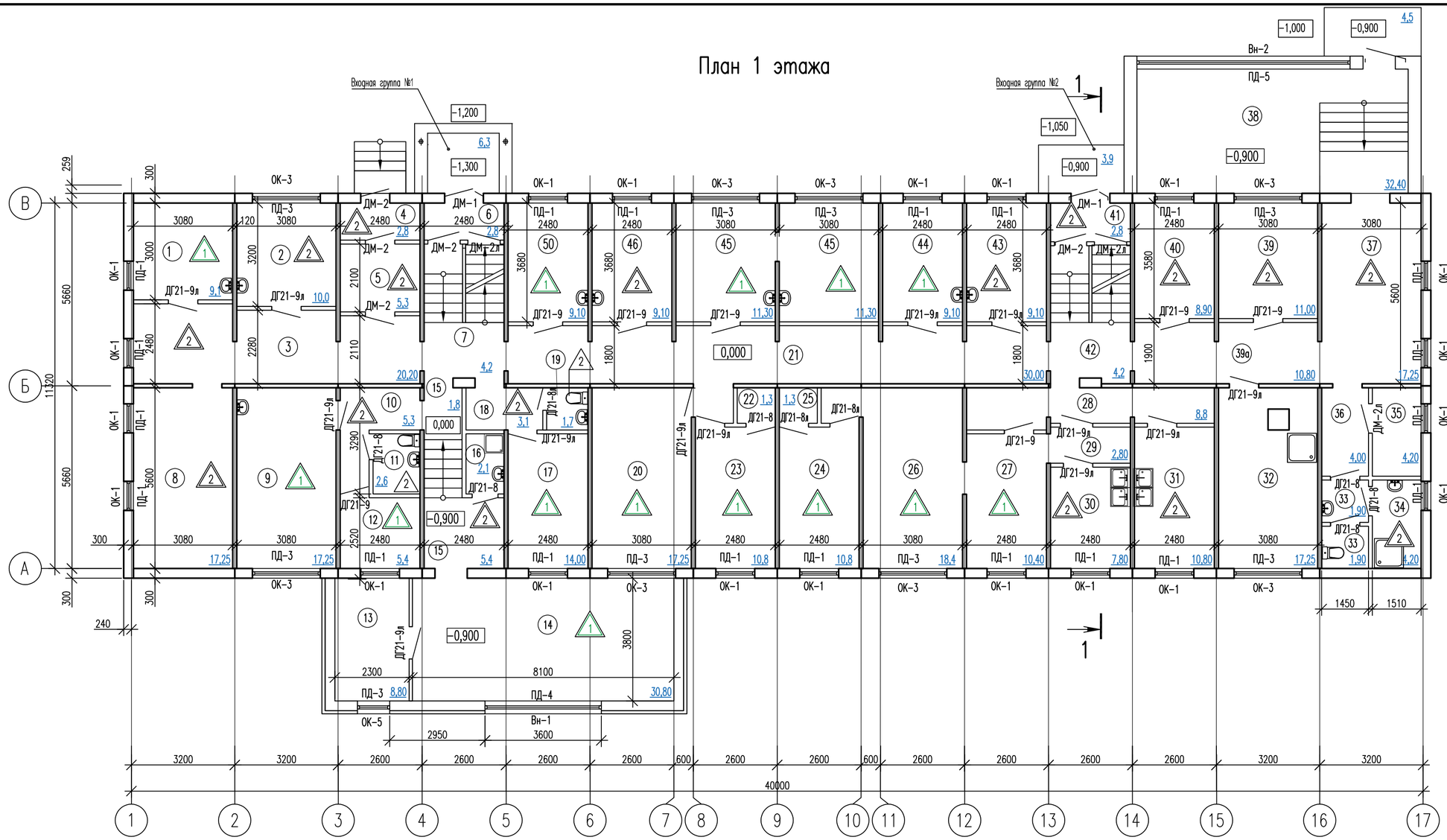

Экспликация помещений

NN пом.	Наименование	Площадь, м²
1	Кабинет психолога	9,1
2	Кабинет гинеколога	10,0
3	Коридор	20,2
4	Тамбур	2,8
5	Тамбур	5,3
6	Тамбур	2,8
7	Холл	4,2
8	Ресепшен	17,0
9	Кабинет зав.отделения	17,4
10	Коридор	5,3
11	С/У	2,6
12	Тренинговый зал	6,0
13	Кабинет инженера по Т.Б	8,8
14	Конференц зал	30,8
15	Коридор	1,8/5,4
16	ПУИ	2,1
17	Кабинет с.хозяйки	14,0
18	Коридор	3,1
19	С/У	1,7
20	Кабинет гл.врача	17,25
21	Коридор	30,0
22	Подсобное помещение	1,3
23	Помещение пищеблока	10,8
24	Помещение пищеблока	10,8
25	Подсобное помещение	1,3
26	Помещение пищеблока	18,4
27	Помещение пищеблока	18,4
28	Коридор	8,8
29	Коридор	2,8
30	Помещение пищеблока	7,8
31	Помещение пищеблока	10,8
32	Приемный покой	17,25
33	С/у ММГН	1,9/1,9
34	Душевая	4,2
35	Касса	4,2
36	Коридор	4,0
37	Холл	17,25
38	Холл с зоной регистратуры	32,4
39	Смотр.кабинет	11,0
40	Гардероб посетителей	8,9
41	Тамбур	2,8
42	Холл	4,2
43	Кабинет забора крови	9,10
44	Кабинет УЗИ	9,10
45	Палата для лиц с инвалидн.(ММГН)	11,3/11,3
46	Процедурная	9,10
47	Кабинет уролога	9,10

Спецификация элементов

Поз.	Обозначение	Наименование	Кол-во Подвал	1 эт	2 эт	3 эт	4 эт	Всего	Масса ед., кг	Примечание
		Ограждения внутренние								
ОГВ-1	Изделие покупное	Ограждение ОГВ-1 п.м.	—	3,2	10,8	10,8	10,8	35,6		
ОГВ-2	Изделие покупное	Ограждение ОГВ-2 п.м.	—	—	—	—	5,4	5,4		
		Наклонный подъемник для ММГН								
	Изделие покупное ТОО "NovoProm Kazakhstan"	-грузоподъемность 200 кг; -скорость подъема до 0,15м/сек;	—	2	—	—	—	2		
		-длина пролета 3м -установочные габариты: 1000х1200 мм -электропотребление: 3ф,220V1150Вт;								
		Тактильные средства								
		Тактильная накладка для ступеней термоэластомер , 19х44х1000 мм	—	8	4	4	4	20		По лестницам
		Перегородки ГКЛВ								площадь перегород в м² с вычетом дверных проемов
П-1	серия РК 1.031.9-2.07, вып.1	Перегородки поэлементной сборки из гипс-ных листов по типу облицовки С-111,	—	—	6,5	6,5	6,5	19,5		

1. Данный лист смотреть совместно с л.-7.
2. Спецификация заполнения дверных оконных проемов и наружных витражей см.л.-22
3. Экспликация полов см.л.-21
4. Ведомость отделки помещений см.л.-20
5. На проступях краевых ступеней лестничных маршей должны быть нанесены противоскользящие тактильные полосы , контрастные с поверхностью ступеней(желтого цвета). Предупреждающая тактильная полоса обустраивается только перед верхней ступенью верхнего марша и нижней ступенью нижнего марша.п. 6.2.8 СП 59.13330.2020, см. л-35

серия РК 1.031.9-2.07, вып.1

П-1

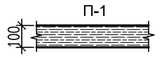

Перегородки поэлементной сборки из гипсокартонных листов по типу облицовки С-111,
-Лист гипсокартонный ГКЛ(t=12,5 мм)
-Профиль ПС 75Х50, ПН 75Х40(шаг 600 мм)
-звукоизоляция минераловатными плитами ПМ-40, γ= 40кг/м³ (t=75 мм, h=3000 мм)
-Лист гипсокартонный ГКЛ(t=12,5 мм)
Предел огнестойкости перегородки - 45мин, индекс изоляции воздушного шума Rw =48дБ.

Согласовано: Раздел ПС Романов; Раздел ВН Романов; Раздел ВК Качесова; Раздел ОВ Нуржанов; Раздел ЭМО Морозова

Взам. инв. N; Подпись и дата; Инв. N подл.

Изм.	Кол.уч	Лист	№док.	Подпись	Дата

223-004-АС

«Капитальный ремонт здания «Городской центр репродукции человека» по адресу: г. Алматы, р-н Алмалинский, ул. Торекулова д. 73

Здание Городской центр репродукции человека

Стадия	Лист	Листов
РП	20	

План для отделочных работ 1 этажа. Спецификация элементов

ТОО "КОНЭС"

Проверил Карманова; Разработал Калашникова; Н. Контр Калашникова

Формат А2

План 2 этажа

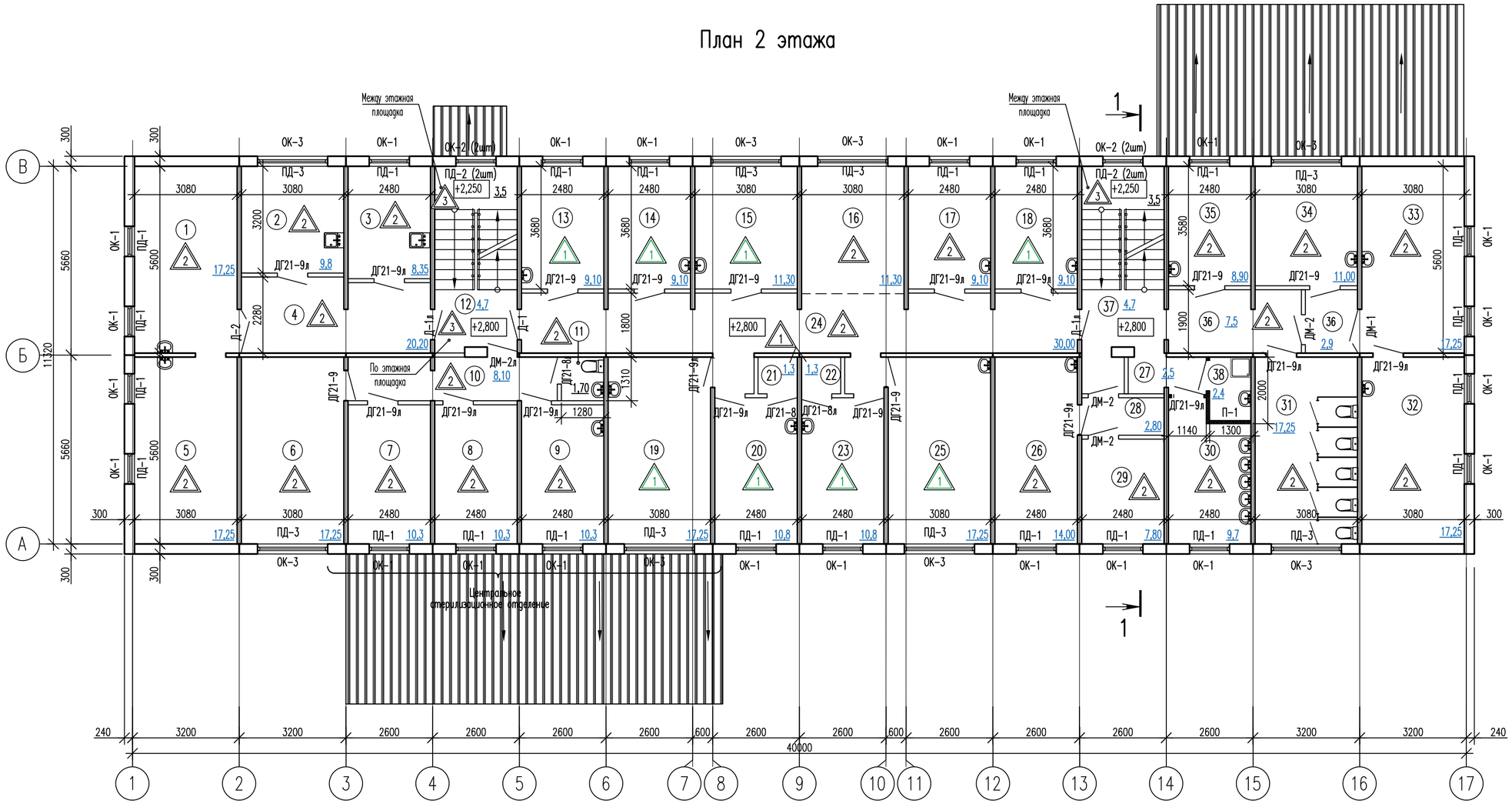

Экспликация помещений

NN пом.	Наименование	Площадь, м 2
1	Манипуляционный блок	17,25
2	Манипуляционный блок	9,8
3	Манипуляционный блок	8,35
4	Коридор	20,2
5	Манипуляционный блок	17,25
6	ЦСО	17,25
7	ЦСО	10,3
8	ЦСО	10,3
9	ЦСО	10,3
10	Коридор	8,20
11	С/у	1,7
12	Холл	4,7
13	Палата	9,10
14	Палата	9,10
15	Палата	11,3
16	Пост дежурной медсестры	11,3
17	Процедурный кабинет	9,10
18	Кабинет врача	9,10
19	Палата	17,25
20	Ординаторская	10,8
21	Подсобное помещение	1,3
22	Подсобное помещение	1,3
23	Палата	10,8
24	Коридор	30,0
25	Палата	17,25
26	Цитогинетич.лаборатория	14,0
27	Коридор	2,5
28	Коридор	2,8
29	Цитогинетич.лаборатория	7,8
30	Умывальная	9,7
31	С/у пациента	17,25
32	Цитогинетич.лаборатория	17,25
33	Цитогинетич.лаборатория	17,25
34	Цитогинетич.лаборатория	11,00
35	Цитогинетич.лаборатория	8,90
36	Коридор	7,5/2,9
37	Холл	4,7
38	ПУИ	2,4
		399,5

Схема ограждения ОГВ- 1

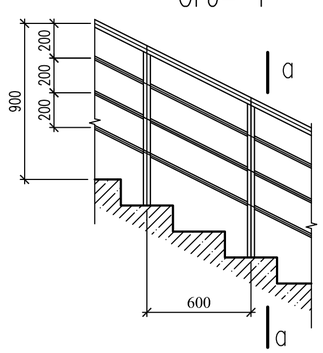

а-а

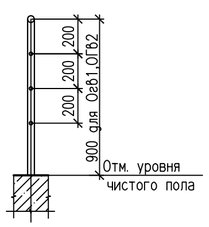

Схема ограждения ОГВ- 2

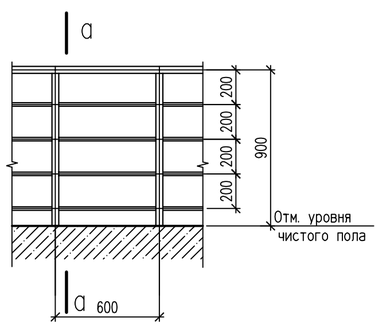

1. Данный лист смотреть совместно с л.-7.
2. Спецификация заполнения дверных оконных проемов и наружных витражей см.л.-22
3. Экспликация полов см.л.-21
4. Ведомость отделки помещений см.л.-20
5. На проступях краевых ступеней лестничных маршей должны быть нанесены противоскользящие тактильные полосы , контрастные с поверхностью ступеней(желтого цвета). Предупреждающая тактильная полоса обустраивается только перед верхней ступенью верхнего марша и нижней ступенью нижнего марша.п. 6.2.8 СП 59.13330.2020, см. л-35

Изм.	Кол.уч	Лист	№док.	Подпись	Дата
Проверил	Карманова				
Разработал	Калашникова				
Н. Контр	Калашникова				

223-004-АС

«Капитальный ремонт здания «Городской центр репродукции человека» по адресу: г. Алматы, р-н Алмалинский, ул. Торекулова д. 73

Здание Городской центр репродукции человека

Стадия	Лист	Листов
РП	21	

План для отделочных работ 2 этажа. Схемы ограждений. Огв-1, Огв-2

ТОО "КОНЭС"

Согласовано:
Раздел ПС Романов
Раздел ВН Романов
Раздел ВК Качесова
Раздел ОВ Нуржанов
Раздел ЭМО Морозова

Взам. инв. N
Подпись и дата
Инв. N подл.

Формат А2

План 3 этажа

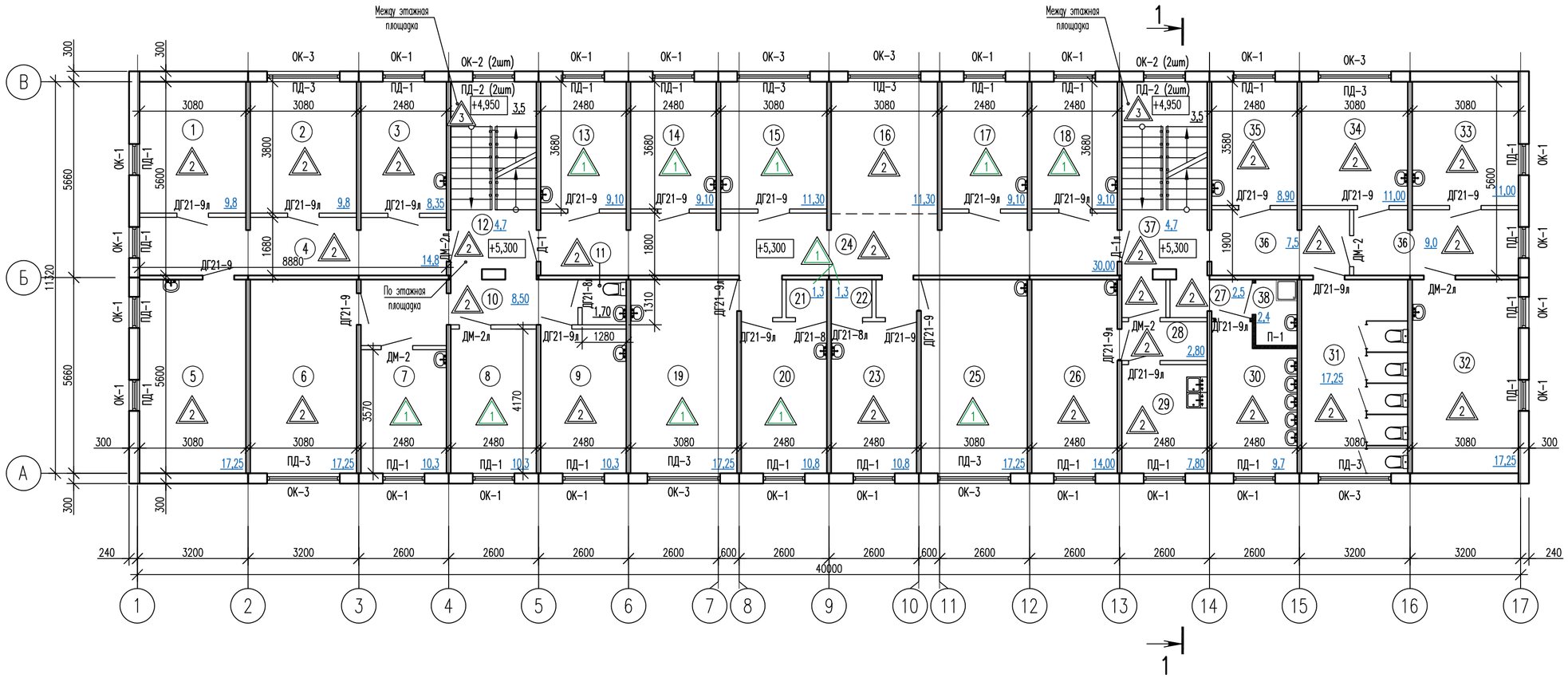

Экспликация помещений

NN пом.	Наименование	Площадь, м 2
1	Аптека	9,8
2	Аптека	9,8
3	Аптека	8,35
4	Коридор	14,8
5	Аптека	17,25
6	Статистический отдел	17,25
7	Кабинет старшей мед.сестры	10,3
8	Склад для хранения спирта	103
9	Кабинет для обработки эндоскопов	10,3
10	Коридор	8,50
11	С/у	1,7
12	Холл	4,7
13	Палата	9,10
14	Палата	9,10
15	Палата	11,3
16	Пост дежурной медсестры	11,3
17	Палата	9,10
18	Ординаторская	9,10
19	Палата	17,25
20	Палата	10,8
21	Подсобное помещение	1,3
22	Подсобное помещение	1,3
23	Процедурный кабинет	10,8
24	Коридор	30,0
25	Палата	17,25
26	Буфет	14,0
27	Коридор	2,5
28	Коридор	2,8
29	Раздаточная	7,8
30	Умывальная	9,7
31	С/у пасситителей	17,25
32	Медико-генетическая даборатория	17,25
33	Медико-генетическая даборатория	11,0
34	Медико-генетическая даборатория	11,0
35	Медико-генетическая даборатория	8,9
36	Коридор	7,5/9,0
37	Холл	4,7
38	ПУИ	2,4
		398,5

Спецификация элементов

Поз.	Обозначение	Наименование	Кол-во						Масса ед., кг	Приме-чание
			Подвал	1 эт	2 эт	3 эт	4 эт	Всего		
		Разделительные перегородки в Санузлах								
	Изделие покупное	Перегородка (3200x2050)	—	5	5	5	5	20		

П-1

Разделительные перегородки в Санузлах

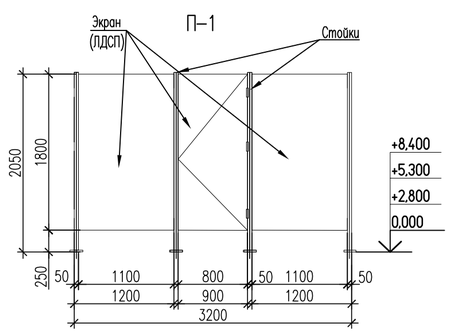

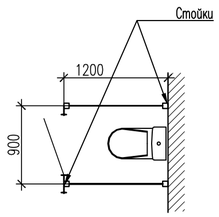

1. Данный лист смотреть совместно с л.-7.
2. Спецификация заполнения дверных оконных проемов и наружных витражей см.л.-22
3. Экспликация полов см.л.-21
4. Ведомость отделки помещений см.л.-20
5. На проступях краевых ступеней лестничных маршей должны быть нанесены противоскользящие тактильные полосы , контрастные с поверхностью ступеней(желтого цвета). Предупреждающая тактильная полоса обустраивается только перед верхней ступенью верхнего марша и нижней ступенью нижнего марша.п. 6.2.8 СП 59.13330.2020, см. л-35

Согласовано: Раздел ПС Романов; Раздел ВН Романов

Согласовано: Раздел ВК Качесова; Раздел ОВ Нуржанов; Раздел ЭМО Морозова

Взам. инв. N

Подпись и дата

Инв. N подл.

Изм.	Кол.уч	Лист	№док.	Подпись	Дата
Проверил	Карманова				
Разработал	Калашникова				
Н. Контр	Калашникова				

223-004-АС

«Капитальный ремонт здания «Городской центр репродукции человека» по адресу: г. Алматы, р-н Алмалинский, ул. Торекулова д. 73

Здание Городской центр репродукции человека

Стадия	Лист	Листов
РП	22	

План для отделочных работ 3 этажа. Спецификация элементов. Схема перегородки ПВХ в санузлах

ТОО "КОНЭС"

Формат А2

План 4 этажа

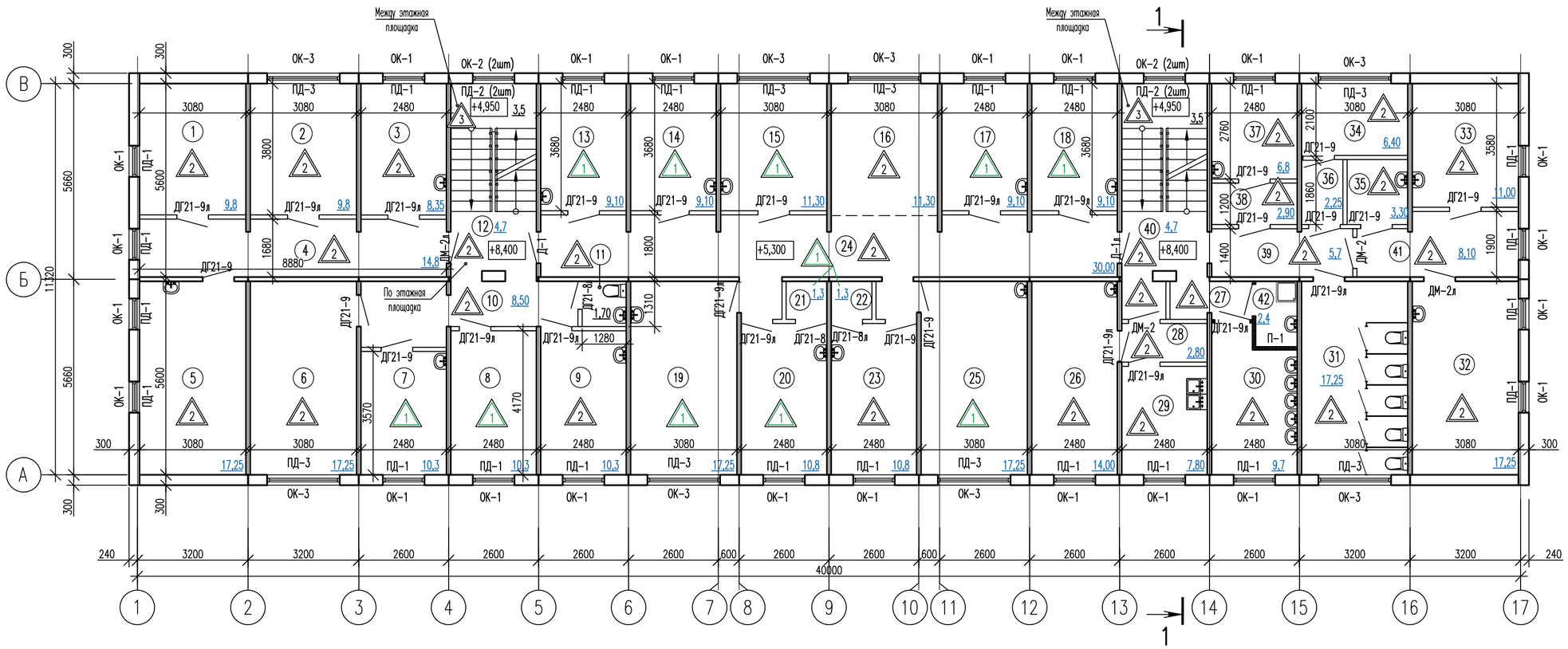

Экспликация помещений

NN пом.	Наименование	Площадь, м 2
1	Комната псих.разгрузки	9,8
2	Кабинет врача эпидемиолога	9,8
3	Кабинет гл. мед.сестры	8,35
4	Коридор	14,8
5	Кладовая медикаментов	17,25
6	Ординаторская	17,25
7	Кабинет врача	10,3
8	Процедурный кабинет	10,3
9	Смотровая	10,3
10	Коридор	8,5
11	Санузел	1,7
12	Холл	4,7
13	Палата	9,1
14	Палата	9,1
15	Манипуляционная	11,3
16	Пост дежурной мед.сестры	11,3
17	Палата	9,1
18	Кабинет зав.отделения	9,1
19	Помещение приема пищи	17,25
20	Процедурный кабинет	10,8
21	Подсобное помещение	1,3
22	Подсобное помещение	1,3
23	Смотровая	10,8
24	Коридор	30,0
25	Палата	17,25
26	Столовая для сотрудников	14,0
27	Коридор	2,5
28	Коридор	2,8
29	Раздаточная	7,8
30	Умывальная	9,7
31	С/у паситителей	17,25
32	Клинико-диагностическая лаборатория	17,25
33	Клинико-диагностическая лаборатория	11,0
34	Клинико-диагностическая лаборатория	6,4
35	Клинико-диагностическая лаборатория	3,3
36	Тамбур-шлюз КДЛ	2,25
37	Клинико-диагностическая лаборатория	6,8
38	Тамбур-шлюз КДЛ	2,9
39	Коридор	5,7
40	Холл	4,7
41	Коридор	8,1
42	ПУИ	2,4
		399,5

1. Данный лист смотреть совместно с л.-7.
2. Спецификация заполнения дверных оконных проемов и наружных витражей см.л.-22
3. Экспликация полов см.л.-21
4. Ведомость отделки помещений см.л.-20
5. На проступях краевых ступеней лестничных маршей должны быть нанесены противоскользящие тактильные полосы , контрастные с поверхностью ступеней(желтого цвета). Предупреждающая тактильная полоса обустраивается только перед верхней ступенью верхнего марша и нижней ступенью нижнего марша.п. 6.2.8 СП 59.13330.2020, см. л-35

Согласовано:		
Раздел ПС	Романов	
Раздел ВН	Романов	

Согласовано:		
Раздел ВК	Качесова	
Раздел ОВ	Нуржанов	
Раздел ЭМО	Морозова	

Взам. инв. N

Подпись и дата

Инв. N подл.

Изм.	Кол.уч	Лист	№док.	Подпись	Дата
Проверил	Карманова				
Разработал	Калашникова				
Н. Контр	Калашникова				

223-004-АС

«Капитальный ремонт здания «Городской центр репродукции человека» по адресу: г. Алматы, р-н Алмалинский, ул. Торекулова д. 73

Здание Городской центр репродукции человека

Стадия	Лист	Листов
РП	23	

План для отделочных работ 4 этажа.

ТОО "КОНЭС"

Формат А2

Спецификация элементов заполнения оконных проемов и наружных витражей

Поз.	Обозначение	Наименование	Кол-во: Подвал	1 эт.	2 эт.	3 эт.	4 эт.	Всего	Масса ед., кг	Примечание
		Оконные блоки (ПВХ)								
ОК-1	ГОСТ 30673-2013	ОП-В2-1500(h)х1200 (4М1-8-4М1-8-К4)	-	20	22	22	22	86		
ОК-2	то-же	ОП-В2-600(h)х1200 (4М1-8-4М1-8-К4)	-	-	4	4	4	12		
ОК-3	=//=	ОП-В2-1500(h)х2100 (4М1-8-4М1-8-К4)	-	8	8	8	8	32		
ОК-4	=//=	ОП-В2-1000(h)х500 (4М1-8-4М1-8-К4)	7	-	-	-	-	7		
ОК-5	=//=	ОП-В2-1800(h)х1000 (4М1-8-4М1-8-К4)	-	1	-	-	-	1		
		Доски подоконные								
ПД-1		ПВХ b=300, L=1300 п.м	-	20	22	22	22	86		
ПД-2		ПВХ b=300, L=1300 п.м	-	-	4	4	4	12		
ПД-3		ПВХ b=300, L=2200 п.м	-	7	8	8	8	31		
ПД-4		ПВХ b=300, L=3600 п.м	-	1	-	-	-	1		
ПД-5		ПВХ b=300, L=6600 п.м	-	1	-	-	-	1		
		Оконный слив								
	ОЦ 0,7х300 (ГОСТ14918-80*),	Тип 1 (L=1,3м.)	-	20	26	26	26	98		
	ОЦ 0,7х300 (ГОСТ14918-80*),	Тип 2 (L=2,1м.)	-	8	8	8	8	32		
	ОЦ 0,7х300 (ГОСТ14918-80*),	Тип 3 (L=3,6м.)	-	1	-	-	-	1		
	ОЦ 0,7х300 (ГОСТ14918-80*),	Тип 4 (L=6,6м.)	-	1	-	-	-	1		
		Витражи наружние -ПВХ								
Вн-1	ГОСТ 30674-99	Витраж наружний В-1 (3600х1800)	-	1	-	-	-	1		
Вн-2	ГОСТ 30674-99	Витраж наружний В-2 (6600х2100)	-	1	-	-	-	1		
		Дверные блоки внутренние - деревянные								
	ГОСТ 6629-88	ДГ 21-8	-	5	1	1	1	8		
	то-же	ДГ 21-8л	-	2	2	2	2	8		
	=//=	ДГ 21-9	-	7	8	10	14	39		
	=//=	ДГ 21-9л	9	13	11	13	13	59		
		Дверные блоки внутренние -ПВХ								
Д-1	ГОСТ 30970-2014	ДПВ Оп КМ Пр Р 2100-1000 (4М1-16-К4)	-	-	2	1	1	4		
Д-1л	то же	ДПВ Оп КМ Л Р 2100-1000 (4М1-16-К4)	-	-	2	1	1	4		
Д-2	-//-	ДПВ О КМ Кз Дп Бпр Р 2100-1300 (4М1-16-К4)	-	-	1	-	-	1		
		Двери металлические противопожарные								
ДМп-2л	серия 1.236-5, в. 3	ДП 3.07 левая (2100х1000)	2	-	-	-	-	2		
ДМп-2	серия 1.236-5, в. 3	ДП 3.07 левая (2100х1000)	3	-	-	-	-	3		
		Дверные блоки - металлические								
ДМ-1	ГОСТ 31173-2003	ДСН ПКПН 1 М3 2100-1200	-	2	-	-	-	2		
ДМ-2	то же	ДСН ПКПН 1 М3 2100-900	15	5	3	2	2	27		
ДМ-2л		ДСН ЛКПН 1 М3 2100-900	6	3	1	3	3	16		
ДМ-3	-//-	ДСН ПКЛН 1 М3 2100-900	1	-	-	-	-	1		
ДМ-3л	-//-	ДСН ЛКЛН 1 М3 2100-900	1	-	-	-	-	1		

Оконные блоки (ПВХ)

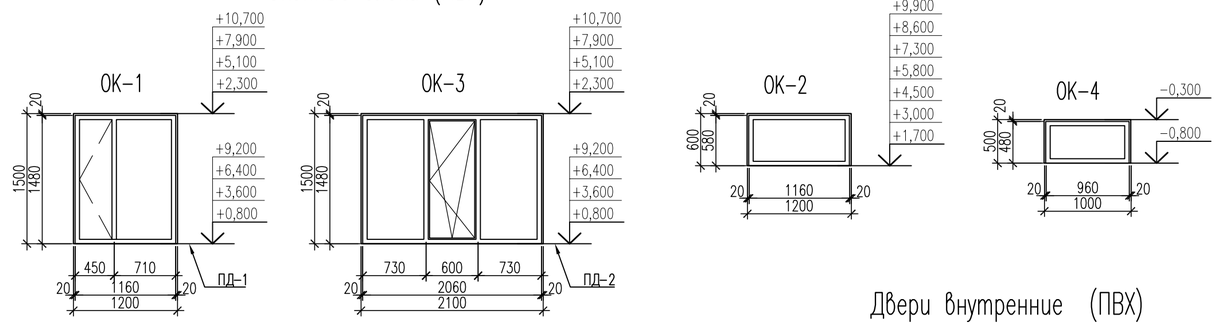

Витражи наружные (ПВХ)

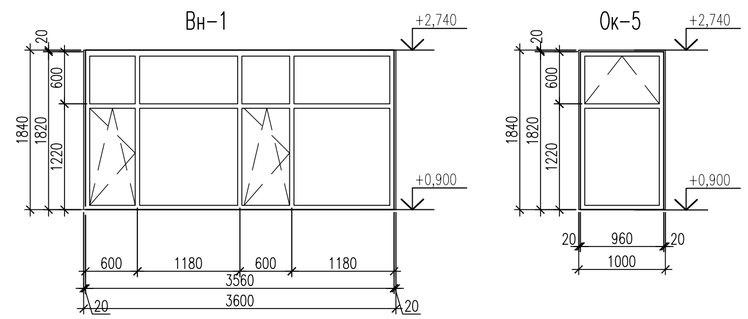

Двери внутренние (ПВХ)

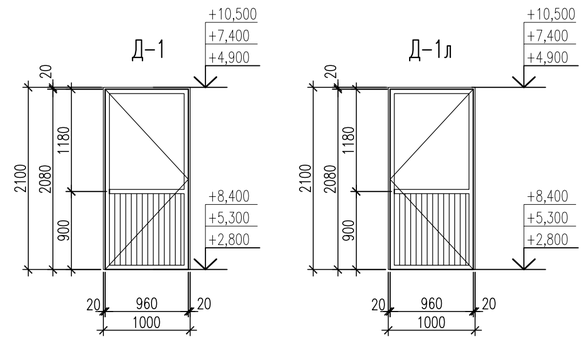

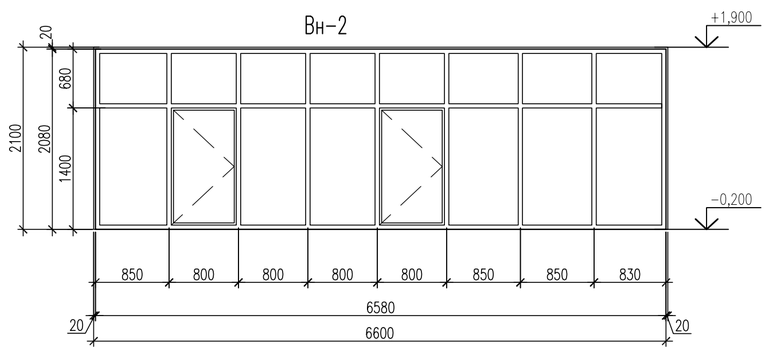

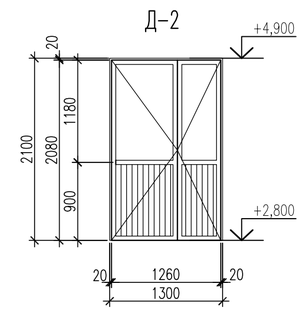

1. Двери замаркированы на листах 018,11,12.
2. Металлические двери в подвал Дм-3У, Дм-3Ул выполнить утепленными с порогом с классом по показателю приведенного сопротивления теплопередаче – 3.
3. Дм-1лу, Дм-4лу, Дм-2лу выполнить утепленными с порогом.
4. Противопожарные двери Дмп-1....Дмп-3 выполнить с пределом огнестойкости EI 45.
5. Установку дверей и витражей производить фирмами, имеющей лицензию на данный вид работ. Размеры дверей, витражей, монтажные зазоры и узлы крепления уточнить в процессе строительства фирмой-изготовителем данных изделий.
6. После установки дверей (кроме противопожарных) монтажные зазоры заделать вспенивающимися составами. После установки противопожарных дверей монтажные зазоры тщательно заделать бетоном кл.7,5.
7. При креплении дверей глубина анкеровки в кладку из полнотелого кирпича – не менее 80мм.
8. Двери Д-1, Д-2, Д-2л, Д-3, Д-4 в лестничные клетки -металлопластиковые, выполнить с однокамерным стеклопакетом из закаленного стекла (имеющего соответствующие сертификаты (гигиенический и соответствия) толщиной 6мм с межстекольным расстоянием 16мм – 63-16-63 (Ro = 0,32 м² °С / Вт). Должны быть снабжены самозакрывающимися устройствами по ГОСТ 5091-78 и уплотнениями в притворах, не должны иметь запоров, препятствующих их свободному открыванию изнутри вручную без ключа и без электромеханического или электромагнитного устройства.

1. Окна и витражи замаркированы на листах 15...18.
2. Оконные блоки ОК-1.....К-3 выполнить из 5-и камерного ПВХ профиля с двухкамерным стеклопакетом из обыкновенного стекла с твердым теплоотражающим покрытием, с межстекольным расстоянием 8мм и толщиной стекла (по ГОСТ 111-2001) – 4мм. Сопротивление теплопередаче оконных блоков ОК-1, ОК-2 $R_{0окон}$ = 0,55м²ч°с/Вт.
3. Витражи Вн-1,Вн-2 выполнить из 5-и камерного ПВХ профиля с двухкамерным стеклопакетом из обыкновенного стекла с межстекольным расстоянием 8мм и толщиной стекла (по ГОСТ 111-2001) – 4мм.
4. Входную дверь в витраже Вн-2 с двух сторон оснастить противо-ударной планкой из алюминиевых сплавов шириной 120 мм. Расход планок-1,16 м.
5. Дверь витража Вн-2 выполнить с приборами для самозакрывания и с уплотнениями в притворах, не должны иметь запоров, препятствующих их свободному открыванию изнутри вручную без ключа и без электромеханического или электромагнитного устройства.
6. Согласно ГОСТ 23166-99, главы 5.1 "Общие требования к конструкциям" и п. 5.1.8 для обеспечения безопасности в целях предотвращения травматизма и возможности выпадения детей из окон, оконные блоки должны быть укомплектованы замками безопасности, установленными в нижний брусок створки со стороны ручки и обеспечивающими блокировку поворотного (распашного) открывания створки, но позволяющими функционирование откидного положения .
7. Установку оконных и витражных блоков производить фирмами, имеющей лицензию на данный вид работ. Размеры оконных блоков,монтажные зазоры и узлы крепления уточнить в процессе строительства фирмой-изготовителем данных изделий.
8. После установки витражей монтажные зазоры заделать вспенивающимся составам.

Согласовано:

Взам. инв. N

Подпись и дата

Инв. N подл.

Изм.	Кол.уч	Лист	№док.	Подпись	Дата
Проверил	Карманова				
Разработал	Калашникова				
Н. Контр	Калашникова				

223-004-АС

«Капитальный ремонт здания «Городской центр репродукции человека» по адресу: г. Алматы, р-н Алмалинский, ул. Торекулова д. 73

Здание Городской центр репродукции человека

Стадия	Лист	Листов
РП	24	

Спецификация заполнения дверных, оконных проемов

ТОО "КОНЭС"

Формат А2

Экспликация полов

(Начало)

Номер помещения	Тип пола	Схема пола или номер узла по серии	Данные элементов пола (наименова-ние , толщина, основание и др.), мм	Площадь $м^2$
Подвал				
Комната временного хранения мед.отх. кл Г, Комната временного хранения мед.отх. кл Б, Коридор, Комната хранения исп.белья, Склад С/Х, Архив, Гардероб мед персонала, Склад пищеблока, Аптечный склад Лестничные клетки	0.1	15	1. Неглазурованная керамическая, нескользящая плитка ГОСТ 6787-2001на клеевой смеси -15мм 2. Существующая конструкция пола	207,7
Коридоры, Подсобные помещения, Технические помещения	0.2	30	1. Бетон кл. С18/22,5 - 30мм 2. Существующая конструкция пола	208,50
Тепловой пункт	0.3	15	1. Неглазурованная керамическая, нескользящая плитка ГОСТ 6787-2001на клеевой смеси -15мм 2. Существующая конструкция пола	17,50
1 этаж				
Кабинет УЗИ, Палата для лиц с инвалид. Кабинет уролога, Кабинет психолога, Ресепшен, Кабинет зав.отделения, Тренинговый зал, Кабинет инженера по т.б., Кабинет с.хозяйки, Кабинет глав.врача Кабинет врача,	1		1.Линолеум ПВХ гетерогенный "Acczent" фирмы"Tarkett" -4мм 2.Клей для линолеума -1мм 3.Существующая конструкция пола	171,20
Смотр.кабинет, Гардероб, Кабинет забора крови, Лаборатория, Дез.камера, Кабинет гинеколога, Пищеблок, Касса, С/У, Помещение персонала, Приемный покой Душевая,	2		1. Неглазурованная керамическая, нескользящая плитка ГОСТ 6787-2001на клеевой смеси -15мм 2. Существующая конструкция пола	248,40
Информац.служба, Холл, Конференц.зал , Тамбур, Коридор	3		1. Керамогранитная напольная рельефная плитка на клеевой смеси (AlinEX "Сэт 302") -15мм 2. Существующая конструкция пола	124,2

Экспликация полов

(Начало)

Номер помещения	Тип пола	Схема пола или номер узла по серии	Данные элементов пола (наименова-ние , толщина, основание и др.), мм	Площадь $м^2$
2 этаж				
Кабинет врача, Палаты, Ординаторская,	1		1.Линолеум ПВХ гетерогенный "Acczent" фирмы"Tarkett" -4мм 2.Клей для линолеума -1мм 3.Существующая конструкция пола	107,0
Цитогинетич. лаборатория, Кабинет забора крови, Манипуляционный блок, ЦСО, Санузлы, Умывальная, Подсобное помещение	2		1. Неглазурованная керамическая, нескользящая плитка ГОСТ 6787-2001на клеевой смеси -15мм 2. Существующая конструкция пола	215,2
Пост дежурной мед.сестры, Коридоры,	3		1. Керамогранитная напольная рельефная плитка на клеевой смеси (AlinEX "Сэт 302") -15мм 2. Существующая конструкция пола	80,6
3 этаж				
Кабинет старшей мед.сестры, Палаты, Ординаторская, Стат.отдел,	1		1.Линолеум ПВХ гетерогенный "Acczent" фирмы"Tarkett" -4мм 2.Клей для линолеума -1мм 3.Существующая конструкция пола	131,50
Медико-генетическая лаборатория, Склад для хранения спирта, Кабинет для обработки эндоскопов,, Процедурный кабинет, Помещение приема пищи (Буфетная), Раздаточная, Санузлы, Умывальная, Подсобное помещение,	2		1. Неглазурованная керамическая, нескользящая плитка ГОСТ 6787-2001на клеевой смеси -15мм 2. Существующая конструкция пола	123,10
Аптека, Пост дежурной мед.сестры, Коридоры,	3		1. Керамогранитная напольная рельефная плитка на клеевой смеси (AlinEX "Сэт 302") -15мм 2. Существующая конструкция пола	144,20

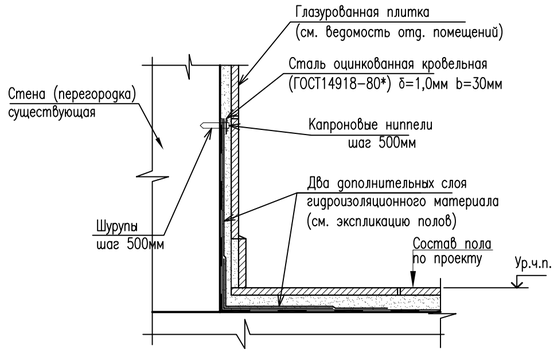

Экспликация полов

(Начало)

Номер помещения	Тип пола	Схема пола или номер узла по серии	Данные элементов пола (наименова-ние , толщина, основание и др.), мм	Площадь $м^2$
4 этаж				
Кабинет зав.отделения, Палаты, Кабинет главной медсестры, Кабинет врача эпидемиолога, Комната психологич.разгрузки, Ординаторская,	1		1.Линолеум ПВХ гетерогенный "Acczent" фирмы"Tarkett" -4мм 2.Клей для линолеума -1мм 3.Существующая конструкция пола	161,20
Клинико-диагностическая лаборатория, Манипуляционная, Кладовая медикаментов, Помещение приема пищи, Процедурный кабинет, Смотровая, Помещение приема пищи мед.персонала, Раздаточная, Умывальная, С/У, Подсобное помещение, Тамбур-шлюз (КДЛ), Подсобное помещение (КДЛ),	2		1. Неглазурованная керамическая, нескользящая плитка ГОСТ 6787-2001на клеевой смеси -15мм 2. Существующая конструкция пола	162,4
Пост дежурной мед.сестры, Коридоры,	3		1. Керамогранитная напольная рельефная плитка на клеевой смеси (AlinEX "Сэт 302") -15мм 2. Существующая конструкция пола	80,70
Лестничная клетка				
Междуэтажная, поэтажная площадка	4		1. Керамогранитная напольная рельефная плитка на клеевой смеси (AlinEX "Сэт 302") -20мм 2. Сборные Ж/Б марши	
Лестничные марши	5		1. Керамогранитная напольная рельефная плитка на клеевой смеси (AlinEX "Сэт 302") -20мм 2. Сборные Ж/Б марши	

1. Полы замаркированы на листах 15...18
2. Гидроизоляцию (по проекту) завести на стены на высоту не менее 300 мм.
3. При устройстве гидроизоляции по верху гидроизоляционного слоя нанести битумно-кукерсольную мастику с втапливанием в нее песка крупностью 1,5-5мм.
4. Пол в помещениях сан.узлов, душевых выполнить на 20мм ниже пола основных помещений.
5. Гидроизоляция (в помещениях с гидроизоляцией) должна быть непрерывной в конструкции пола, стенках, а также в местах примыкания пола к стенам, трубопроводам и другим конструкциям, выступающим над полом. Раскрой полотнищ вести с учётом нахлёстки на 100-200 мм в продольных и 150-200 мм в поперечных стыках.
6. Устройство чистых полов выполнять после монтажа электротехнического, технологического и сантехнического оборудования.
7. Для укладки плит покрытия пола лоджий применять морозостойкие и влагостойкие клеевые составы.
8. Расход клея ALINEX "СЭТ 302" и ALINEX "СЭТ 300" при толщине слоя 12мм - 10...12кг/$м^2$.
9.

Согласовано:

Взам. инв. N

Подпись и дата

Инв. N подл.

Изм.	Кол.уч	Лист	№док.	Подпись	Дата
Проверил	Карманова				
Разработал	Калашникова				
Н. Контр	Калашникова				

223-004-АС

«Капитальный ремонт здания «Городской центр репродукции человека» по адресу: г. Алматы, р-н Алмалинский, ул. Торекулова д. 73

Здание Городской центр репродукции человека

Стадия	Лист	Листов
РП	25	

Экспликация полов

ТОО "КОНЭС"

Формат А2

Ведомость отделки помещений

(начало)

Наименование	Вид отделки элементов интерьеров					
	Потолок	Площадь	Стены и перегородки	Площадь	Низ стен или перегородок (панель)	Площадь
Подвал						
Комната временного хранения мед.отх. кл Г, Комната временного хранения мед.отх. кл Б, Коридор, Комната хранения исп.белья,	Окраска акриловыми красками (водно-дисперсионные)	34,30	Глазурованная керамическая плитки по ГОСТ 6141-91 на клеевой основе	90,24		
Аптечный склад, Склад СХ. Кладовая пищеблока, Гардероб мед персонала	Окраска акриловыми красками (водно-дисперсионные)	129,6	Окраска акриловыми красками (водно-дисперсионные)	325,9		
Подсобные помещения, Архив, Коридоры, Лестничная клетка, Технические помещения	Окраска водоэмульсионной краской	234,84	Окраска водоэмульсионной краской	626,84		
1 этаж						
Информац.служба, Холл, Гардероб, Кабинет УЗИ, Палата для лиц с инвалид., Кабинет уролога, Кабинет гинеколога, Кабинет психолога, Ресепшен, Кабинет зав.отделения, Тренинговый зал, Кабинет инженера по Т.Б., Конференц.зал , Кабинет с.хозяйки, Кабинет глав.врача, Кабинет врача, Касса, Тамбура, Коридоры	Выравнивающая шпатлевка сухими смесями Окраска акриловыми красками (водно-дисперсионные)	340,4	Выравнивающая шпатлевка сухими смесями Окраска акриловыми красками (водно-дисперсионные)	722,3	Панель вдоль расположения рукомойников выполнить из глазурованной плитки по ГОСТ 6141-91 h=1,8м х 0,9м	16,2
Смотр.кабинет, Кабинет забора крови, Лаборатория, Дез.камера, Душевая	Выравнивающая шпатлевка сухими смесями Окраска акриловыми красками (водно-дисперсионные)	43,70	Глазурованная керамическая плитки по ГОСТ 6141-91 на клеевой основе	128,14		
Пищеблок, Приемный покой, С/у	Выравнивающая шпатлевка сухими смесями Окраска акриловыми красками (водно-дисперсионные)	79,6	Выравнивающая шпатлевка сухими смесями Окраска акриловыми красками (водно-дисперсионные)	73,57	Панель h=1,8 м из глазурованной плитки по ГОСТ 6141-91	166,40

Ведомость отделки помещений

(начало)

Наименование	Вид отделки элементов интерьеров					
	Потолок	Площадь	Стены и перегородки	Площадь	Низ стен или перегородок (панель)	Площадь
2 этаж						
Цитогинетич. лаборатория, Санузлы,	Выравнивающая шпатлевка сухими смесями Окраска акриловыми красками (водно-дисперсионные)	91,5 91,5	Выравнивающая шпатлевка сухими смесями Окраска акриловыми красками (водно-дисперсионные)	59,35 59,35	Панель h=1,8 м из глазурованной плитки по ГОСТ 6141-91	195,40
Кабинет врача, Палаты, Ординаторская, Коридор, Пост дежурной мед.сестры, Умывальная, Подсобное помещение, Коридоры	Выравнивающая шпатлевка сухими смесями Окраска акриловыми красками (водно-дисперсионные)	189,2 189,2	Выравнивающая шпатлевка сухими смесями Окраска акриловыми красками (водно-дисперсионные)	524,1 524,1	Панель h=1,8м из глазурованной плитки по ГОСТ 6141-91 по фронту расположения рукомойников, 4,2х1,8 Панель вдоль расположения рукомойников выполнить из глазурованной плитки по ГОСТ 6141-91 (h=1,8м х 0,9м)	7,56 8,62
Кабинет забора крови, Манипуляционный блок, ЦСО	Выравнивающая шпатлевка сухими смесями Окраска акриловыми красками (водно-дисперсионные)	113,5 113,5	Глазурованная керамическая плитки по ГОСТ 6141-91 на клеевой основе	267,45		
3 этаж						
Медико-генетическая лаборатория, Кабинет для обработки эндоскопов, Процедурный кабинет,	Выравнивающая шпатлевка сухими смесями Окраска акриловыми красками (водно-дисперсионные)	80,30 80,30	Глазурованная керамическая плитки по ГОСТ 6141-91 на клеевой основе	215,55		
Палаты, Ординаторская, Коридор, Пост дежурной мед.сестры, Подсобное помещение, Кабинет старшей мед.сестры, Аптека, Коридоры	Выравнивающая шпатлевка сухими смесями Окраска акриловыми красками (водно-дисперсионные)	276,6 276,6	Выравнивающая шпатлевка сухими смесями Окраска акриловыми красками (водно-дисперсионные)	724,3 724,3	Панель вдоль расположения рукомойников выполнить из глазурованной плитки по ГОСТ 6141-91 (h=1,8м х 0,9м)	16,20
Санузлы, Умывальная, Склад для хранения спирта	Выравнивающая шпатлевка сухими смесями Окраска акриловыми красками (водно-дисперсионные)	40,2 40,2	Выравнивающая шпатлевка сухими смесями Окраска акриловыми красками (водно-дисперсионные)	40,8 40,8	Панель h=1,8 м из глазурованной плитки по ГОСТ 6141-91	79,76

Ведомость отделки помещений

(начало)

Наименование	Вид отделки элементов интерьеров					
	Потолок	Площадь	Стены и перегородки	Площадь	Низ стен или перегородок (панель)	Площадь
4 этаж						
Клинико-диагностическая лаборатория, Манипуляционная, Процедурный кабинет, Смотровая,	Выравнивающая шпатлевка сухими смесями Окраска акриловыми красками (водно-дисперсионные)	75,30 75,30	Глазурованная керамическая плитки по ГОСТ 6141-91 на клеевой основе	235,80		
Помещение приема пищи, Помещение приема пищи мед.персонала, Раздаточная, Умывальная, С/У	Выравнивающая шпатлевка сухими смесями Окраска акриловыми красками (водно-дисперсионные)	63,1 63,1	Выравнивающая шпатлевка сухими смесями Окраска акриловыми красками (водно-дисперсионные)	46,8 46,8	Панель h=1,8 м из глазурованной плитки по ГОСТ 6141-91	109,2
Кабинет зав.отделения, Палаты, Пост дежурной мед.сестры, Кабинет главной медсестры, Кабинет врача эпидемиолога, Комната психологич.разгрузки, Кладовая медикаментов, Ординаторская, Коридоры, Подсобные помещения	Выравнивающая шпатлевка сухими смесями Окраска акриловыми красками (водно-дисперсионные)	265,9 265,9	Выравнивающая шпатлевка сухими смесями Окраска акриловыми красками (водно-дисперсионные)	718,3 718,3	Панель вдоль расположения рукомойников выполнить из глазурованной плитки по ГОСТ 6141-91 (h=1,8м х 0,9м)	17,82
Лестничные клетки						
Лестничная клетка	Выравнивающая шпатлевка сухими смесями Окраска водоэмульсионными красками	63,0 63,0	Выравнивающая шпатлевка сухими смесями Окраска водоэмульсионными красками	388,6 388,6		

1. Отделка помещений посчитана согласно л.-15...18.
2. В помещениях,имеющих умывальники, стену за умывальником облицевать керамической плиткой на ширину 1500мм, высотой 1800мм от уровня чистого пола.
5. Откосы оконных и дверных проемов оштукатурить цементно-песчаным раствором состава 1:3 с последующей отделкой согласно ведомости отделки помещений.
6. Для отделки стен и перегородок керамической плиткой применять эластичные клеевые составы для влажных помещений.
7. Отделка нижней поверхности лестничных площадок включена в отделку потолка лестничных клеток.
8. Откосы оконных и дверных проемов оштукатурить цементно-песчаным раствором состава 1:3, толщиной не менее 30 мм

Согласовано:

Взам. инв. N

Подпись и дата

Инв. N подл.

Изм.	Кол.уч	Лист	№док.	Подпись	Дата
Проверил	Карманова				
Разработал	Калашникова				
Н. Контр	Калашникова				

223-004-АС

«Капитальный ремонт здания «Городской центр репродукции человека» по адресу: г. Алматы, р-н Алмалинский, ул. Торекулова д. 73

Здание Городской центр репродукции человека

Стадия	Лист	Листов
РП	26	

Ведомость отделки помещений

ТОО "КОНЭС"

Формат А2