ТОО "КОНЭС"
ГСЛ N 16019095

Технический проект
223-004- ЭП

Согласовано : _____

Объект : Капитальный ремонт здания «Городской центр репродукции человека»
Адрес : г. Алматы, р-н Алмалинский, ул. Торекулова д. 73

Разработчик :

Директор_____Карманова А.

Заказчик: *Коммунальное государственное учреждение "Управление общественного здравоохранения города Алматы"*

_____

Заместитель руководителя Хамзин Данияр Айтжанович

Караганда 2023 г.

Ведомость чертежей основного комплекта:

№ п.п	Наименование	Примечание
2	Общие данные	
3	Ситуационная схема	
4	Схема генерального плана	
5...6	Объект до ремонта	
7	Обмерочный план на отм -2,350	
8	Обмерочный план на отм 0,000	
9	Обмерочный план на отм +2,700	
10	Обмерочный план на отм +5,400	
11	Обмерочный план на отм +8,100	
12	Обмерочный план кровли	
13	Обмерочный фасад в осях 1 - 17	
14	Обмерочный фасад в осях 17-1	
15	Обмерочный фасад в осях В-А. Обмерочный фасад в осях А-В. Разрез 1-1	
16...22	Перспективный вид	
23	Фасад в осях 1-17	
24	Фасад в осях 17-1	
25	Фасд в осях А-В	
26	Фасд в осях В-А	
27	План на отм -2,350	
28	План на отм 0,000	
29	План на отм +2,700	
30	План на отм +5,400	
31	План на отм +8,100	
32	План кровли	
33	Ведомость отделки	

Основные технико-экономические показатели:

№ п.п	Наименование показателя	Ед. изм	Кол.во	Примечание
1	Площадь застройки	м2	574,30	
2	Площадь земельного участка 20-311-042-085	га	0,2782	
3	Общая площадь	м2	2108,7	
4	Объем здания	м3	5397,0	

Общие данные

1. Проектируемый объект: Капитальный ремонт здания «Городской центр репродукции человека». Основанием для разработки эскизного проекта является:
- задание на проектирование;
- технического обследования фирмой ТОО «ИЦ АзияЭксперт»;
- акт временного возмездного землепользования (аренды) на земельный участок №20-311-042-085.

2. Адрес объекта: г. Алматы, р-н Алмалинский, ул. Торекулова д. 73

3. Характеристики здания:

- уровень ответственности - II
- класс по функциональной пожарной опасности - Ф1.1 (Детские дошкольные учреждения, специализированные дома престарелых и инвалидов (неквартирные), больницы, спальные корпуса школ-интернатов и детских учреждений;)
- класс конструктивной пожарной опасности С0.
- степень огнестойкости - II.
- категория здания по взрывопожарной и пожарной опасности - Д

-Сейсмичность района – 9 баллов.
Категория грунтов по сейсмическим свойствам – IБ (первая).
Уточненная сейсмичность площадки 9 баллов.
Инженерно-сейсмические условия соответствуют условиям участка II-А-1
Проект разработан для строительства в III климатическом районе, подрайон В:
- расчетная температура наружного воздуха, согласно
СП РК 2.04-01-2017 -28,0°С;
- нормативный скоростной напор ветра для IV района, согласно
НТП РК 01-01-3.1 -2017 -0,38 кПа;
- нормативный вес снегового покрова для II района, согласно
НТП РК 01-01-3.1 -2017 -0,7 кПа.

4. Противопожарные мероприятия:

Противопожарные мероприятия выполнены в полном соответствии со СН РК 2.02-01-2014 "Пожарная безопасность зданий и сооружений".
Здание по функциональной пожарной опасности относится к классу Ф1.1.
Класс конструктивной пожарной опасности С0.
Строительные конструкции, принятые для строительства здания обеспечивают II степень огнестойкости.
На фасаде здания изготовить и установить знаки пожарной безопасности "Пожарный гидрант" по СТ РК ГОСТ Р 12.4.026-2002г. Данный знак выполнить световозвращающими материалами или фотолюминисцентными красками.
Объект обеспечить первичными средствами пожаротушения согласно норм.

5. Озеленение и благоустройство территории:

До начала строительства на отводимой территории предусмотреть снятие на глубину 0,15 м и сохранения плодородного слоя почвы с последующим его использованием при озеленении.
Проезд - асфальтобетонное покрытие, уложить бордюрный камень. Тротуар, площадка перед зданием - тротуарная плитка, уложить бордюрный камень.
На прилегающей территории выполнить озеленение.

6. Конструктивные решения:

Конструктивные решения согласно рабочего проекта.

7. Проект разработан в соответствии:

1. Согласно технического паспорта (Ф-2) от 30.05.2012 гг.
2. СН РК 3.02-13-2014 , СП РК 3.02-113-2014" (с изм. от 14.06.2019г) "Лечебно-профлактические учреждения"
3. СН РК 3.06-01-2011" Доступность зданий и сооружений для маломобильных групп населения"
4. СН РК 3.06-101-2012" Проектирование зданий и сооружений с учетом доступности для маломобильных групп населения"
5. СНиП РК 2.02-05-2009* "Пожарная безопасность зданий и сооружений";
6. СН РК 2.02-01-2014, СП РК 2.02-101-2014 "Пожарная безопасность зданий и сооружений",
7. Технического регламента "Требования к безопасности зданий и сооружений, строительных материалов изделий,"
8. Технического регламента" Требования к безопасности конструкций из других материалов".

Изм.	Кол.уч	Лист	Док	Подпись	Дата
Директор		Карманова			06.23
Разработал		Карманова			06.23

223-004-ЭП

Капитальный ремонт здания «Городской центр репродукции человека» по адресу: г. Алматы, р-н Алмалинский, ул. Торекулова д. 73

Городской центр репродукции человека	Стадия	Лист	Листов
	П	2	33
Общие данные	ТОО "КОНЭС" ГСЛ N 16019095		

Ситуационная схема

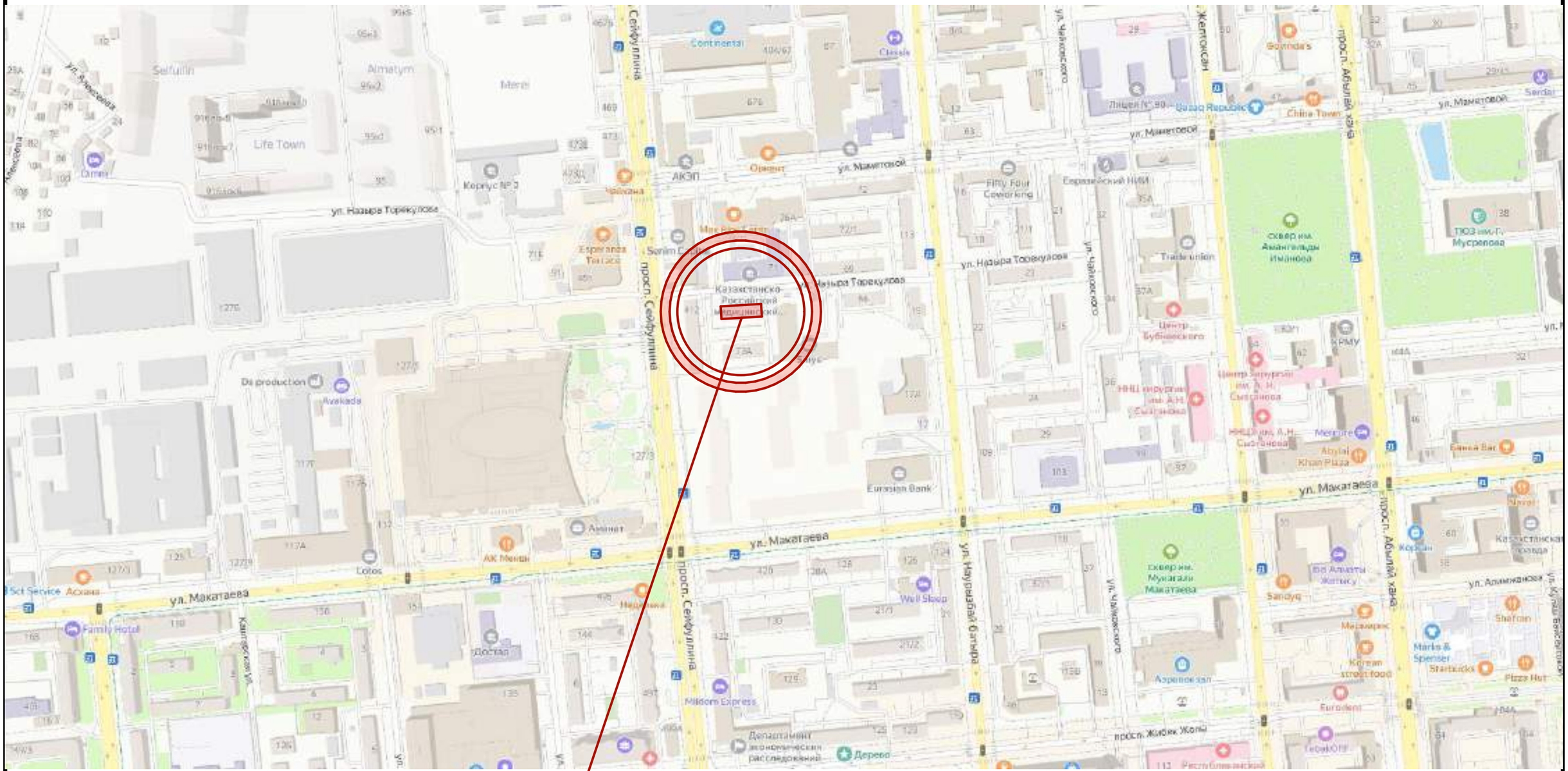

Рассматриваемый объект

						223-004-ЭП		
						Капитальный ремонт здания «Городской центр репродукции человека» по адресу: г. Алматы, р-н Алмалинский, ул. Торекулова д. 73		
Изм.	*Кол.уч*	*Лист*	*Док*	*Подпись*	*Дата*			
						Городской центр репродукции человека	*Стадия*	*Лист*	*Листов*
Директор		*Карманова*			*06.23*		*П*	*3*	*33*
Разработал		*Карманова*			*06.23*	*Ситуационная схема*	ТОО "КОНЭС" ГСЛ N 16019095		

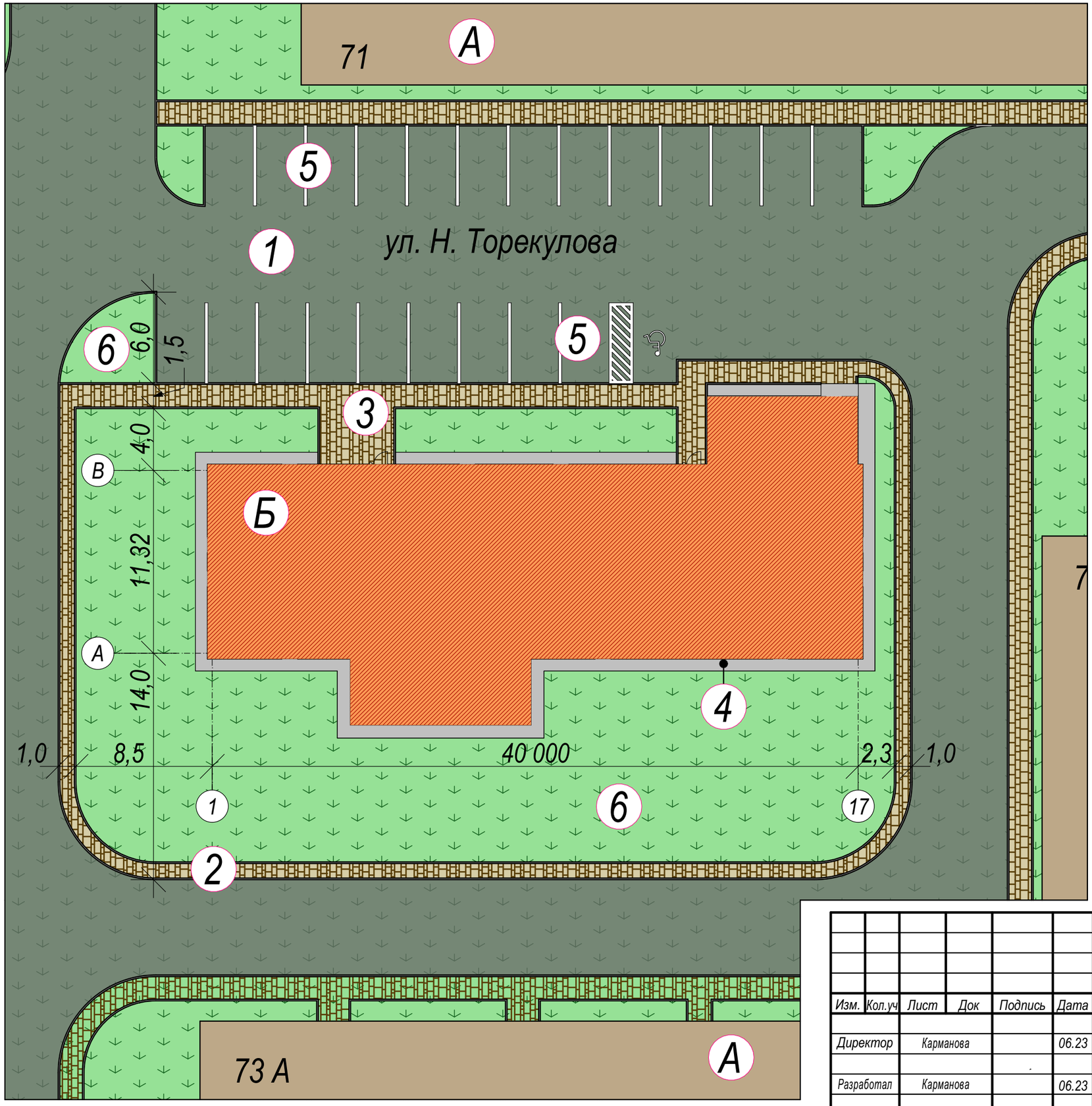

Экспликация:

А - Существующие здания и сооружения;
Б - Рассматриваемый объект;

Благоустройство:

1. Проезд - асфальтобетон. Уложить бордюрный камень;
2. Тротуар - брусчатка по песчаному основанию, уложить
   бордюрный камень;
3. Площадка перед зданием - брусчатка по песчаному основанию, уложить бордюрный камень;
4. Отмостка - асфальтобетон (ширина 800 мм);
5. Гостевая парковка - асфальтобетон. Уложить бордюрный камень;
6. Озеленение - по периметру территории высадить газон.

Условные обозначения:

- Сущетсвующие жилые здания;
- Рассматриваемое здание;
- Покрытие из тротуарной плитки;
- Асфальтобетонное покрытие;
- Зеленые насаждения общего пользования.

Изм.	Кол.уч	Лист	Док	Подпись	Дата
Директор		Карманова			06.23
Разработал		Карманова			06.23

223-004-ЭП

Капитальный ремонт здания «Городской центр репродукции человека» по адресу: г. Алматы, р-н Алмалинский, ул. Торекулова д. 73

Городской центр репродукции человека	Стадия	Лист	Листов
	П	4	33
Схема генерального план	ТОО "КОНЭС" ГСЛ N 16019095		

						223-004-ЭП		
						Капитальный ремонт здания «Городской центр репродукции человека» по адресу: г. Алматы, р-н Алмалинский, ул. Торекулова д. 73		
Изм.	Кол.уч	Лист	Док	Подпись	Дата			
Директор		Карманова			06.23	Городской центр репродукции человека	Стадия	Лист	Листов
							П	5	33
Разработал		Карманова			06.23	Объект до ремонта	ТОО "КОНЭС" ГСЛ N 16019095		

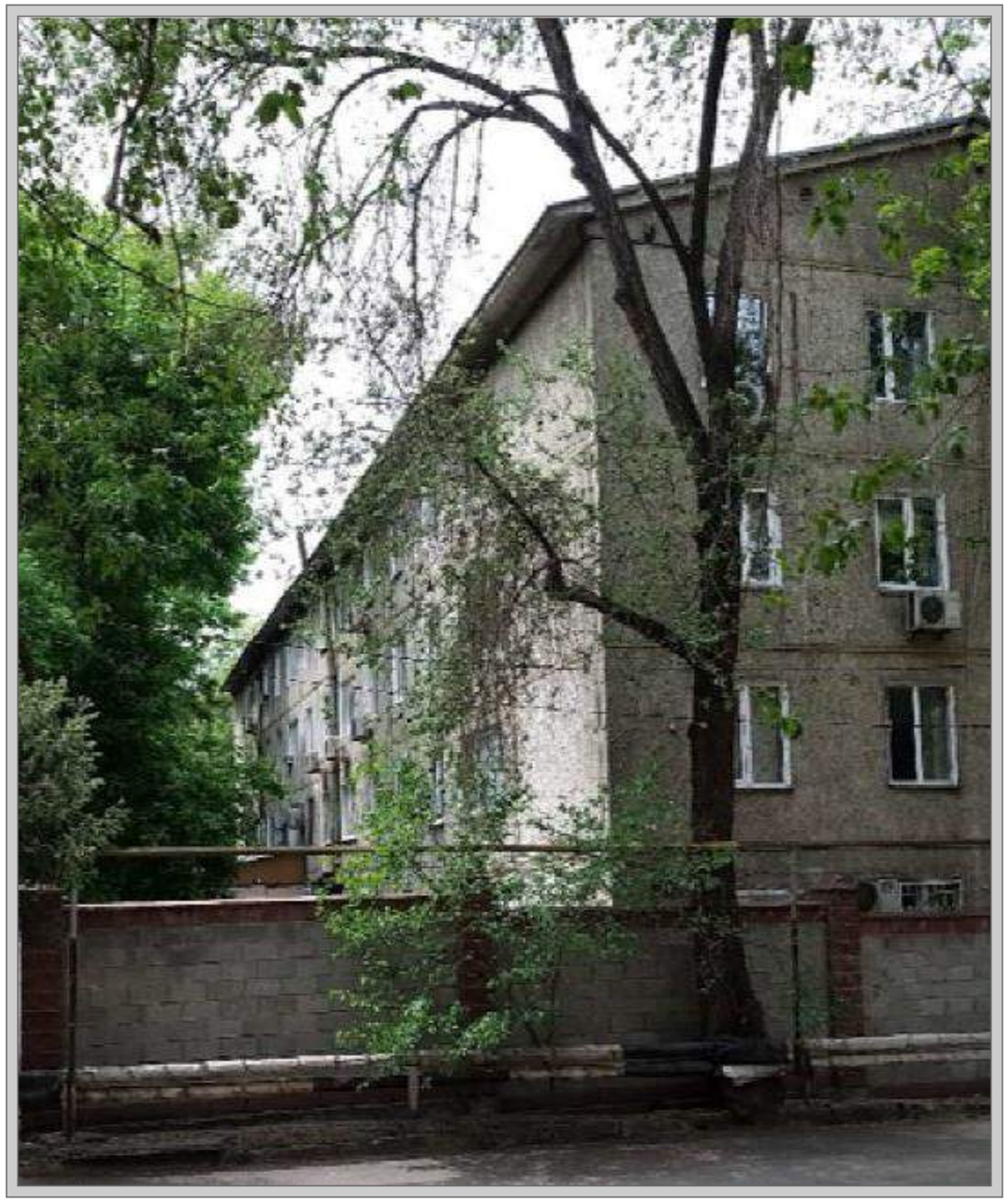

						223-004-ЭП		
						Капитальный ремонт здания «Городской центр репродукции человека» по адресу: г. Алматы, р-н Алмалинский, ул. Торекулова д. 73		
Изм.	Кол.уч	Лист	Док	Подпись	Дата			
Директор		Карманова			06.23	Городской центр репродукции человека	Стадия	Лист	Листов
							П	6	33
Разработал		Карманова			06.23	Объект до ремонта	ТОО "КОНЭС" ГСЛ N 16019095		

Обмерочный план на отм. -2,350 М 1:100

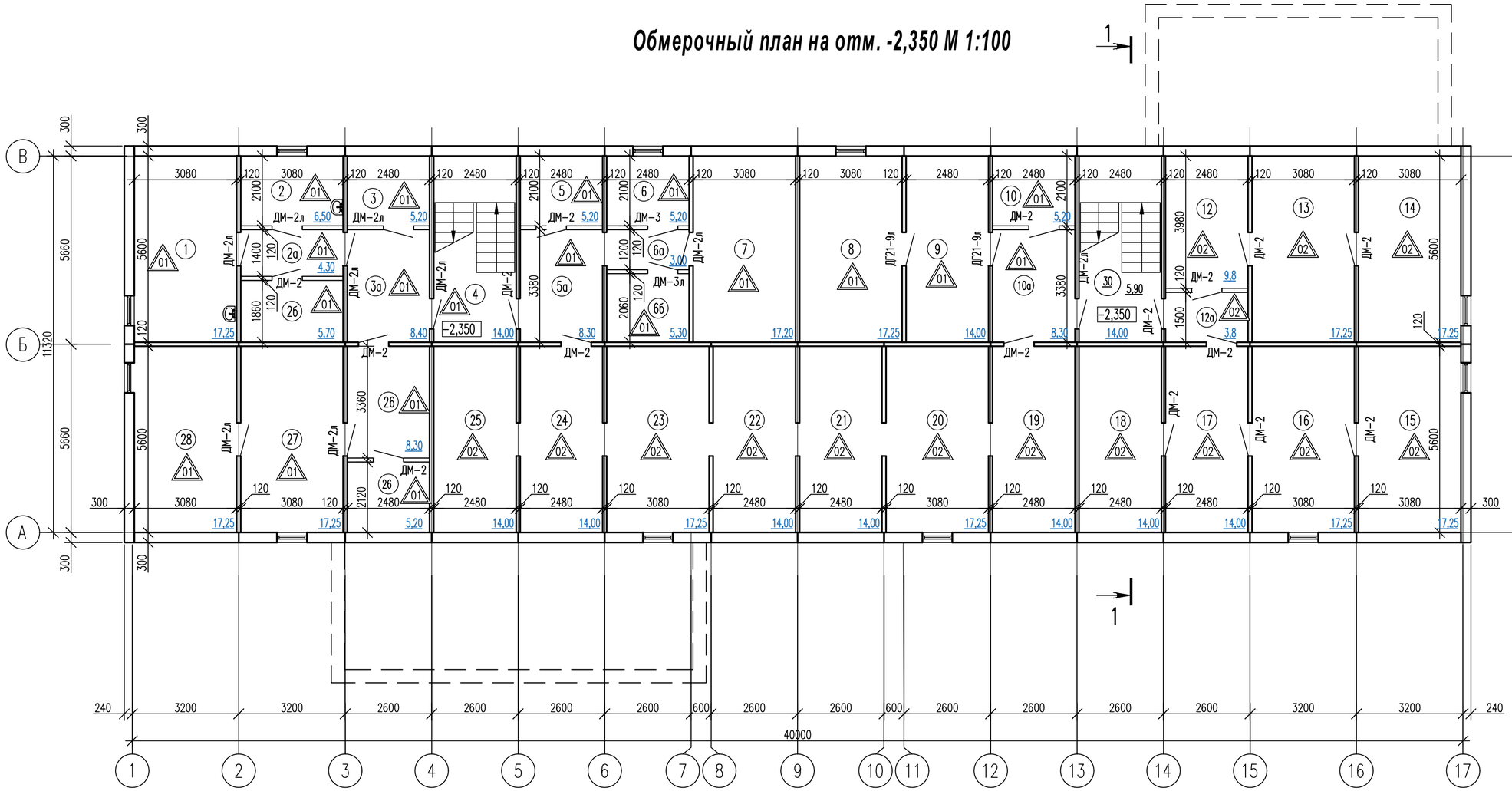

Экспликация помещений

NN пом.	Наименование	Площадь, м 2
1	2	3
1	Комната временного хранения мед.отх. кл Г	17,25
2	Комната временного хранения мед.отх. кл Б	6,5
2а	Коридор	4,3
2б	Комната хранения исп.белья	5,70
3	Склад С/Х	5,2
3а	Коридор	8,4
4	Лестничная клетка	14,0
5	Архив	5,2
5а	Коридор	8,3
6	Архив	5,2
6а	Коридор	3,0
6б	Архив	5,3
7	Тепловой пункт	17,2
8	Гардероб мед персонала	17,25
9	Гардероб мед персонала	14,0
10	Подсобное помещение	5,2
10а	Коридор	8,30
12	Кладовая пищеблока	9,8
12а	Коридор	3,8
13	Кладовая пищеблока	17,25
14	Кладовая пищеблока	17,25
15	Подсобное помещение	17,25
16	Подсобное помещение	17,25
17	Подсобное помещение	14,0
18	Подсобное помещение	14,0
19	Техническое помещение	14,0
20	Техническое помещение	17,25
21	Техническое помещение	14,0
22	Техническое помещение	14,0
23	Техническое помещение	17,25
24	Техническое помещение	14,0
25	Техническое помещение	14,0
26	Аптечный склад	8,3/5,2
27	Аптечный склад	17,25
29	Аптечный склад	17,25
30	Лестничная клетка	14,0
		444,65

Спецификация демонтируемых элементов

Поз.	Наименование	Ед. изм	Кол-во	Масса ед.,кг	Примеч.
	Демонтаж оконных блоков (ПВХ)				
Ок-4	Окна 1300х1500	шт.	7		
	Демонтаж дверных блоков (деревянные)				
	ДГ 21-9л	шт.	2		
	Демонтаж дверных блоков (металич.)				
	ДМ-2 (900х2100)	шт.	15		
	ДМ-2л (900х2100)	шт.	8		
	ДМ-3 (1000х2100)	шт.	1		
	ДМ-3л (1000х2100)	шт.	1		
	Демонтаж напольного покрытия:				
01	-керамическая плитка	м.кв	215,2		
0.2	-бетонные	м.кв	208,5		
	Очистка поверхности внутренних стен для отделки от существ. отделки				
	-водоэмульсионная окраска	м.кв	90,2		
	-настенная керамическая плитка	м.кв	952,74		

Спецификация демонтируемых элементов

Поз.	Наименование	Ед. изм	Кол-во	Масса ед.,кг	Примеч.
	Очистка поверхности потолков для отделки от существ. отделки				
	-водоэмульсионная окраска	м.кв	398,74		

Фундаменты, цоколь, отмостка.

Ленточные фундаменты здания из сборных железобетонных конструкций находятся в исправномсостоянии. Обследованием не выявлены дефекты и повреждения фундаментов, а также не выявлено признаков их
просадки. Раскрытия трещин в железобетонных конструкциях не выявлено. Фундаменты имеют незначительный
физический износ.

Отделка цоколя имеет множественненезначительные дефекты и повреждения в виде сколов глубиной не более 10 мм и выпадения камней отделки, волосяные трещины. Разрушения цоколя здания не выявлено

Асфальтобетонная отмостка здания находится в аварийном состоянии. Выявлены значительные дефекты и повреждения в виде просадок, трещин, сколов на большой площади.

В соответствии с п.5.2 [7] устанавливается значительная степень физического износа

Проект разработан в соответствии с техническим заключением фирмы ТОО «Инжиниринговый центр АзияЭксперт», еа основании с заданием на проектирование, выданным заказчиком – КГУ «Управление общественного здравоохранения города Алматы» на выполнение проектных работ по объекту: Здание Городского центра репродукции человека города Алматы, расположенного по адресу: по адресу: г.Алматы, Алмалинский район, ул.Торекулова, д.73

Изм.	Кол.уч	Лист	Док	Подпись	Дата
Директор		Карманова			06.23
Разработал		Карманова			06.23

223-004-ЭП

Капитальный ремонт здания «Городской центр репродукции человека» по адресу: г. Алматы, р-н Алмалинский, ул. Торекулова д. 73

Городской центр репродукции человека	Стадия	Лист	Листов
	П	7	33

Обмерочный план на отм -2,350

ТОО "КОНЭС"
ГСЛ N 16019095

Обмерочный план на отм. 0,000 М 1:100

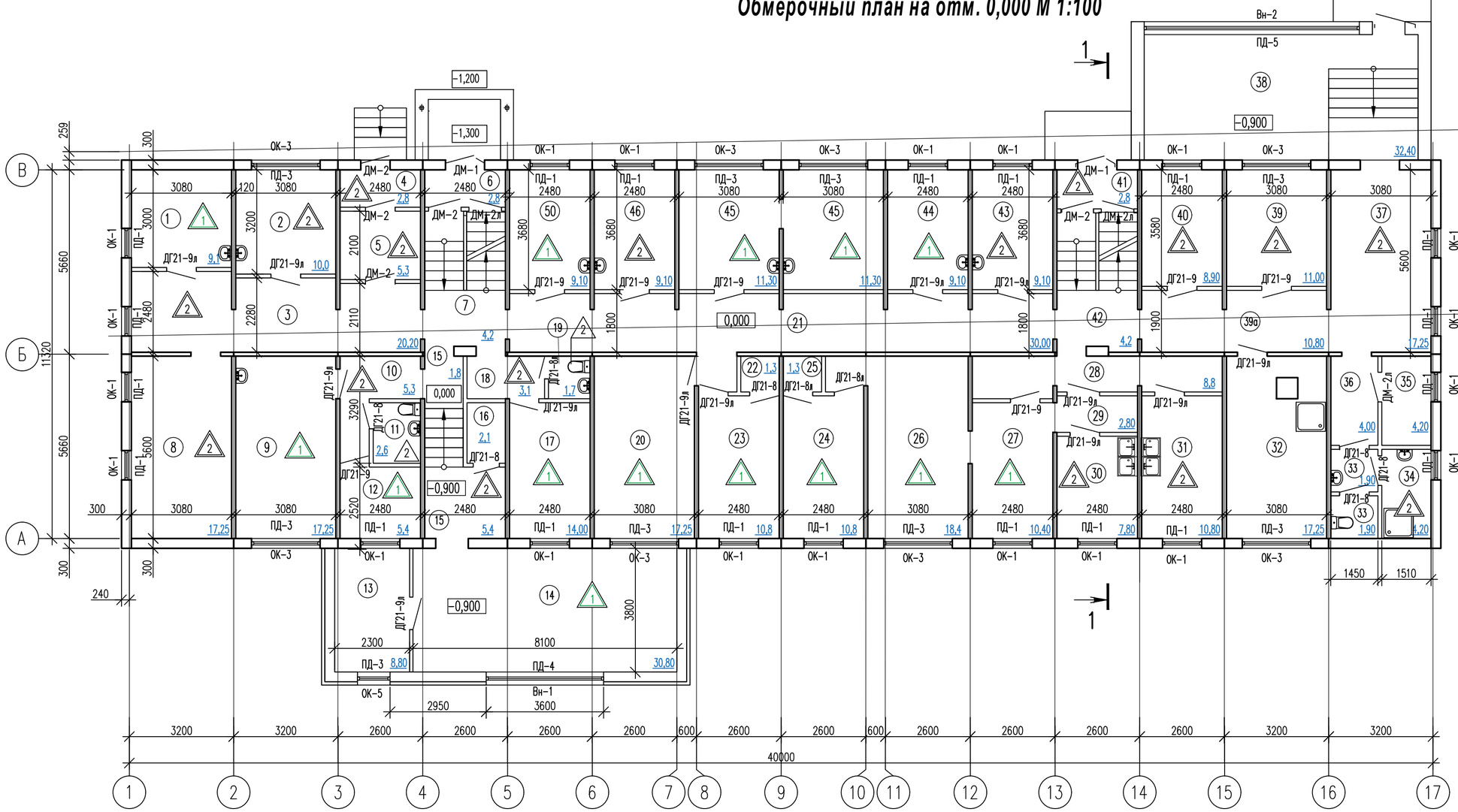

Экспликация помещений

NN пом.	Наименование	Площадь, м 2
1	Кабинет психолога	9,1
2	Кабинет гинеколога	10,0
3	Коридор	20,2
4	Тамбур	2,8
5	Тамбур	5,3
6	Тамбур	2,8
7	Холл	4,2
8	Ресепшен	17,0
9	Кабинет зав.отделения	17,4
10	Коридор	5,3
11	С/У	2,6
12	Тренинговый зал	6,0
13	Кабинет инженера по Т.Б	8,8
14	Конференц зал	30,8
15	Коридор	1,8/5,4
16	Подсобное помещение	2,1
17	Кабинет с.хозяйки	14,0
18	Коридор	3,1
19	С/У	1,7
20	Кабинет гл.врача	17,25
21	Коридор	30,0
22	Подсобное помещение	1,3
23	Помещение пищеблока	10,8
24	Помещение пищеблока	10,8
25	Подсобное помещение	1,3
26	Помещение пищеблока	18,4
27	Помещение пищеблока	18,4
28	Коридор	8,8
29	Коридор	2,8
30	Помещение пищеблока	7,8
31	Помещение пищеблока	10,8
32	Приемный покой	17,25
33	С/у	1,9/1,9
34	Душевая	4,2
35	Касса	4,2
36	Коридор	4,0
37	Холл	17,25
38	Холл с зоной регистратуры	32,4
39	Смотр.кабинет	11,0
40	Гардероб посетителей	8,9
41	Тамбур	2,8
42	Холл	4,2
43	Кабинет забора крови	9,10
44	Кабинет УЗИ	9,10
45	Палата для лиц с инвалидн.(ММГН)	11,3/11,3
46	Процедурная	9,10
47	Кабинет уролога	9,10

Спецификация демонтируемых элементов

Поз.	Наименование	Ед. изм	Кол-во	Масса ед.,кг	Примеч.
	Демонтаж оконных блоков (ПВХ)				
Ок-1	Окна 1200х1500	шт.	20		
Ок-2	Окна 1200х600	шт.	–		
Ок-3	Окна 2100х1500	шт.	7		
Ок-5	Окна 1840х1000	шт.	1		
	Витражи наружние (ПВХ)				
Вн-1	витраж (3600х1840)	шт.	1		
Вн-2	витраж (6600х2100)	шт.	1		
	Доски подоконные				
ПД-1	ПВХ b=200, L=1400 п.м	шт.	20		
ПД-2	ПВХ b=200, L=1300 п.м	шт.	–		
ПД-3	ПВХ b=200, L=2200 п.м	шт.	7		
ПД-4	ПВХ b=200, L=6100 п.м	шт.	1		
ПД-5	ПВХ b=300, L=7400 п.м	шт.	1		
	Демонтаж дверных блоков (деревянные)				
	ДГ 21-8	шт.	5		

Спецификация демонтируемых элементов

Поз.	Наименование	Ед. изм	Кол-во	Масса ед.,кг	Примеч.
	ДГ 21-8л	шт.	2		
	ДГ 21-9	шт.	7		
	ДГ 21-9л	шт.	13		
	Демонтаж дверных блоков (металич.)				
	ДМ-1 (1200х2100)	шт.	2		
	ДМ-2 (900х2100)	шт.	5		
	ДМ-2л (900х2100)	шт.	3		
	Демонтаж напольного покрытия:				
1	-линолеум	кв.м	171,20		
2	-керамическая плитка	кв.м	325,6		
	Очистка поверхности внутренних стен для отделки от существ. отделки				
	-масляная окраска	кв.м	73,57		
	-водоэмульсионная окраска	кв.м	722,3		
	-настенная керамическая плитка	кв.м	294,54		
	Очистка поверхности потолка для отделки от существ. отделки				
	-водоэмульсионная окраска	кв.м	463,70		

Спецификация демонтируемых элементов

Поз.	Наименование	Ед. изм	Кол-во	Масса ед.,кг	Примеч.
	Оконный слив				
	ОЦ 0,7х300 (ГОСТ14918-80*), Тип 1 (L=1,3м.)	шт.	20		
	ОЦ 0,7х300 (ГОСТ14918-80*), Тип 2 (L=2,1м.)	шт.	7		
	ОЦ 0,7х300 (ГОСТ14918-80*),Тип 3 (L=6,6м.)	шт.	1		
	ОЦ 0,7х300 (ГОСТ14918-80*),Тип 4 (L=3,6м.)	шт.	1		

Проект разработан в соответствии с техническим заключением фирмы ТОО «Инжиниринговый центр АзияЭксперт», ea основании с заданием на проектирование, выданным заказчиком - КГУ «Управление общественного здравоохранения города Алматы» на выполнение проектных работ по объекту: Здание Городского центра репродукции человека города Алматы, расположенного по адресу: по адресу: г.Алматы, Алмалинский район, ул.Торекулова, д.73

Изм.	Кол.уч	Лист	Док	Подпись	Дата
Директор		Карманова			06.23
Разработал		Карманова			06.23

223-004-ЭП

Капитальный ремонт здания «Городской центр репродукции человека» по адресу: г. Алматы, р-н Алмалинский, ул. Торекулова д. 73

Городской центр репродукции человека

Стадия	Лист	Листов
П	8	33

Обмерочный план на отм 0,000

ТОО "КОНЭС"
ГСЛ N 16019095

Обмерочный план на отм. +2,700 М 1:100

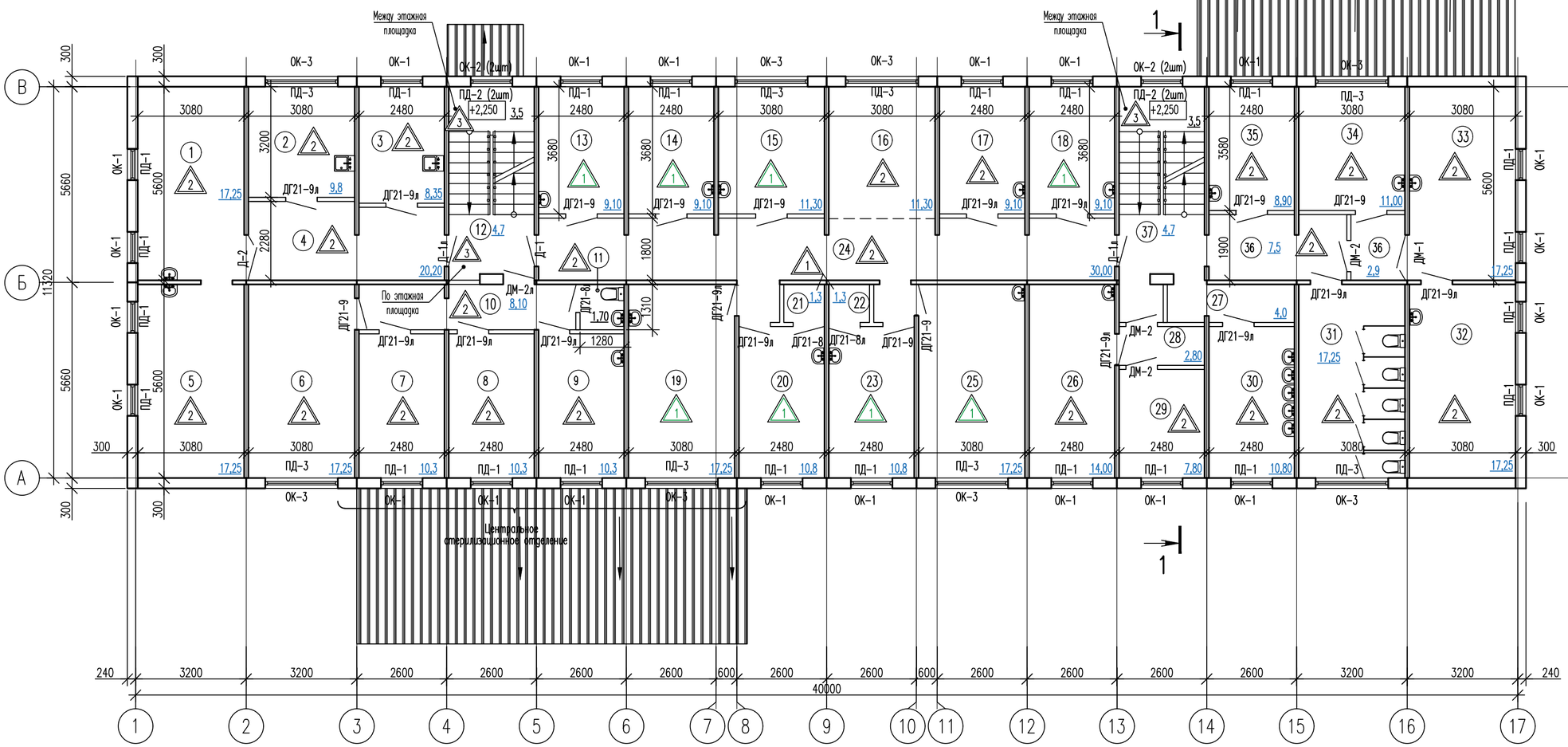

Экспликация помещений

NN пом.	Наименование	Площадь, м 2
1	Манипуляционный блок	17,25
2	Манипуляционный блок	9,8
3	Манипуляционный блок	8,35
4	Коридор	20,2
5	Манипуляционный блок	17,25
6	ЦСО	17,25
7	ЦСО	10,3
8	ЦСО	10,3
9	ЦСО	10,3
10	Коридор	8,20
11	С/у	1,7
12	Холл	4,7
13	Палата	9,10
14	Палата	9,10
15	Палата	11,3
16	Пост дежурной медсестры	11,3
17	Процедурный кабинет	9,10
18	Кабинет врача	9,10
19	Палата	17,25
20	Ординаторская	10,8
21	Подсобное помещение	1,3
22	Подсобное помещение	1,3
23	Палата	10,8
24	Коридор	30,0
25	Палата	17,25
26	Цитогинетич.лаборатория	14,0
27	Коридор	4,0
28	Коридор	2,8
29	Цитогинетич.лаборатория	7,8
30	Умывальная	10,8
31	С/у пациента	17,25
32	Цитогинетич.лаборатория	17,25
33	Цитогинетич.лаборатория	17,25
34	Цитогинетич.лаборатория	11,00
35	Цитогинетич.лаборатория	8,90
36	Коридор	7,5/2,9
37	Холл	4,7
		399,5

Спецификация демонтируемых элементов (начало)

Поз.	Наименование	Ед. изм	Кол-во	Масса ед.,кг	Примеч.
	Демонтаж оконных блоков (ПВХ)				
Ок-1	Окна 1200х1500	шт.	22		
Ок-2	Окна 1200х600	шт.	4		
Ок-3	Окна 2100х1500	шт.	8		
	Доски подоконные				
ПД-1	ПВХ b=200, L=1400 п.м	шт.	22		
ПД-2	ПВХ b=200, L=1300 п.м	шт.	4		
ПД-3	ПВХ b=200, L=2200 п.м	шт.	8		
	Демонтаж дверных блоков (деревянные)				
	ДГ 21-8	шт.	1		
	ДГ 21-8л	шт.	2		
	ДГ 21-9	шт.	8		
	ДГ 21-9л	шт.	11		
	Демонтаж дверных блоков (металич.)				
	ДМ-2 (900х2100)	шт.	3		
	ДМ-2л (900х2100)	шт.	1		

Спецификация демонтируемых элементов

Поз.	Наименование	Ед. изм	Кол-во	Масса ед.,кг	Примеч.
	ДМ-1 (1200х2100)	шт.	1		
	Демонтаж дверных блоков ПВХ				
	Д-1 (900х2100)	шт.	2		
	Д-1л(900х2100)	шт.	2		
	Д-2 (1300х2100)	шт.	1		
	Демонтаж напольного покрытия:				
1	-линолеум	кв.м	107,0		
2	-керамическая плитка	кв.м	285,80		
	Очистка поверхности внутренних стен для отделки от существ. отделки				
	-масляная окраска	кв.м	59,35		
	-водоэмульсионная окраска	кв.м	524,1		
	-настенная керамическая плитка	кв.м	474,03		
	Очистка поверхности потолка для отделки от существ. отделки				
	-водоэмульсионная окраска	кв.м	382,4		

Спецификация демонтируемых элементов

Поз.	Наименование	Ед. изм	Кол-во	Масса ед.,кг	Примеч.
	Оконный слив				
	ОЦ 0,7х300 (ГОСТ14918-80*),Тип 1 (L=1,3м.)	шт.	26		
	ОЦ 0,7х300 (ГОСТ14918-80*),Тип 1 (L=2,1м.)	шт.	8		

Проект разработан в соответствии с техническим заключением фирмы ТОО «Инжиниринговый центр АзияЭксперт», на основании с заданием на проектирование, выданным заказчиком - КГУ «Управление общественного здравоохранения города Алматы» на выполнение проектных работ по объекту: Здание Городского центра репродукции человека города Алматы, расположенного по адресу: по адресу: г.Алматы, Алмалинский район, ул.Торекулова, д.73

Изм.	Кол.уч	Лист	Док	Подпись	Дата
Директор		Карманова			06.23
Разработал		Карманова			06.23

223-004-ЭП

Капитальный ремонт здания «Городской центр репродукции человека» по адресу: г. Алматы, р-н Алмалинский, ул. Торекулова д. 73

Городской центр репродукции человека	Стадия	Лист	Листов
	П	9	33

Обмерочный план на отм. +2,700

ТОО "КОНЭС"
ГСЛ N 16019095

Обмерочный план на отм. +5,400 М 1:100

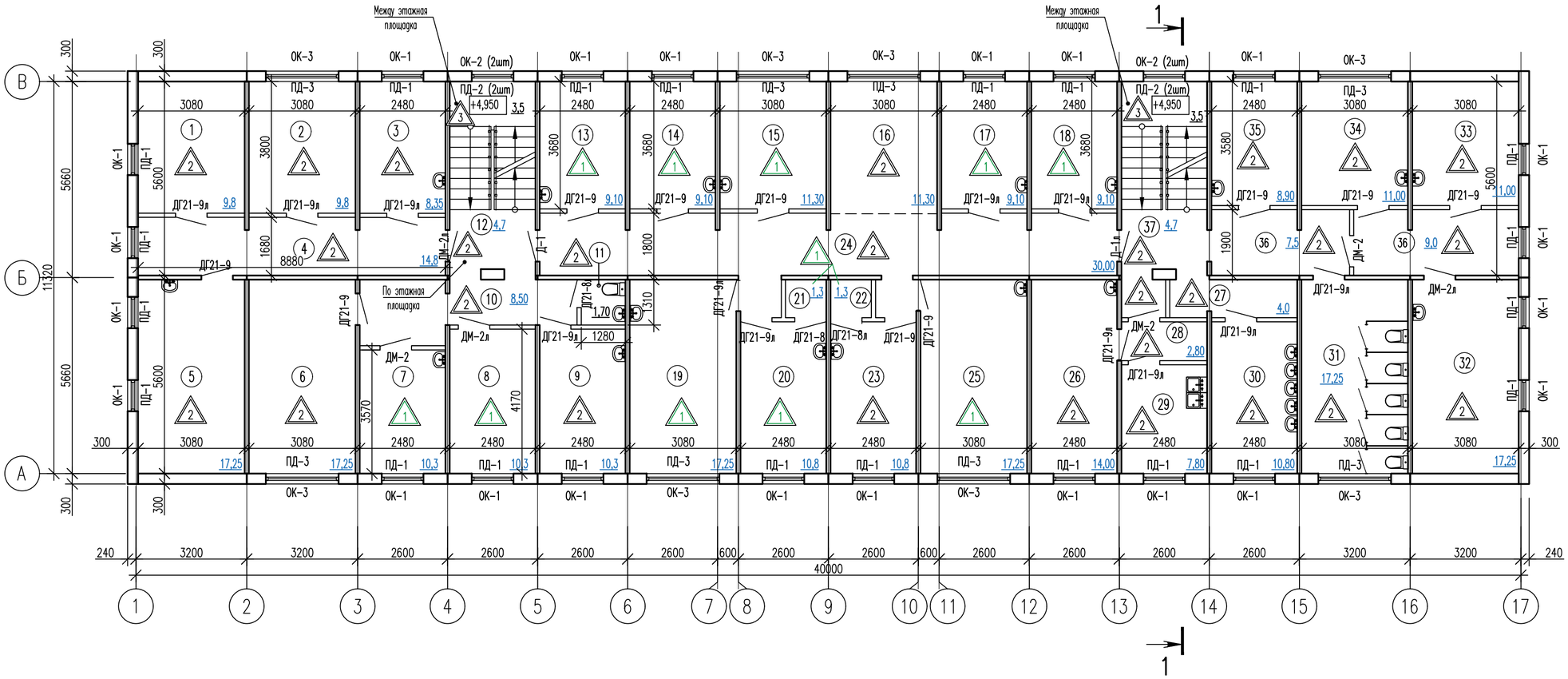

Экспликация помещений

NN пом.	Наименование	Площадь, м 2
1	Аптека	9,8
2	Аптека	9,8
3	Аптека	8,35
4	Коридор	14,8
5	Аптека	17,25
6	Статистический отдел	17,25
7	Кабинет старшей мед.сестры	10,3
8	Склад для хранения спирта	103
9	Кабинет для обработки эндоскопов	10,3
10	Коридор	8,50
11	С/у	1,7
12	Холл	4,7
13	Палата	9,10
14	Палата	9,10
15	Палата	11,3
16	Пост дежурной медсестры	11,3
17	Палата	9,10
18	Ординаторская	9,10
19	Палата	17,25
20	Палата	10,8
21	Подсобное помещение	1,3
22	Подсобное помещение	1,3
23	Процедурный кабинет	10,8
24	Коридор	30,0
25	Палата	17,25
26	Буфет	14,0
27	Коридор	4,0
28	Коридор	2,8
29	Раздаточная	7,8
30	Умывальная	10,8
31	С/у паситителей	17,25
32	Медико-генетическая даборатория	17,25
33	Медико-генетическая даборатория	11,0
34	Медико-генетическая даборатория	11,0
35	Медико-генетическая даборатория	8,9
36	Коридор	7,5/9,0
37	Холл	4,7
		398,5

Спецификация демонтируемых элементов

Поз.	Наименование	Ед. изм	Кол-во	Масса ед.,кг	Примеч.
	Демонтаж оконных блоков (ПВХ)				
Ок-1	Окна 1300х1500	шт.	22		
Ок-2	Окна 1300х600	шт.	4		
Ок-3	Окна 2100х1500	шт.	8		
	Доски подоконные				
ПД-1	ПВХ b=200, L=1400 п.м	шт.	22		
ПД-2	ПВХ b=200, L=1300 п.м	шт.	4		
ПД-3	ПВХ b=200, L=2200 п.м	шт.	8		
	Демонтаж дверных блоков (деревянные)				
	ДГ 21-8	шт.	1		
	ДГ 21-8л	шт.	2		
	ДГ 21-9	шт.	10		
	ДГ 21-9л	шт.	13		
	Демонтаж дверных блоков (металич.)				
	ДМ-2 (900х2100)	шт.	2		
	ДМ-2л (900х2100)	шт.	3		

Спецификация демонтируемых элементов

Поз.	Наименование	Ед. изм	Кол-во	Масса ед.,кг	Примеч.
	Демонтаж дверных блоков ПВХ				
	Д-1 (1000х2100)	шт.	1		
	Д-1л(1000х2100)	шт.	1		
	Демонтаж напольного покрытия:				
1	-линолеум	кв.м	131,50		
2	-керамическая плитка	кв.м	267,3		
	Очистка поверхности внутренних стен для отделки от существ. отделки				
	-масляная окраска	кв.м	40,8		
	-водоэмульсионная окраска	кв.м	724,3		
	-настенная керамическая плитка	кв.м	311,51		
	Очистка поверхности потолка для отделки от существ. отделки				
	-водоэмульсионная окраска	кв.м	399,80		

Спецификация демонтируемых элементов

Поз.	Наименование	Ед. изм	Кол-во	Масса ед.,кг	Примеч.
	Оконный слив				
	ОЦ 0,7х300 (ГОСТ14918-80*),Тип 1 (L=1,3м.)	шт.	26		
	ОЦ 0,7х300 (ГОСТ14918-80*),Тип 1 (L=2,1м.)	шт.	8		

Проект разработан в соответствии с техническим заключением фирмы ТОО «Инжиниринговый центр АзияЭксперт», еа основании с заданием на проектирование, выданным заказчиком - КГУ «Управление общественного здравоохранения города Алматы» на выполнение проектных работ по объекту: Здание Городского центра репродукции человека города Алматы, расположенного по адресу: по адресу: г.Алматы, Алмалинский район, ул.Торекулова, д.73

Изм.	Кол.уч	Лист	Док	Подпись	Дата
Директор		Карманова			06.23
Разработал		Карманова			06.23

223-004-ЭП

Капитальный ремонт здания «Городской центр репродукции человека» по адресу: г. Алматы, р-н Алмалинский, ул. Торекулова д. 73

Городской центр репродукции человека

Стадия	Лист	Листов
П	10	33

Обмерочный план на отм. +5,400

ТОО "КОНЭС"
ГСЛ N 16019095

Обмерочный план на отм. +8,100 М 1:100

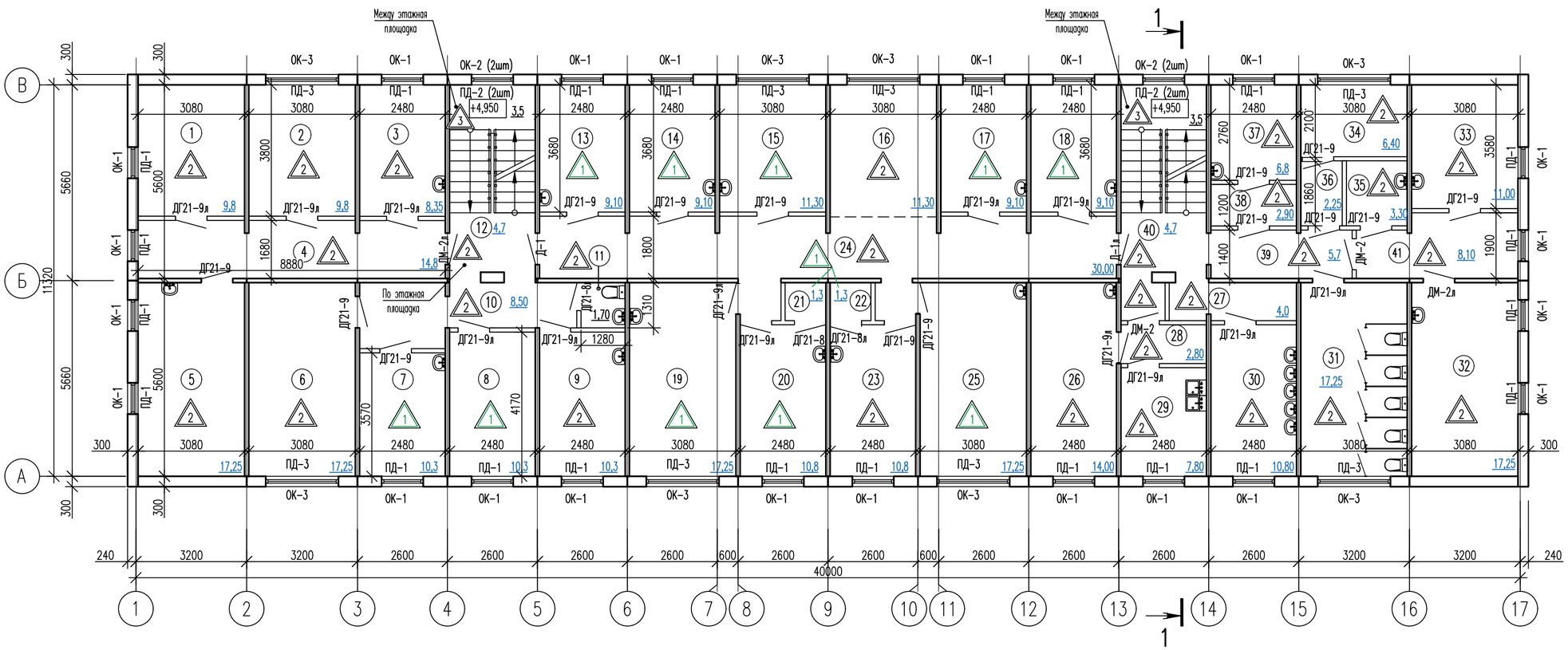

Экспликация помещений

NN пом.	Наименование	Площадь, м 2
1	Комната псих.разгрузки	9,8
2	Кабинет врача эпидемиолога	9,8
3	Кабинет гл. мед.сестры	8,35
4	Коридор	14,8
5	Кладовая медикаментов	17,25
6	Ординаторская	17,25
7	Кабинет врача	10,3
8	Процедурный кабинет	10,3
9	Смотровая	10,3
10	Коридор	8,5
11	Санузел	1,7
12	Холл	4,7
13	Палата	9,1
14	Палата	9,1
15	Манипуляционная	11,3
16	Пост дежурной мед.сестры	11,3
17	Палата	9,1
18	Кабинет зав.отделения	9,1
19	Помещение приема пищи	17,25
20	Процедурный кабинет	10,8
21	Подсобное помещение	1,3
22	Подсобное помещение	1,3
23	Смотровая	10,8
24	Коридор	30,0
25	Палата	17,25
26	Столовая для сотрудников	14,0
27	Коридор	4,0
28	Коридор	2,8
29	Раздаточная	7,8
30	Умывальная	10,8
31	С/у паситителей	17,25
32	Клинико-диагностическая лаборатория	17,25
33	Клинико-диагностическая лаборатория	11,0
34	Клинико-диагностическая лаборатория	6,4
35	Клинико-диагностическая лаборатория	3,3
36	Тамбур-шлюз КДЛ	2,25
37	Клинико-диагностическая лаборатория	6,8
38	Тамбур-шлюз КДЛ	2,9
39	Коридор	5,7
40	Холл	4,7
41	Коридор	8,1
		399,5

Спецификация демонтируемых элементов

Поз.	Наименование	Ед. изм	Кол-во	Масса ед.,кг	Примеч.
	Демонтаж оконных блоков (ПВХ)				
Ок-1	Окна 1200х1500	шт.	22		
Ок-2	Окна 1200х600	шт.	4		
Ок-3	Окна 2100х1500	шт.	8		
	Доски подоконные				
ПД-1	ПВХ b=200, L=1400 п.м	шт.	22		
ПД-2	ПВХ b=200, L=1300 п.м	шт.	4		
ПД-3	ПВХ b=200, L=2200 п.м	шт.	8		
	Оконный слив				
	ОЦ 0,7х300 (ГОСТ14918-80*),Тип 1 (L=1,3м.)	шт.	26		
	ОЦ 0,7х300 (ГОСТ14918-80*), Тип 1 (L=2,1м.)	шт.	8		
	Демонтаж дверных блоков (деревянные)				
	ДГ 21-8	шт.	1		
	ДГ 21-8л	шт.	2		
	ДГ 21-9	шт.	14		
	ДГ 21-9л	шт.	13		
	Демонтаж дверных блоков ПВХ				
	Д-1 (1000х2100)	шт.	1		
	Д-1л(1000х2100)	шт.	1		

Спецификация демонтируемых элементов

Поз.	Наименование	Ед. изм	Кол-во	Масса ед.,кг	Примеч.
	Демонтаж дверных блоков (металич.)				
	ДМ-2 (900х2100)	шт.	2		
	ДМ-2л (900х2100)	шт.	3		
	Демонтаж напольного покрытия:				
1	-линолеум	кв.м	161,20		
2	-керамическая плитка	кв.м	243,10		
3	-керамическая плитка между и поэт. площадки	кв.м	28,9		
	Очистка поверхности внутренних стен для отделки от существ. отделки				
	-масляная окраска	кв.м	46,8		
	-водоэмульсионная окраска	кв.м	718,3		
	-настенная керамическая плитка	кв.м	362,82		
	Очистка поверхности потолка для отделки от существ. отделки				
	-водоэмульсионная окраска	кв.м	404,30		
	Демонтаж кабинок (ПВХ) С/У				
	Кабинка ПВХ 1200х900х1800	шт.	15		
	Ограждения				
	Ограждения, металлическое с 3 нитками	п.м	32,40		
	заполнения (ГОСТ 25772-83)				

Схема ограждений

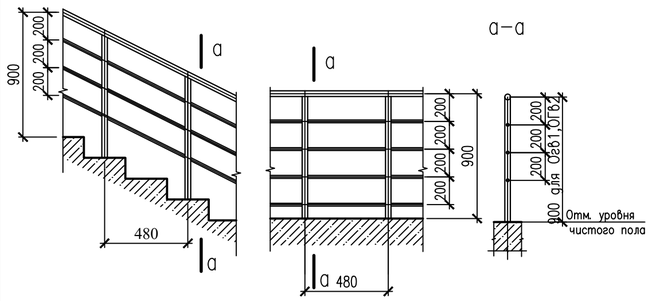

Проект разработан в соответствии с техническим заключением фирмы ТОО «Инжиниринговый центр АзияЭксперт», еа основании с заданием на проектирование, выданным заказчиком - КГУ «Управление общественного здравоохранения города Алматы» на выполнение проектных работ по объекту: Здание Городского центра репродукции человека города Алматы, расположенного по адресу: по адресу: г.Алматы, Алмалинский район, ул.Торекулова, д.73

Изм.	Кол.уч	Лист	Док	Подпись	Дата	223-004-ЭП		
						Капитальный ремонт здания «Городской центр репродукции человека» по адресу: г. Алматы, р-н Алмалинский, ул. Торекулова д. 73		
Директор		Карманова			06.23	Городской центр репродукции человека	Стадия П	Лист 11 / Листов 33
Разработал		Карманова			06.23	Обмерочный план на отм. +8,100	ТОО "КОНЭС" ГСЛ N 16019095	

Обмерочный план кровли М 1:100

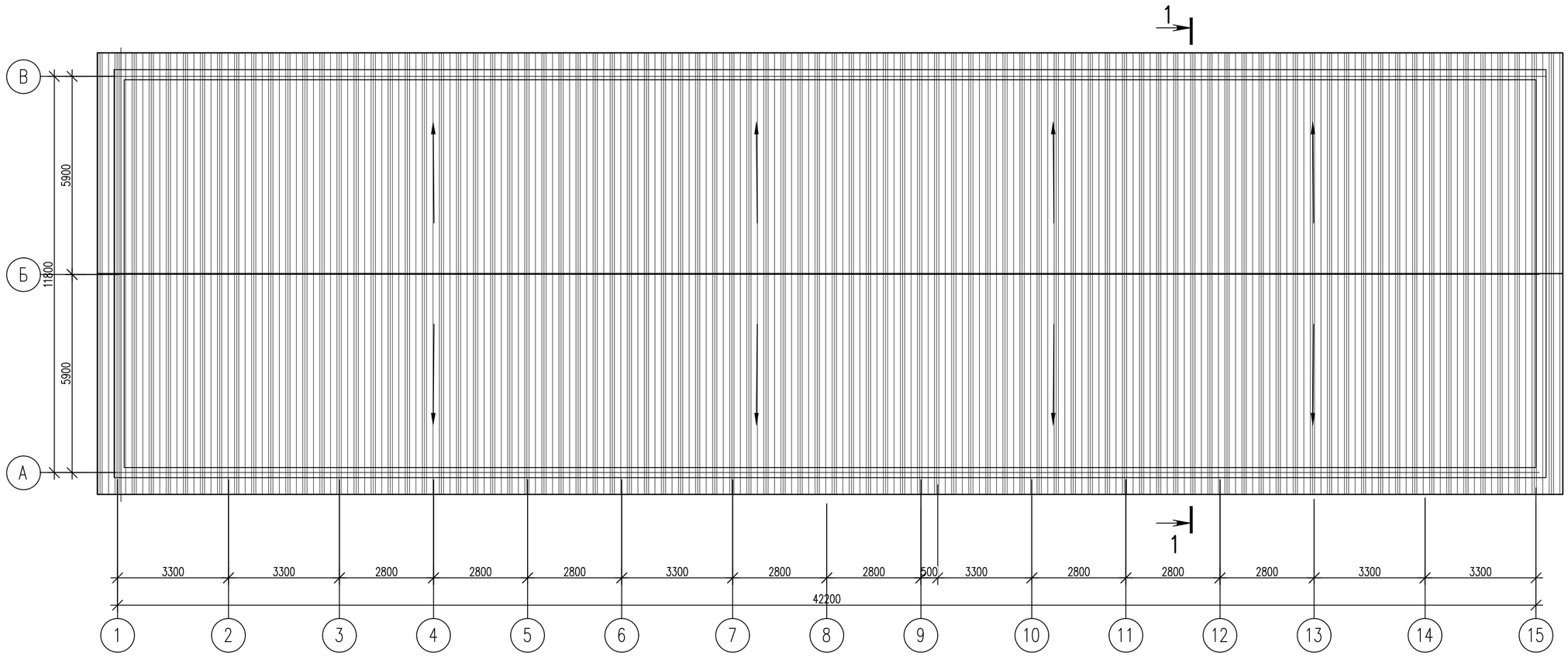

						223-004-ЭП			
						Капитальный ремонт здания «Городской центр репродукции человека» по адресу: г. Алматы, р-н Алмалинский, ул. Торекулова д. 73			
Изм.	Кол.уч	Лист	Док	Подпись	Дата				
Директор		Карманова			06.23	Городской центр репродукции человека	Стадия	Лист	Листов
							П	12	33
Разработал		Карманова			06.23	Обмерочный план кровли	ТОО "КОНЭС" ГСЛ N 16019095		

Обмерочный фасад в осях 1-17 М 1:100

						223-004-ЭП
						Капитальный ремонт здания «Городской центр репродукции человека» по адресу: г. Алматы, р-н Алмалинский, ул. Торекулова д. 73
Изм.	Кол.уч	Лист	Док	Подпись	Дата	
Директор		Карманова			06.23	Городской центр репродукции человека — Стадия: П; Лист: 13; Листов: 33
Разработал		Карманова			06.23	Обмерочный фасад в осях 1-17 — ТОО "КОНЭС" ГСЛ N 16019095

Обмерочный фасад в осях 17-1 М 1:100

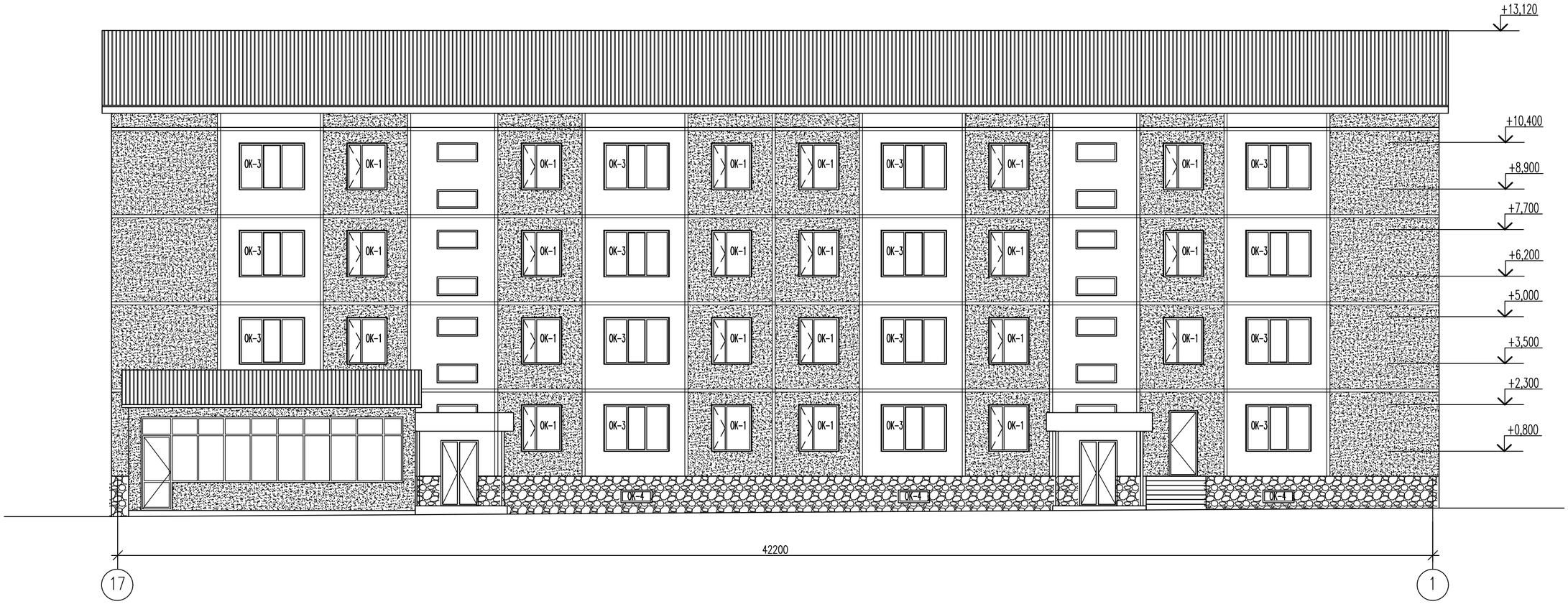

						223-004-ЭП		
						Капитальный ремонт здания «Городской центр репродукции человека» по адресу: г. Алматы, р-н Алмалинский, ул. Торекулова д. 73		
Изм.	Кол.уч	Лист	Док	Подпись	Дата			
Директор		Карманова			06.23	Городской центр репродукции человека	Стадия	Лист	Листов
							П	14	33
Разработал		Карманова			06.23	Обмерочный фасад в осях 17-1	ТОО "КОНЭС" ГСЛ N 16019095		

Обмерочный фасад в осях В - А М 1:100

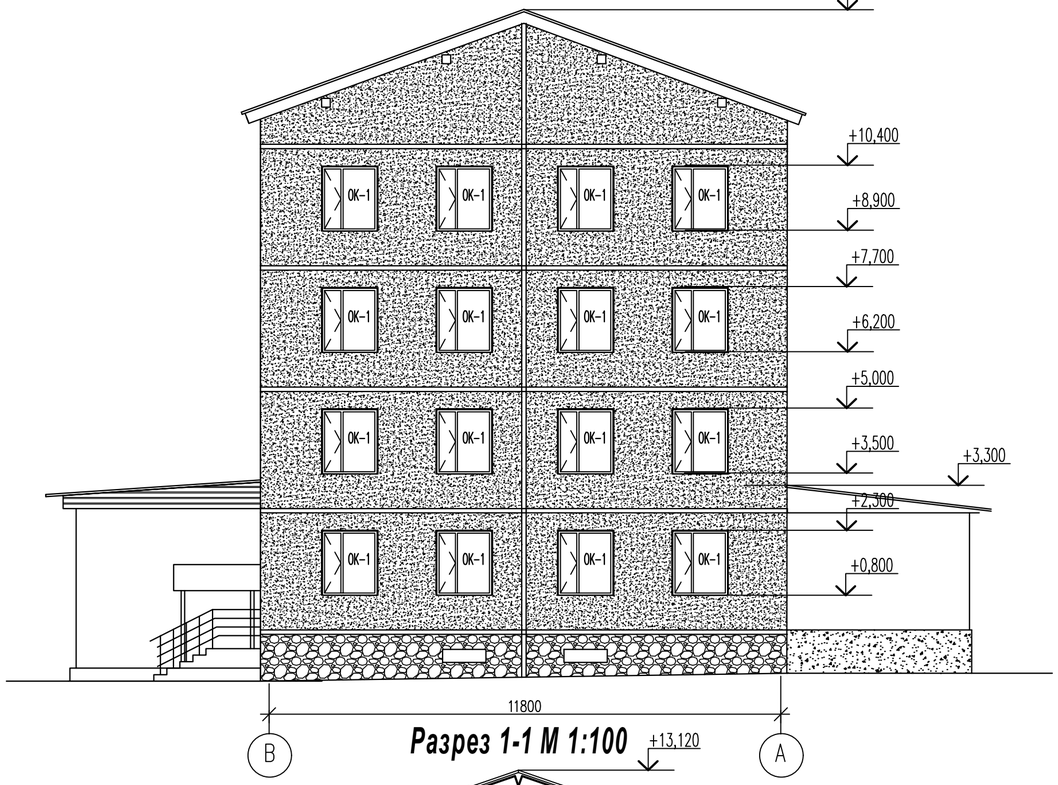

Обмерочный фасад в осях А - В М 1:100

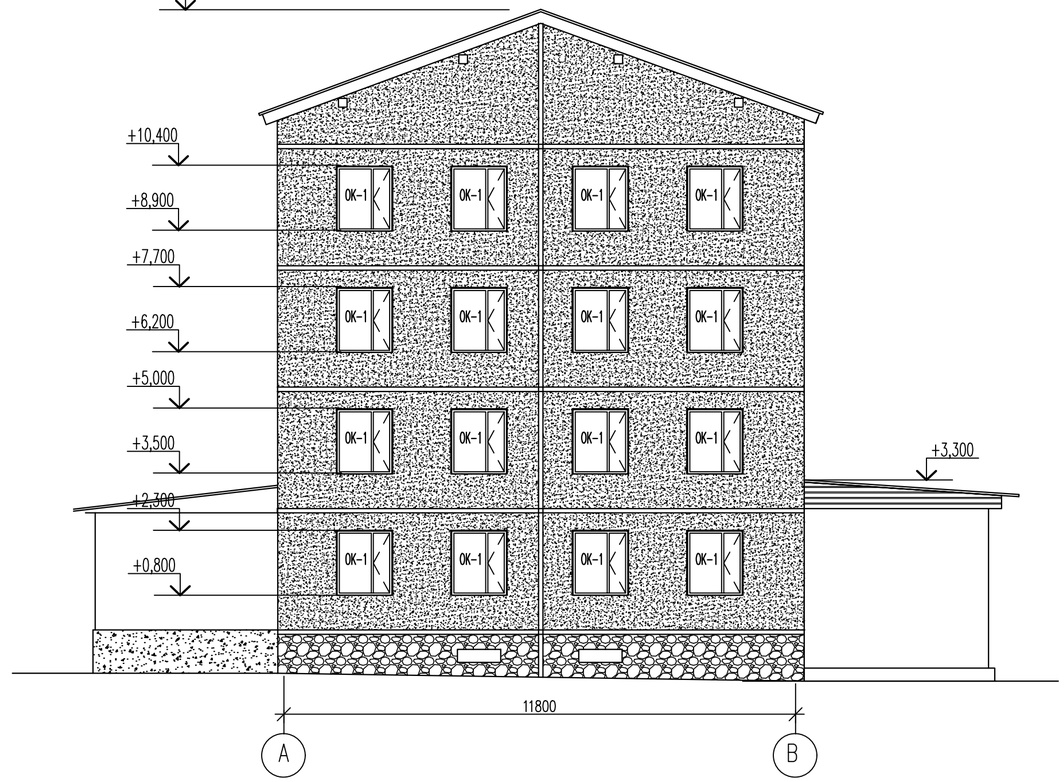

Разрез 1-1 М 1:100

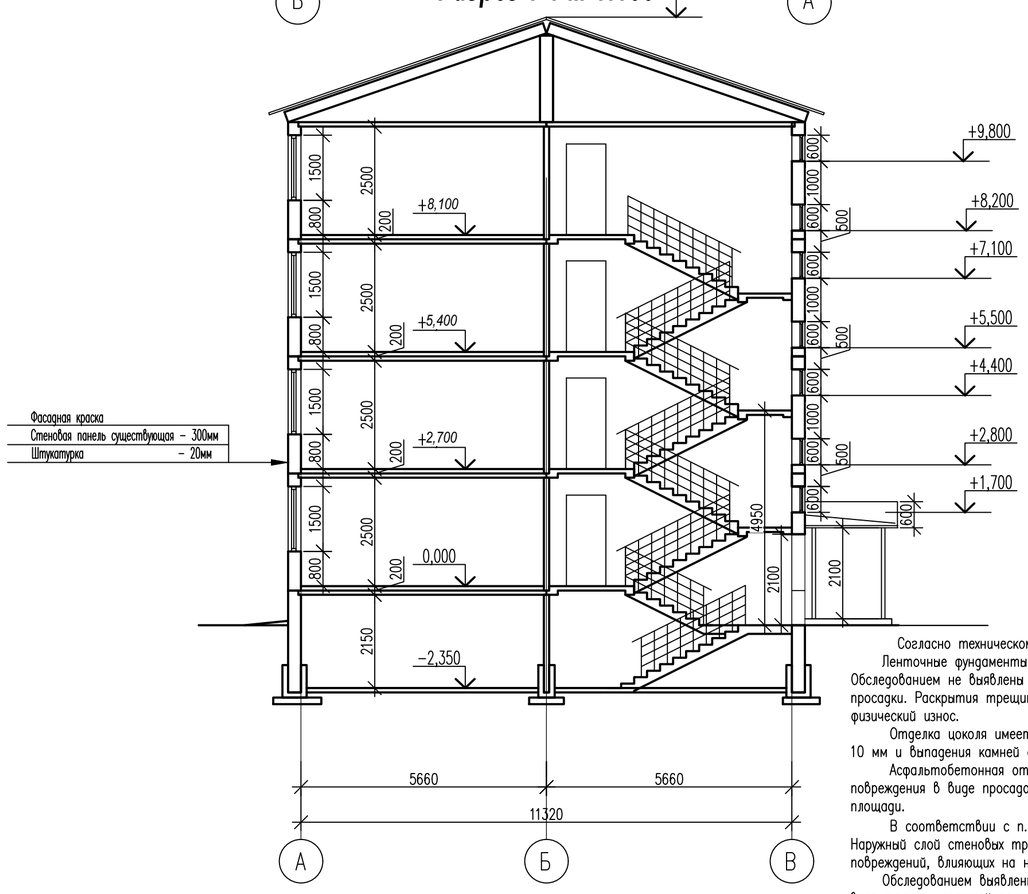

Деталь устройства отмостки

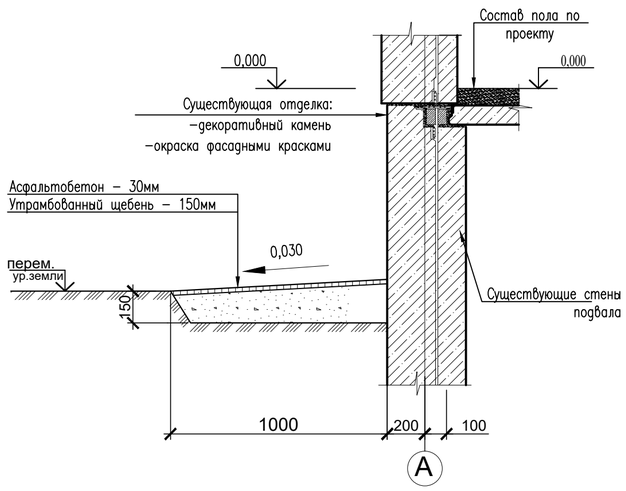

Деталь устройства оконного проема

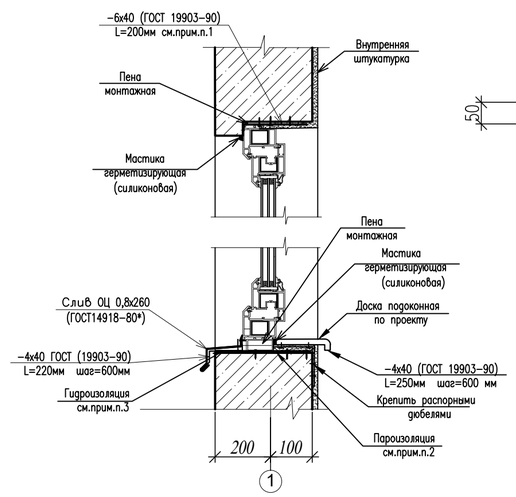

Слив оконный

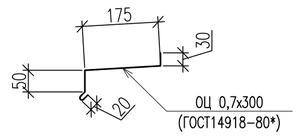

Согласно техническому обследованию фирмы ТОО «ИЦ АзияЭксперт» :

Ленточные фундаменты здания из сборных железобетонных конструкций находятся в исправномсостоянии. Обследованием не выявлены дефекты и повреждения фундаментов, а также не выявлено признаков их просадки. Раскрытия трещин в железобетонных конструкциях не выявлено. Фундаменты имеют незначительный физический износ.

Отделка цоколя имеет множественныенезначительные дефекты и повреждения в виде сколов глубиной не более 10 мм и выпадения камней отделки, волосяные трещины. Разрушения цоколя здания не выявлено

Асфальтобетонная отмостка здания находится в аварийном состоянии. Выявлены значительные дефекты и повреждения в виде просадок, трещин, сколов на большой площади.

В соответствии с п.5.2 [7] устанавливается значительная степень физического износа

Наружный слой стеновых трехслойных несущих панелей находится в работоспособном состоянии. Дефектов и повреждений, влияющих на несущую способность не выявлено.

Обследованием выявлены многочисленные дефекты заполнения швов между стеновыми трехслойными панелями в виде трещин шириной раскрытия до 0,5 мм. Местами имеется разрушение заполнения швов.

В соответствии с п.5.2 [7] устанавливается незначительная степень физического износа

Изм.	Кол.уч	Лист	Док	Подпись	Дата	223-004-ЭП		
						Капитальный ремонт здания «Городской центр репродукции человека» по адресу: г. Алматы, р-н Алмалинский, ул. Торекулова д. 73		
Директор		Карманова			06.23	Городской центр репродукции человека	Стадия П	Лист 15 / Листов 33
Разработал		Карманова			06.23	Обмерочный фасад в осях В-А. Обмерочный фасад в осях А-В. Разрез 1-1	ТОО "КОНЭС" ГСЛ N 16019095	

						223-004-ЭП		
						Капитальный ремонт здания «Городской центр репродукции человека» по адресу: г. Алматы, р-н Алмалинский, ул. Торекулова д. 73		
Изм.	Кол.уч	Лист	Док	Подпись	Дата			
Директор		Карманова			06.23	Городской центр репродукции человека	Стадия	Лист	Листов
							П	16	33
Разработал		Карманова			06.23	Перспективный вид	ТОО "КОНЭС" ГСЛ N 16019095		

						223-004-ЭП		
						Капитальный ремонт здания «Городской центр репродукции человека» по адресу: г. Алматы, р-н Алмалинский, ул. Торекулова д. 73		
Изм.	Кол.уч	Лист	Док	Подпись	Дата			
Директор		Карманова			06.23	Городской центр репродукции человека	Стадия	Лист	Листов
							П	17	33
Разработал		Карманова			06.23	Перспективный вид	ТОО "КОНЭС" ГСЛ N 16019095		

						223-004-ЭП		
						Капитальный ремонт здания «Городской центр репродукции человека» по адресу: г. Алматы, р-н Алмалинский, ул. Торекулова д. 73		
Изм.	Кол.уч	Лист	Док	Подпись	Дата			
Директор		Карманова			06.23	Городской центр репродукции человека	Стадия	Лист	Листов
							П	18	33
Разработал		Карманова			06.23	Перспективный вид	ТОО "КОНЭС" ГСЛ N 16019095		

						223-004-ЭП		
						Капитальный ремонт здания «Городской центр репродукции человека» по адресу: г. Алматы, р-н Алмалинский, ул. Торекулова д. 73		
Изм.	Кол.уч	Лист	Док	Подпись	Дата			
Директор		Карманова			06.23	Городской центр репродукции человека	Стадия	Лист	Листов
							П	19	33
Разработал		Карманова			06.23	Перспективный вид	ТОО "КОНЭС" ГСЛ N 16019095		

						223-004-ЭП		
						Капитальный ремонт здания «Городской центр репродукции человека» по адресу: г. Алматы, р-н Алмалинский, ул. Торекулова д. 73		
Изм.	Кол.уч	Лист	Док	Подпись	Дата			
Директор		Карманова			06.23	Городской центр репродукции человека	Стадия	Лист	Листов
							П	20	33
Разработал		Карманова			06.23	Перспективный вид	ТОО "КОНЭС" ГСЛ N 16019095		

						223-004-ЭП		
						Капитальный ремонт здания «Городской центр репродукции человека» по адресу: г. Алматы, р-н Алмалинский, ул. Торекулова д. 73		
Изм.	Кол.уч	Лист	Док	Подпись	Дата			
Директор		Карманова			06.23	Городской центр репродукции человека	Стадия	Лист	Листов
							П	21	33
Разработал		Карманова			06.23	Перспективный вид	ТОО "КОНЭС" ГСЛ N 16019095		

						223-004-ЭП		
						Капитальный ремонт здания «Городской центр репродукции человека» по адресу: г. Алматы, р-н Алмалинский, ул. Торекулова д. 73		
Изм.	Кол.уч	Лист	Док	Подпись	Дата			
Директор		Карманова			06.23	Городской центр репродукции человека	Стадия	Лист	Листов
							П	22	33
Разработал		Карманова			06.23	Перспективный вид	ТОО "КОНЭС" ГСЛ N 16019095		

Фасад в осях 1 - 17 М 1:100

Ведомость наружной отделки фасадов

Номер помещения	Конструктивный элемент изделия	Отделочные и лакокрасочные материалы	Наименование цвета	Цветовой эталон
1	Цоколь	Фасадная плитка	RAL7024 (графитовый серый)	
2	Стена	Линеарная панель	RAL9010 (белый)	
3	Стена	Линеарная панель под дерево	RAL8025 (бледно-коричневый)	
4	Фриз	Линеарная панель	RAL705 (мышино-серый)	
5	Фриз	Линеарная панель	RAL7024 (графитовый серый)	
6	Двери	Металлопластиковые	RAL7024 (графитовый серый)	
7	Окна, витражи	Металлопластиковые	RAL7024 (графитовый серый)	
8	Кровля	Профлист	RAL705 (мышино-серый)	

Изм.	Кол.уч	Лист	Док	Подпись	Дата
Директор		Карманова			06.23
Разработал		Карманова			06.23

223-004-ЭП

Капитальный ремонт здания «Городской центр репродукции человека» по адресу: г. Алматы, р-н Алмалинский, ул. Торекулова д. 73

Городской центр репродукции человека

Стадия	Лист	Листов
П	23	33

Фасад в осях 1-17

ТОО "КОНЭС"
ГСЛ N 16019095

Фасад в осях 17 - 1 М 1:100

Ведомость наружной отделки фасадов

Номер помещения	Конструктивный элемент изделия	Отделочные и лакокрасочные материалы	Наименование цвета	Цветовой эталон
1	Цоколь	Фасадная плитка	RAL7024 (графитовый серый)	
2	Стена	Линеарная панель	RAL9010 (белый)	
3	Стена	Линеарная панель под дерево	RAL8025 (бледно-коричневый)	
4	Фриз	Линеарная панель	RAL705 (мышино-серый)	
5	Фриз	Линеарная панель	RAL7024 (графитовый серый)	
6	Двери	Металлопластиковые	RAL7024 (графитовый серый)	
7	Окна, витражи	Металлопластиковые	RAL7024 (графитовый серый)	
8	Кровля	Профлист	RAL705 (мышино-серый)	

Изм.	Кол.уч	Лист	Док	Подпись	Дата
Директор		Карманова			06.23
Разработал		Карманова			06.23

223-004-ЭП

Капитальный ремонт здания «Городской центр репродукции человека» по адресу: г. Алматы, р-н Алмалинский, ул. Торекулова д. 73

Городской центр репродукции человека

Стадия	Лист	Листов
П	24	33

Фасад в осях 17-1

ТОО "КОНЭС"
ГСЛ N 16019095

Фасад в осях А - В М 1:100

Ведомость наружной отделки фасадов

Номер помещения	Конструктивный элемент изделия	Отделочные и лакокрасочные материалы	Наименование цвета	Цветовой эталон
1	Цоколь	Фасадная плитка	RAL7024 (графитовый серый)	
2	Стена	Линеарная панель	RAL9010 (белый)	
3	Стена	Линеарная панель под дерево	RAL8025 (бледно-коричневый)	
4	Фриз	Линеарная панель	RAL705 (мышино-серый)	
5	Фриз	Линеарная панель	RAL7024 (графитовый серый)	
6	Двери	Металлопластиковые	RAL7024 (графитовый серый)	
7	Окна, витражи	Металлопластиковые	RAL7024 (графитовый серый)	
8	Кровля	Профлист	RAL705 (мышино-серый)	

Изм.	Кол.уч	Лист	Док	Подпись	Дата
Директор		Карманова			06.23
Разработал		Карманова			06.23

223-004-ЭП

Капитальный ремонт здания «Городской центр репродукции человека» по адресу: г. Алматы, р-н Алмалинский, ул. Торекулова д. 73

Городской центр репродукции человека

Стадия	Лист	Листов
П	25	33

Фасд в осях А-В

ТОО "КОНЭС"
ГСЛ N 16019095

Фасад в осях В - А М 1:100

Ведомость наружной отделки фасадов

Номер помещения	Конструктивный элемент изделия	Отделочные и лакокрасочные материалы	Наименование цвета	Цветовой эталон
1	Цоколь	Фасадная плитка	RAL7024 (графитовый серый)	
2	Стена	Линеарная панель	RAL9010 (белый)	
3	Стена	Линеарная панель под дерево	RAL8025 (бледно-коричневый)	
4	Фриз	Линеарная панель	RAL705 (мышино-серый)	
5	Фриз	Линеарная панель	RAL7024 (графитовый серый)	
6	Двери	Металлопластиковые	RAL7024 (графитовый серый)	
7	Окна, витражи	Металлопластиковые	RAL7024 (графитовый серый)	
8	Кровля	Профлист	RAL705 (мышино-серый)	

Изм.	Кол.уч	Лист	Док	Подпись	Дата
Директор		Карманова			06.23
Разработал		Карманова			06.23

223-004-ЭП

Капитальный ремонт здания «Городской центр репродукции человека» по адресу: г. Алматы, р-н Алмалинский, ул. Торекулова д. 73

Городской центр репродукции человека

Стадия	Лист	Листов
П	26	33

Фасад в осях В-А

ТОО "КОНЭС"
ГСЛ N 16019095

План на отм. -2,350 М 1:100

План подвала

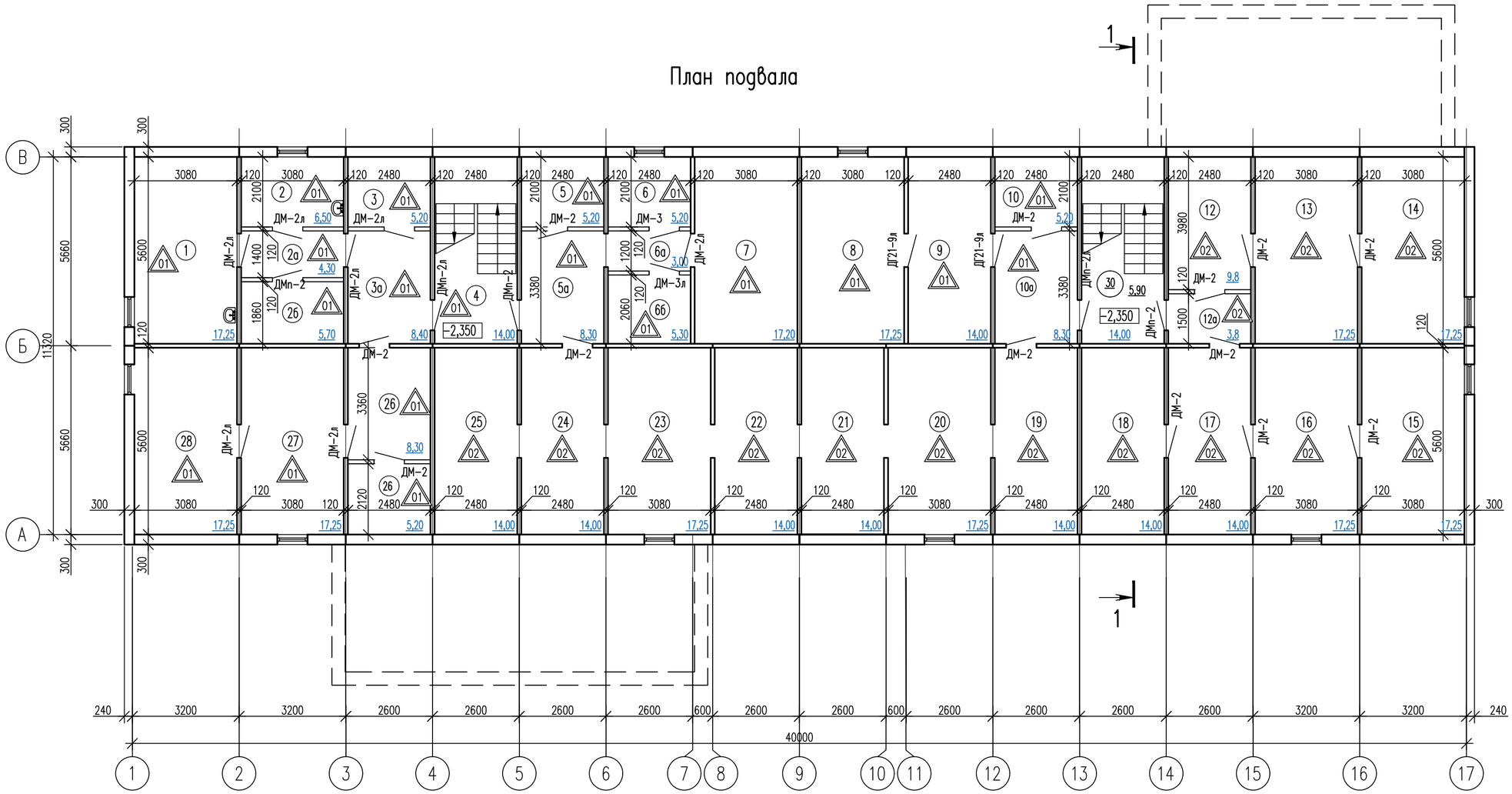

Экспликация помещений

NN пом.	Наименование	Площадь, м2
1	2	3
1	Комната временного хранения мед.отх. кл Г	17,25
2	Комната временного хранения мед.отх. кл Б	6,5
2а	Коридор	4,3
2б	Комната хранения исп.белья	5,70
3	Склад С/Х	5,2
3а	Коридор	8,4
4	Лестничная клетка	14,0
5	Архив	5,2
5а	Коридор	8,3
6	Архив	5,2
6а	Коридор	3,0
6б	Архив	5,3
7	Тепловой пункт	17,2
8	Гардероб мед персонала	17,25
9	Гардероб мед персонала	14,0
10	Подсобное помещение	5,2
10а	Коридор	8,30
12	Кладовая пищеблока	9,8
12а	Коридор	3,8
13	Кладовая пищеблока	17,25
14	Кладовая пищеблока	17,25
15	Подсобное помещение	17,25
16	Подсобное помещение	17,25
17	Подсобное помещение	14,0
18	Подсобное помещение	14,0
19	Техническое помещение	14,0
20	Техническое помещение	17,25
21	Техническое помещение	14,0
22	Техническое помещение	14,0
23	Техническое помещение	17,25
24	Техническое помещение	14,0
25	Техническое помещение	14,0
26	Аптечный склад	8,3/5,2
27	Аптечный склад	17,25
29	Аптечный склад	17,25
30	Лестничная клетка	14,0
		444,65

Изм.	Кол.уч	Лист	Док	Подпись	Дата	223-004-ЭП		
						Капитальный ремонт здания «Городской центр репродукции человека» по адресу: г. Алматы, р-н Алмалинский, ул. Торекулова д. 73		
Директор		Карманова			06.23	Городской центр репродукции человека	Стадия: П	Лист: 27 / Листов: 33
Разработал		Карманова			06.23	План на отм. -2,350	ТОО "КОНЭС" ГСЛ N 16019095	

План на отм. 0,000 М 1:100

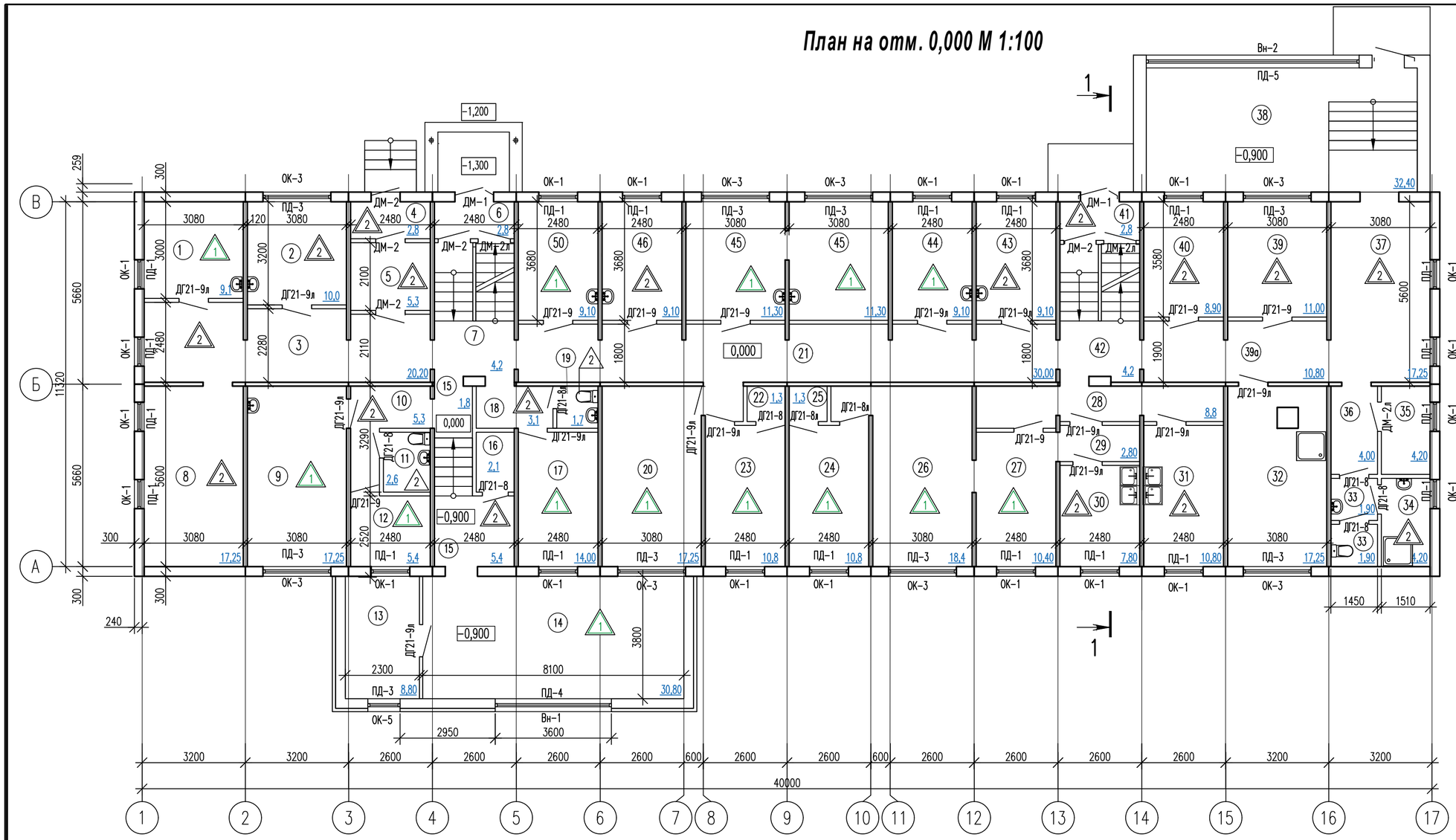

Экспликация помещений

NN пом.	Наименование	Площадь, м 2
1	Кабинет психолога	9,1
2	Кабинет гинеколога	10,0
3	Коридор	20,2
4	Тамбур	2,8
5	Тамбур	5,3
6	Тамбур	2,8
7	Холл	4,2
8	Ресепшен	17,0
9	Кабинет зав.отделения	17,4
10	Коридор	5,3
11	С/У	2,6
12	Тренинговый зал	6,0
13	Кабинет инженера по Т.Б	8,8
14	Конференц зал	30,8
15	Коридор	1,8/5,4
16	Подсобное помещение	2,1
17	Кабинет с.хозяйки	14,0
18	Коридор	3,1
19	С/У	1,7
20	Кабинет гл.врача	17,25
21	Коридор	30,0
22	Подсобное помещение	1,3
23	Помещение пищеблока	10,8
24	Помещение пищеблока	10,8
25	Подсобное помещение	1,3
26	Помещение пищеблока	18,4
27	Помещение пищеблока	18,4
28	Коридор	8,8
29	Коридор	2,8
30	Помещение пищеблока	7,8
31	Помещение пищеблока	10,8
32	Приемный покой	17,25
33	С/у	1,9/1,9
34	Душевая	4,2
35	Касса	4,2
36	Коридор	4,0
37	Холл	17,25
38	Холл с зоной регистратуры	32,4
39	Смотр.кабинет	11,0
40	Гардероб посетителей	8,9
41	Тамбур	2,8
42	Холл	4,2
43	Кабинет забора крови	9,10
44	Кабинет УЗИ	9,10
45	Палата для лиц с инвалидн.(ММГН)	11,3/11,3
46	Процедурная	9,10
47	Кабинет уролога	9,10

Спецификация элементов

Поз.	Обозначение	Наименование	Кол-во Подвал	1 эт	2 эт	3 эт	4 эт	Всего	Масса ед., кг	Примечание
		Ограждения внутренние								
ОГВ-1	Изделие покупное	Ограждение ОГВ-1 п.м.	—	3,2	10,8	10,8	10,8	35,6		
ОГВ-2	Изделие покупное	Ограждение ОГВ-2 п.м.	—	—	—	—	5,4	5,4		
		Наклонный подъемник для ММГН								
	Изделие покупное ТОО "NovoProm Kazakhstan"	-грузоподъемность 200 кг; -скорость подъема до 0,15м/сек;	—	2	—	—	—	2		
		-длина пролета 3м -установочные габариты: 1000х1200 мм								
		-электропотребление: 3ф,220V1150Вт;								
		Тактильные средства								
		По лестницам								
		Тактильная накладка для ступеней термоэластомер , 19х44х1000 мм	—	8	4	4	4	20		

1. Данный лист смотреть совместно с л.-7.
2. Спецификация заполнения дверных оконных проемов и наружных витражей см.л.-22
3. Экспликация полов см.л.-21
4. Ведомость отделки помещений см.л.-20
5. На проступях краевых ступеней лестничных маршей должны быть нанесены противоскользящие тактильные полосы , контрастные с поверхностью ступеней(желтого цвета). Предупреждающая тактильная полоса обустраивается только перед верхней ступенью верхнего марша и нижней ступенью нижнего марша.п. 6.2.8 СП 59.13330.2020, см. л-35

Изм.	Кол.уч	Лист	Док	Подпись	Дата
Директор		Карманова			06.23
Разработал		Карманова			06.23

223-004-ЭП

Капитальный ремонт здания «Городской центр репродукции человека» по адресу: г. Алматы, р-н Алмалинский, ул. Торекулова д. 73

Городской центр репродукции человека

Стадия	Лист	Листов
П	28	33

План на отм. 0,000

ТОО "КОНЭС"
ГСЛ N 16019095

План на отм. +2,700 М 1:100

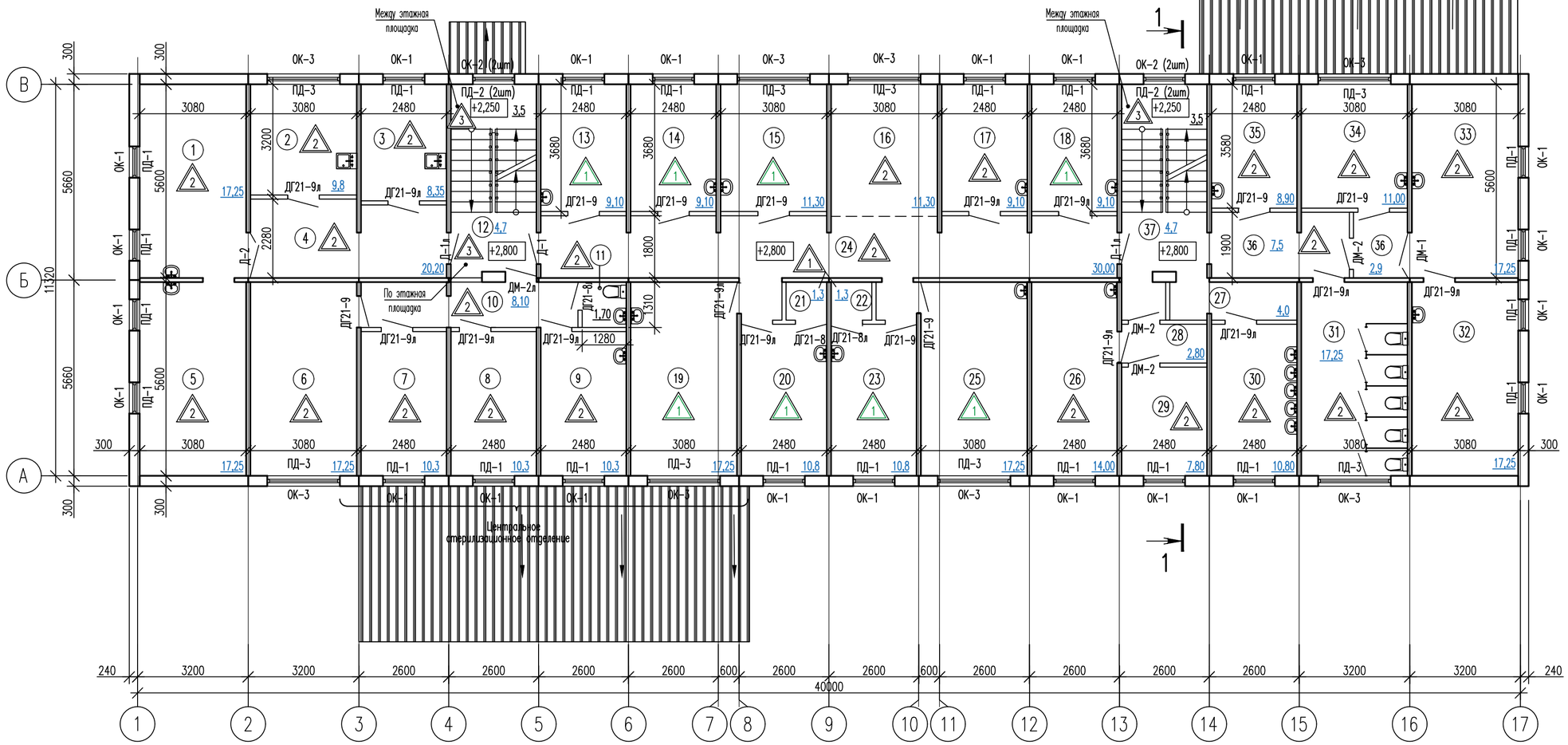

Экспликация помещений

NN пом.	Наименование	Площадь, м 2
1	Манипуляционный блок	17,25
2	Манипуляционный блок	9,8
3	Манипуляционный блок	8,35
4	Коридор	20,2
5	Манипуляционный блок	17,25
6	ЦСО	17,25
7	ЦСО	10,3
8	ЦСО	10,3
9	ЦСО	10,3
10	Коридор	8,20
11	С/у	1,7
12	Холл	4,7
13	Палата	9,10
14	Палата	9,10
15	Палата	11,3
16	Пост дежурной медсестры	11,3
17	Процедурный кабинет	9,10
18	Кабинет врача	9,10
19	Палата	17,25
20	Ординаторская	10,8
21	Подсобное помещение	1,3
22	Подсобное помещение	1,3
23	Палата	10,8
24	Коридор	30,0
25	Палата	17,25
26	Цитогинетич.лаборатория	14,0
27	Коридор	4,0
28	Коридор	2,8
29	Цитогинетич.лаборатория	7,8
30	Умывальная	10,8
31	С/у пациента	17,25
32	Цитогинетич.лаборатория	17,25
33	Цитогинетич.лаборатория	17,25
34	Цитогинетич.лаборатория	11,00
35	Цитогинетич.лаборатория	8,90
36	Коридор	7,5/2,9
37	Холл	4,7
		399,5

Схема ограждения ОГВ- 1

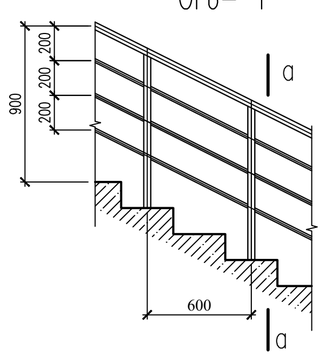

а-а

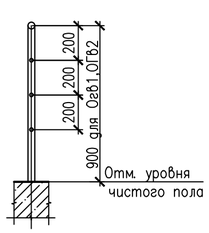

Схема ограждения ОГВ- 2

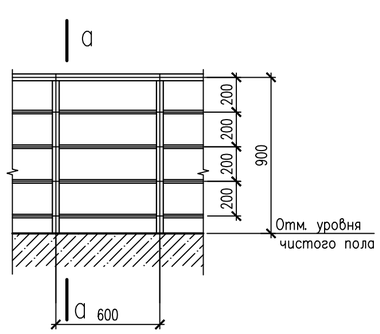

1. Данный лист смотреть совместно с л.-7.
2. Спецификация заполнения дверных оконных проемов и наружных витражей см.л.-22
3. Экспликация полов см.л.-21
4. Ведомость отделки помещений см.л.-20
5. На проступях краевых ступеней лестничных маршей должны быть нанесены противоскользящие тактильные полосы , контрастные с поверхностью ступеней(желтого цвета). Предупреждающая тактильная полоса обустраивается только перед верхней ступенью верхнего марша и нижней ступенью нижнего марша.п. 6.2.8 СП 59.13330.2020, см. л-35

Изм.	Кол.уч	Лист	Док	Подпись	Дата	223-004-ЭП		
						Капитальный ремонт здания «Городской центр репродукции человека» по адресу: г. Алматы, р-н Алмалинский, ул. Торекулова д. 73		
Директор		Карманова			06.23	Городской центр репродукции человека	Стадия П	Лист 29 / Листов 33
Разработал		Карманова			06.23	План на отм. +2,700	ТОО "КОНЭС" ГСЛ N 16019095	

План на отм. +5,400 М 1:100

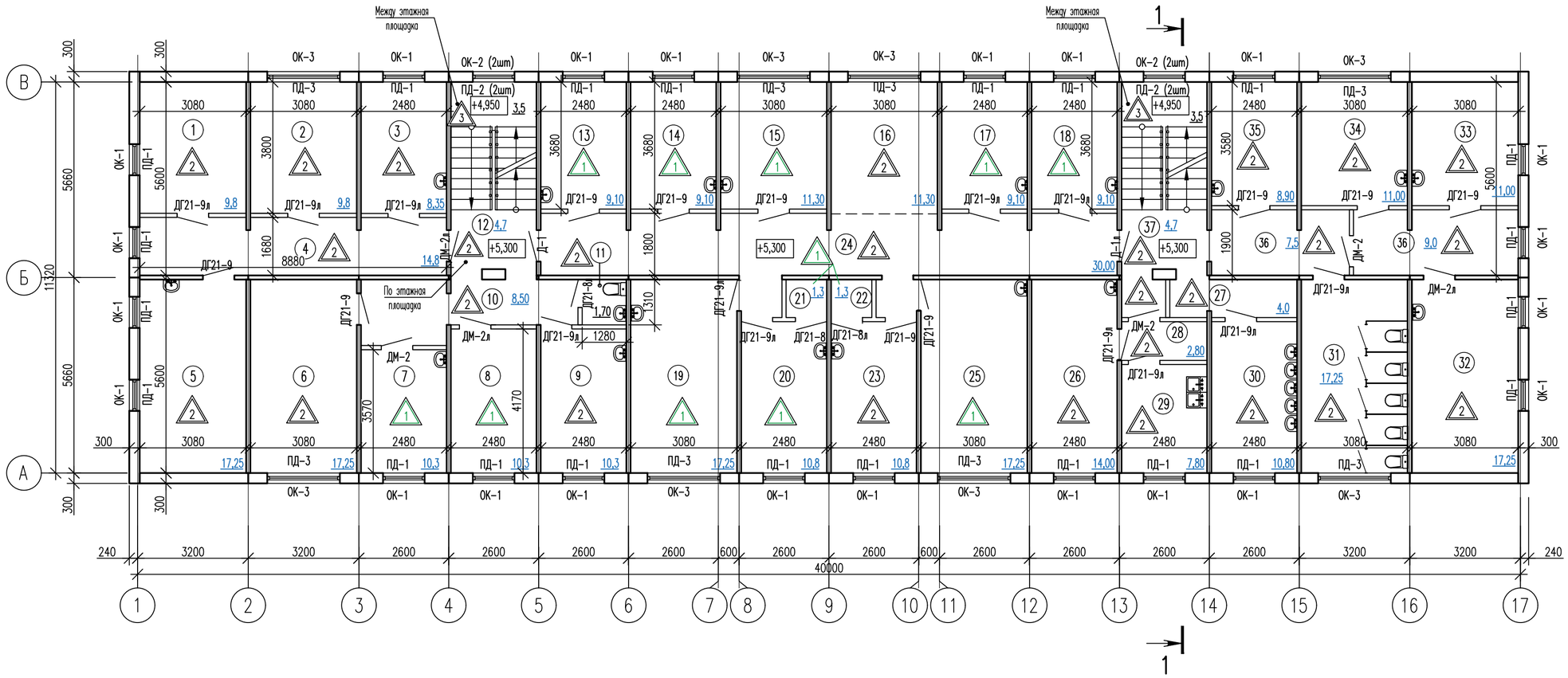

Экспликация помещений

NN пом.	Наименование	Площадь, м 2
1	Аптека	9,8
2	Аптека	9,8
3	Аптека	8,35
4	Коридор	14,8
5	Аптека	17,25
6	Статистический отдел	17,25
7	Кабинет старшей мед.сестры	10,3
8	Склад для хранения спирта	103
9	Кабинет для обработки эндоскопов	10,3
10	Коридор	8,50
11	С/у	1,7
12	Холл	4,7
13	Палата	9,10
14	Палата	9,10
15	Палата	11,3
16	Пост дежурной медсестры	11,3
17	Палата	9,10
18	Ординаторская	9,10
19	Палата	17,25
20	Палата	10,8
21	Подсобное помещение	1,3
22	Подсобное помещение	1,3
23	Процедурный кабинет	10,8
24	Коридор	30,0
25	Палата	17,25
26	Буфет	14,0
27	Коридор	4,0
28	Коридор	2,8
29	Раздаточная	7,8
30	Умывальная	10,8
31	С/у паситителей	17,25
32	Медико-генетическая даборатория	17,25
33	Медико-генетическая даборатория	11,0
34	Медико-генетическая даборатория	11,0
35	Медико-генетическая даборатория	8,9
36	Коридор	7,5/9,0
37	Холл	4,7
		398,5

Спецификация элементов

Поз.	Обозначение	Наименование	Кол-во						Масса ед., кг	Приме-чание
			Подвал	1 эт	2 эт	3 эт	4 эт	Всего		
		Разделительные перегородки в Санузлах								
	Изделие покупное	Перегородка (3200х2050)	—	5	5	5	5	20		

П-1

Разделительные перегородки в Санузлах

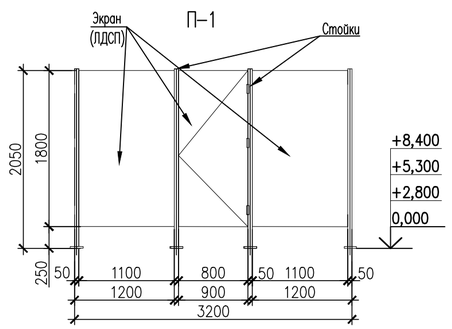

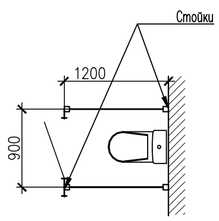

1. Данный лист смотреть совместно с л.-7.
2. Спецификация заполнения дверных оконных проемов и наружных витражей см.л.-22
3. Экспликация полов см.л.-21
4. Ведомость отделки помещений см.л.-20
5. На проступях краевых ступеней лестничных маршей должны быть нанесены противоскользящие тактильные полосы , контрастные с поверхностью ступеней(желтого цвета). Предупреждающая тактильная полоса обустраивается только перед верхней ступенью верхнего марша и нижней ступенью нижнего марша.п. 6.2.8 СП 59.13330.2020, см. л-35

Изм.	Кол.уч	Лист	Док	Подпись	Дата	223-004-ЭП		
						Капитальный ремонт здания «Городской центр репродукции человека» по адресу: г. Алматы, р-н Алмалинский, ул. Торекулова д. 73		
Директор		Карманова			06.23	Городской центр репродукции человека	Стадия П	Лист 30 / Листов 33
Разработал		Карманова			06.23	План на отм. +5,400	ТОО "КОНЭС" ГСЛ N 16019095	

План на отм. +8,100 М 1:100

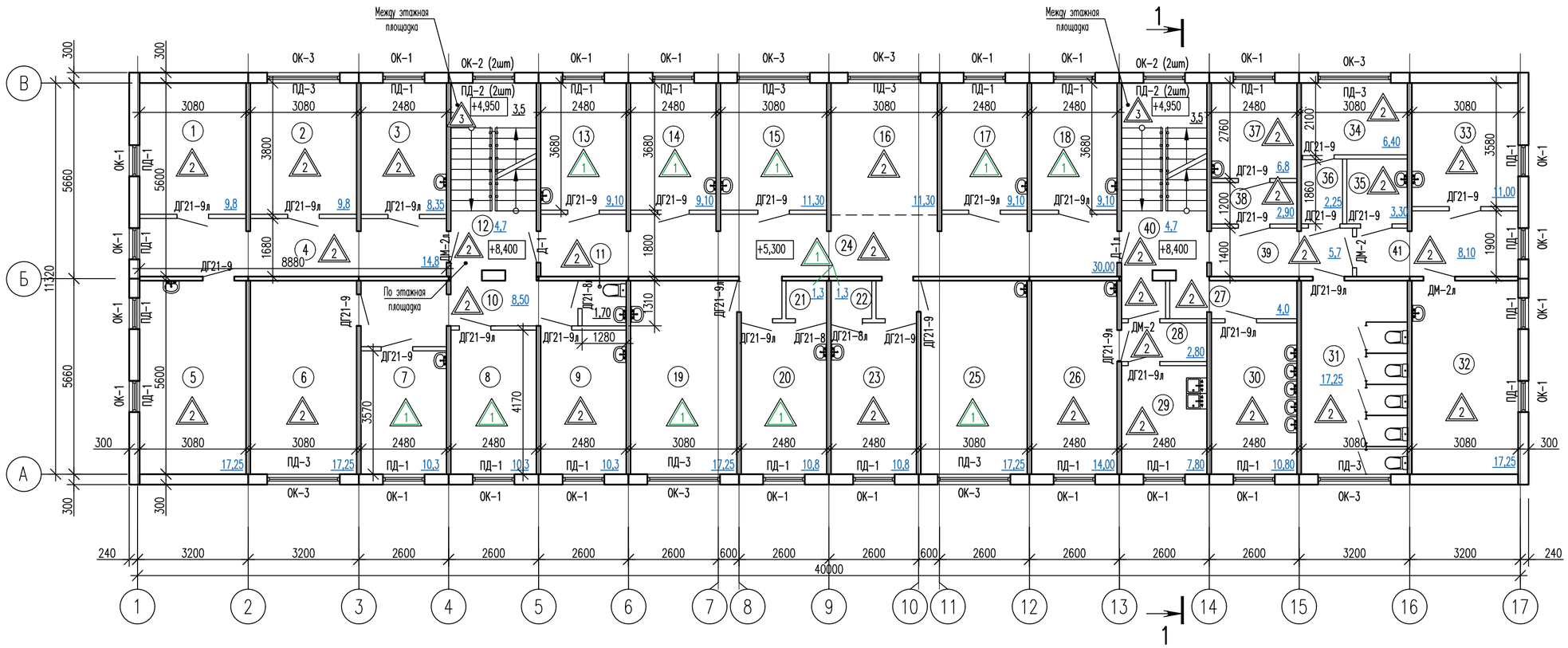

Экспликация помещений

NN пом.	Наименование	Площадь, м 2
1	Комната псих.разгрузки	9,8
2	Кабинет врача эпидемиолога	9,8
3	Кабинет гл. мед.сестры	8,35
4	Коридор	14,8
5	Кладовая медикаментов	17,25
6	Ординаторская	17,25
7	Кабинет врача	10,3
8	Процедурный кабинет	10,3
9	Смотровая	10,3
10	Коридор	8,5
11	Санузел	1,7
12	Холл	4,7
13	Палата	9,1
14	Палата	9,1
15	Манипуляционная	11,3
16	Пост дежурной мед.сестры	11,3
17	Палата	9,1
18	Кабинет зав.отделения	9,1
19	Помещение приема пищи	17,25
20	Процедурный кабинет	10,8
21	Подсобное помещение	1,3
22	Подсобное помещение	1,3
23	Смотровая	10,8
24	Коридор	30,0
25	Палата	17,25
26	Столовая для сотрудников	14,0
27	Коридор	4,0
28	Коридор	2,8
29	Раздаточная	7,8
30	Умывальная	10,8
31	С/у паситителей	17,25
32	Клинико-диагностическая лаборатория	17,25
33	Клинико-диагностическая лаборатория	11,0
34	Клинико-диагностическая лаборатория	6,4
35	Клинико-диагностическая лаборатория	3,3
36	Тамбур-шлюз КДЛ	2,25
37	Клинико-диагностическая лаборатория	6,8
38	Тамбур-шлюз КДЛ	2,9
39	Коридор	5,7
40	Холл	4,7
41	Коридор	8,1
		399,5

Изм.	Кол.уч	Лист	Док	Подпись	Дата	223-004-ЭП		
						Капитальный ремонт здания «Городской центр репродукции человека» по адресу: г. Алматы, р-н Алмалинский, ул. Торекулова д. 73		
Директор		Карманова			06.23	Городской центр репродукции человека	Стадия: П	Лист: 31 / Листов: 33
Разработал		Карманова			06.23	План на отм. +8,100	ТОО "КОНЭС" ГСЛ N 16019095	

План кровли М 1:100

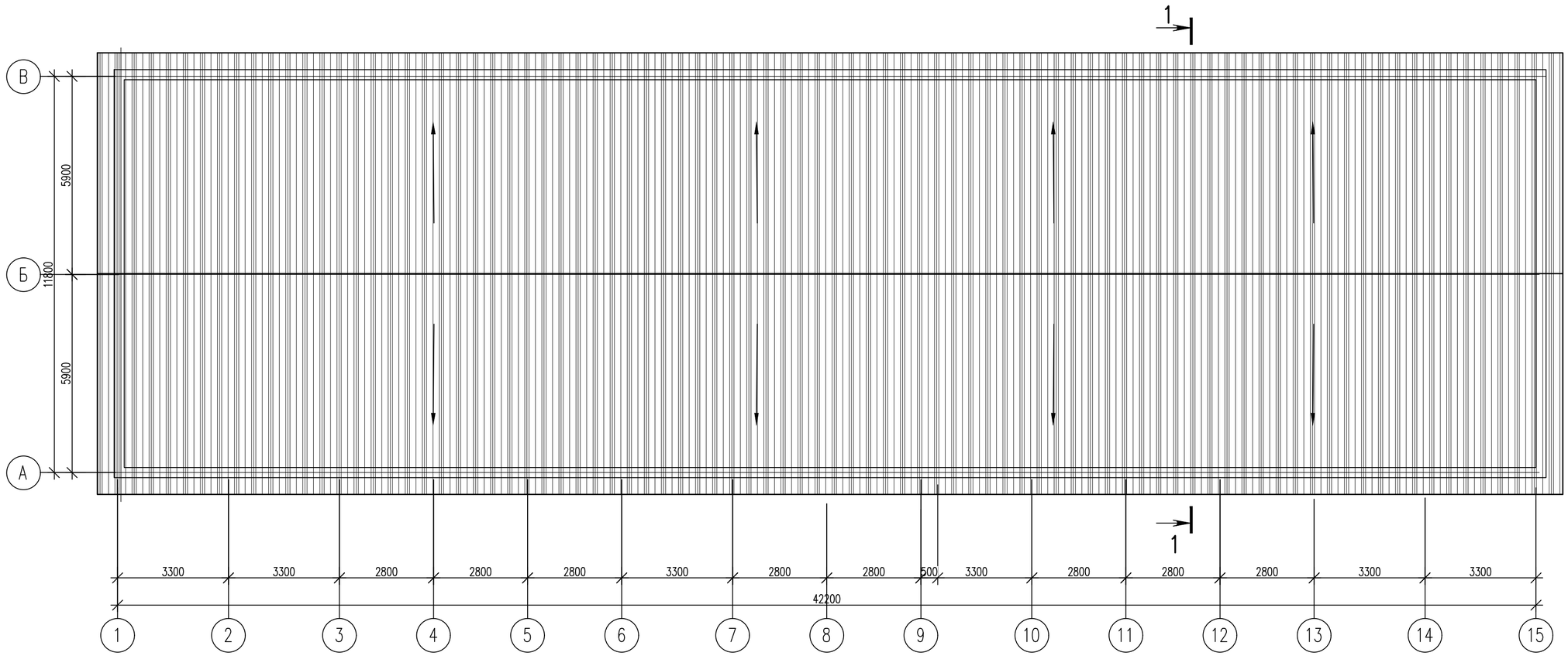

Изм.	Кол.уч	Лист	Док	Подпись	Дата	223-004-ЭП		
						Капитальный ремонт здания «Городской центр репродукции человека» по адресу: г. Алматы, р-н Алмалинский, ул. Торекулова д. 73		
Директор		Карманова			06.23	Городской центр репродукции человека	Стадия	Лист	Листов
							П	32	33
Разработал		Карманова			06.23	План кровли	ТОО "КОНЭС" ГСЛ N 16019095		

Ведомость отделки помещений

(начало)

Наименование	Вид отделки элементов интерьеров					
	Потолок	Площадь	Стены и перегородки	Площадь	Низ стен или перегородок (панель)	Площадь
Подвал						
Комната временного хранения мед.отх. кл Г, Комната временного хранения мед.отх. кл Б, Коридор, Комната хранения исп.белья,	Окраска акриловыми красками (водно-дисперсионные)	34,30	Глазурованная керамическая плитки по ГОСТ 6141-91 на клеевой основе	90,24		
Аптечный склад, Склад СХ. Кладовая пищеблока, Гардероб мед персонала	Окраска акриловыми красками (водно-дисперсионные)	129,6	Окраска акриловыми красками (водно-дисперсионные)	325,9		
Подсобные помещения, Архив, Коридоры, Лестничная клетка, Технические помещения	Окраска водоэмульсионной краской	234,84	Окраска водоэмульсионной краской	626,84		
1 этаж						
Информац.служба, Холл, Гардероб, Кабинет УЗИ, Палата для лиц с инвалид., Кабинет уролога, Кабинет гинеколога, Кабинет психолога, Ресепшен, Кабинет зав.отделения, Тренинговый зал, Кабинет инженера по Т.Б., Конференц.зал , Кабинет с.хозяйки, Кабинет глав.врача, Кабинет врача, Касса, Тамбура, Коридоры	Выравнивающая шпатлевка сухими смесями Окраска акриловыми красками (водно-дисперсионные)	340,4	Выравнивающая шпатлевка сухими смесями Окраска акриловыми красками (водно-дисперсионные)	722,3	Панель вдоль расположения рукомойников выполнить из глазурованной плитки по ГОСТ 6141-91 h=1,8м х 0,9м	16,2
Смотр.кабинет, Кабинет забора крови, Лаборатория, Дез.камера, Душевая	Выравнивающая шпатлевка сухими смесями Окраска акриловыми красками (водно-дисперсионные)	43,70	Глазурованная керамическая плитки по ГОСТ 6141-91 на клеевой основе	128,14		
Пищеблок, Приемный покой, С/у	Выравнивающая шпатлевка сухими смесями Окраска акриловыми красками (водно-дисперсионные)	79,6	Выравнивающая шпатлевка сухими смесями Окраска акриловыми красками (водно-дисперсионные)	73,57	Панель h=1,8 м из глазурованной плитки по ГОСТ 6141-91	166,40

Ведомость отделки помещений

(начало)

Наименование	Вид отделки элементов интерьеров					
	Потолок	Площадь	Стены и перегородки	Площадь	Низ стен или перегородок (панель)	Площадь
2 этаж						
Цитогинетич. лаборатория, Санузлы,	Выравнивающая шпатлевка сухими смесями Окраска акриловыми красками (водно-дисперсионные)	91,5 91,5	Выравнивающая шпатлевка сухими смесями Окраска акриловыми красками (водно-дисперсионные)	59,35 59,35	Панель h=1,8 м из глазурованной плитки по ГОСТ 6141-91	195,40
Кабинет врача, Палаты, Ординаторская, Коридор, Пост дежурной мед.сестры, Умывальная, Подсобное помещение, Коридоры	Выравнивающая шпатлевка сухими смесями Окраска акриловыми красками (водно-дисперсионные)	189,2 189,2	Выравнивающая шпатлевка сухими смесями Окраска акриловыми красками (водно-дисперсионные)	524,1 524,1	Панель h=1,8м из глазурованной плитки по ГОСТ 6141-91 по фронту расположения рукомойников, 4,2х1,8 Панель вдоль расположения рукомойников выполнить из глазурованной плитки по ГОСТ 6141-91 (h=1,8м х 0,9м)	7,56 8,62
Кабинет забора крови, Манипуляционный блок, ЦСО	Выравнивающая шпатлевка сухими смесями Окраска акриловыми красками (водно-дисперсионные)	113,5 113,5	Глазурованная керамическая плитки по ГОСТ 6141-91 на клеевой основе	267,45		
3 этаж						
Медико-генетическая лаборатория, Кабинет для обработки эндоскопов, Процедурный кабинет,	Выравнивающая шпатлевка сухими смесями Окраска акриловыми красками (водно-дисперсионные)	80,30 80,30	Глазурованная керамическая плитки по ГОСТ 6141-91 на клеевой основе	215,55		
Палаты, Ординаторская, Коридор, Пост дежурной мед.сестры, Подсобное помещение, Кабинет старшей мед.сестры, Аптека, Коридоры	Выравнивающая шпатлевка сухими смесями Окраска акриловыми красками (водно-дисперсионные)	276,6 276,6	Выравнивающая шпатлевка сухими смесями Окраска акриловыми красками (водно-дисперсионные)	724,3 724,3	Панель вдоль расположения рукомойников выполнить из глазурованной плитки по ГОСТ 6141-91 (h=1,8м х 0,9м)	16,20
Санузлы, Умывальная, Склад для хранения спирта	Выравнивающая шпатлевка сухими смесями Окраска акриловыми красками (водно-дисперсионные)	40,2 40,2	Выравнивающая шпатлевка сухими смесями Окраска акриловыми красками (водно-дисперсионные)	40,8 40,8	Панель h=1,8 м из глазурованной плитки по ГОСТ 6141-91	79,76

Ведомость отделки помещений

(начало)

Наименование	Вид отделки элементов интерьеров					
	Потолок	Площадь	Стены и перегородки	Площадь	Низ стен или перегородок (панель)	Площадь
4 этаж						
Клинико-диагностическая лаборатория, Манипуляционная, Процедурный кабинет, Смотровая,	Выравнивающая шпатлевка сухими смесями Окраска акриловыми красками (водно-дисперсионные)	75,30 75,30	Глазурованная керамическая плитки по ГОСТ 6141-91 на клеевой основе	235,80		
Помещение приема пищи, Помещение приема пищи мед.персонала, Раздаточная, Умывальная, С/У	Выравнивающая шпатлевка сухими смесями Окраска акриловыми красками (водно-дисперсионные)	63,1 63,1	Выравнивающая шпатлевка сухими смесями Окраска акриловыми красками (водно-дисперсионные)	46,8 46,8	Панель h=1,8 м из глазурованной плитки по ГОСТ 6141-91	109,2
Кабинет зав.отделения, Палаты, Пост дежурной мед.сестры, Кабинет главной медсестры, Кабинет врача эпидемиолога, Комната психологич.разгрузки, Кладовая медикаментов, Ординаторская, Коридоры, Подсобные помещения	Выравнивающая шпатлевка сухими смесями Окраска акриловыми красками (водно-дисперсионные)	265,9 265,9	Выравнивающая шпатлевка сухими смесями Окраска акриловыми красками (водно-дисперсионные)	718,3 718,3	Панель вдоль расположения рукомойников выполнить из глазурованной плитки по ГОСТ 6141-91 (h=1,8м х 0,9м)	17,82
Лестничные клетки						
Лестничная клетка	Выравнивающая шпатлевка сухими смесями Окраска водоэмульсионными красками	63,0 63,0	Выравнивающая шпатлевка сухими смесями Окраска водоэмульсионными красками	388,6 388,6		

1. Отделка помещений посчитана согласно л.-15...18.
2. В помещениях,имеющих умывальники, стену за умывальником облицевать керамической плиткой на ширину 1500мм, высотой 1800мм от уровня чистого пола.
5. Откосы оконных и дверных проемов оштукатурить цементно-песчаным раствором состава 1:3 с последующей отделкой согласно ведомости отделки помещений.
6. Для отделки стен и перегородок керамической плиткой применять эластичные клеевые составы для влажных помещений.
7. Отделка нижней поверхности лестничных площадок включена в отделку потолка лестничных клеток.
8. Откосы оконных и дверных проемов оштукатурить цементно-песчаным раствором состава 1:3, толщиной не менее 30 мм

Изм.	Кол.уч	Лист	Док	Подпись	Дата	223-004-ЭП		
						Капитальный ремонт здания «Городской центр репродукции человека» по адресу: г. Алматы, р-н Алмалинский, ул. Торекулова д. 73		
Директор		Карманова			06.23	Городской центр репродукции человека	Стадия: П	Лист: 33 / Листов: 33
Разработал		Карманова			06.23	Ведомость отделки	ТОО "КОНЭС" ГСЛ N 16019095	