ТОО "Nur-Stark"

лицензия: 22017611

БИН:220540011385

РАБОЧИЙ ПРОЕКТ

Разработка ПСД на строительство спортивной площадки в селе Бодене Индерского района Атырауской области.

Том 1

Альбом: ГП – Генеральный план.

ДИРЕКТОР: Каиргалиев А.А.

Орал 2023г.

Ведомость рабочих чертежей основного комплекта марки ГП

Лист	Наименование	Примечание
1	Общие данные	
2	Ситуационный план	
3	План демонтажа	
4	Разбивочный чертеж	
5	План покрытия	
6	Сечение	
7	План озеленения	
8	План малых архитектурных форм	
9	Полоса препятствий	
10	План ограждения футбольной площадки М1:500	
11	Секции ограждения. Спецификация	
12	План ограждения комбинированной площадкиМ1:500	
13	Секции ограждения	

Баланс территории проектируемого участка

Наименование территории	Ед.изм.	Кол-во
Площадь участка по ГОС акту	ГА	1,8300
Площадь тротуаров	$М^2$	830,89
Площадь озеленения	$М^2$	3977,44
Площадь Проектируемого объекта	$М^2$	14300
Площадь застройки	$М^2$	7185

Настоящий проект соответствует требованиям нормативных, экологических, санитарно-гигиенических, противопожарных документов и других норм, действующих на территории Республики Казахстан и обеспечивает безопасность продукции для жизни, здоровья людей, имущества, охрану окружающей среды.

Главный инженер проекта Каиргалиев А.А.

Ведомость ссылочных и прилогаемых документов

обозначение	наименование	примечание
ссылочные документы		
ГОСТ 6665 - 91	Бортовые камни	
ГОСТ 9128 - 97	Смеси асфальтобетонные дорожные	
ГОСТ 22245 - 90	Битумы нефтяные дорожные вязкие	
ГОСТ 8267-93*	Щебень из природного камня для строительных работ	
ГОСТ 8736-93*	Песок для строительных работ	
СТ РК 1225 - 2003	Смеси асфальтобетонные дорожные, аэродромные и асфальтобетон.	
СТ РК 1284 - 2004	Щебень из плотных горных пород и гравий для строительных работ	
СНиП РК 3.02-02-2001	Общественные здания и сооружения.	
СНиП РК 2.02-05-2009*	Пожарная безопасность зданий и сооружений.	

ВНИМАНИЕ!

Все конструкции, изделия и материалы, применяемые при строительстве данного объекта должны быть сертифицированы.

Общие указания

Генеральный план разработан на основе плана геодезической съемки М 1:500, выполненной ТОО "Орал топография" в 2022 году.

Характеристика инженерно-геологических условий площадки принята по материалам изысканий, произведенным в 2022году отделом изысканий ТОО "КИЦ".

Система высот - Балтийская. Система координат Местная (Городская).

Исходные данные для разработки рабочего проекта генеральных планов приведены в томе I - Общая пояснительная записка и чертежи.

Перечень видов работ, для которых необходимо составлять акты освидетельствования скрытых работ:

- срезка растительного слоя земли
- уплотнение грунта основания
- устройство дополнительного слоя основания

Ведомость основных комплектов рабочих чертежей

Обозначение	Наименование	Примечание
ГП	Генеральный план	

Изм.	Кол. уч.	Лист	№ док.	Подп.	Дата				
Разраб.		Сейфуллин Б.А.				ГП			
ГИП		Каиргалиев А.А.				Разработка ПСД на строительство спортивной площадки в селе Бодене Индерского района Атырауской области.			
Проверил		Каиргалиев А.А.				Спортивная площадка	Стадия	Лист	Листов
Н. контр.							Р. П.	1	
						Общие данные	ТОО "Nur-Stark"		

Взам. инв. №

Подпись и дата

Инв. № подл.

Копировал:

Формат А3

С

Ю

Участок проектируемой спортплощадки

						ГП			
						Разработка ПСД на строительство спортивной площадки в селе Бодене Индерского района Атырауской области.			
Изм.	Кол. уч.	Лист	№ док.	Подп.	Дата				
Разраб.		Сейфуллин Б.А				Спортивная площадка	Стадия	Лист	Листов
ГИП		Каиргалиев А.А.					Р. П.	2	
Проверил		Каиргалиев А.А.							
Н. контр.						Ситуационный план	ТОО "Nur-Stark"		

Взам. инв. №

Подпись и дата

Инв. № подл.

Копировал:

Формат А3

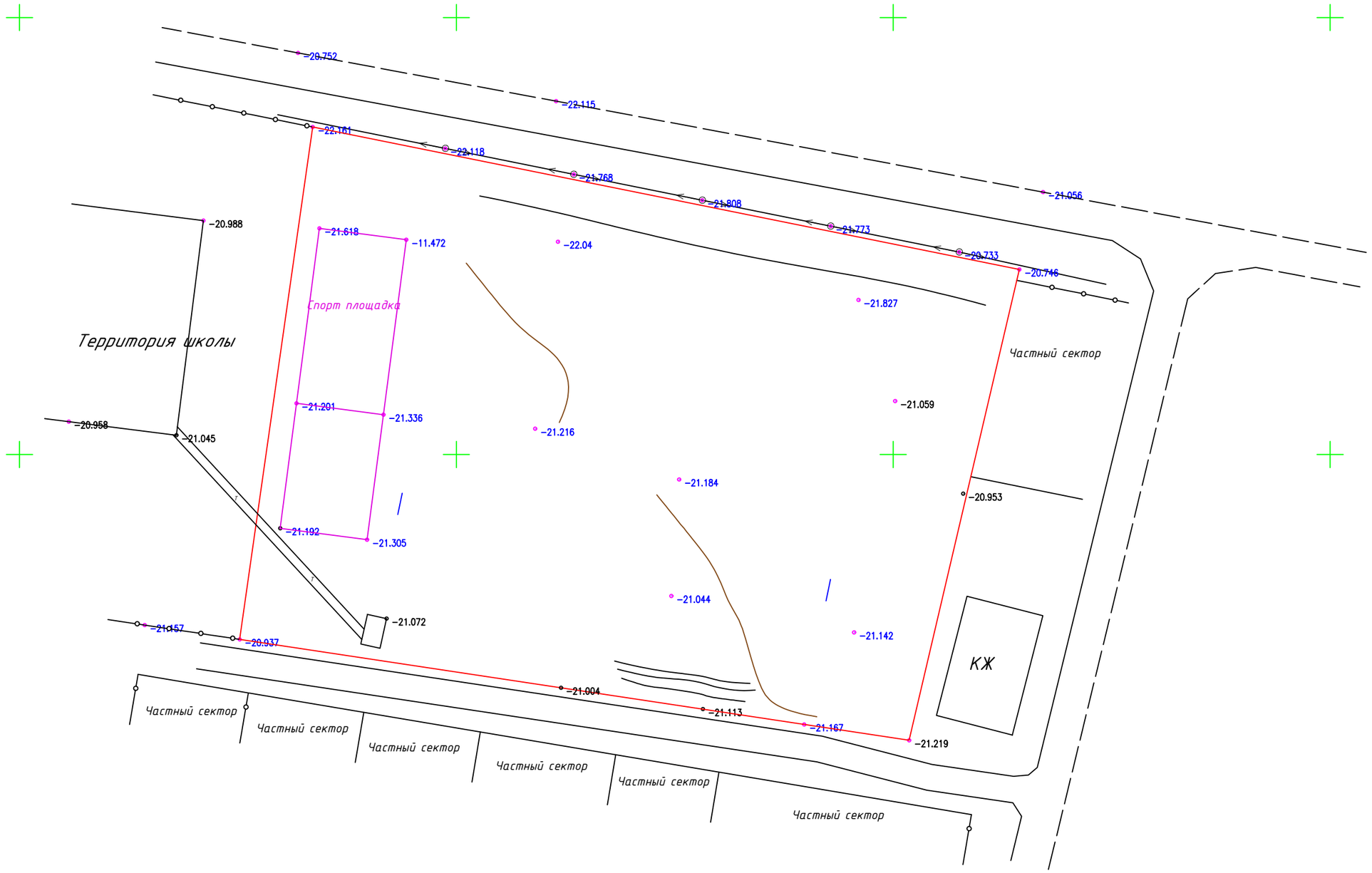

						ГП		
						Разработка ПСД на строительство спортивной площадки в селе Бодене Индерского района Атырауской области.		
Изм.	Кол. уч.	Лист	№ док.	Подп.	Дата			
Разраб.		Сейфуллин Б.А.				Спортивная площадка	Стадия	Лист	Листов
ГИП		Каиргалиев А.А.					Р. П.	3	
Проверил		Каиргалиев А.А.							
Н. контр.							ТОО "Nur-Stark"		

Взам. инв. №

Подпись и дата

Инв. № подл.

Копировал:

Формат А3

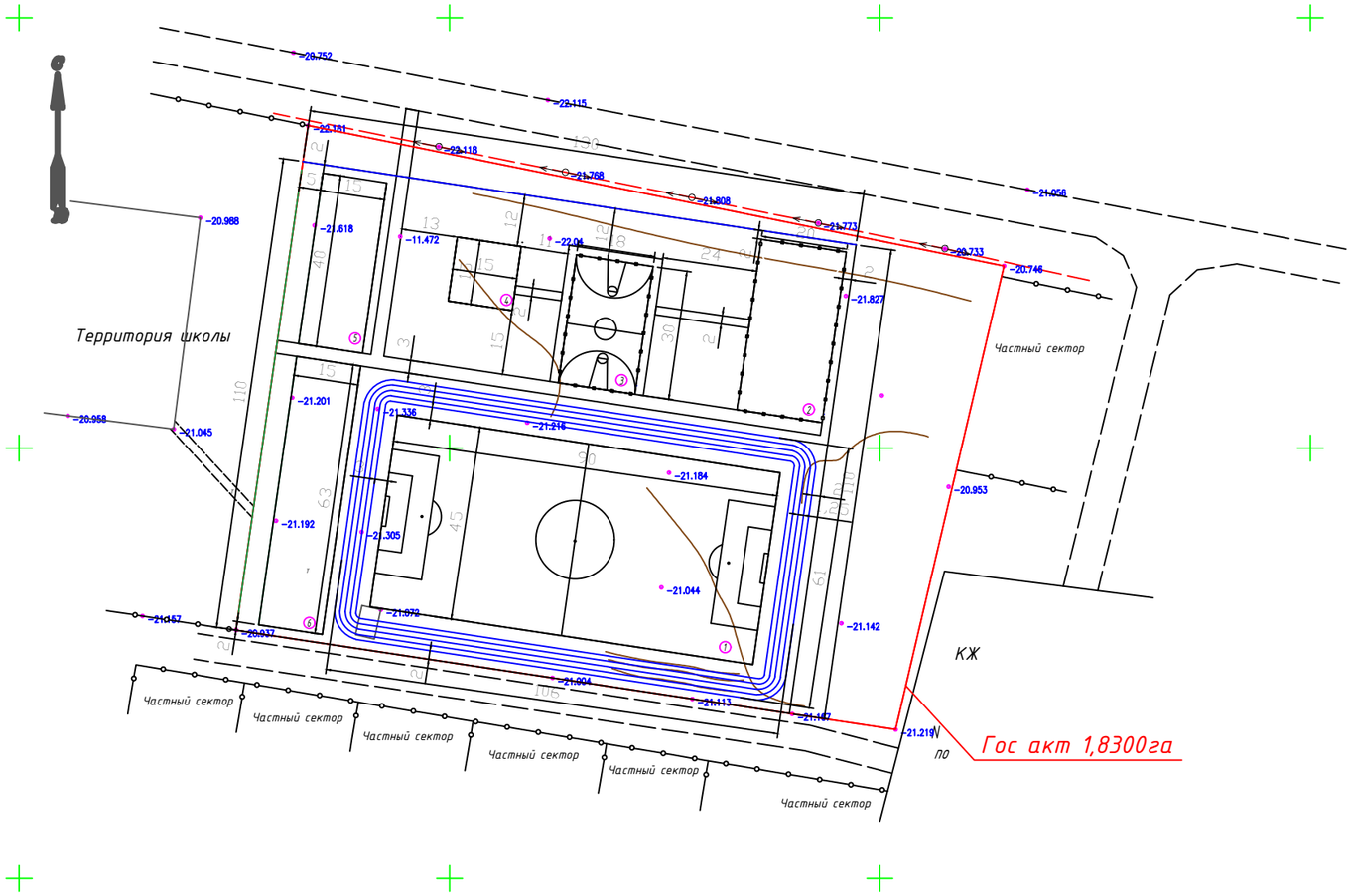

Ведомость жилых и общественных зданий и сооружений

N по плану	Обозначение	Этажность	Количество			Площадь, м2				Строительный объем м3	
			Зданий сооружений	Квартир	Всего	Застройки м2		Общая м2		Здания	Всего
						Здания	Всего	Здания	Всего		
1	Футбольное поле	-	1	-	-	4050	4050	-	-	-	-
2	Мини футбольное поле	-	1	-	-	800	800	-	-	-	-
3	Баскетбольная поля	-	1	-	-	540	540	-	-	-	-
4	Детская площ.	-	1	-	-	250	250	-	-	-	-
5	Воркаут.	-	1	-	-	600	600	-	-	-	-
6	НВП	-	1	-	-	945	945	-	-	-	-

Изм.	Кол. уч.	Лист	№ док.	Подп.	Дата
Разраб.		Сейфуллин Б.А			
ГИП		Каиргалиев А.А			
Проверил		Каиргалиев А.А			
Н. контр.					

ГП

Разработка ПСД на строительство спортивной площадки в селе Бодене Индерского района Атырауской области.

Спортивная площадка

Стадия	Лист	Листов
Р. П.	4	

Разбивочный чертеж

ТОО "Nur-Stark"

Взам. инв. №

Подпись и дата

Инв. № подл.

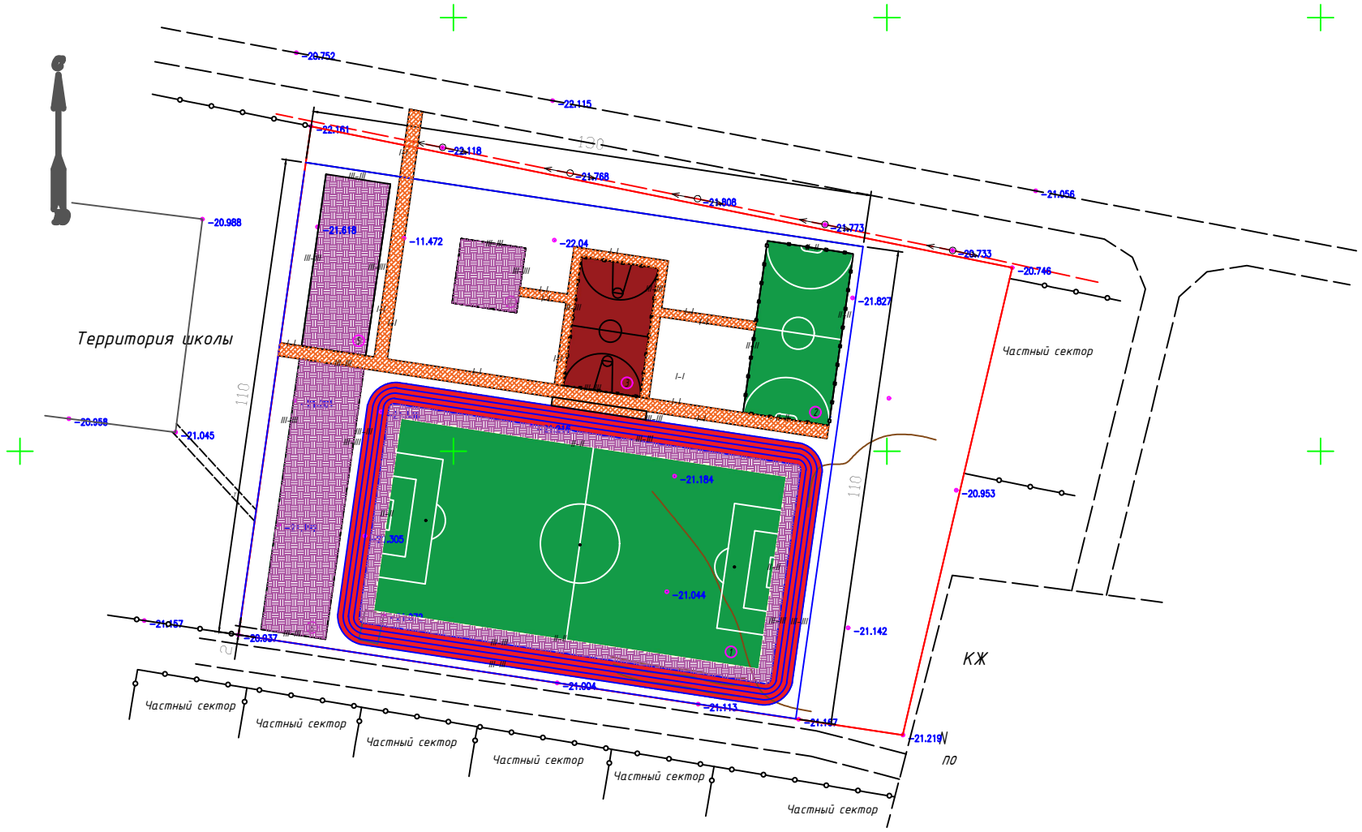

Ведомость проездов, дорожек, площадок.

Условное	Наименование	Площадь покрытия	Бордюр из бортового камня	
		м2	тип	кол-во пог.м.
	покрытие из брусчатки дорожек, площадки сеч.I-I	830,89	—	—
	Искусственное травяное покрытие сеч.II-II	4850	—	—
	Рулонное покрытие из резиновой крошки сечение III - III	5513	—	—
	бортовой камень пог.м.	—	БР 100.20.8	1422

Изм.	Кол. уч.	Лист	№ док.	Подп.	Дата				
						ГП			
						Разработка ПСД на строительство спортивной площадки в селе Бодене Индерского района Атырауской области.			
Разраб.		Сейфуллин Б.А				Спортивная площадка	Стадия	Лист	Листов
ГИП		Каиргалиев А.А					Р. П.	5	
Проверил		Каиргалиев А.А							
Н. контр.						План покрытия	ТОО "Nur-Stark"		

Сечение I-I

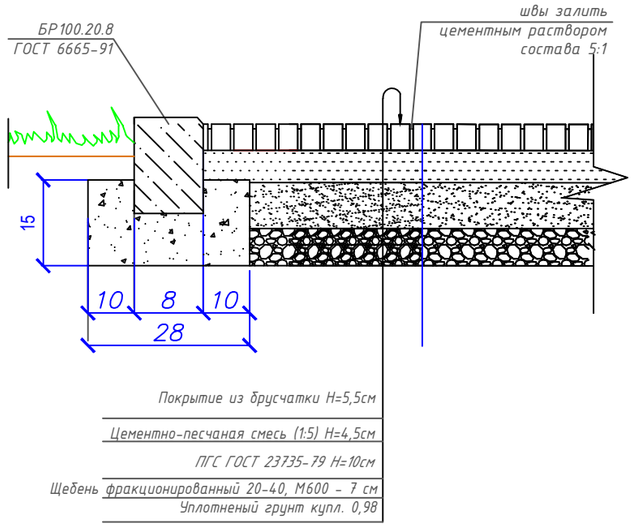

Сечение II-II

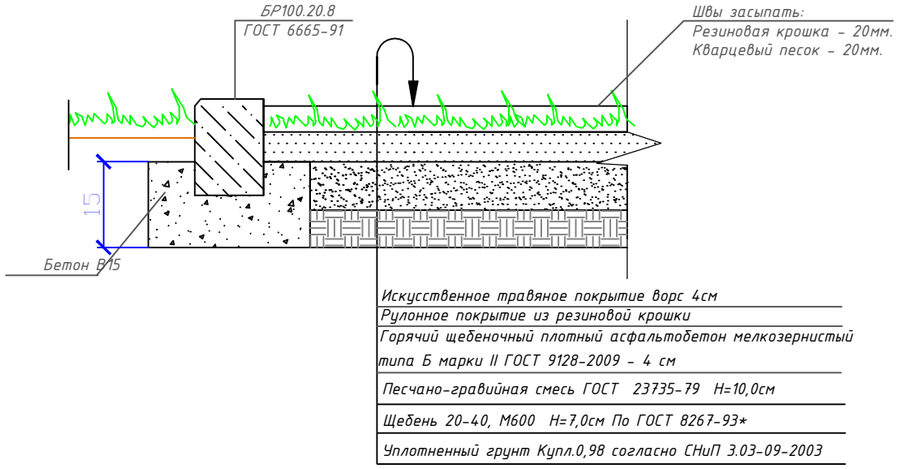

Сечение III-III

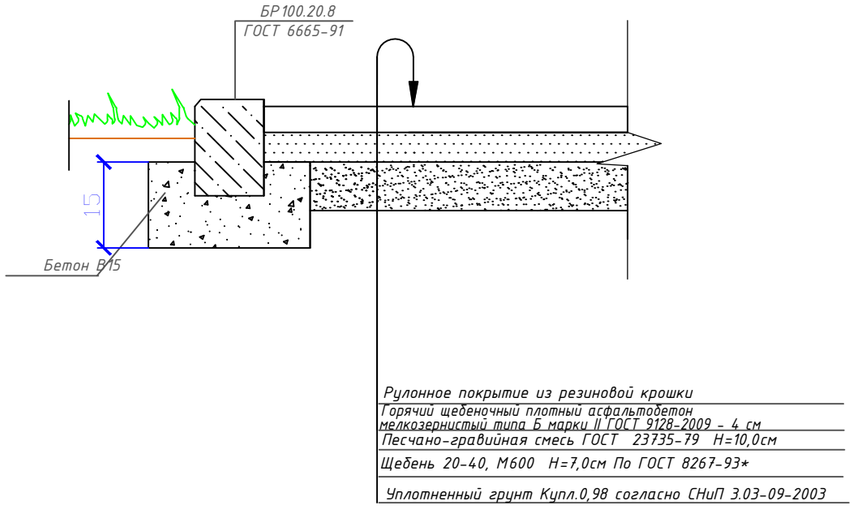

Взам. инв. №	
Подпись и дата	
Инв. № подл.	

Изм.	Кол. уч.	Лист	№ док.	Подп.	Дата	ГП		
						Разработка ПСД на строительство спортивной площадки в селе Бодене Индерского района Атырауской области.		
Разраб.		Сейфуллин Б.А.				Спортивная площадка	Стадия	Лист	Листов
ГИП		Каиргалиев А.А.					Р. П.	6	
Проверил		Каиргалиев А.А.							
Н. контр.						Сечение	ТОО "Nur-Stark"		

Копировал:

Формат А3

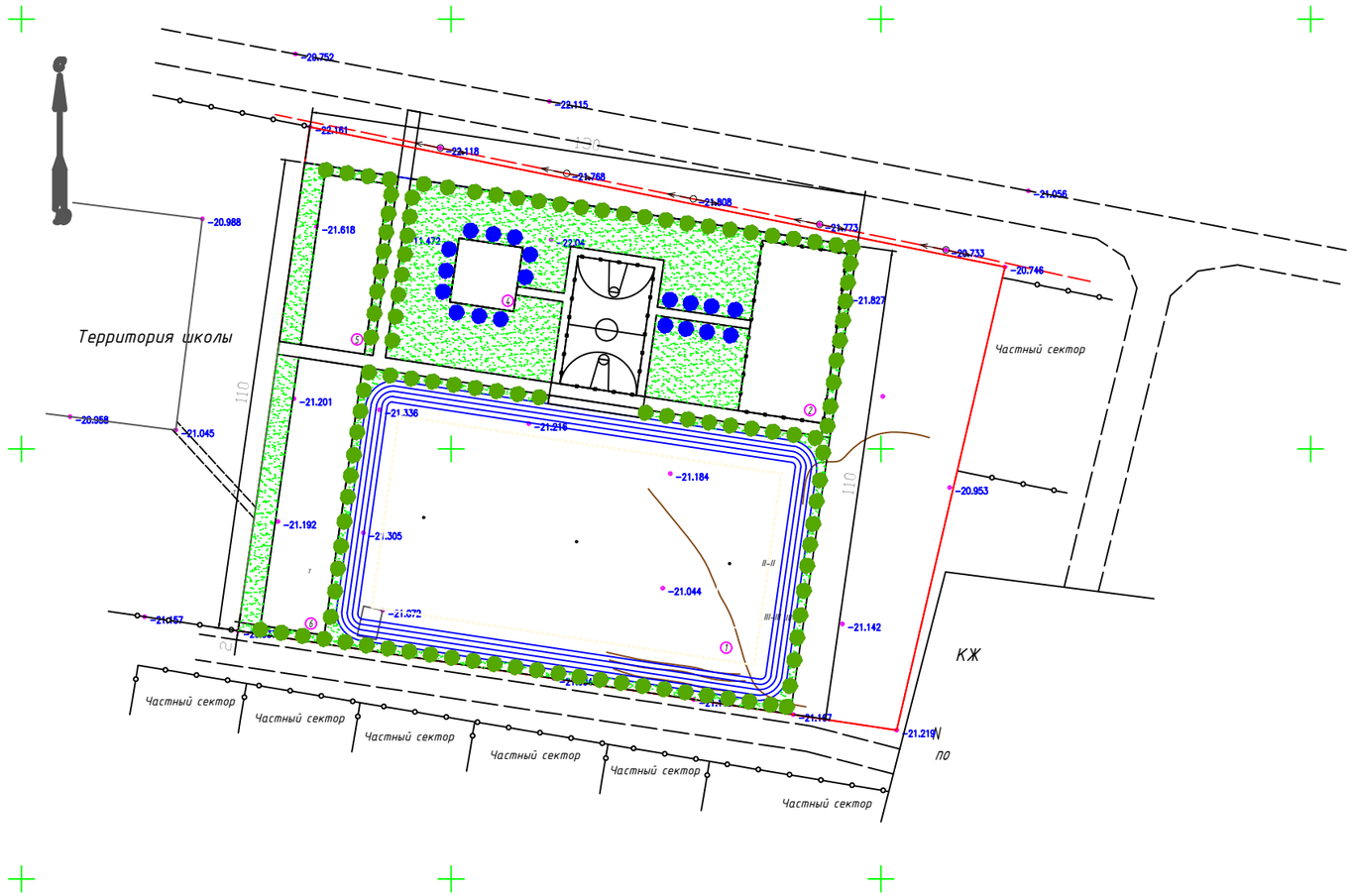

Ведомость элементов озеленения

N п.п.	Наименование породы и вида насаждения		кол-во по участ	Возр. лет	Примечание
	Деревья				
1	Ель	шт	117	5	сахенцы с комом 0,4 Х 0,5м
1	Можжевельник	шт	19	5	сахенцы с комом 0,4 Х 0,5м
	Цветники, газон				
2	Газон (житняк ширококолосый) кг/га		11.932 / 0.397744	–	30 кг на 1 га

Условные обозначения

Обозначение	Наименование
1/10	Номер присвоенный породе Количество штук в группе
	Газон / цветы однолетники

Агротехнические мероприятия и их кратность

N	вид зеленых насаждений	кратность операций: открытие и закрытие,прополка, рыхление приствольных лунок	полив	выхление и прополка цветников	стрижка газонной кромы	выкашивание газонов	полив газонов и цветников	расход воды в м3 на сезонный полив 1 дерево и 1 кусторико, 10м3 газонов и цветников
1	Деревья с комом	4	4	–	–	–	–	1.0
2	Газоны обыкновенные	–	10	–	5	–	5	1.0

Изм.	Кол. уч.	Лист	№ док.	Подп.	Дата
Разраб.		Сейфуллин Б.А			
ГИП		Каиргалиев А.А			
Проверил		Каиргалиев А.А			
Н. контр.					

ГП

Разработка ПСД на строительство спортивной площадки в селе Бодене Индерского района Атырауской области.

Спортивная площадка

Стадия	Лист	Листов
Р. П.	7	

План озеленения

ТОО "Nur-Stark"

Взам. инв. №

Подпись и дата

Инв. № подл.

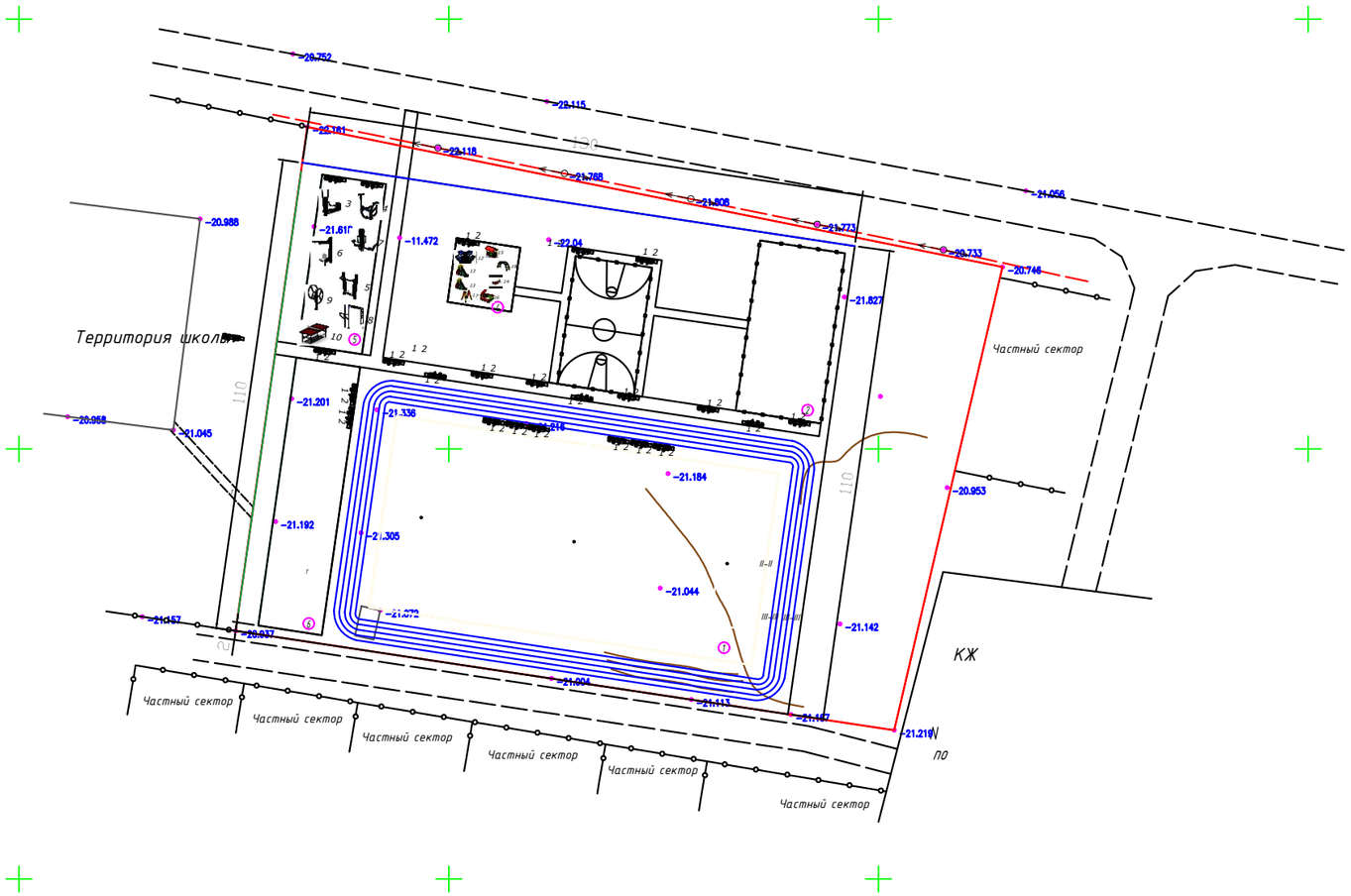

Ведомость малых форм архитектуры (начало)

Nп.п.	Условное изображение	Наименование	Кол-во шт. на 1	Кол-во шт. всего	Примечание
1	2	3	4		5
1		Урна на треноге (0,50 м х0,34 м х 0,51м)	17	17	8601-0302-0201
2		Скамья прямолинейная без спинки	17	17	8601-0302-0301
3		Тренажер "Лыжный ход", тип УТ-006.	1	1	84-020216-0106
4		Тренажер "Наездник", тип УТ-012.	1	1	84-020216-0112
5		Тренажер " Скороход", тип УТ-008.	1	1	84-020216-0108
6		Тренажер "Тяга верхняя", тип УТ-005.	1	1	84-020216-0105
7		Тренажер "Жим ногами", тип УТ-001	1	1	84-020216-0101
8		Рукоход с лестницей и брусьями	1	1	84-020203-0107
9		Тренажер "Штурвал большой"	1	1	8601-0216-0103
10	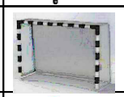	Ворота футбольные игровые (минифутбол)	2	2	8601-0805-0102
11		Стойка баскетбольная	2	2	8601-0209-0103
12		Карусель (4 сидения)	1	1	8601-0101-0104
13		Горка «Дино»	2	2	8601-0102-0109
14		Качалка-балансир "Средняя"	1	1	8601-0104-0112
15		Домик-беседка с счетами	1	1	8601-0106-0101
16		Игровой модуль"Песочница Ромашка"	1	1	8601-0109-0308
17		Качели подвесные одинарные, сиденья со спинкой	1	1	8601-0104-0207
18		Лестница-лиана	1	1	8601-0103-0201
12	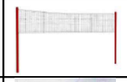	Стойки волейбольные с сеткой	1	1	8601-0210-0104
13		Ворота футбольные игровые (большой футбол)	2	2	8601-0805-0102

Изм.	Кол. уч.	Лист	№ док.	Подп.	Дата				
						ГП			
						Разработка ПСД на строительство спортивной площадки в селе Бодене Индерского района Атырауской области.			
Разраб.		Сейфуллин Б.А.				Спортивная площадка	Стадия	Лист	Листов
ГИП		Каиргалиев А.А.					Р. П.	8	
Проверил		Каиргалиев А.А.							
Н. контр.						План малых архитектурных форм	ТОО "Nur-Stark"		

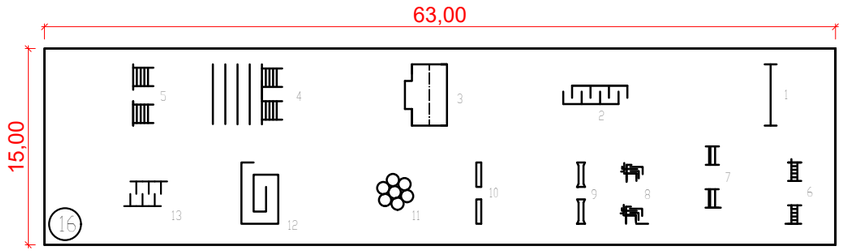

ШТУРМОВОЙ КОМПЛЕКС

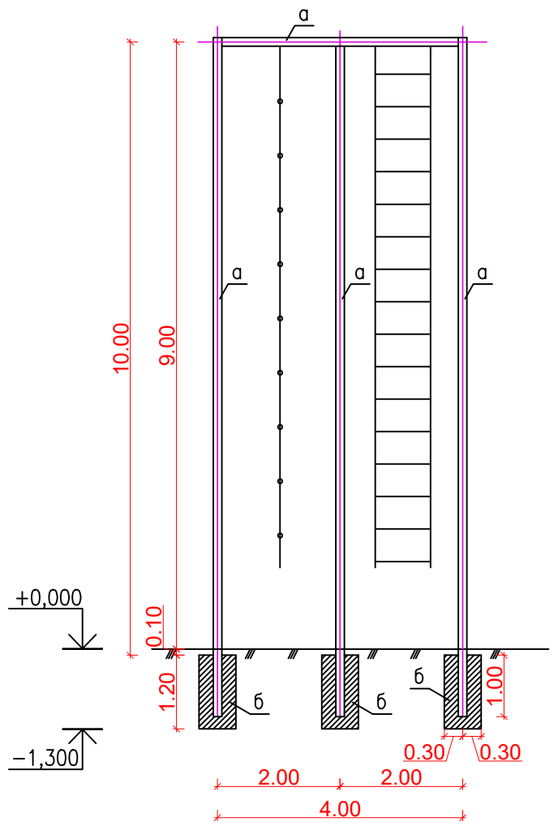

ЭКСПЛИКАЦИЯ

Полоса препятствий поз. 16

1—препятствие барьер
2—лабиринт
3—ров дл.—3.0 шир.—3.0
4—разрушенная лестница
5—штурмовой комплекс тип I,т.п. 310—4—1—4шт. 6—рукоход,
7—турник, т.п.310—4—1 — 4шт.
8—брусья—лабиринт, тип I, т.п.320—50 — 4шт.
9—брусья параллельные, т.п.310—4—1 — 4шт.
10—бум—балансир, тип II.т.п.4092/1 — 4шт. тип .т.п.320—53— 2шт.
11—бум—балансир (горка из бревен), тип I,т.п. 310—4—1—2шт.
12—балансир, 13—угловой турник —2шт.

СПЕЦИФИКАЦИЯ

ПОЗ.	ОБОЗНАЧЕНИЕ	НАИМЕНОВАНИЕ	КОЛ-ВО	МАССА ЕД.КГ	ПРИМЕЧАНИЕ
1		ПРЕПЯТСТВИЕ "БАРЬЕР"			
	ГОСТ 8732-78	ТРУБА 100х5	60,0 п.м.		71,76 КГ
	ГОСТ 8509-93	∟ 50х5	18,0 п.м.		67,86 КГ
2		ЛАБИРИНТ			
	ГОСТ 8732-78	ТРУБА 60х4	56,1 п.м.		309,672 КГ
		БЕТОН В15	22	0,09	1,98 М3
	ГОСТ 103-2006	ПОЛОСА 6х100 L=100мм.	22	0,40	8,8 КГ
3		РОВ			
		БЕТОН В15	1	4,18	4,18 М3
4		РАЗРУШЕННАЯ ЛЕСТНИЦА			
	ГОСТ 8732-78	ТРУБА 80х4	20,6 п.м.		160,474 КГ
	ГОСТ 8732-78	ТРУБА 60х4 L=2300мм.	2	12,7	25,4 КГ
	ГОСТ 2590-2006	СТАЛЬ КРУГЛАЯ Ф30мм L=1000мм.	4	5,54	22,16 КГ
		БЕТОН В15	8	0,045	0,36 М3
5					
а	ГОСТ 8732—78	ТРУБА 140х5	37,0 п.м.		
б		ФУНДАМЕНТ Ф-1			
		БЕТОН В15	3	0,432	1,296 М3
	ГОСТ 103-2006	ПОЛОСА 11х180 L=180мм.	3	2,8	8,4 КГ
13		УГЛОВОЙ ТУРНИК			
	ГОСТ 8732-78	ТРУБА 70х4 L=1800мм	6	11,718	70,308 КГ
		БЕТОН В7,5	12	0,00675	0,081 М3

ПРИМЕЧАНИЕ :

МЕТАЛЛОКОНСТРУКЦИИ ПОКРЫТЬ КРАСКОЙ ПФ-115 ГОСТ 6465-76 ПО СЛОЮ ГРУНТОВКИ ГФ-021

Изм.	Кол. уч.	Лист	№ док.	Подп.	Дата				
						ГП			
						Разработка ПСД на строительство спортивной площадки в селе Бодене Индерского района Атырауской области.			
Разраб.		Сейфуллин Б.А				Спортивная площадка	Стадия	Лист	Листов
ГИП		Каиргалиев А.А.					Р. П.	9	
Проверил		Каиргалиев А.А.							
Н. контр.						Полоса препятствий	ТОО "Nur-Stark"		

Копировал:

Формат А3

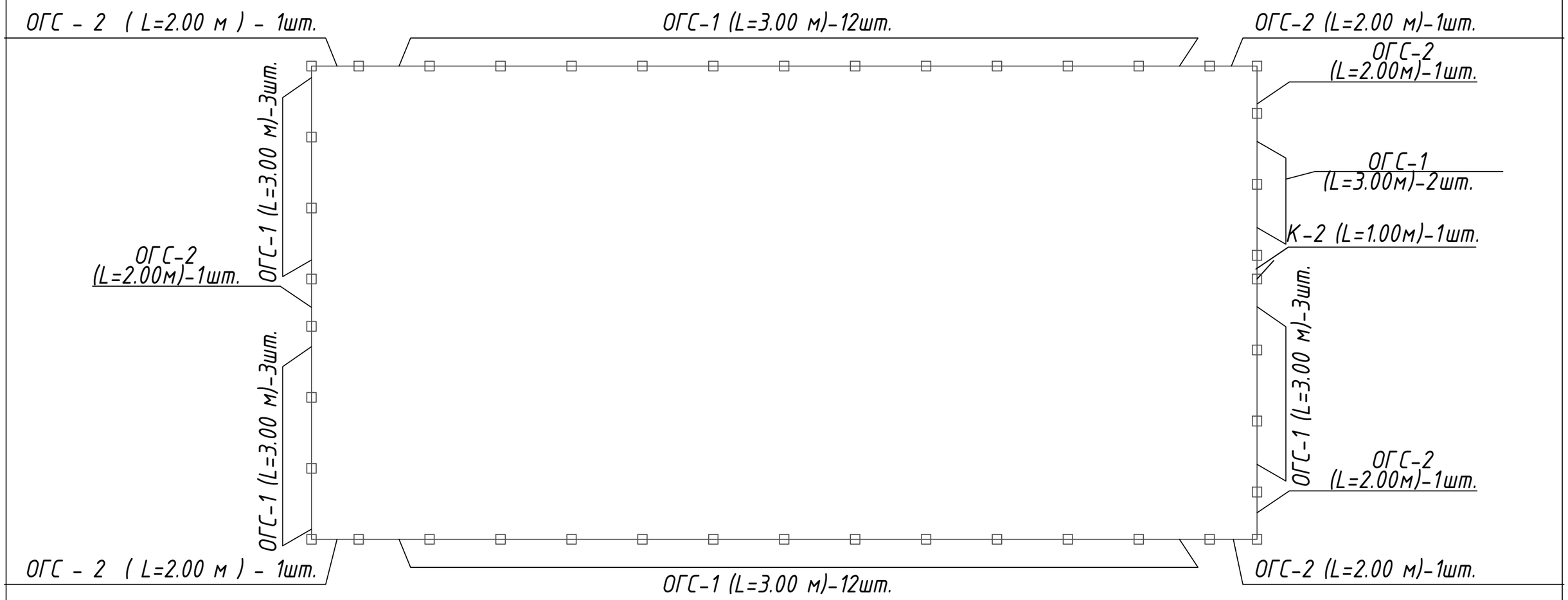

СПЕЦИФИКАЦИЯ ЭЛЕМЕНТОВ ОГРАДЫ (мини футбол)

ПОЗ.	ОБОЗНАЧЕНИЕ	НАИМЕНОВАНИЕ	КОЛ.	МАССА ЕД.КГ	ПРИМЕЧАНИЕ
	МЕТАЛЛИЧЕСКИЕ СТОЙКИ				
1	П-00-17-41 ГП ЛИСТ 12	СТ - 1	43		
	СЕКЦИИ ОГРАЖДЕНИЯ				
4	П-00-17-41 ГП ЛИСТ 13	ОГС-1	41		
5	П-00-17-41 ГП ЛИСТ 14	ОГС-2	5		
	СЕКЦИИ КАЛИТКИ				
6	П-00-17-41 ГП ЛИСТ 18	К-1	1		
	ФУНДАМЕНТ МОНОЛИТНЫЙ				
7	П-00-17-41 ГП ЛИСТ 12	Ф-1	43		

ВЗАМ. ИНВ. №

ПОДПИСЬ И ДАТА

ИНВ. № ПОДЛ.

Изм.	Кол. уч.	Лист	№ док.	Подп.	Дата
Разраб.		Сейфуллин Б.А.			
ГИП		Каиргалиев А.А.			
Проверил		Каиргалиев А.А.			
Н. контр.					

ГП

Разработка ПСД на строительство спортивной площадки в селе Бодене Индерского района Атырауской области.

Спортивная площадка

Стадия	Лист	Листов
Р. П.	10	

План ограждения футбольной площадки М1:500

ТОО "Nur-Stark"

Копировал:

Формат А3

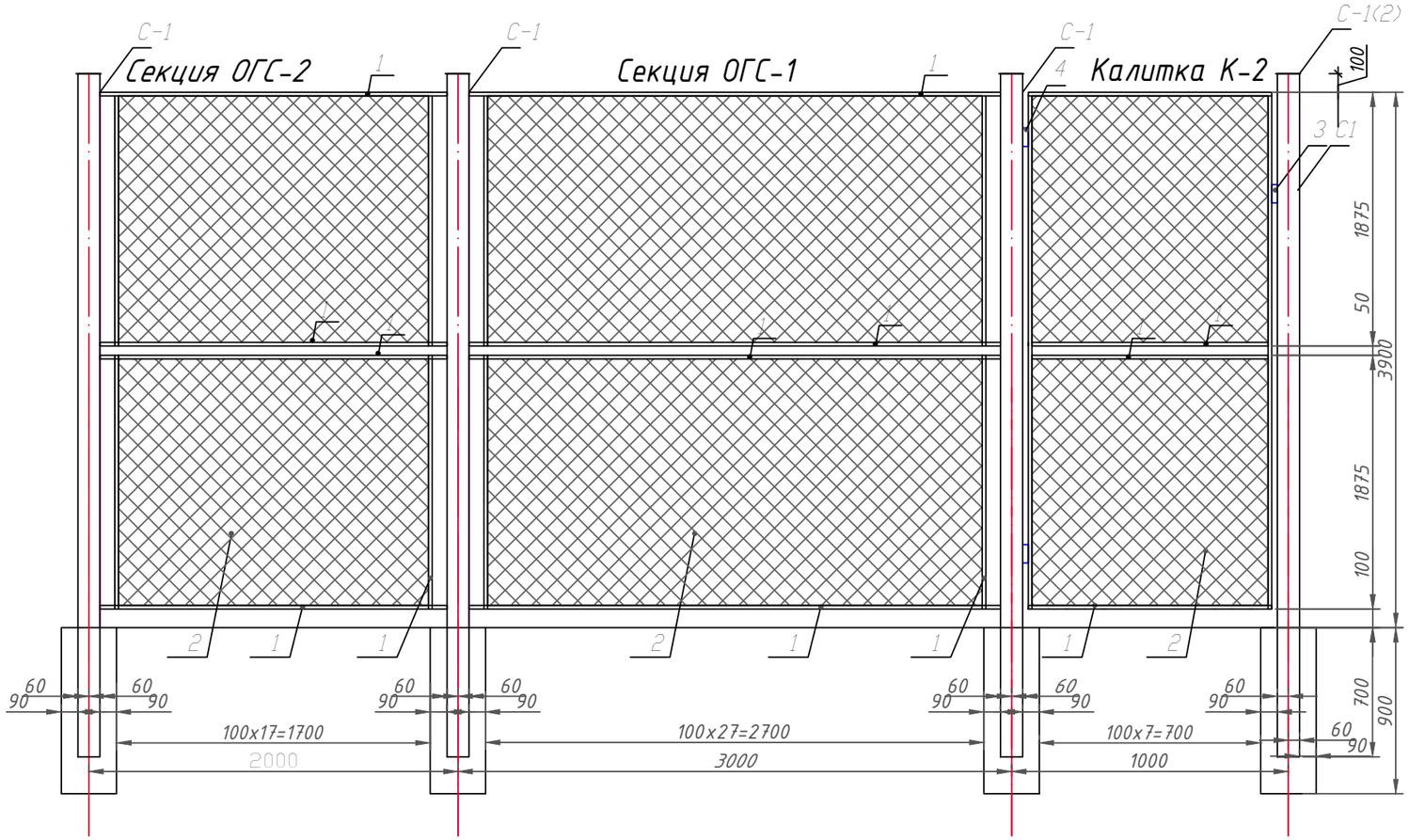

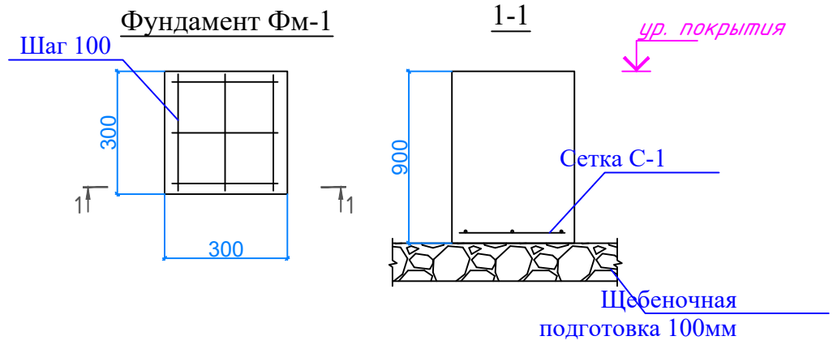

Спецификация на ограждение (мини футбол)

№ поз.	Обозначение	Наименование	Кол-во	Масса. ед./кг	Примеч.
		ОГС - 1 (L=3.00 м) - 41 шт.			
1	ГОСТ 8510-86*	Уголок равнополочный 50*5мм п.м.	18,4	3.77	70,68
2	ГОСТ 5336-80	Сетка (Рабица) оцинкованная 50х5х3мм, м2	9,87	1,04	10,26
		ОГС - 2 (L=2.10 м) - 5 шт.			
1	ГОСТ 8510-86*	Уголок равнополочный 50*5мм п.м.	14,78	3.77	55,72
2	ГОСТ 5336-80	Сетка (Рабица) оцинкованная 50х50х2мм, м2	6,825	1,04	7,098
		Калитка К-1 (L=0.70) - 1 шт.			
1	ГОСТ 8510-86*	Уголок равнополочный 50*5мм п.м.	10,78	3.77	40,64
2	ГОСТ 5336-80	Сетка (Рабица) оцинкованная 50х50х2мм, м2	3,075	1,04	3,198
3		Затвор для ворот шт.	1	0.36	
4		Навес для ворот шт.	4	4.69	
		Стойка С-1 (Н=3м.) - 43 шт.			
1	ГОСТ 30245-2012	Профиль 80х80х2,5мм; h=4800 м.п. шт.	43	28,8	1238,4
2	ГОСТ 19903-2015	Прокат листовой 120х120х5мм шт.	43	0,5652	24,30

Спецификация на ограждение спортплощадки

№ поз.	Обозначение	Наименование	Кол-во	Масса. ед./кг	Примеч.
		Фундаменты Фм-1			на 1 фундамент
С-1		Ф10 А-II м.п.	1,5	0,62	0,93
		Бетон В20, м3^	0,081		

Изм.	Кол. уч.	Лист	№ док.	Подп.	Дата
Разраб.		Сейфуллин Б.А			
ГИП		Каиргалиев А.А.			
Проверил		Каиргалиев А.А.			
Н. контр.					

ГП

Разработка ПСД на строительство спортивной площадки в селе Бодене Индерского района Атырауской области.

Спортивная площадка

Стадия	Лист	Листов
Р. П.	11	

Секции ограждения. Спецификация

ТОО "Nur-Stark"

Взам. инв. №

Подпись и дата

Инв. № подл.

Копировал:

Формат А3

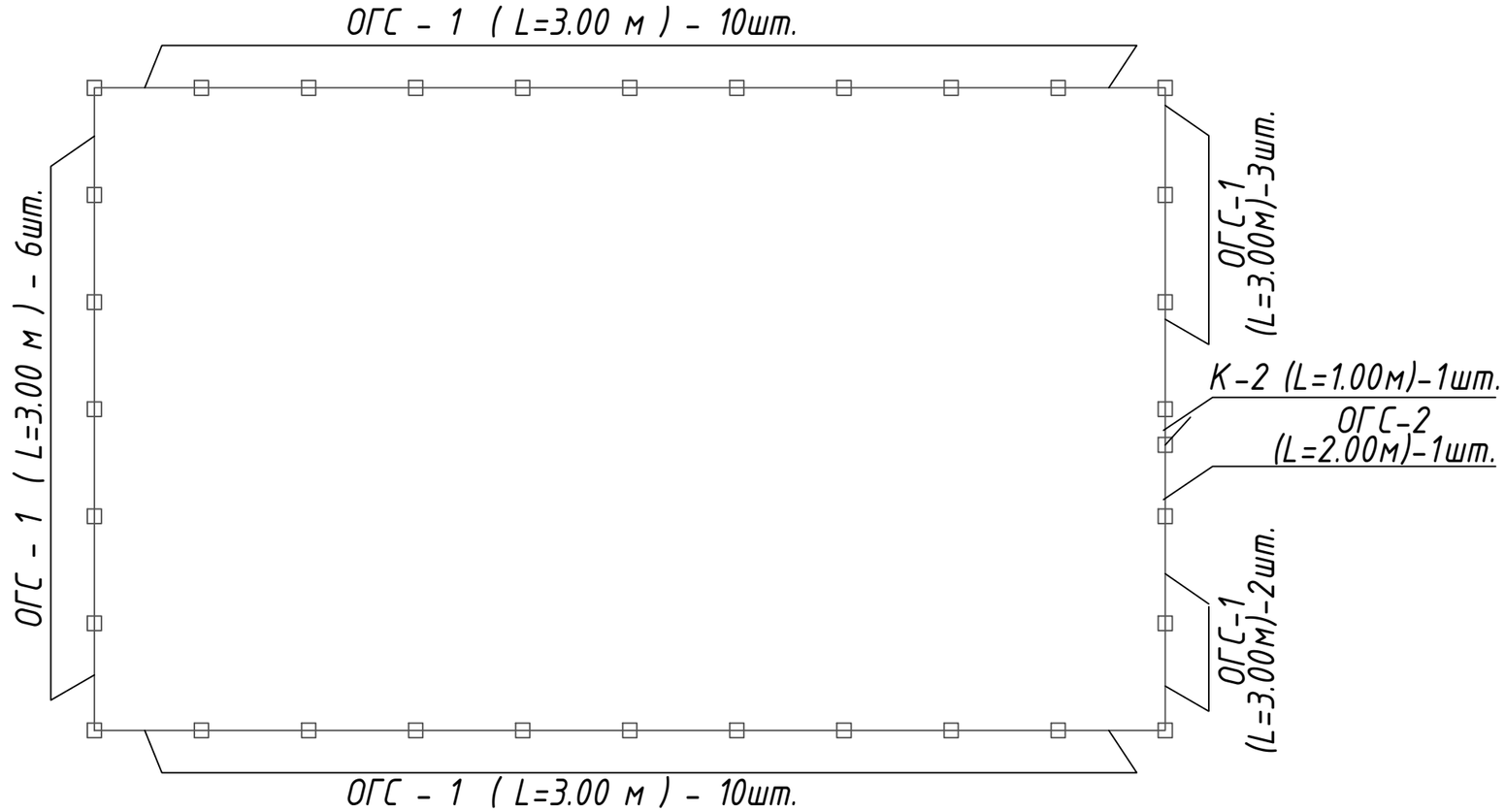

СПЕЦИФИКАЦИЯ ЭЛЕМЕНТОВ ОГРАДЫ

ПОЗ.	ОБОЗНАЧЕНИЕ	НАИМЕНОВАНИЕ	КОЛ.	МАССА ЕД.КГ	ПРИМЕЧАНИЕ
	МЕТАЛЛИЧЕСКИЕ СТОЙКИ				
1	П-00-17-41 ГП ЛИСТ 12	СТ - 1	33		
	СЕКЦИИ ОГРАЖДЕНИЯ				
4	П-00-17-41 ГП ЛИСТ 13	ОГС-1	31		
5	П-00-17-41 ГП ЛИСТ 14	ОГС-2	1		
	СЕКЦИИ КАЛИТКИ				
6	П-00-17-41 ГП ЛИСТ 18	К-1	1		
	ФУНДАМЕНТ МОНОЛИТНЫЙ				
7	П-00-17-41 ГП ЛИСТ 12	Ф-1	33		

Взам. инв. №

Подпись и дата

Инв. № подл.

Изм.	Кол. уч.	Лист	№ док.	Подп.	Дата
Разраб.		Сейфуллин Б.А			
ГИП		Каиргалиев А.А.			
Проверил		Каиргалиев А.А.			
Н. контр.					

ГП

Разработка ПСД на строительство спортивной площадки в селе Бодене Индерского района Атырауской области.

Спортивная площадка

Стадия	Лист	Листов
Р. П.	12	

План ограждения комбинированной площадки М1:500

ТОО "Nur-Stark"

Копировал:

Формат А3

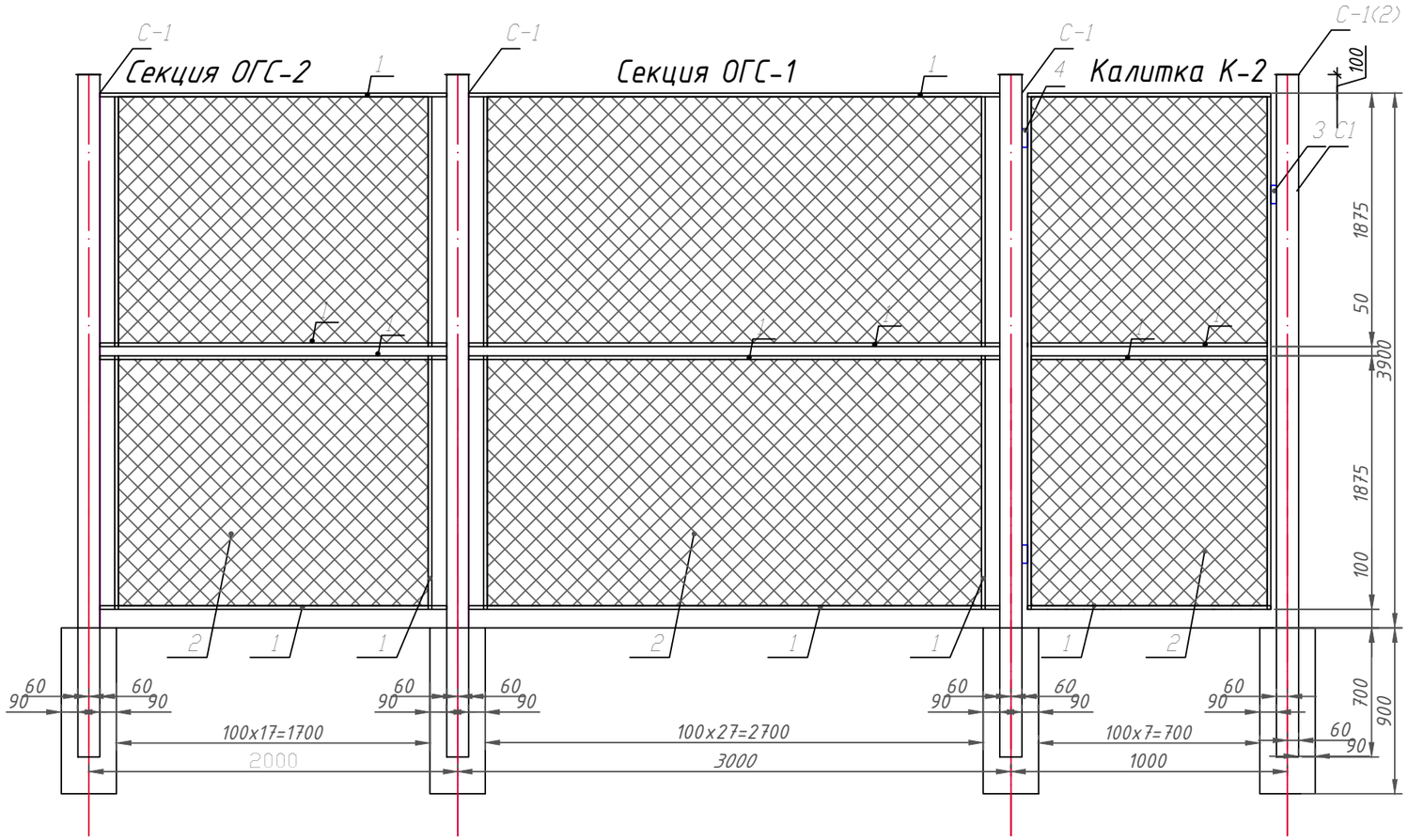

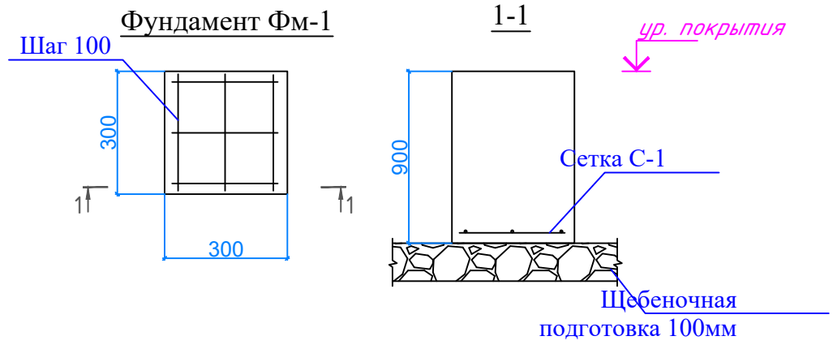

Спецификация на ограждение спортплощадки

№ поз.	Обозначение	Наименование	Кол-во	Масса. ед./кг	Примеч.
		ОГС - 1 (L=3.00 м) - 31 шт.			
1	ГОСТ 8510-86*	Уголок равнополочный 50*5мм п.м.	18,4	3.77	69,37
2	ГОСТ 5336-80	Сетка (Рабица) оцинкованная 50х5х3мм, м2	70,125	1,04	10,53
		ОГС - 2 (L=2.10 м) - 1 шт.			
1	ГОСТ 8510-86*	Уголок равнополочный 50*5мм п.м.	14,4	3.77	54,28
2	ГОСТ 5336-80	Сетка (Рабица) оцинкованная 50х50х2мм, м2	6,375	1,04	6,63
		Калитка К-1 (L=0.70) - 1 шт.			
1	ГОСТ 8510-86*	Уголок равнополочный 50*5мм п.м.	11,0	3.77	41,47
2	ГОСТ 5336-80	Сетка (Рабица) оцинкованная 50х50х2мм, м2	3,075	1,04	3,198
3		Затвор для ворот шт.	1	0.36	
4		Навес для ворот шт.	4	4.69	
		Стойка С-1 (Н=3м.) - 33 шт.			
1	ГОСТ 30245-2012	Профиль 80х80х2,5мм; h=4000 м.п. шт.	33	23,996	791,86
2	ГОСТ 19903-2015	Прокат листовой 120х120х5мм шт.	33	0,5652	18,6516

Взам. инв. №

Подпись и дата

Инв. № подл.

Спецификация на ограждение спортплощадки

№ поз.	Обозначение	Наименование	Кол-во	Масса. ед./кг	Примеч.
		Фундаменты Фм-1			
С-1		Ф10 А-II м.п.	1,5	0,62	0,93
		Бетон В20, м3^	0,081		

Изм.	Кол. уч.	Лист	№ док.	Подп.	Дата
Разраб.		Сейфуллин Б.А			
ГИП		Каиргалиев А.А.			
Проверил		Каиргалиев А.А.			
Н. контр.					

ГП

Разработка ПСД на строительство спортивной площадки в селе Бодене Индерского района Атырауской области.

Спортивная площадка

Стадия	Лист	Листов
Р. П.	13	

Секции ограждения

ТОО "Nur-Stark"

Копировал:

Формат А3