Генеральный проектировщик: Товарищество с ограниченной ответственностью "АРС ЛТД" ГСЛ № 14012920

Заказ 545 / 2023

"Капитальный ремонт здания "Городская поликлиника №12" в г. Алматы, Бостандыкский район, улица Попова №23. Литер А"

Альбом 3. Конструктивные решения.

545/ 6.3- КЖ

том 6.

2023г.

Генеральный проектировщик: Товарищество с ограниченной ответственностью "АРС ЛТД" ГСЛ № 14012920

Заказ 545 / 2023

"Капитальный ремонт здания "Городская поликлиника №12" в г. Алматы, Бостандыкский район, улица Попова №23. Литер А"

Рабочие чертежи

545/ 6.3- КЖ

Директор ТОО "АРС ЛТД" Файзулин Р.Д.

Главный иженер проекта Рукосуева Л.А.

2023г.

Взам. инв. №

Подп. и дата

Инв. № подл.

Ведомость чертежей комплекса

Лист	Наименование	Примечание
АР	Архитектурное решение	
КЖ	Конструкции железобетонные	
КД	Конструкции деревянные	
ОВ	Отопление и вентиляция	
ВК	Водопровод и канализация	
ЭЛ	Электроосвещение, электроснабжение	

Ведомость ссылочных документов

	Наименование	Примечание
СП РК 2.03 - 30 - 2017	"Строительство в сейсмических районах (зонах) РК"	
СП РК EN 1998	"Проектирование сейсмостойких конструкций"	
СП РК EN 1992-1	"Проектирование железобетонных конструкций"	
СП РК EN 1996	"Проектирование каменных конструкций"	
СП РК EN 1993	"Проектирование стальных конструкций"	
СН РК 2.02-01-2014*	"Пожарная безопасность зданий и сооружений"	

Общие данные .

1.Настоящий комплект строительной части проекта разработан на основании технического заключении №12-2023 "О состоянии ограждающих: КГП на ПХВ «Городская поликлиника №12» УОЗ (Литер А) в г. Алматы", от «02» мая 2023 г, выполненного ТОО «Алматы Курылысэксперт» и задания на проектирование.

2. Характеристика природных условий площадки:

-климатический район в соответствии с СП РК 2.04-01-2017 - IIIВ ;

-район по весу снегового покрова, согласно НТП РК 01-01-3.1 - II (1.2 кПа);

-район по давлению ветра, согласно НТП РК 01-01-3.1 -II (0,29 кПа);

-согласно СП РК 2.04-01-2017, расчетная температура наружного воздуха наиболее холодной пятидневки -20.1°С.

Показатели сейсмической опасности зоны строительства по шкале MSK-64 в баллах: ОСЗ-2_{475} - 9 баллов, ОСЗ-2_{2475} - 9 баллов (СП РК 2.03-30-2017г., прил.Б).

Уточненные показатели сейсмической опасности площадки строительства при II типе грунтовых условий по сейсмическим свойствам - 9 баллов (СП РК 2.03-30-2017г., табл.6.2).

Значение расчетного ускорения ag (в долях g) - 0,535. Значение расчетного вертикального пикового ускорения agv (в долях g) - 0,4815 (СП РК 2.03-30-2017г., прил. Е).

Неблагоприятных факторов в сейсмическом отношении на участке строительства не выявлено.

3. Грунтовые условия.

Площадка изысканий сложена суглинком с примесью гравия и гальки до 10% мощностью 1,5-1,8м, с поверхности перекрытым, частично, почвенно-растительным слоем мощностью 0,1м, частично асфальтобетоном мощностью 0,1м. Подстилающим слоем служит гравийно-галечный грунт с содержанием валунов до 30% с песчаным заполнителем со вскрытой мощностью 4,2-4,5м.

Грунтовые воды на участке в период изысканий выработками глубиной -6,0м не вскрыты.

Грунты незасоленные, не агрессивны к бетонам на портландцементе W_4(СП РК 2.01-101-2013, табл.Б.3, Б.4).

Коррозионная активность грунтов к углеродистой стали методом УЭС - от средней до высокой (Приложение №2). При проектировании рекомендуется предусмотреть защитные антикоррозийные покрытия и катодную поляризацию трубопроводов и подземных конструкций из стали.

Нормативная глубина промерзания грунтов по м/с г.Алматы (СП РК 2.04-01-2017, табл. 3.3; СП РК 5.01-102-2013г., п.4.4.2, п.4.4.3):

- для суглинков с примесью - 79 см,
- для гравийно-галечных грунтов - 117 см.

Нормативная глубина проникновения нулевой изотермы 0°С в грунт под естественной поверхностью - 118 см.

Максимальная глубина проникновения нулевой изотермы при обеспеченности 0,90 - 50см, при обеспеченности 0,98 - 100см (СП РК 2.04-01-2017, Приложение А, рис. А.2).

Расчетные сопротивления определены по СП РК 5.01-102-2013г., прил. Б.

- для суглинков с примесью - 200 кПа (2,0 кг/см^2),
- для гравийно-галечных грунтов - 600 кПа (6,0 кг/см^2).

Грунты непросадочные.

4. Архитектурно-планировочное и конструктивное решение.

Обследуемый объект КГП на ПХВ «Городская поликлиника №12». УОЗ в городе Алматы» расположен по адресу: Алматинская область, Бостандыкский район, г.Алматы, улица Попова/Шашкина №23/12.

Обследуемый объект Литер А состоит из 2 блоков, разделенных между собой антисейсмическим швом.

Блок 1 - двухэтажное здание с цокольным этажом и Блок 2 - двухэтажное здание без подвала построены в 1961 году.

Здание Литер А2 - двухэтажное здание с подвалом примыкает к зданию Литер А Блока 2 и разделен с ним антисейсмическим швом. Здание Литер А2 - построено в 2014 году. В данном здании капитальный ремонт не производится.

Литер А.

Блок 1. Двухэтажное здание с цокольным этажом прямоугольной формы в плане, с размерами 32,70 х 12,92м. Высота от пола до потолка 1-го и 2-го этажа 2,45м, цокольного этажа переменная 2,40м и 2,80м. На этажах расположены: кабинеты, сан.узлы, подсобные помещения. В цокольном этаже расположены: кабинеты, архив, вент. камера, рентген, сан.узел, подсобные помещения.

Фундаменты - под наружные и внутренние стены ленточные из монолитного бетона, толщина подошвы 0,5м, ширина подошвы 1,0м. Глубина заложения фундамента от уровня пола 1-го этажа 4,30м. Стены — кирпичные, наружные 51см, утеплена мин. плитой толщиной 50мм; внутренние толщиной 38см.

Перегородки — кирпичные толщиной 120мм.

Перемычки — монолитные железобетонные.

Лестничные марши и площадки — железобетонные сборные.

Плиты перекрытия - сборные :железобетонные многопустотные толщиной 220мм.

Антисейсмический пояс выполнен на уровне перекрытия, без опорного участка плит перекрытий.

Блок 2. Двухэтажное здание без подвала прямоугольной формы в плане, с размерами 32,70 х 12,92м. Высота от пола до потолка 1-го и 2-го этажа 2,45м.

Блок 2 разделен от Блока 1 антисейсмическим швом.

Фундаменты - под наружные и внутренние стены ленточные из монолитного бетона, толщина подошвы 0,5м, ширина подошвы 1,0м. Глубина заложения (Ьундамента от уровня пола 1-го этажа 4,30м. Стены — кирпичные, наружные 51см, утеплена мин.плитой толщиной 50мм; внутренние толщиной 38см.

Перегородки — кирпичные толщиной 120мм.

Перемычки — монолитные железобетонные.

Лестничные марши и площадки - железобетонные сборные.

Плиты перекрытия - сборные железобетонные многопустотные толщиной 220мм.

Антисейсмический пояс выполнен на уровне перекрытия, без опорного участка плит перекрытий.

Крыша и кровля по блокам 1 и 2 - вальмового типа, с неорганизованным наружным водостоком, покрыта металлочерепиией по деревянной стропильной системе и обрешетке.

Стропильные ноги — деревянные, сечением 180х50мм, с шагом 900 - 940мм.

Стойки — центральные, деревяттные, сечением 160х160мм, с шагом 1900мм. Стойки — боковые, деревянные, сечением 100х100мм, с шагом 1900мм.

Лежни - центральные, деревянные, сечением 160х160мм, лежни - боковые, деревянные, сечением 100х100мм.

Прогоны — боковые, деревянные, сечением 100х100мм.

Мауэрлат выполнен из деревянных брусов сечением 100х100мм.

Вертикальные продольные связи — деревянные, сечением 100х100мм.

Обрешетка - деревянная сечением 50х45мм, с шагом 300мм.

Слуховые окна деревянной конструкции. Отсутствует заполнение проемов слуховых окон. Отсутствуют стремянки выхода на кровлю. Утеплитель - минерал ватная плита толщиной 15 см, цементно-песчаная стяжка.

Согласно данным тех.заключения 2013 году по зданию Литер А в блоках 1 и 2 был выполнен капитальный ремонт с усилением кирпичных стен, фундамента с 2-х сторон металлической арматурной сеткой из стержней Ø16мм AIII с шагом сетки 200х200мм в слое торкретбетона толщиной 100мм.

Внутренние кирпичные перегородоки были усилены с 2-х сторон металлической арматурной сеткой из стержней Ø8мм AIII с шагом сетки 150х150мм в слое торкретбетона толщиной 60-80мм.

Согласно выводам тех.заключения рекомендуется выполнить следующие мероприятия:

1. Ремонт кровли в местах вывода вентиляционных шахт, ендов, коробов, слуховых окон.
2. Ремонт вентиляционных шахт с заменой металлических зонтов.
3. Устройство переходных мостиков для обслуживания вентиляционных выходов и предотвращения повреждения покрытия кровельного материала.
4. Ремонт приточной вентиляционной системы кондиционирования воздуха.
5. Демонтировать с заменой отмостки зданий.

Согласно задания на проектирование требуется:

1. Изменить планы по помещениям согласно нормативным стандартам площадей помещений, связанную с набором сотрудников по штатному расписанию. Для этого демонтируется часть существующих перегородок и возводятся новые перегородки с фундаментами по цокольному этажу(блок 1) и по первому этажу(блок 2)
2. Согласно нормативным стандартам, увеличить часть существующих дверных проемов и пробить в существующих несущих стенах и перегородках новые дверные проемы.

Ведомость рабочих чертежей основного комплекта КЖ

Марка, поз.	Наименование	Примечание
1	Общие данные	
2	Схема расположения элементов конструкций цокольного этажа(блок 1) до капремонта	
3	Разрезы 1-1, 2-2, 3-3	
4	Схема расположения элементов конструкций цокольного этажа после капремонта	
5	Фрагменты 1 ... 4	
6	Схема увеличения дверного проема в усиленной стене 580 мм	
7	Схема увеличения дверного проема в усиленной перегородке 250(200) мм	
8	Монолитные перемычки внутренних перегородок - Пр1 ... Пр5	
9	Монолитные перемычки внутренних перегородок - Пр1 ... Пр4	
	Сетки горизонтальн.армирования Сг1, Сг2. Спецификация элементов	
10	Спецификация элементов по цокольному этажу	
11	Схема усиления новых внутренних перегородок толщиной 120 мм по блоку А	
12	Схема расположения элементов конструкций первого этажа до капремонта	
13	Каркас плоский Крс1, Крс2. Монолитная перемычка Пр1 ... Пр3. Сетка горизонтального	
	армирования Сг1. Спецификация элементов	
14	Каркасы плоские Кр4 ... Кр6. Спецификация элементов	
15	Схема устройства нового дверного проема в усиленной стене 580 мм	
16	Схема устройства нового дверного проема в в усиленной перегородке 250(200) мм	
17	Спецификация элементов по первому этажу	
18	Схема расположения элементов конструкций второго этажа до капремонта	
19	Схема расположения элементов конструкций второго этажа после капремонта	
20	Спецификация элементов по второму этажу	
21	Схема расположения отверстий в стенах и перегородках первого и цокольного этажа.	
	Схема расположения отверстий в плите перекрытий на отм.-0.080 и +2.670	
22	Схема расположения отверстий в стенах и перегородках второго этажа.	
	Схема расположения отверстий в плите перекрытий на отм.-0.080 и +2.670	
23	Схема усиления отверстия в наружной несущей стене. Узлы А, Б	
24	Схема усиления отверстия в наружной несущей и самонесущей стене. Узлы В, Г	
25	Схема усиления отверстия в внутренней перегородке. Узел Д	
	Схема усиления отверстия в наружной несущей стене. Узел Е	
26	Схема расположения ходовых мостиков чердачного помещения	
	А-А, элементы ендовы	

Согласовано:

Раздел АР	Неласых И.	07.23
Гл.спец ОВ	Беляева В.	07.23
Инж. ЭЛ	Кузнецов П.	07.23

Взам. инв. №

Подпись и дата

Инв. № подл.

Технические решения, принятые в проекте, соответствуют требованиям экологических, санитарно-гигиенических, противопожарных, взрывобезопасных и других действующих норм и правил Республики Казахстан, и обеспечивают безопасную для жизни и здоровья людей эксплуатацию объекта при соблюдении предусмотренных рабочими чертежами мероприятий.

Главный инженер проекта Рукосуева Л.А

Изм.	Кол.уч.	Лист	№ док.	Подпись	Дата
Проверил		ГИП			08.23
Разработал		Каримов Р.			08.23
Проверил		Рукосуева Л.			08.23
Норм.контр.		Неласых И.			08.23

545-КЖ

«Капитальный ремонт здания "Городская поликлиника №12" в г.Алматы, Бостандыкский район, улица Попова 23. Литер А»

Здание поликлиники

Стадия	Лист	Листов
Р	1	

Общие данные
Ведомость рабоч.чертежей осн.комплекта
Ведомость ссылочных документов

ТОО "АРС ЛТД"
ГСЛ № 14012920
г. Талдыкорган

Формат А2

Схема расположения элементов конструкций цокольного этажа(блок 1) до капремонта

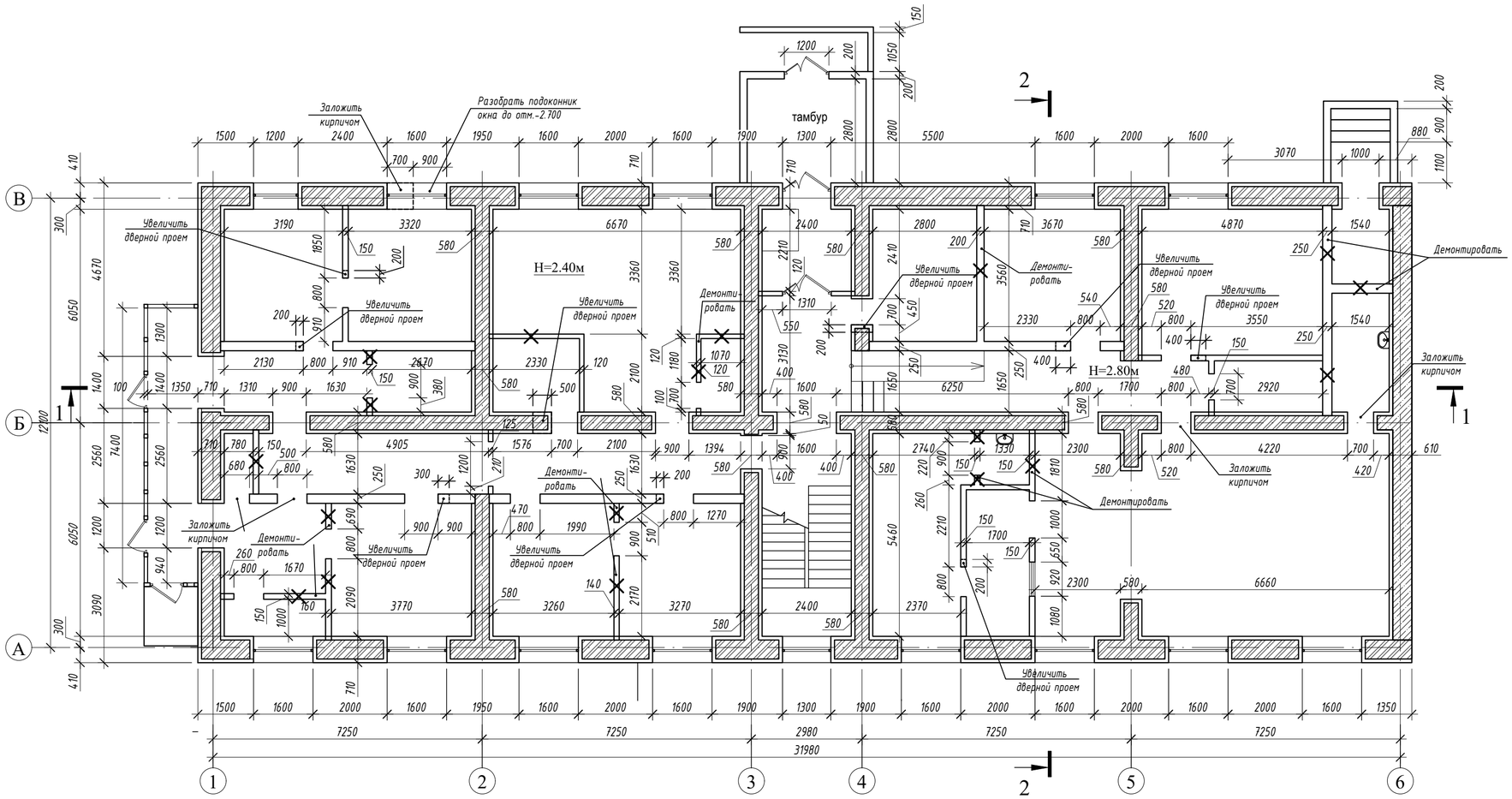

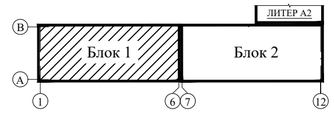

1. Все размеры, привязки и высотные отметки уточнить по месту.
2. Перед началом работ тредуется демонтировать конструкцию пола, внутренние перегородки в местах перепланировки помещений, инженерные коммуникации помещений. Объемы демонтажных работ см. дефектную ведомость и чертежи марки АР.
3. Схему расположения элементов конструкций цокольного этажа после капремонта см. на листе 4.
4. Схему расположения элементов конструкций 1 и 2-го этажа до и после капремонта см. на листах 4, 5 соответственно.
5. Разрезы 1-1, 2-2 см. на листе 3.

Согласовано:

Взам. инв. №

Подпись и дата

Инв. № подл.

Изм.	Кол.уч.	Лист	№ док.	Подпись	Дата	545-КЖ		
						«Капитальный ремонт здания "Городская поликлиника №12" в г.Алматы, Бостандыкский район, улица Попова 23. Литер А»		
Разработал		Каримов Р.			08.23	Здание поликлиники	Стадия	Лист	Листов
Проверил		Рукосуева Л.			08.23		Р	2	
Норм.контр.		Неласых И.			08.23	Схема расположения элементов конструкций цокольного этажа до капремонта	ТОО "АРС ЛТД" ГСЛ № 14012920 г. Талдыкорган		

Формат А2

Разрез 1 - 1

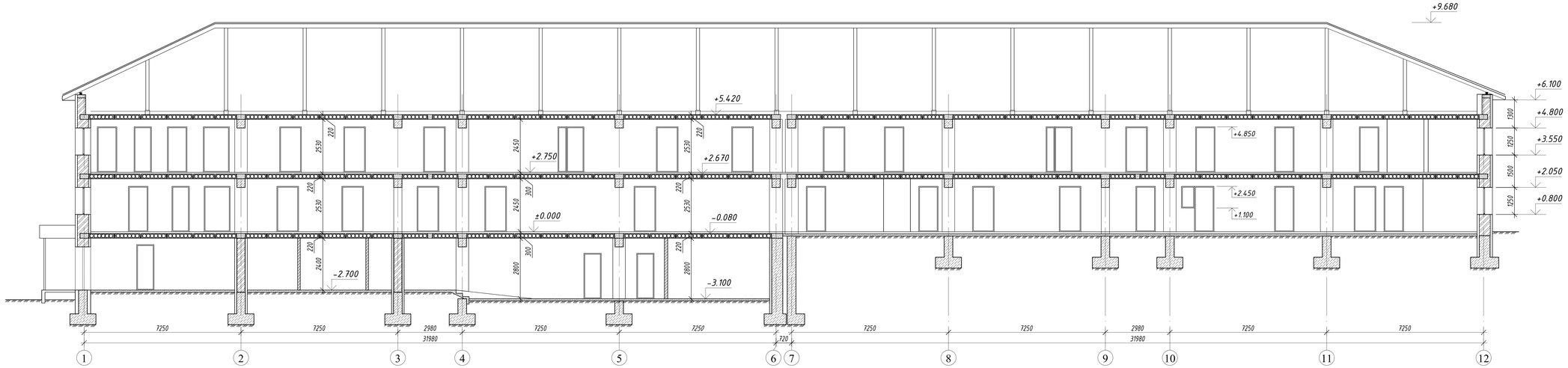

Разрез 2 - 2

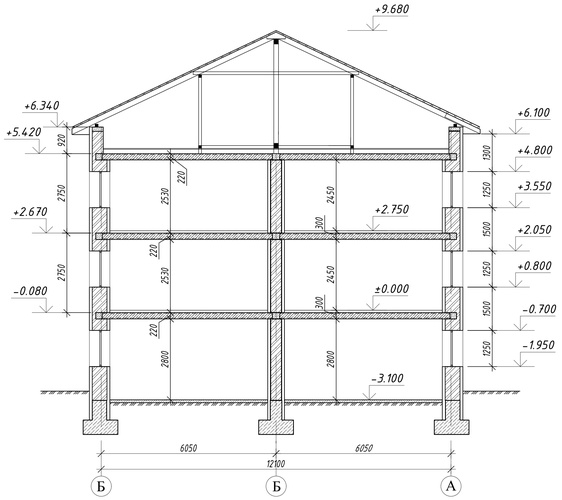

Разрез 3 - 3

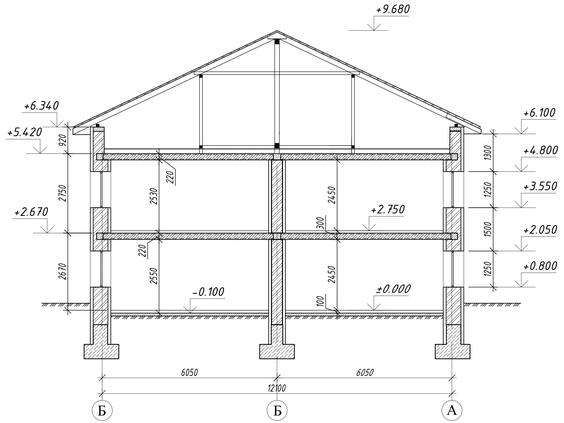

1. Данный лист читать совместно с листами 2, ?, ?.

						545-КЖ		
						«Капитальный ремонт здания "Городская поликлиника №12" в г.Алматы, Бостандыкский район, улица Попова 23. Литер А»		
Изм.	Кол.уч.	Лист	№ док.	Подпись	Дата			
Разработал		Каримов Р.			8	Здание поликлиники	Стадия	Лист	Листов
Проверил		Рукосуева Л.			9		Р	3	
Норм.контр.		Неласых И.			10	Разрезы 1-1, 2-2, 3-3	ТОО "АРС ЛТД" ГСЛ № 14012920 г. Талдыкорган		

Согласовано:

Взам. инв. №

Подпись и дата

Инв. № подл.

Формат А3х3

Схема расположения элементов конструкций цокольного этажа после капремонта

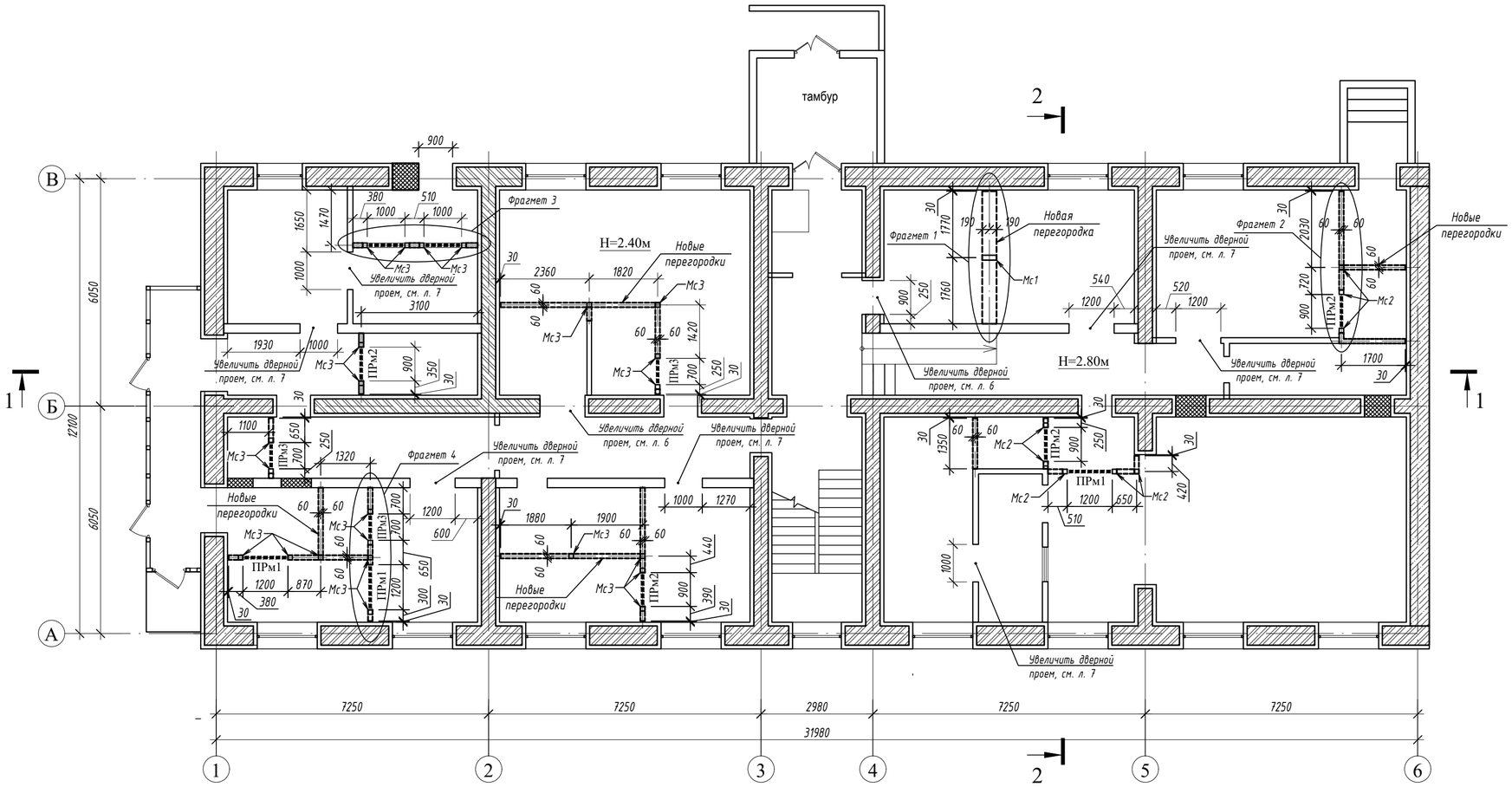

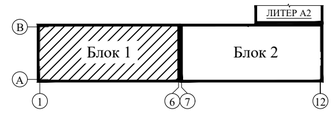

Монолитный сердечник Мс2 для глухого участка перегородки 380 мм

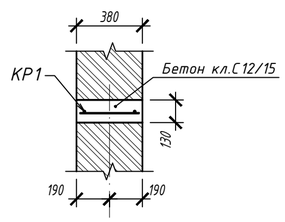

Монолитный сердечник Мс2, Мс3 для дверного проема перегородки 120 мм

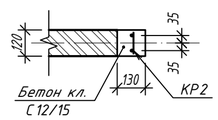

Монолитный сердечник Мс2, Мс3 для глухого участка перегородки 120 мм

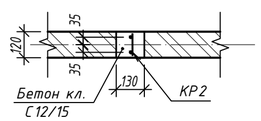

Спецификация элементов на один сердечник

Поз.	Обозначение	Наименование	Кол. шт.	Масса ед. кг.	Примечание
		Монолитный сердечник - Мс1			
КР1	см. лист 9	Каркас плоский - КР1	1	11.28	
		Материалы			
		Бетон кл. С12/15	0.14		$м^3$
		Монолитный сердечник - Мс2			
КР2	см. лист 9	Каркас плоский - КР2	1	5.68	
		Материалы			
		Бетон кл. С12/15	0.04		$м^3$
		Монолитный сердечник - Мс3			
КР3	см. лист 9	Каркас плоский - КР3	1	4.86	
		Материалы			
		Бетон кл. С12/15	0.04		$м^3$

1. Устройство новых перегородок 380 и 120 мм вести согласно фрагментам и узлам на листе 5.
2. Увеличение дверных проемов см. на листах 6, 7.
2. Продивку новых дверных проемов см. на листах 15, 16.
3. Спецификации элементов по цокольному этажу см. на листе 10 .

Изм.	Кол.уч.	Лист	№ док.	Подпись	Дата	545-КЖ		
						«Капитальный ремонт здания "Городская поликлиника №12" в г.Алматы, Бостандыкский район, улица Попова 23. Литер А»		
Разработал		Каримов Р.			08.23	Здание поликлиники	Стадия	Лист	Листов
Проверил		Рукосуева Л.			08.23		Р	4	
Норм.контр.		Неласых И.			08.23	Схема расположения элементов конструкций цокольного этажа после капремонта	ТОО "АРС ЛТД" ГСЛ № 14012920 г. Талдыкорган		

Согласовано:

Взам. инв. №

Подпись и дата

Инв. № подл.

Формат А2

Фрагмент 1

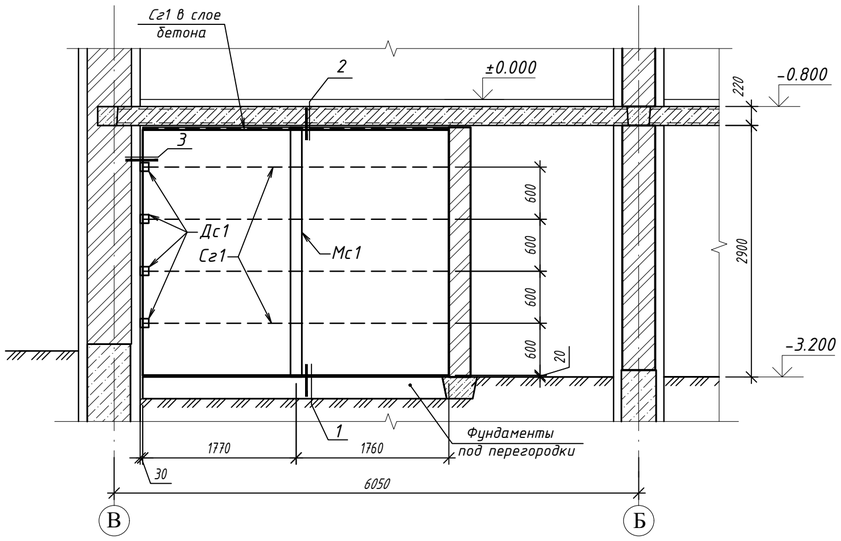

Фрагмент 2

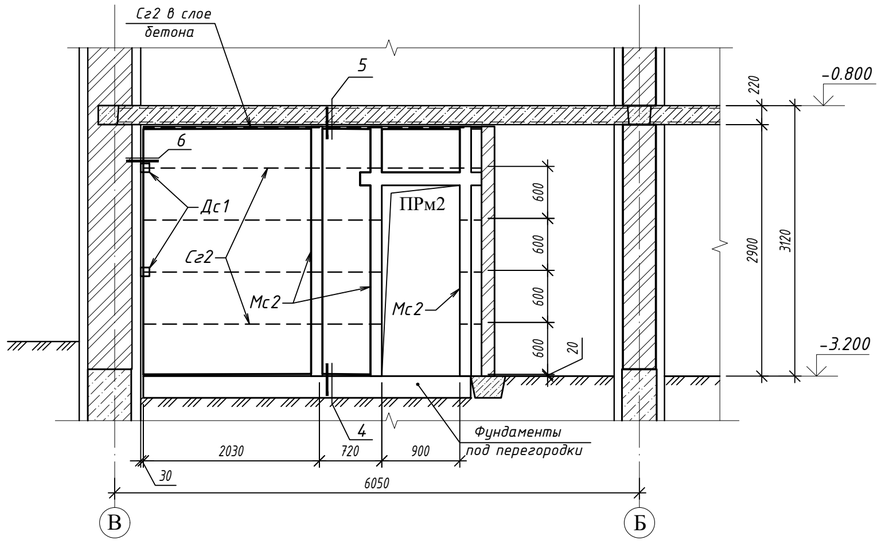

1

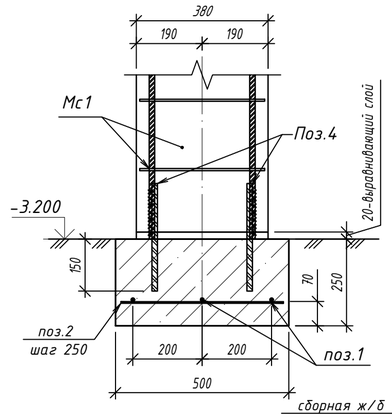

2

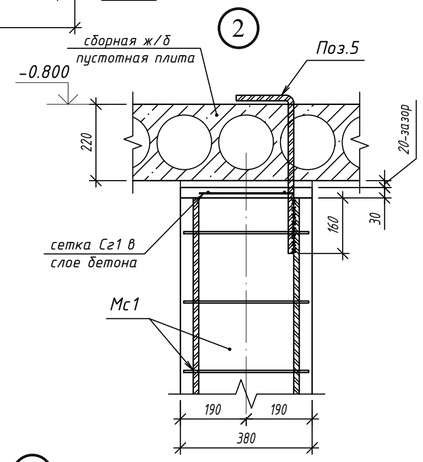

Фрагмент 3

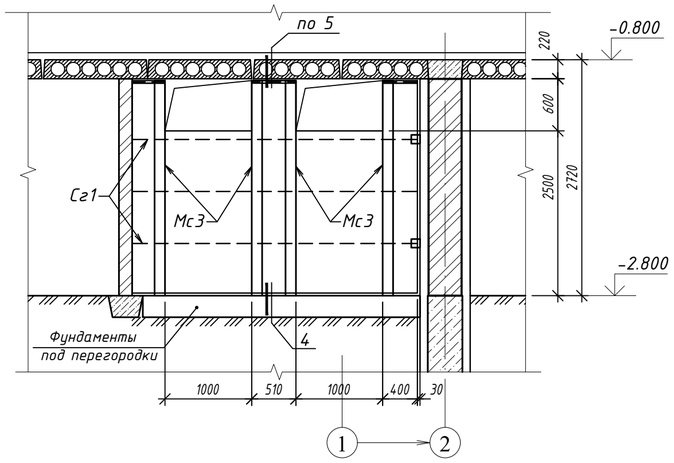

Фрагмент 4

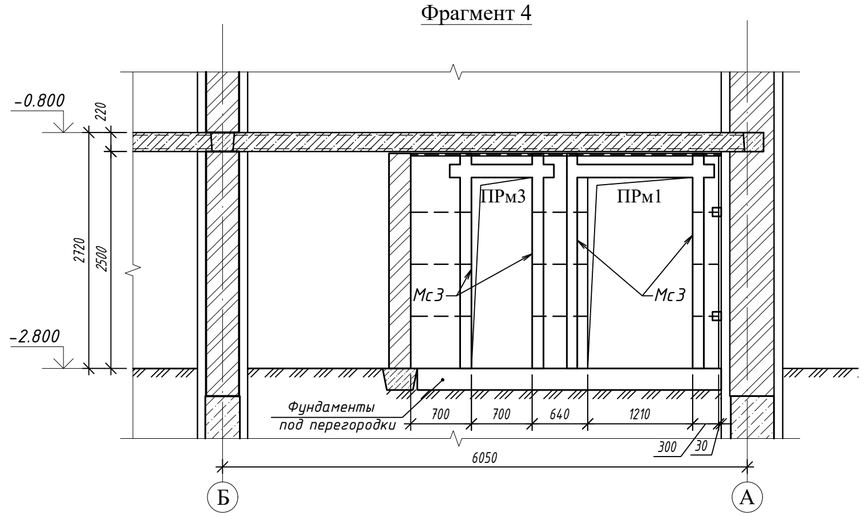

3

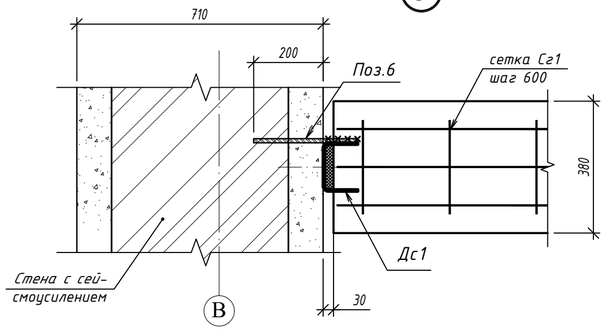

6

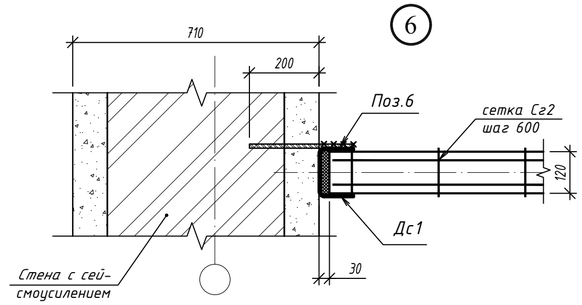

4

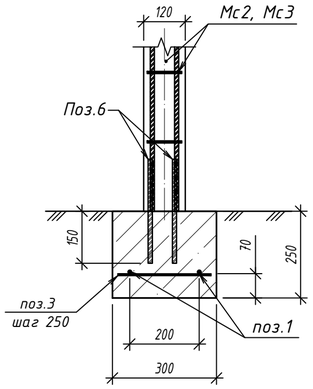

5

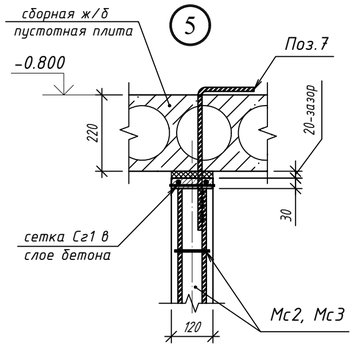

Деталь
соединительная Дс1
эскиз исполнения

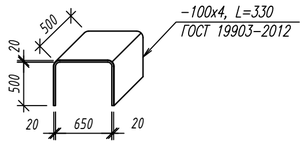

1. Схемы расположения внутренних перегородок уточнить по чертежам марки АР.
2. Перед устройством новых перегородок 380 и 120 мм, по верху фундаментов под перегородки выполнить горизонтальную гидроизоляцию из цементно-песчаного раствора состава 1:2, толщиной 20 мм. Перегородки армировать на всю длину сетками горизонтального армирования Сг1 и Сг2 шагом не более 700 мм.
3. По верху перегородок выполнить укладку горизонтальных сеток в слое бетона кл. В3,5 30 мм, предусмотрев зазор между нижней поверхности элементов перекрытия и верхом перегородок не менее 20 мм.. Сетки Сг1 и Сг2 пропускать через монолитные сердечники Мс1, Мс2, Мс3.
4. Предусмотреть между несущими стенами и внутренними перегородками вертикальные зазоры 30 мм. Вертикальные и горизонтальные зазоры заполнить эластичными прокладками(пороизол, гернит, пенополиуретан и др.).
5. Спецификацию элементов по цокольному этажу см. на листе 10.

Изм.	Кол.уч.	Лист	№ док.	Подпись	Дата	545-КЖ		
						«Капитальный ремонт здания "Городская поликлиника №12" в г.Алматы, Бостандыкский район, улица Попова 23. Литер А»		
Разработал		Каримов Р.			08.23	Здание поликлиники	Стадия	Лист	Листов
Проверил		Рукосуева Л.			08.23		Р	5	
Норм.контр.		Неласых И.			08.23	Фрагменты 1 ... 4	ТОО "АРС ЛТД" ГСЛ № 14012920 г. Талдыкорган		

Согласовано:

Взам. инв. №

Подпись и дата

Инв. № подл.

Формат А2

Схема увеличения дверного проема на 500(300)мм в усиленной стене 580 мм

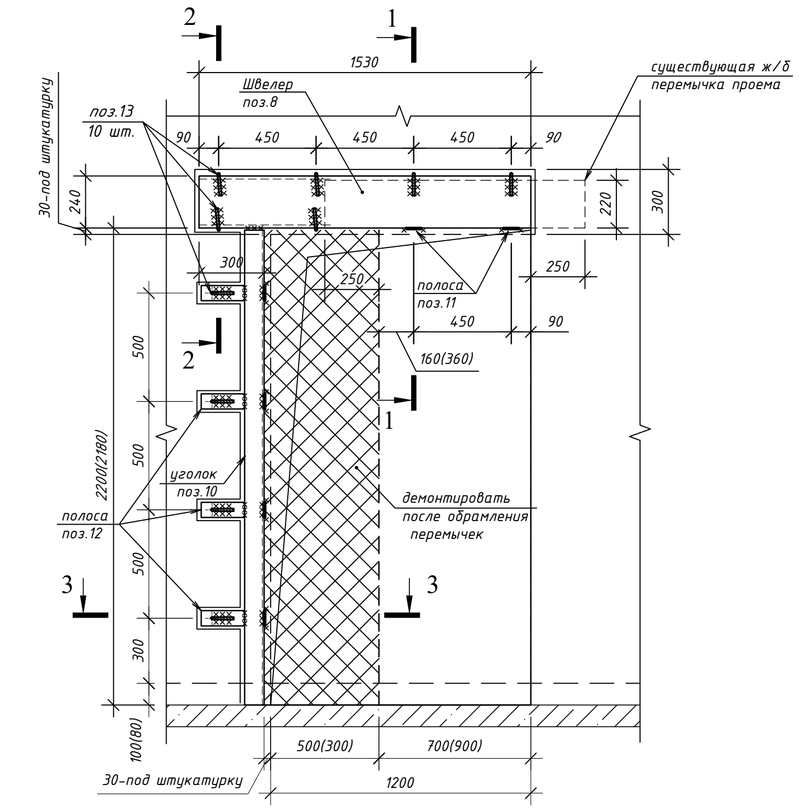

Сечение 1 - 1

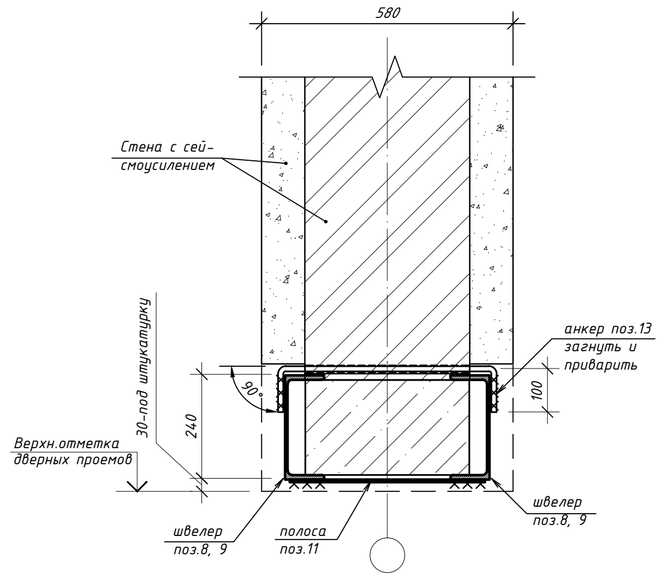

Сечение 2 - 2

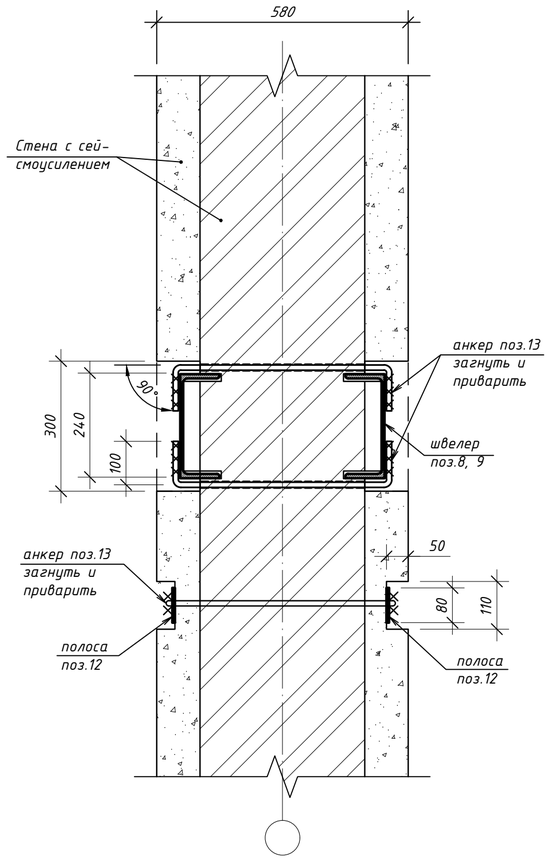

Схема увеличения дверного проема на 200(100)мм в усиленной стене 580 мм

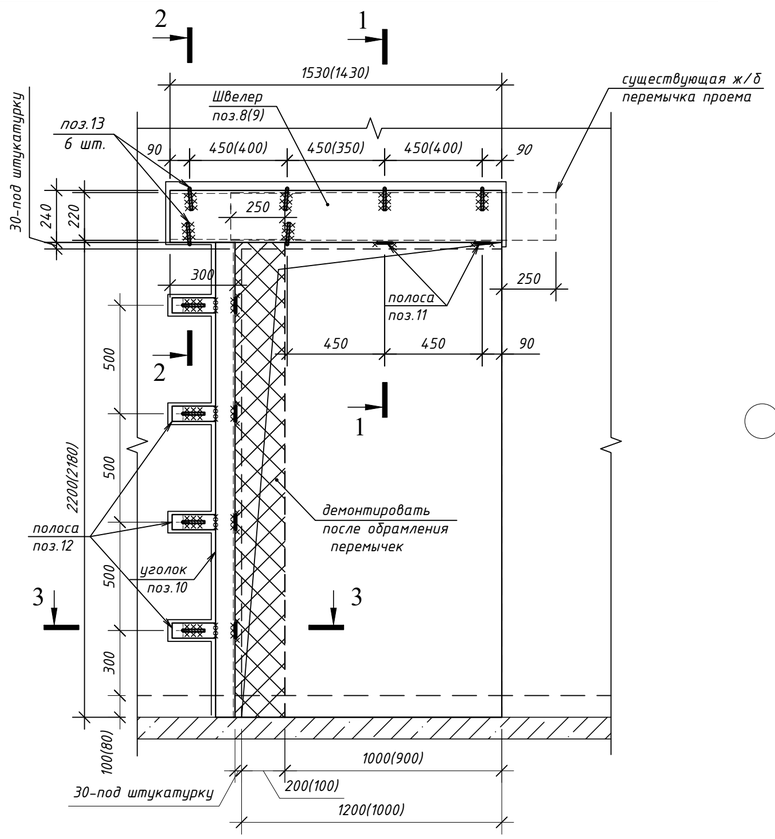

Сечение 3 - 3

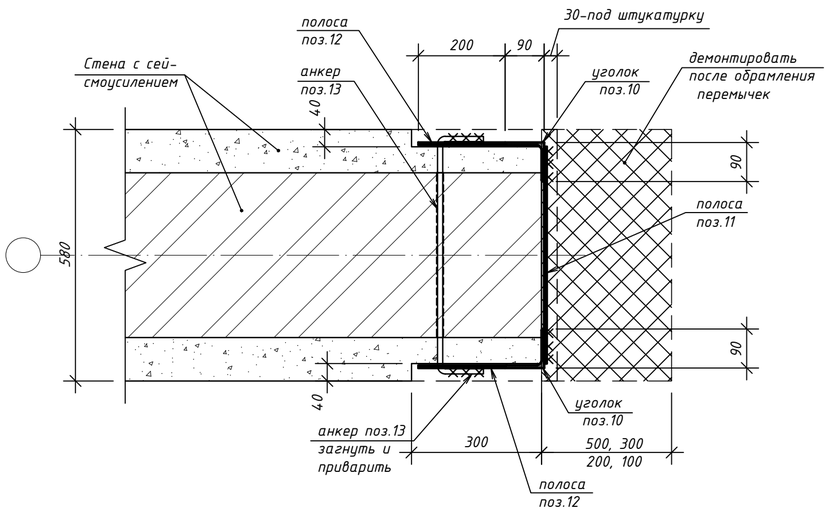

1. Перед демонтажом участка стены для увеличения дверного проема требуется:
   - в уровне существующей ж/б перемычкой дверного проема проштрабить с двух сторон стены каналы глубиной 150 мм под полки швеллеров поз.8 и 9 и общей высоты 300 мм на глубину 60 мм для захвата ж/б перемычки в обойму как показано на схеме на данном листе;
   - просверлить над и под устанавливаемыми швелерами отверстия диаметром 15 мм шагом 450(400 и 350) мм;
   - установить швелера поз.8 и 9 в каналы, закрепить и приварить стержнями поз.13 продетыми в отверстия и загнутыми на 90° и пластинами поз.11 по низу спаренных швеллеров;
   - проем по намеченному контуру стену прорезать при помощи камнерезного механизма или др.инструмента и удалить кладку проема;
   - проштрабить каналы под уголки поз. 10 и пластины поз. 12 на глубину 50 мм и просверлить отв. Ф15 мм под анкерные стержни поз.13;
   - установить уголки поз.10, закрепив анкерными стержнями поз. 13 эл.сваркой через пластины поз.12;

   Спецификацию элементов см. на листах: по цокольному этажу -см. л. 10;
   по 1-му этажу -см. л. 17; по 2-му этажу -см. л. 19.
2. Колличество увеличиваемых дверных проемов в перегородках 580 мм:

   по цокольному этажу(блок 1):
   -увеличение проема 700 на 500(до 1200) мм - 1 шт.;
   -увеличение проема 700 на 200 мм(до 900) - 1 шт.

   по 1 этажу(блок 1 и 2):
   -увеличение проема 900 на 300 мм(до 1200) - 2 шт.;
   -увеличение проема 900 на 100 мм(до 1000) - 7 шт.

   по 2 этажу(блок 1 и 2):
   -увеличение проема 700 на 500(до 1200) мм - 1 шт.;
   -увеличение проема 900 на 300 мм(до 1200) - 2 шт.;
   -увеличение проема 1000 на 200 мм(до 1200) - 2 шт.;
   -увеличение проема 900 на 100 мм(до 1000) - 4 шт.

Изм.	Кол.уч.	Лист	№ док.	Подпись	Дата	545-КЖ		
						«Капитальный ремонт здания "Городская поликлиника №12" в г.Алматы, Бостандыкский район, улица Попова 23. Литер А»		
Разработал		Каримов Р.			08.23	Здание поликлиники	Стадия	Лист	Листов
Проверил		Рукосуева Л.			08.23		Р	6	
Норм.контр.		Неласых И.			08.23	Схема увеличения дверного проема в усиленной стене 580 мм	ТОО "АРС ЛТД" ГСЛ № 14012920 г. Талдыкорган		

Согласовано:

Взам. инв. №

Подпись и дата

Инв. № подл.

Формат А2

Схема увеличения дверного проема на 400(300)мм в усиленной перегородке 250(200) мм

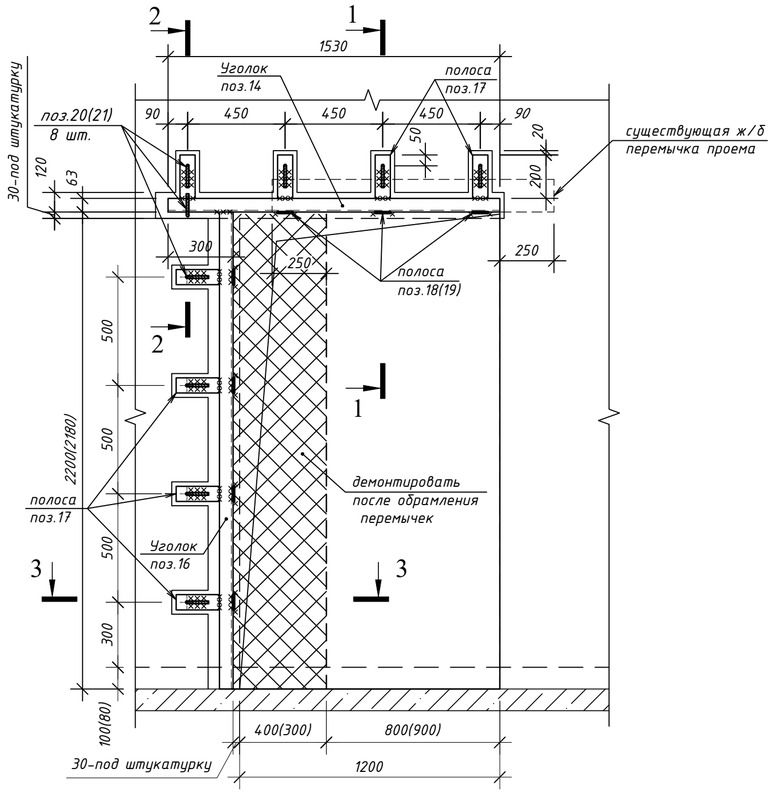

Сечение 1 - 1

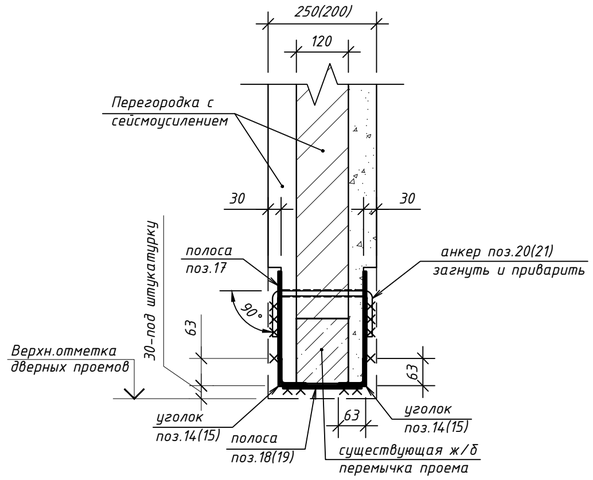

Сечение 2 - 2

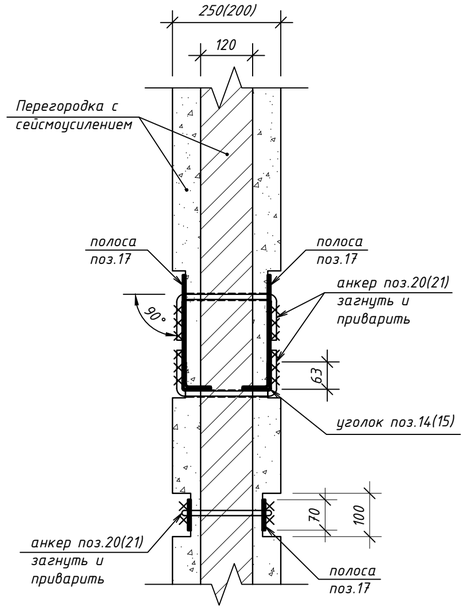

Схема увеличения дверного проема на 200(100)мм в усиленной перегородке 250(200) мм

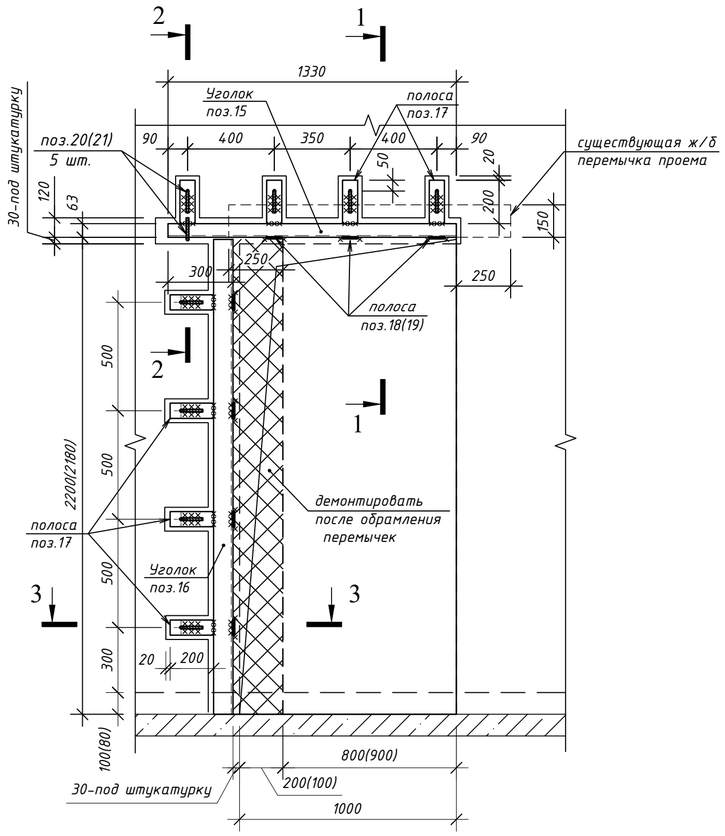

Сечение 3 - 3

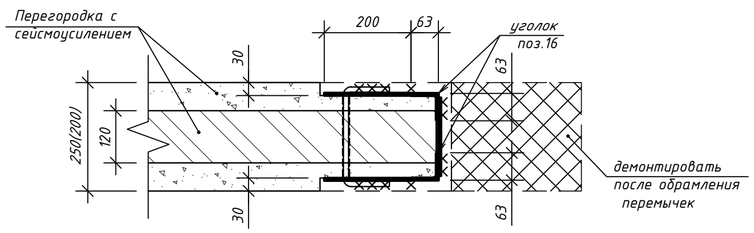

1. Перед демонтажом участка стены для увеличения дверного проема требуется:
   - над существующей ж/б перемычкой дверного проема проштрабить с двух сторон стены каналы глубиной 30 мм под вертикальные полки уголков поз.14, 15 и дополнительно для горизонтальной полки -70 мм для захвата ж/б перемычки в обойму как показано на схеме на данном листе;
   - просверлить над и под устанавливаемыми угоками отверстия Ф15 мм шагом 450(400 и 350)мм;
   - установить уголки поз.14, 15 в каналы, закрепить и приварить стержнями поз.20(21) продетыми в отверстия и загнутыми на 90° и пластинами поз.18(19) по низу спаренных уголков;
   - проем по намеченному контуру стену прорезать при помощи камнерезного механизма или др.инструмента и удалить кладку проема;
   - проштрабить каналы под уголки поз. 16 и пластины поз. 17 на глубину 30 мм и просверлить отв. Ф15 мм под анкерные стержни поз.20(21);
2. Спецификацию элементов см. на листах: по цокольному этажу -см. л.10; по 1-му этажу -см. л.17; по 2-му этажу -см. л.20.
3. Колличество увеличиваемых дверных проемов в перегородках 250(200) мм:

   по цокольному этажу(блок 1):
   - -увеличение проема 800 на 400(до 1200) мм в перегородке 250 мм - 1 шт.;
   - -увеличение проема 800 на 400(до 1200) мм в перегородке 200 мм - 1 шт.;
   - -увеличение проема 900 на 300(до 1200) мм в перегородке 250 мм - 1 шт.;
   - -увеличение проема 800 на 200 мм(до 1000) в перегородке 250 мм - 2 шт.;
   - -увеличение проема 800 на 200 мм(до 1000) в перегородке 200 мм - 2 шт.

   по 1 этажу(блок 1 и 2):
   - -увеличение проема 800 на 400(до 1200) мм в перегородке 250 мм - 2 шт.;
   - -увеличение проема 800 на 200(до 1000) мм в перегородке 250 мм - 3 шт.;
   - -увеличение проема 800 на 200(до 1000) мм в перегородке 200 мм - 3 шт.

   по 2 этажу(блок 1 и 2):
   - -увеличение проема 800 на 400(до 1200)мм в перегородке 200 мм - 2 шт.;
   - -увеличение проема 900 на 300(до 1200)мм в перегородке 250 мм - 2 шт.;
   - -увеличение проема 900 на 300(до 1200)мм в перегородке 200 мм - 1 шт.;
   - -увеличение проема 800 на 200(до 1000)мм в перегородке 250 мм - 2 шт.;
   - -увеличение проема 900 на 100(до 1000)мм в перегородке 250 мм - 6 шт.

						545-КЖ
Изм.	Кол.уч.	Лист	№ док.	Подпись	Дата	«Капитальный ремонт здания "Городская поликлиника №12" в г.Алматы, Бостандыкский район, улица Попова 23. Литер А»
Разработал		Каримов Р.			08.23	Здание поликлиники — Стадия: Р; Лист: 7; Листов:
Проверил		Рукосуева Л.			08.23	
Норм.контр.		Неласых И.			08.23	Схема увеличения дверного проема в усиленной перегородке 250(200) мм — ТОО "АРС ЛТД" ГСЛ № 14012920 г. Талдыкорган

Согласовано:

Взам. инв. №

Подпись и дата

Инв. № подл.

Формат А2

Монолитные перемычки внутренних перегородок 120 мм - Пр1 ... Пр3

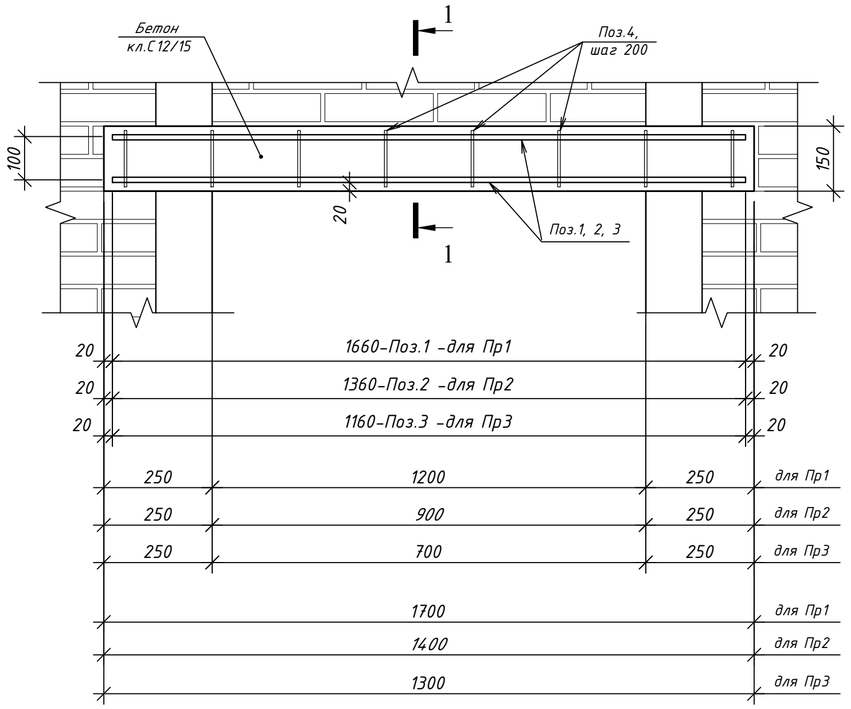

1 - 1

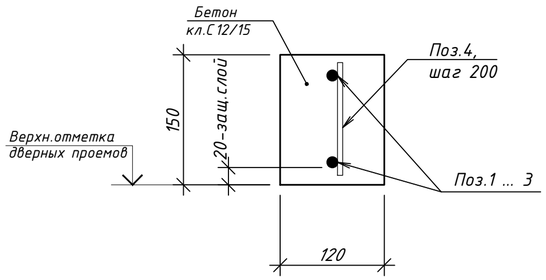

Поз. 6
(эскиз исполнения)

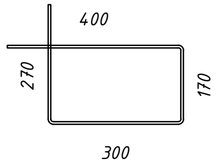

Спецификация элементов на монолитные перемычки

Поз.	Обозначение	Наименование	Кол. шт.	Масса ед. кг.	Примечание
		Монолитная перемычка Прм1			
1	ГОСТ 34028-2016	Арм-ра Ф12 А400С; L=1660	2	1.52	3.04
4	ГОСТ 34028-2016	Арм-ра Ф6 А240; L=130	8	0.03	0.24
		Материалы			
		Бетон кл. С12/15	0.03		$м^3$
		Монолитная перемычка Прм2			
2	ГОСТ 34028-2016	Арм-ра Ф12 А400С; L=1360	2	1.24	2.48
4	ГОСТ 34028-2016	Арм-ра Ф6 А240; L=130	7	0.03	0.21
		Материалы			
		Бетон кл. С12/15	0.03		$м^3$
		Монолитная перемычка Прм3			
3	ГОСТ 34028-2016	Арм-ра Ф12 А400С; L=1160	2	1.06	2.12
4	ГОСТ 34028-2016	Арм-ра Ф6 А240; L=130	6	0.03	0.18
		Материалы			
		Бетон кл. С12/15	0.02		$м^3$
		Монолитная перемычка Прм4			
5	ГОСТ 34028-2016	Арм-ра Ф12 А400С; L=1360	2	1.24	2.48
6	ГОСТ 34028-2016, см. эскиз исп.	Арм-ра Ф6 А240; L=1140	7	0.26	1.82
		Материалы			
		Бетон кл. С12/15	0.12		$м^3$

Монолитная ж/бетонная перемычка внутренних перегородок 250 мм - ПРм4

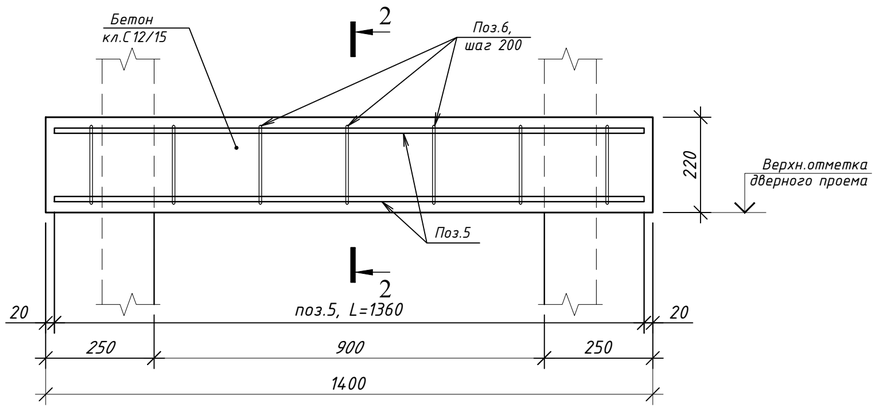

2 - 2

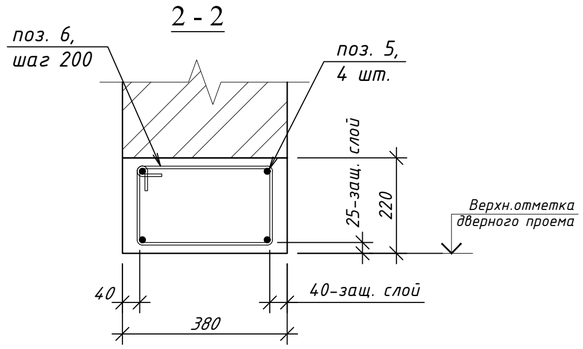

1. Данный лист читать совместно с листами 4, 12, 18.
2. Сводную спецификацию элементов см. на листах 10, 16, 19.

Изм.	Кол.уч.	Лист	№ док.	Подпись	Дата	545-КЖ		
						«Капитальный ремонт здания "Городская поликлиника №12" в г.Алматы, Бостандыкский район, улица Попова 23. Литер А»		
Разработал		Каримов Р.			08.23	Здание поликлиники	Стадия	Лист	Листов
Проверил		Рукосуева Л.			08.23		Р	8	
Норм.контр.		Неласых И.			08.23	Монолитная ж/бетонная перемычка ПРм1 ... ПРм4 Спецификация элементов	ТОО "АРС ЛТД" ГСЛ № 14012920 г. Талдыкорган		

Согласовано:

Взам. инв. №

Подпись и дата

Инв. № подл.

Формат А2

Каркас плоский Кр1

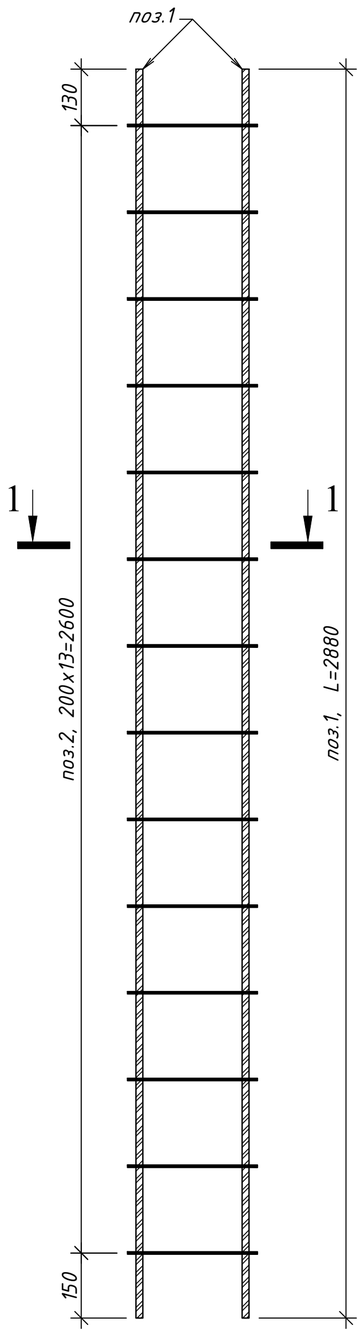

Каркас плоский Кр2

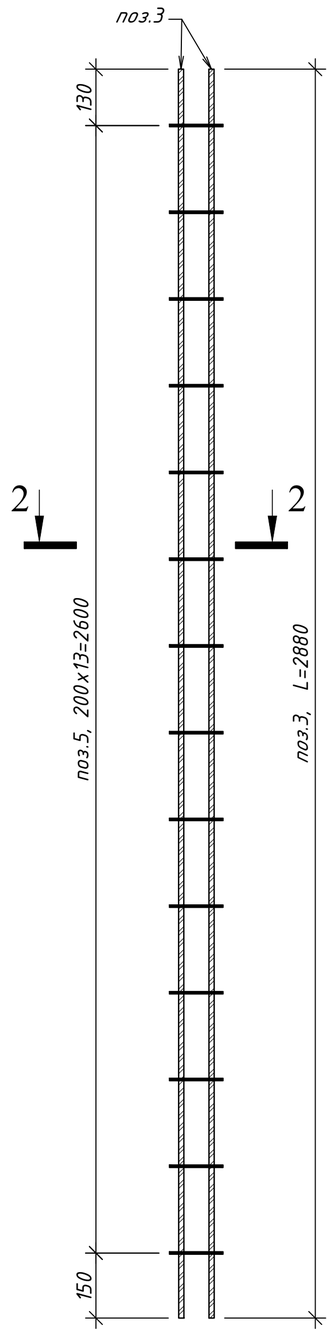

Каркас плоский Кр3

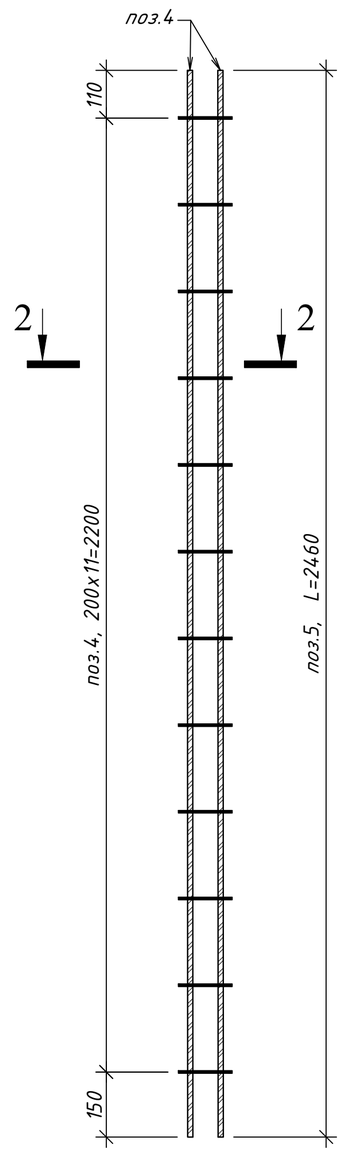

Сетка горизонтального армирования Сг1

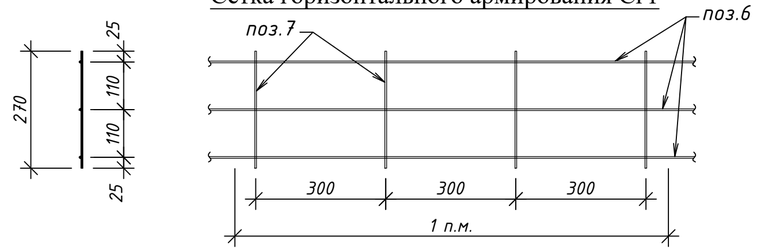

Сетка горизонтального армирования Сг2

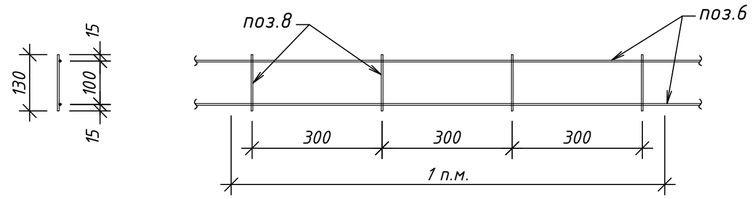

Спецификация элементов

Поз.	Обозначение	Наименование	Кол. шт.	Масса ед. кг.	Примечание
		Каркас плоский Кр1		11.28	
1	ГОСТ 34028-2016	Арм-ра Ф16 А400С; L=2880	2	4.66	9.32
2	ГОСТ 34028-2016	Арм-ра Ф8 А240; L=340	14	0.14	1.96
		Каркас плоский Кр2		5.68	
3	ГОСТ 34028-2016	Арм-ра Ф12 А400С; L=2880	2	2.63	5.26
5	ГОСТ 34028-2016	Арм-ра Ф6 А240; L=130	14	0.03	0.42
		Каркас плоский Кр3		4.86	
4	ГОСТ 34028-2016	Арм-ра Ф12 А400С; L=2460	2	2.25	4.5
5	ГОСТ 34028-2016	Арм-ра Ф6 А240; L=130	12	0.03	0.36
		Сетка Сг1		0.37	
6	ГОСТ 34028-2016	Ф4 Врl; L = п.м.	3	0.093	0.28
7	ГОСТ 34028-2016	Ф4 Врl, L = 270	3.4	0.026	0.09
		Сетка Сг2		0.28	
6	ГОСТ 34028-2016	Ф4 Врl; L = п.м.	2	0.093	0.19
8	ГОСТ 34028-2016	Ф4 Врl, L = 130	3.4	0.026	0.09

1. Данный лист читать совместно с листами 4, 5.
2. Каркасы и сетки варить во всех пересечениях контактно-точечной сваркой по ГОСТ 14098-85
3. Сводную спецификацию элементов см. на листе 10.

Сечение 1 - 1

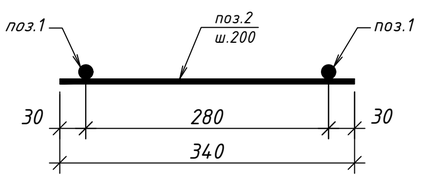

Сечение 2 - 2

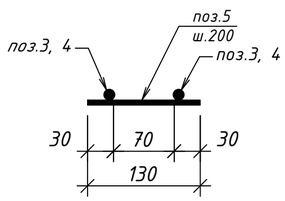

Согласовано:

Взам. инв. №

Подпись и дата

Инв. № подл.

Изм.	Кол.уч.	Лист	№ док.	Подпись	Дата	545-КЖ		
						«Капитальный ремонт здания "Городская поликлиника №12" в г.Алматы, Бостандыкский район, улица Попова 23. Литер А»		
Разработал		Каримов Р.			08.23	Здание поликлиники	Стадия	Лист	Листов
Проверил		Рукосуева Л.			08.23		Р	9	
Норм.контр.		Неласых И.			08.23	Каркасы плоские Кр1 ... Кр3 Сетки горизонтальн.армирования Сг1, Сг2 Спецификация элементов	ТОО "АРС ЛТД" ГСЛ № 14012920 г. Талдыкорган	

Формат А2

Спецификация элементов

Поз.	Обозначение	Наименование	Кол. шт.	Масса ед. кг.	Примечание
	Устройство новых перегородок 380 и 120 мм по цокольному этажу				
		Фундаменты под перегородки			
1	ГОСТ 34028-2016	Арм.Ф8 А400С; L= п.м.	102	0.40	40.8
2	ГОСТ 34028-2016	Арм.Ф8 А400С; L=460	15	0.19	2.85
3	ГОСТ 34028-2016	Арм.Ф8 А400С; L=260	177	0.11	19.47
	Общий расход бетона	Бетон кл. С12/15	3.9		$м^3$
		Монолитные сердечники перегородок			
Мс1	см. лист 4	Монолитный сердечник - Мс1	1		шт.
Мс2	см. лист 4	Монолитный сердечник - Мс2	8		шт.
Мс3	см. лист 4	Монолитный сердечник - Мс3	23		шт.
	Общий расход бетона на сердечники	Бетон кл. С12/15	1.4		$м^3$
		Соединительные детали			
4	ГОСТ 34028-2016	Арм.Ф16 А400С; L=320	2	0.52	1.04
5*	ГОСТ 34028-2016	Арм.Ф16 А400С; L=640	1	1.04	1.04
6	ГОСТ 34028-2016	Арм.Ф12 А400С; L=300	62	0.28	17.36
7*	ГОСТ 34028-2016	Арм.Ф12 А400С; L=570	31	0.52	16.12
		Монолитные ж/б перемычки перегородок			
Пр1	КЖ- см. лист 8	Монолитная перемычка - Пр1	3		
Пр2	КЖ- см. лист 8	Монолитная перемычка - Пр2	4		
Пр3	КЖ- см. лист 8	Монолитная перемычка - Пр3	3		
	Общий расход бетона на перемычки	Бетон кл. С12/15	0.3		$м^3$
		Сетки горизонтального армирования			
Сг1	КЖ- см. лист 9	Сетка Сг1; L= п.м.	19.4	0.37	7.18
Сг2	КЖ- см. лист 9	Сетка Сг2; L= п.м.	181	0.28	50.68
	Слой бетона по верху перегородок	Бетон кл. В 3,5	0.21		$м^3$
		Соединительные детали			
Дс1	КЖ- см. лист 5	Деталь соединительная - Дс1	32	1.06	33.92
6	ГОСТ 34028-2016	Арм.Ф12 А400С; L=300	32	0.28	8.96
	Увеличение дверного проема в усиленной стене 580 мм(см. лист 6)				
8	ГОСТ 8240-97	Швелер №24П; L=1530	2	37.46	74.92
9	ГОСТ 8240-97	Швелер №24П; L=1430	2	35.01	70.02
10	ГОСТ 8240-97	Уголок равнополоч.90х6; L=2200	4	18.78	75.12
11	ГОСТ 19903-2015	-80х6; L=500	12	1.92	23.04
12	ГОСТ 19903-2015	-80х6; L=200	16	0.77	12.32
13	ГОСТ 34028-2016	Арм. Ф12 А400С; L=700	20	0.64	12.8
	Увеличение дверного проема в усиленной перегородке 250, 200 мм(см. лист 7)				
14	ГОСТ 8240-97	Уголок равнополоч.63х5; L=1530	6	7.51	45.06
15	ГОСТ 8240-97	Уголок равнополоч.63х5; L=1330	8	6.53	52.24
16	ГОСТ 8240-97	Уголок равнополоч.63х5; L=2200	14	10.79	151.06
17	ГОСТ 19903-2015	-70х5; L=200	112	0.56	62.72
18	ГОСТ 19903-2015	-70х5; L=180	28	0.51	14.28
19	ГОСТ 19903-2015	-70х5; L=130	21	0.37	7.77
20	ГОСТ 34028-2016	Арм. Ф12 А400С; L=430	36	0.39	14.04
21	ГОСТ 34028-2016	Арм. Ф12 А400С; L=380	27	0.35	9.45

позиции с символом"*"- см. ведомость деталей

Ведомость деталей

Поз.	Эскиз
5	180 / 460
7	160 / 410

ВЕДОМОСТЬ РАСХОДА СТАЛИ, КГ

МАРКА ЭЛЕМЕНТА	ИЗДЕЛИЯ АРМАТУРНЫЕ									ПРОКАТ									ОБЩИЙ РАСХОД
	АРМАТУРА КЛАССА									Швелер		Уголок равнополочный			Сталь листовая				
	Вр-I		А240			А400С				ГОСТ 8140-97		ГОСТ 8509-93			ГОСТ 19903-2012				
	ГОСТ 23279-2012		ГОСТ 34028-2016			ГОСТ 34028-2016													
	ф4	итого	ф6	ф8	итого	ф8	ф12	ф16	итого	[№24П	итого	L90х6	L63х5	итого	t4	t5	t6	итого	
Устройство фундаментов под перегородки	-	-	-	-	-	63.12	-	-	-	-	-	-		-	-	-	-	-	63.12
Устройство монолитных сердечников	-	-	11.64	1.60	13.24	-	179.06	4.70	183.76	-	-	-		-	-	-	-	-	197.0
Устройство монолитных перемычек	-	-	2.10	-	2.10	-	25.4	-	25.4	-	-	-		-	-	-	-	-	27.50
Армирование сетками горизонтального армирования	57.86	57.86	-	-	-	-	8.96	-	8.96	-	-	-		-	33.92	-	-	33.92	100.74
Увеличение дверного проема в усиленной стене 580 мм	-	-	-	-	-	-	12.8	-	12.8	144.94	144.94	75.12		75.12	-	-	35.36	35.36	268.22
Увеличение дверного проема в перегородке 250, 200 мм	-	-	-	-	-	-	23.49	-	23.49	-	-	-	248.36	248.36	-	84.77	-	84.77	356.62

Расход кирпича керамического по цокольному этажу:
- внутренние перегородки толщиной 380 мм, общий объем - 3.96 $м^3$;
- внутренние перегородки толщиной 120 мм, общий объем - 10.9 $м^3$.

Заполнение эластичыми прокладками:
Монтажная пена:
- внутренние перегородки толщиной 380 мм, общий объем - 9.8 п.м.;
- внутренние перегородки толщиной 120 мм, общая площадь - 85.8 п.м.

1. Данный лист читать совместно с листами 4 ... 9.

Согласовано:

Взам. инв. №

Подпись и дата

Инв. № подл.

Изм.	Кол.уч.	Лист	№ док.	Подпись	Дата
Разработал		Каримов Р.			08.23
Проверил		Рукосуева Л.			08.23
Норм.контр.		Неласых И.			08.23

545-КЖ

«Капитальный ремонт здания "Городская поликлиника №12" в г.Алматы, Бостандыкский район, улица Попова 23. Литер А»

Здание поликлиники

Стадия	Лист	Листов
Р	10	

Спецификация элементов по цокольному этажу

ТОО "АРС ЛТД"
ГСЛ № 14012920
г. Талдыкорган

Формат А2

Схема расположения элементов конструкций первого этажа до капремонта

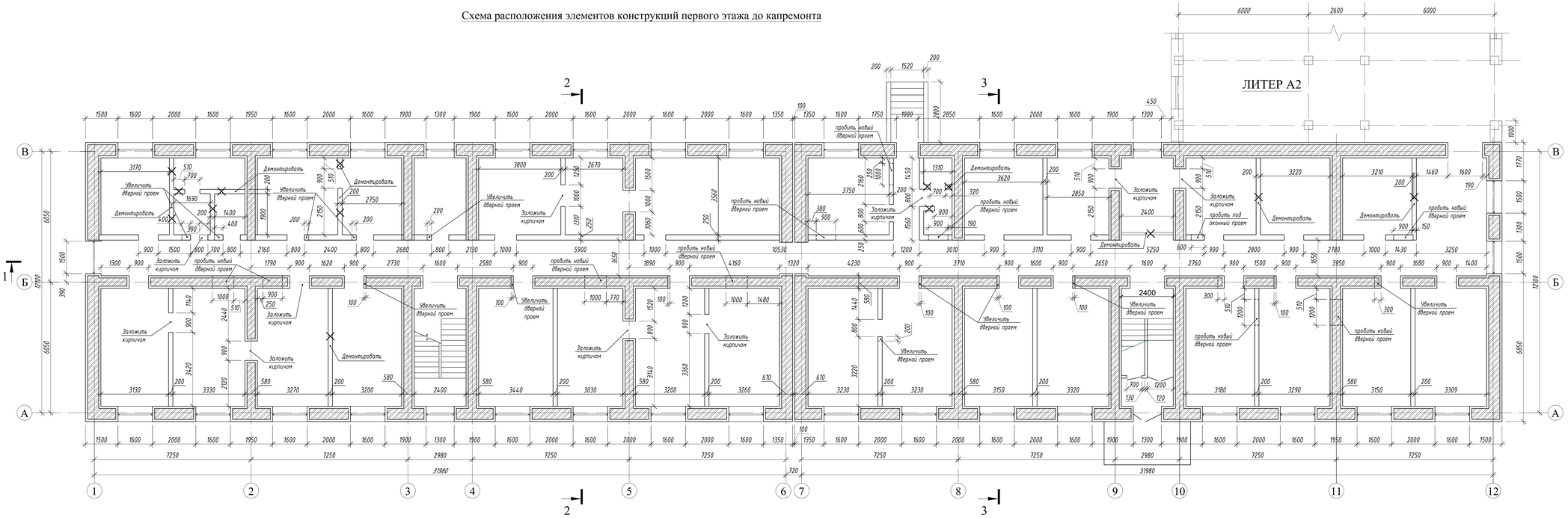

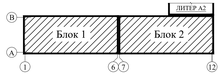

1. Все размеры, привязки и высотные отметки уточнить по месту.
2. Перед началом работ требуется демонтировать конструкцию пола, внутренние перегородки в местах перепланировки помещений, инженерные коммуникации помещений. Объемы демонтажных работ см. дефектную ведомость и чертежи марки АР.
3. Схему расположения элементов конструкций первого этажа после капремонта см. на листе 12.
4. Схему расположения элементов конструкций цокольного и 2-го этажа до и после капремонта см. на листах 2, 4 и 18, 19 соответственно.
5. Разрезы 1-1, 2-2 см. на листе 3.

						545-КЖ			
						«Капитальный ремонт здания "Городская поликлиника №12" в г.Алматы, Бостандыкский район, улица Попова 23. Литер А»			
Изм.	Кол.уч.	Лист	№ док.	Подпись	Дата				
Разработал		Каримов Р.			08.23	Здание поликлиники	Стадия	Лист	Листов
Проверил		Рукосуева Л.			08.23		Р	11	
Норм.контр.		Неласых И.			08.23	Схема расположения элементов конструкций первого этажа до капремонта	ТОО "АРС ЛТД" ГСЛ № 14012920 г. Талдыкорган		

Согласовано:

Взам. инв. №

Подпись и дата

Инв. № подл.

Формат А3х3

Схема расположения элементов конструкций первого этажа после капремонта

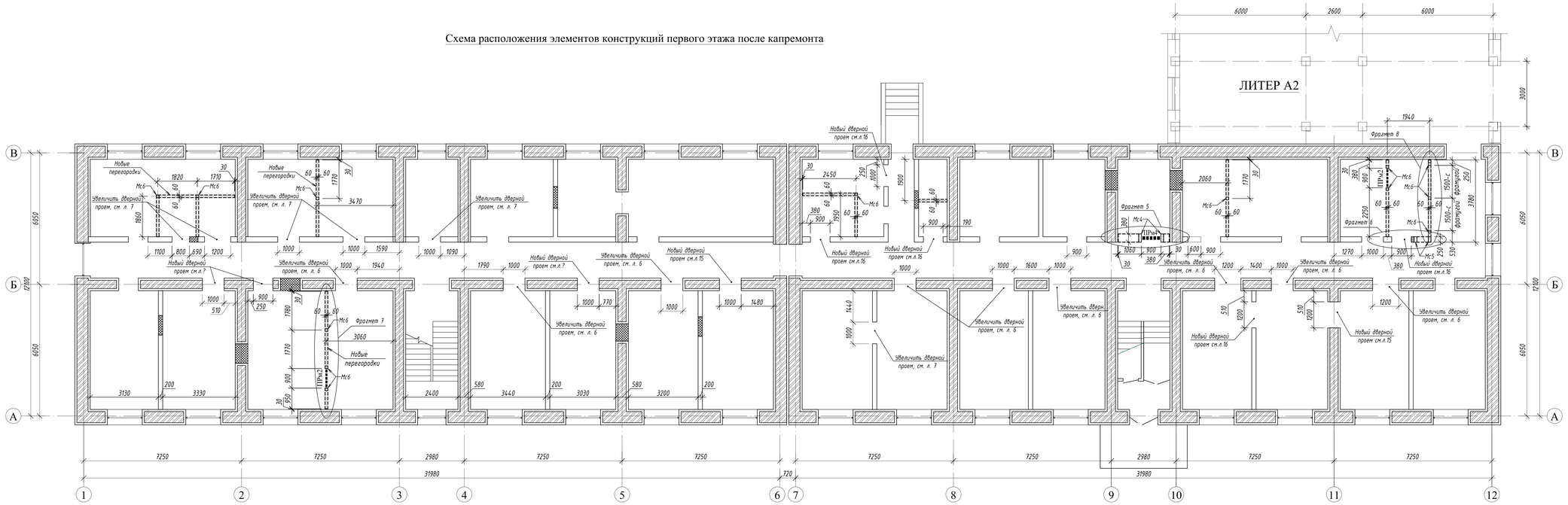

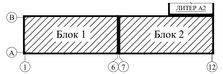

Монолитный сердечник Мс4 для дверного проема перегородки 380 мм

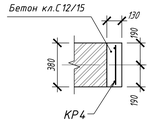

Монолитный сердечник Мс5 для края перегородки 380 мм

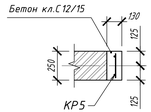

Монолитный сердечник Мс6 для глухого участка перегородки 120 мм

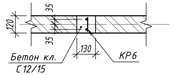

Монолитный сердечник Мс6 для дверного проема перегородки 120 мм

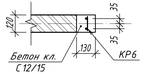

Спецификация элементов на один сердечник

Поз.	Обозначение	Наименование	Кол. шт.	Масса ед. кг.	Примечание
		Монолитный сердечник - Мс4			
КР4	см. лист 14	Каркас плоский - КР4	1	9.88	
		Материалы			
		Бетон кл. С12/15	0.13		$м^3$
		Монолитный сердечник - Мс5			
КР5	см. лист 14	Каркас плоский - КР5	1	9.28	
		Материалы			
		Бетон кл. С12/15	0.085		$м^3$
		Монолитный сердечник - Мс6			
КР6	см. лист 14	Каркас плоский - КР6	1	4.98	
		Материалы			
		Бетон кл. С12/15	0.04		$м^3$

1. Устройство новых перегородок 380 и 120 мм вести согласно фрагментам и узлам на листе 13.
2. Увеличение дверных проемов см. на листах 6, 7.
2. Пробивку новых дверных проемов см. на листах 15, 16.
3. Спецификации элементов по первому этажу см. на листе 17 .

						545-КЖ			
						«Капитальный ремонт здания "Городская поликлиника №12" в г.Алматы, Бостандыкский район, улица Попова 23. Литер А»			
Изм.	Кол.уч.	Лист	№ док.	Подпись	Дата				
Разработал		Каримов Р.			08.23	Здание поликлиники	Стадия	Лист	Листов
Проверил		Рукосуева Л.			08.23		Р	12	
Норм.контр.		Неласых И.			08.23	Схема расположения элементов конструкций первого этажа после капремонта	ТОО "АРС ЛТД" ГСЛ № 14012920 г. Талдыкорган		

Согласовано:

Взам. инв. №

Подпись и дата

Инв. № подл.

Формат А3х3

Фрагмент 5

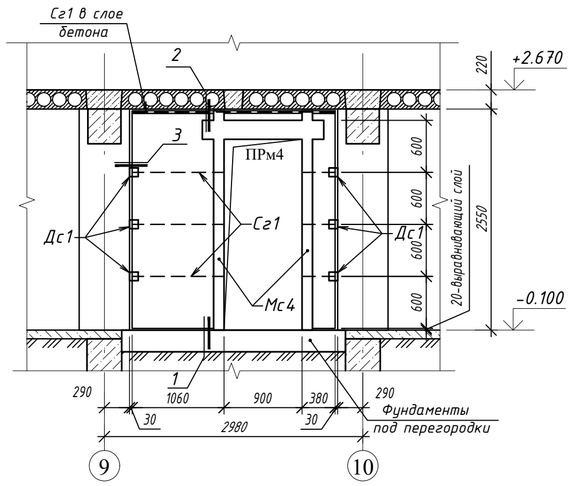

Фрагмент 6

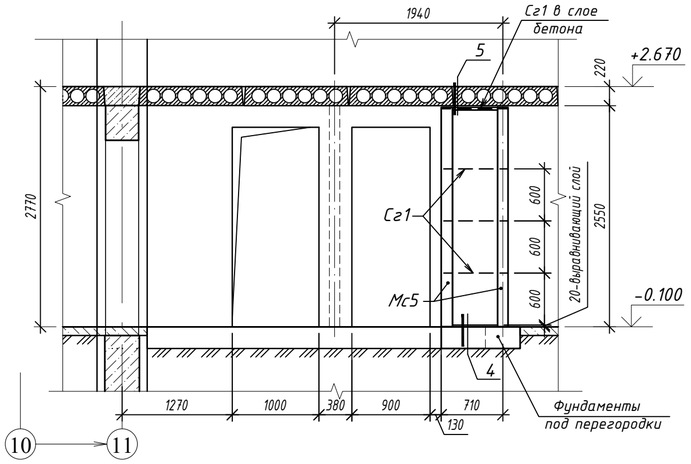

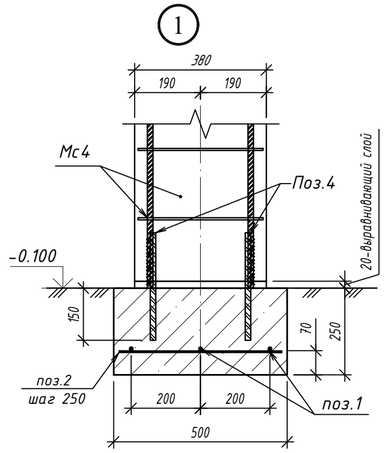

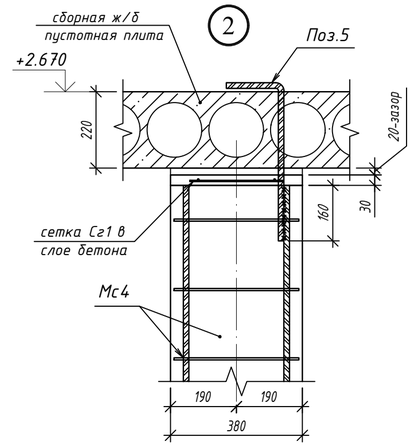

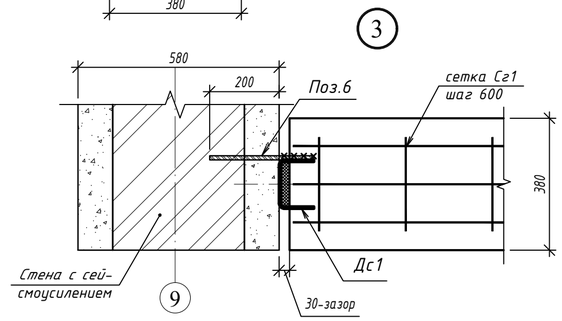

Фрагмент 7

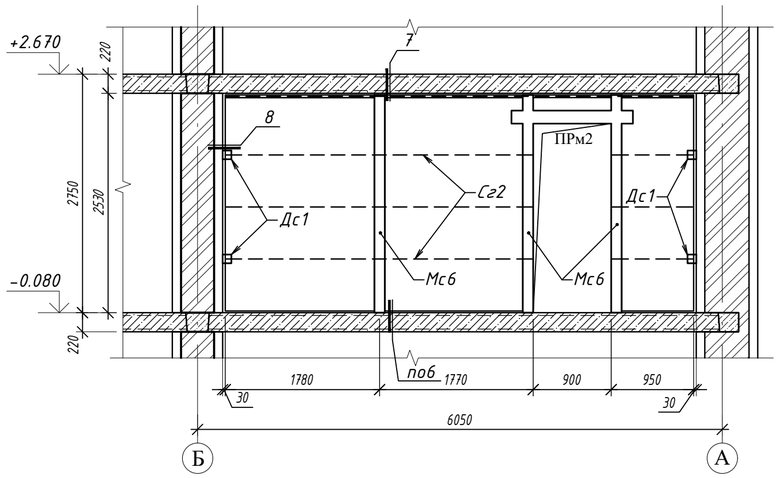

Фрагмент 8

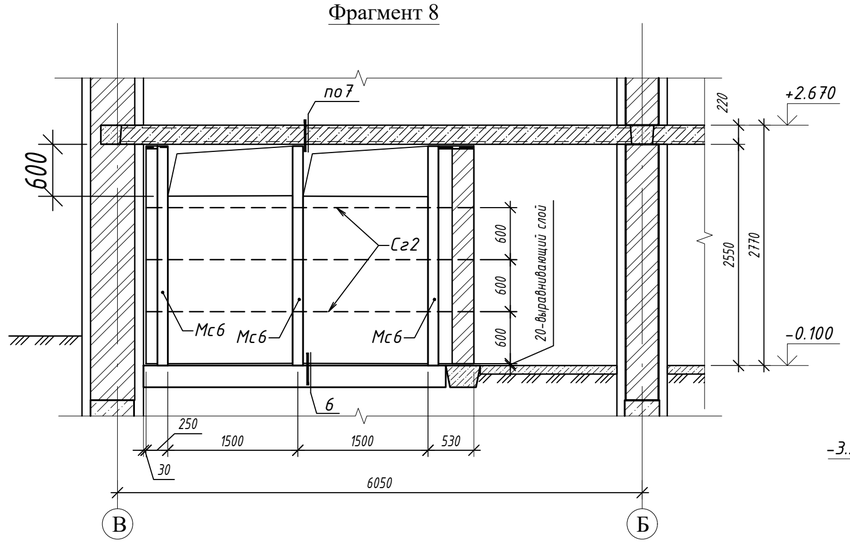

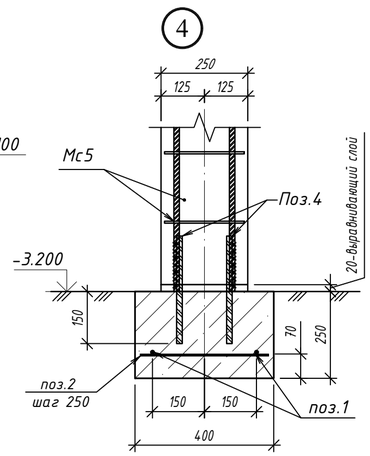

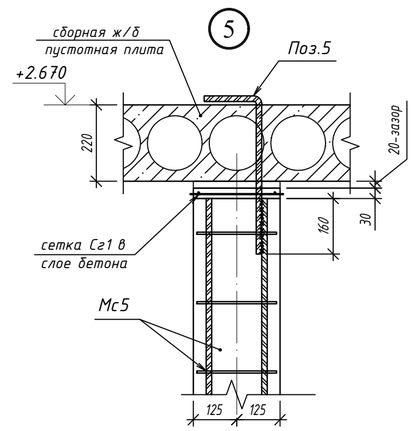

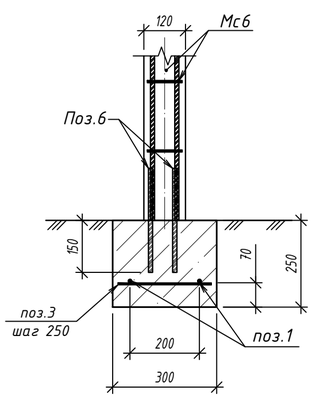

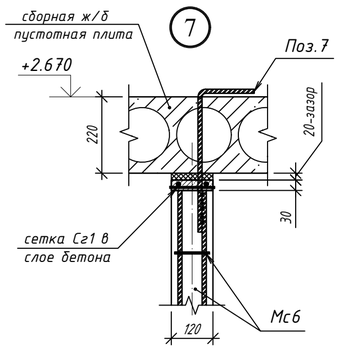

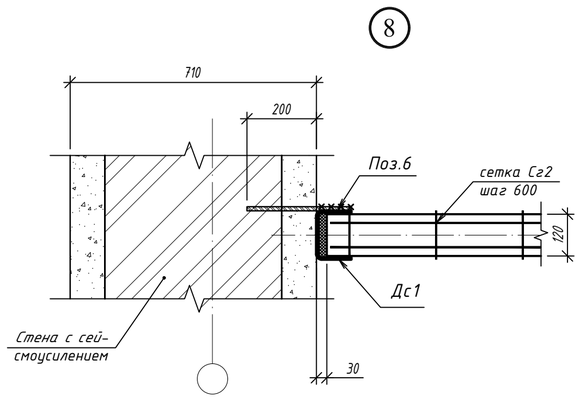

1. Схемы расположения внутренних перегородок уточнить по чертежам марки АР.
2. Перед устройством новых перегородок 380, 250 и 120 мм, по верху фундаментов под перегородки выполнить горизонтальную гидроизоляцию из цементно-песчаного раствора состава 1:2, толщиной 20 мм. Перегородки армировать на всю длину сетками горизонтального армирования Сг1 и Сг2 шагом не более 700 мм.
3. По верху перегородок выполнить укладку горизонтальных сеток в слое бетона кл. В3,5 30 мм, предусмотрев зазор между нижней поверхности элементов перекрытия и верхом перегородок не менее 20 мм.. Сетки Сг1 и Сг2 пропускать через монолитные сердечники Мс4, Мс5, Мс6.
4. Предусмотреть между несущими стенами и внутренними перегородками вертикальные зазоры 30 мм. Вертикальные и горизонтальные зазоры заполнить эластичными прокладками(пороизол, гернит, пенополиуретан и др.).
5. Спецификацию элементов по первому этажу см. на листе 17.

Изм.	Кол.уч.	Лист	№ док.	Подпись	Дата	545-КЖ		
						«Капитальный ремонт здания "Городская поликлиника №12" в г.Алматы, Бостандыкский район, улица Попова 23. Литер А»		
Разработал		Каримов Р.			08.23	Здание поликлиники	Стадия: Р	Лист: 13 / Листов:
Проверил		Рукосуева Л.			08.23			
Норм.контр.		Неласых И.			08.23	Фрагмент 5 ... 8	ТОО "АРС ЛТД" ГСЛ № 14012920 г. Талдыкорган	

Согласовано:

Взам. инв. №

Подпись и дата

Инв. № подл.

Формат А2

Каркас плоский Кр4

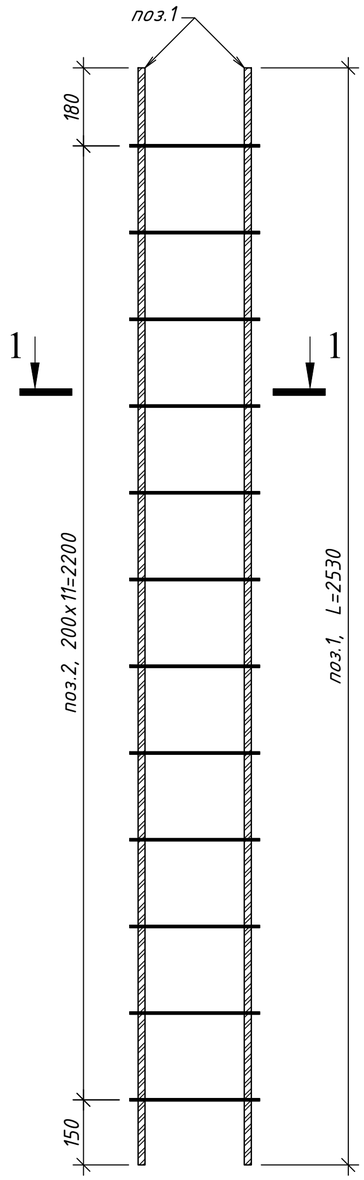

Каркас плоский Кр5

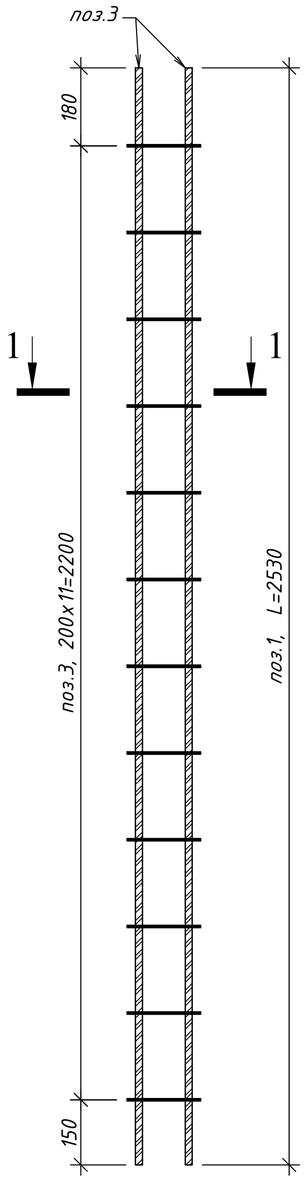

Каркас плоский Кр6

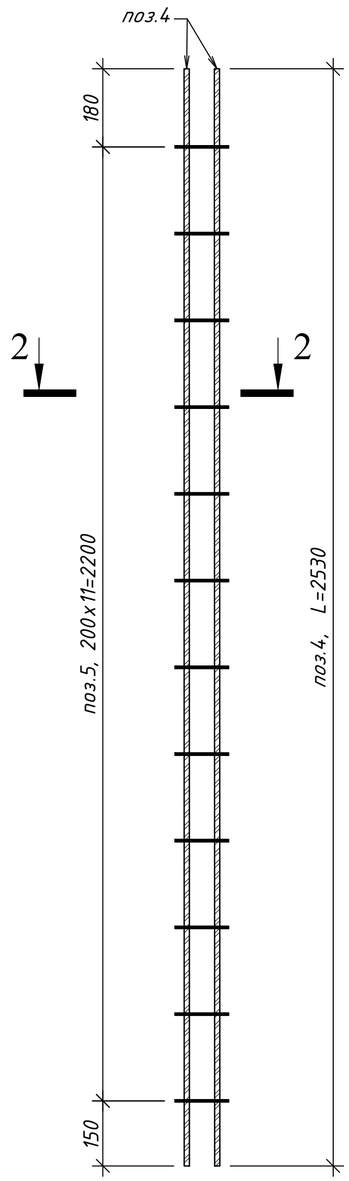

Спецификация элементов

Поз.	Обозначение	Наименование	Кол. шт.	Масса ед. кг.	Примечание
		Каркас плоский Кр4		9.88	
1	ГОСТ 34028-2016	Арм-ра Ф16 А400С; L=2530	2	4.10	8.2
2	ГОСТ 34028-2016	Арм-ра Ф8 А240; L=340	12	0.14	1.68
		Каркас плоский Кр5		9.28	
1	ГОСТ 34028-2016	Арм-ра Ф16 А400С; L=2530	2	4.10	8.2
3	ГОСТ 34028-2016	Арм-ра Ф8 А240; L=210	12	0.09	1.08
		Каркас плоский Кр6		4.98	
4	ГОСТ 34028-2016	Арм-ра Ф12 А400С; L=2530	2	2.31	4.62
5	ГОСТ 34028-2016	Арм-ра Ф6 А240; L=130	12	0.03	0.36

Сечение 1 - 1

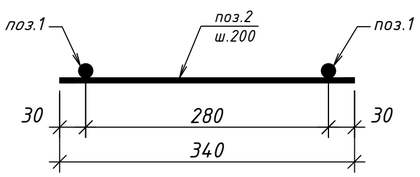

Сечение 2 - 2

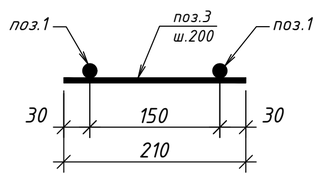

Сечение 3 - 3

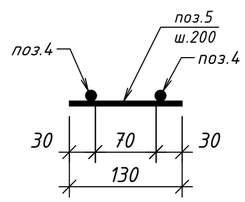

1. Данный лист читать совместно с листами 12, 13.
2. Каркасы и сетки варить во всех пересечениях контактно-точечной сваркой по ГОСТ 14098-85
3. Сводную спецификацию элементов см. на листе 17.

Согласовано:

Взам. инв. №

Подпись и дата

Инв. № подл.

Изм.	Кол.уч.	Лист	№ док.	Подпись	Дата	545-КЖ		
						«Капитальный ремонт здания "Городская поликлиника №12" в г.Алматы, Бостандыкский район, улица Попова 23. Литер А»		
Разработал		Каримов Р.			08.23	Здание поликлиники	Стадия	Лист	Листов
Проверил		Рукосуева Л.			08.23		Р	14	
Норм.контр.		Неласых И.			08.23	Каркасы плоские Кр4 ... Кр6 Спецификация элементов	ТОО "АРС ЛТД" ГСЛ № 14012920 г. Талдыкорган		

Формат А2

Схема устройства нового дверного проема в усиленной стене 580 мм

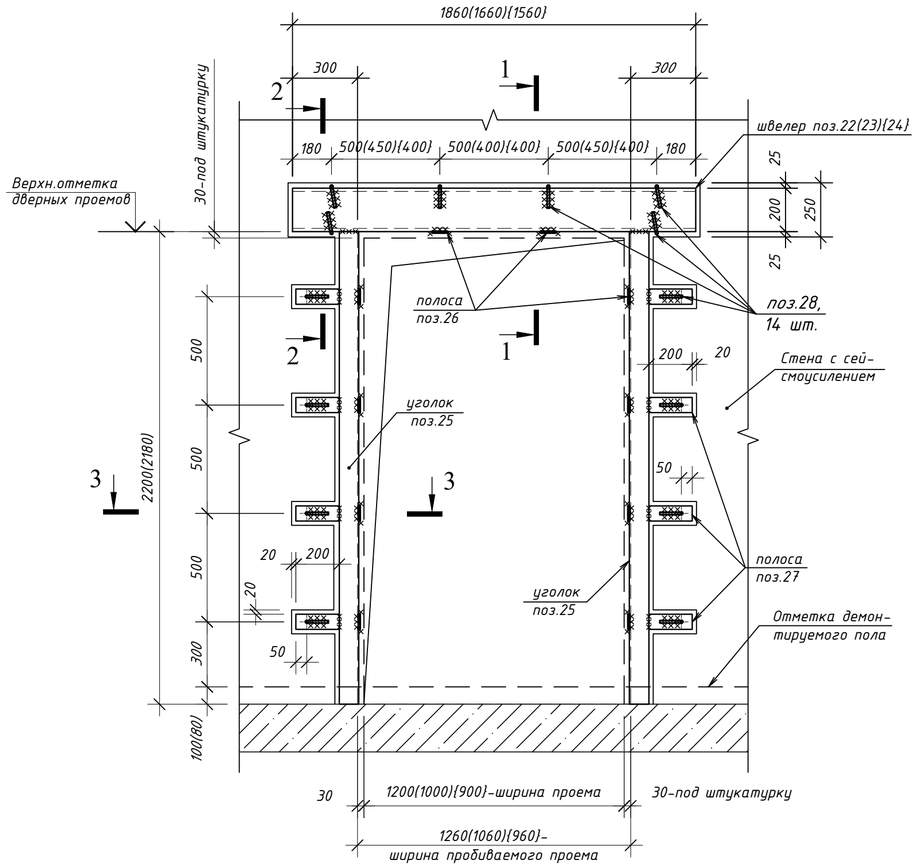

Сечение 1 - 1

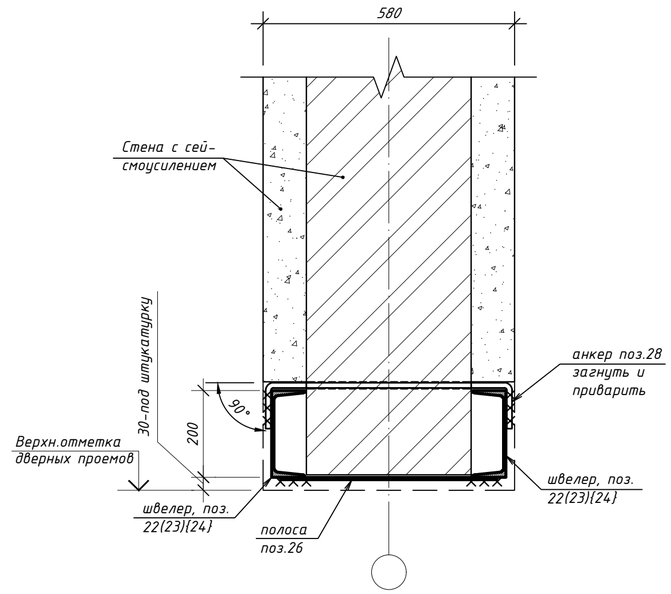

Сечение 2 - 2

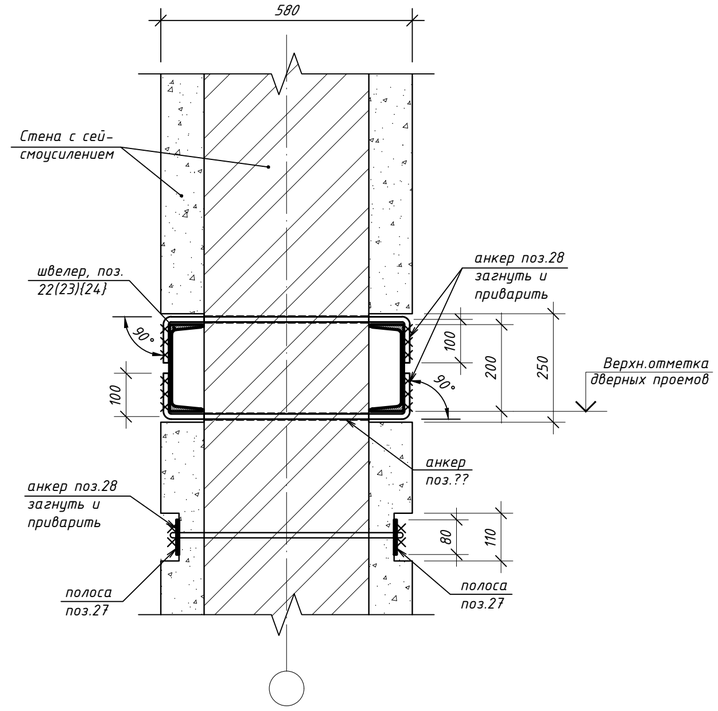

Сечение 3 - 3

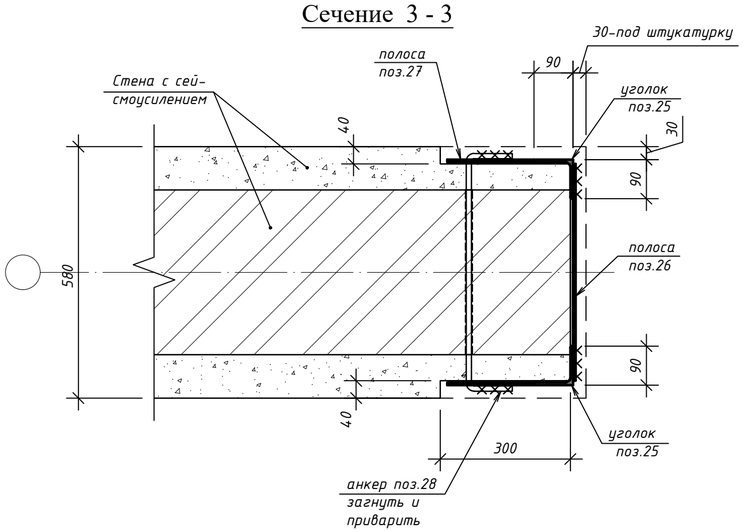

1. Перед пробивкой нового двернго проема требуется:
- проштрабить с двух сторон стены углубление высотой 250 мм на глубину 30 мм и дополнительно каналы под полки перемычки из швелеров поз. 22(23)(24) на глубину 60 мм;
- просверлить в стене над и под устанавливаемыми швелерами отверстия Ф15 мм шагом 500(450, 400) мм;
- установить швелера поз.22(23)(24), закрепив анкерными стержнями поз. 28 и пластинами поз. 26 эл.сваркой;
- проем по намеченному контуру прорезать при помощи камнерезного механизма или др.инструмента и удалить кладку проема;
- проштрабить каналы под уголки поз. 25 и пластины поз. 27 на глубину 30 мм и просверлить отв. Ф15 мм под анкерные стержни поз. 28;
- установить уголки поз.25, закрепив анкерными стержнями поз. 28 эл.сваркой через пластины поз.27;

2. Спецификацию элементов см. на листах: по 1-му этажу -см. л. 17; по 2-му этажу -см. л. 20.
3. Колличество новых дверных проемов в стене 580 мм:

по 1 этажу(блок 1 и 2):
-дверные проемы шириной 1260 мм: - 1 шт.;
-дверные проемы шириной 1060 мм: - 3 шт.;
-дверные проемы шириной 960 мм: - 1 шт..

по 2 этажу(блок 1 и 2):
-дверные проемы шириной 1260 мм: - 1 шт..

Изм.	Кол.уч.	Лист	№ док.	Подпись	Дата	545-КЖ		
						«Капитальный ремонт здания "Городская поликлиника №12" в г.Алматы, Бостандыкский район, улица Попова 23. Литер А»		
Разработал		Каримов Р.			08.23	Здание поликлиники	Стадия	Лист	Листов
Проверил		Рукосуева Л.			08.23		Р	15	
Норм.контр.		Неласых И.			08.23	Схема устройства нового дверного проема в стене 580 мм	ТОО "АРС ЛТД" ГСЛ № 14012920 г. Талдыкорган		

Согласовано:

Взам. инв. №

Подпись и дата

Инв. № подл.

Формат А2

Схема устройства нового дверного проема в усиленной перегородке 250(200) мм

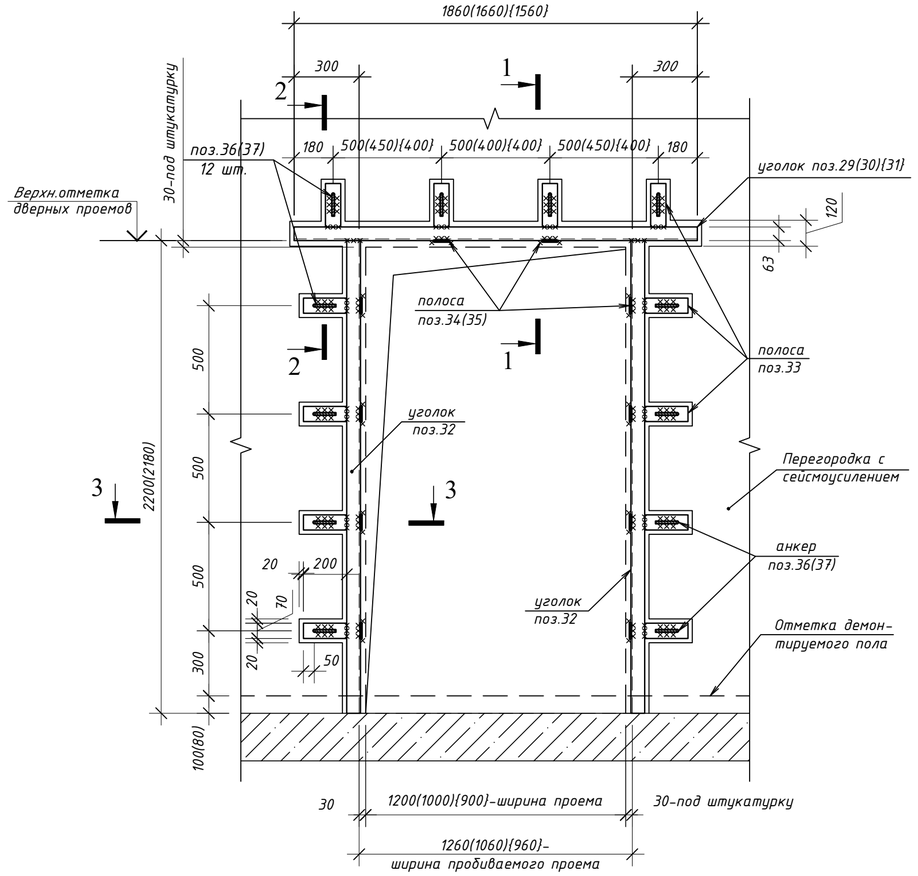

Сечение 1 - 1

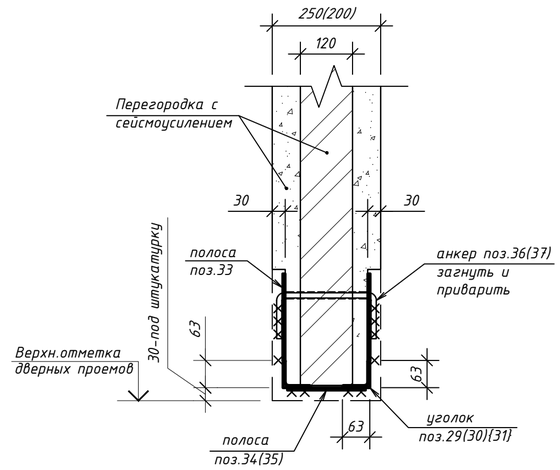

Сечение 2 - 2

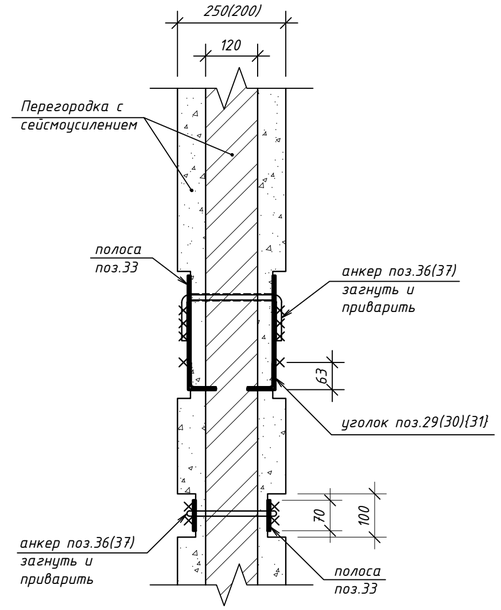

Сечение 3 - 3

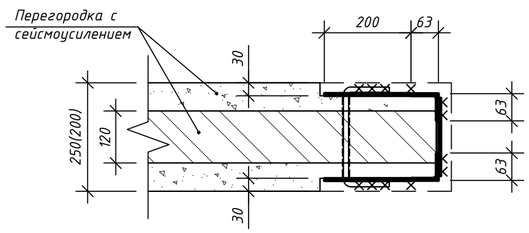

1. Перед пробивкой нового двернго проема требуется:
   - проштрабить с двух сторон стены углубление высотой 120 мм и дополнительно каналы под полки перемычки из уголка поз.29(30)(31);
   - просверлить над и под устанавливаемыми угоками отверстия Ф15 мм шагом 500(450 и 400)мм;
   - установить уголки поз.29(30)(31) в каналы, закрепить и приварить стержнями поз.36(37) продетыми в отверстия и загнутыми на 90° и пластинами поз.34(35) по низу спаренных уголков;
   - проем по намеченному контуру прорезать при помощи камнерезного механизма или др.инструмента и удалить кладку проема;
   - проштрабить каналы под уголки поз.32 и пластины поз. 33 на глубину 30 мм и просверлить отв. Ф15 мм под анкерные стержни поз.36(37);
   - установить уголки поз.32, закрепив анкерными стержнями поз.36(37) эл.сваркой через пластины поз.33;
2. Спецификацию элементов см. на листах: по 1-му этажу -см. л. 17; по 2-му этажу -см. л. 20.
3. Колличество новых дверных проемов в перегородках 250(200) мм:

   по 1 этажу(блок 1 и 2):
   -дверные проемы шириной 1260 мм в перегородке 200 мм: - 1 шт.;
   -дверные проемы шириной 1060 мм в перегородке 200 мм: - 1 шт.;
   -дверные проемы шириной 960 мм: в перегородке 250 мм - 3 шт..

   по 2 этажу(блок 1 и 2):
   -дверные проемы шириной 1260 мм в перегородке 200мм: - 1 шт.;
   -дверные проемы шириной 960 мм: в перегородке 250 мм - 1 шт.;
   -дверные проемы шириной 960 мм: в перегородке 200 мм - 1 шт..

Изм.	Кол.уч.	Лист	№ док.	Подпись	Дата	545-КЖ		
						«Капитальный ремонт здания "Городская поликлиника №12" в г.Алматы, Бостандыкский район, улица Попова 23. Литер А»		
Разработал		Каримов Р.			08.23	Здание поликлиники	Стадия	Лист	Листов
Проверил		Рукосуева Л.			08.23		Р	16	
Норм.контр.		Неласых И.			08.23	Схема устройства нового дверного проема в усиленной перегородке 250(200) мм	ТОО "АРС ЛТД" ГСЛ № 14012920 г. Талдыкорган		

Согласовано:

Взам. инв. №

Подпись и дата

Инв. № подл.

Формат А2

Спецификация элементов(начало)

Поз.	Обозначение	Наименование	Кол. шт.	Масса ед. кг.	Примечание
	Устройство новых перегородок 380 и 120 мм по первому этажу				
		Фундаменты под перегородки			
1	ГОСТ 34028-2016	Арм.Ф8 А400С; L= п.м.	70	0.40	28.0
2	ГОСТ 34028-2016	Арм.Ф8 А400С; L=460	13	0.19	2.47
3	ГОСТ 34028-2016	Арм.Ф8 А400С; L=260	123	0.11	13.53
	Общий расход бетона	Бетон кл. С12/15	2.8		$м^3$
		Монолитные сердечники перегородок			
Мс4	см. лист 14	Монолитный сердечник - Мс4	2		шт.
Мс5	см. лист 14	Монолитный сердечник - Мс5	2		шт.
Мс6	см. лист 14	Монолитный сердечник - Мс6	13		шт.
	Общий расход бетона на сердечники	Бетон кл. С12/15	1.0		$м^3$
		Соединительные детали			
4	ГОСТ 34028-2016	Арм.Ф16 А400С; L=320	8	0.52	4.16
5*	ГОСТ 34028-2016	Арм.Ф16 А400С; L=640	4	1.04	4.16
6	ГОСТ 34028-2016	Арм.Ф12 А400С; L=300	26	0.28	7.28
7*	ГОСТ 34028-2016	Арм.Ф12 А400С; L=570	13	0.52	6.76
		Монолитные ж/б перемычки перегородок			
Пр2	КЖ- см. лист 8	Монолитная перемычка - Пр2	2		
Пр4	КЖ- см. лист 8	Монолитная перемычка - Пр4	1		
	Общий расход бетона на перемычки	Бетон кл. С12/15	0.2		$м^3$
		Сетки горизонтального армирования			
Сг1	КЖ- см. лист 9	Сетка Сг1; L= п.м.	10.6	0.37	3.92
Сг2	КЖ- см. лист 9	Сетка Сг2; L= п.м.	132	0.28	36.96
	Слой бетона по верху перегородок	Бетон кл. В 3,5	0.15		$м^3$
		Соединительные детали			
Дс1	КЖ- см. лист 5	Деталь соединительная - Дс1	22	1.06	23.32
6	ГОСТ 34028-2016	Арм.Ф12 А400С; L=300	22	0.28	6.16
	Увеличение дверного проема в усиленной стене 580 мм(см. лист 6)				
8	ГОСТ 8240-97	Швелер №24П; L=1530	4	37.46	149.84
9	ГОСТ 8240-97	Швелер №24П; L=1430	14	35.01	490.14
10	ГОСТ 8240-97	Уголок равнополоч.90х6; L=2200	18	18.78	338.04
11	ГОСТ 19903-2015	-80х6; L=500	54	1.92	103.68
12	ГОСТ 19903-2015	-80х6; L=200	36	0.77	27.72
13	ГОСТ 34028-2016	Арм. Ф12 А400С; L=700	54	0.64	34.56
	Увеличение дверного проема в усиленной перегородке 200, 250 мм(см. лист 7)				
14	ГОСТ 8240-97	Уголок равнополоч.63х5; L=1530	4	7.51	30.04
15	ГОСТ 8240-97	Уголок равнополоч.63х5; L=1330	12	6.53	78.36
16	ГОСТ 8240-97	Уголок равнополоч.63х5; L=2200	16	10.79	172.64
17	ГОСТ 19903-2015	-70х5; L=200	64	0.56	35.84
18	ГОСТ 19903-2015	-70х5; L=180	35	0.51	17.85
19	ГОСТ 19903-2015	-70х5; L=130	21	0.37	7.77
20	ГОСТ 34028-2016	Арм. Ф12 А400С; L=430	40	0.39	15.6
21	ГОСТ 34028-2016	Арм. Ф12 А400С; L=380	24	0.35	8.4

позиции с символом"*"- см. ведомость деталей

Спецификация элементов(продолжение)

Поз.	Обозначение	Наименование	Кол. шт.	Масса ед. кг.	Примечание
	Устройство нового дверного проема в усиленной стене 580 мм(см. лист 15)				
22	ГОСТ 8240-97	Швелер №20; L=1860	2	34.91	69.82
23	ГОСТ 8240-97	Швелер №20; L=1660	6	31.16	186.96
24	ГОСТ 8240-97	Швелер №20; L=1560	2	29.28	58.56
25	ГОСТ 8240-97	Уголок равнополоч.90х6; L=2200	20	18.78	375.60
26	ГОСТ 19903-2015	-80х6; L=500	50	1.92	96.0
27	ГОСТ 19903-2015	-80х6; L=200	80	0.77	61.60
28	ГОСТ 34028-2016	Арм. Ф12 А400С; L=700	70	0.64	44.80
	Устройство нового дверного проема в усиленной стене 580 мм(см. лист 16)				
29	ГОСТ 8240-97	Уголок равнополоч.63х5; L=1860	1	9.13	9.13
30	ГОСТ 8240-97	Уголок равнополоч.63х5; L=1660	1	8.15	8.15
31	ГОСТ 8240-97	Уголок равнополоч.63х5; L=1560	3	7.66	22.98
32	ГОСТ 8240-97	Уголок равнополоч.63х5; L=2200	20	10.79	215.8
33	ГОСТ 19903-2015	-70х5; L=200	120	0.56	67.2
34	ГОСТ 19903-2015	-70х5; L=180	30	0.51	15.3
35	ГОСТ 19903-2015	-70х5; L=130	20	0.37	7.4
36	ГОСТ 34028-2016	Арм. Ф12 А400С; L=430	36	0.39	14.04
37	ГОСТ 34028-2016	Арм. Ф12 А400С; L=380	24	0.35	8.4

Ведомость деталей

Поз.	Эскиз
5	180 / 460
7	160 / 410

ВЕДОМОСТЬ РАСХОДА СТАЛИ, КГ

МАРКА ЭЛЕМЕНТА	ИЗДЕЛИЯ АРМАТУРНЫЕ									ПРОКАТ										ОБЩИЙ РАСХОД
	АРМАТУРА КЛАССА									Швелер с уклоном полок			Уголок равнополочный			Сталь листовая				
	Вр-I		А240			А400С				ГОСТ 8140-97			ГОСТ 8509-93			ГОСТ 19903-2012				
	ГОСТ 23279-2012		ГОСТ 34028-2016			ГОСТ 34028-2016														
	Ф4	итого	Ф6	Ф8	итого	Ф8	Ф12	Ф16	итого	[№20	[№24П	итого	L90х6	L63х5	итого	t4	t5	t6	итого	
Устройство фундаментов под перегородки	-	-	-	-	-	44.0	-	-	-	-	-	-	-	-	-	-	-	-	-	44.0
Устройство монолитных сердечников	-	-	4.68	5.52	10.2	-	74.10	41.12	115.22	-	-	-	-	-	-	-	-	-	-	125.42
Устройство монолитных перемычек	-	-	2.24	-	2.24	-	7.44	-	7.44	-	-	-	-	-	-	-	-	-	-	9.68
Армирование сетками горизонтального армирования	40.88	40.88	-	-	-	-	6.16	-	6.16	-	-	-	-	-	-	23.32	-	-	23.32	70.36
Увеличение дверного проема в усиленной стене 580 мм	-	-	-	-	-	-	34.56	-	34.56	-	639.98	639.98	338.04	-	338.04	-	-	131.40	131.40	1143.98
Увеличение дверного проема в перегородке 250, 200 мм	-	-	-	-	-	-	24.0	-	24.0	-	-	-	-	281.04	281.04	-	61.46	-	61.46	366.5
Пробивка дверного проема в стене580 мм	-	-	-	-	-	-	44.80	-	44.80	315.34	-	315.34	375.60	-	375.60	-	-	157.60	157.60	893.34
Пробивка дверного проема в перегородке 250, 200 мм	-	-	-	-	-	-	22.44	-	22.44	-	-	-	-	256.06	256.06	-	89.90	-	89.90	368.4

Расход кирпича керамического по первому этажу:
- внутренние перегородки толщиной 380 мм, общий объем - 1.6 $м^3$;
внутренние перегородки толщиной 250 мм, общий объем - 0.5 $м^3$;
- внутренние перегородки толщиной 120 мм, общий объем - 9.2 $м^3$.

Заполнение эластичными прокладками:
Монтажная пена:
- внутренние перегородки толщиной 380 мм - 7.7 п.м.;
- внутренние перегородки толщиной 250 мм - 0.8 п.м.;
- внутренние перегородки толщиной 120 мм - 56.9 п.м.

1. Данный лист читать совместно с листами 12 ... 14.

Согласовано:

Взам. инв. №

Подпись и дата

Инв. № подл.

Изм.	Кол.уч.	Лист	№ док.	Подпись	Дата
Разработал		Каримов Р.			08.23
Проверил		Рукосуева Л.			08.23
Норм.контр.		Неласых И.			08.23

545-КЖ

«Капитальный ремонт здания "Городская поликлиника №12" в г.Алматы, Бостандыкский район, улица Попова 23. Литер А»

Здание поликлиники

Стадия	Лист	Листов
Р	17	

Спецификация элементов по первому этажу

ТОО "АРС ЛТД"
ГСЛ № 14012920
г. Талдыкорган

Формат А2

Схема расположения элементов конструкций второго этажа до капремонта

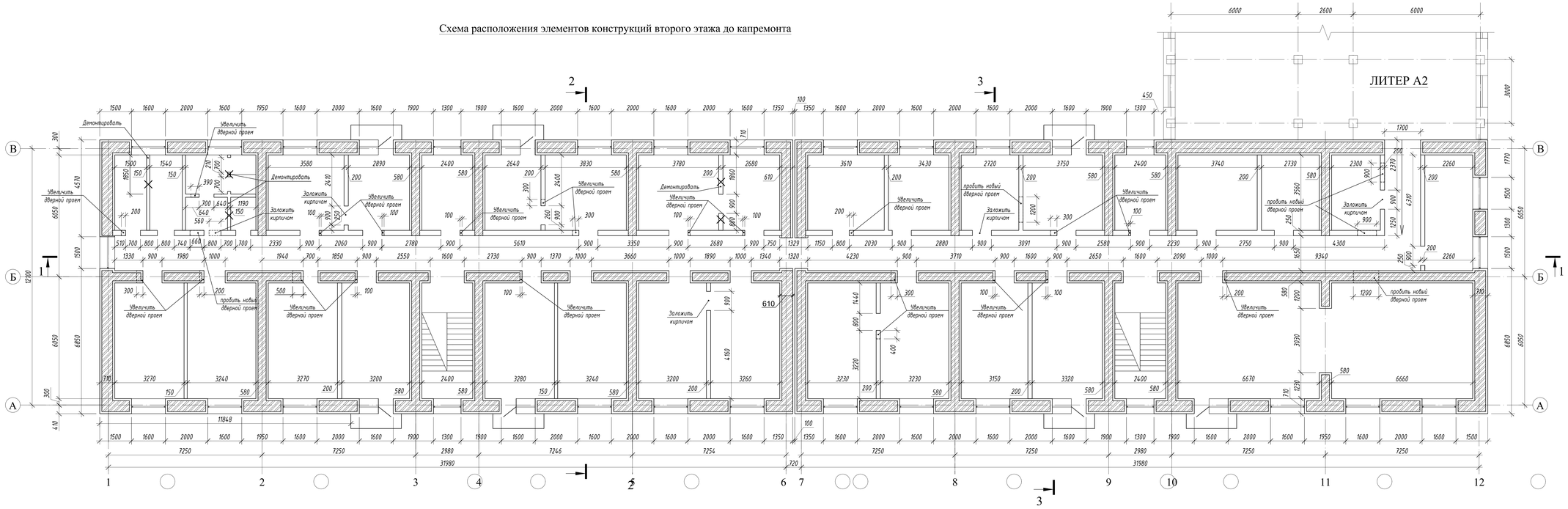

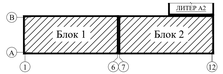

1. Все размеры, привязки и высотные отметки уточнить по месту.
2. Перед началом работ требуется демонтировать конструкцию пола, внутренние перегородки в местах перепланировки помещений, инженерные коммуникации помещений. Объемы демонтажных работ см. дефектную ведомость и чертежи марки АР.
3. Схему расположения элементов конструкций второго этажа после капремонта см. на листе 19.
4. Схему расположения элементов конструкций цокольного и 1-го этажа до и после капремонта см. на листах 2, 4 и 11, 12 соответственно.
5. Разрезы 1-1, 2-2 см. на листе 3.

						545-КЖ			
						«Капитальный ремонт здания "Городская поликлиника №12" в г.Алматы, Бостандыкский район, улица Попова 23. Литер А»			
Изм.	Кол.уч.	Лист	№ док.	Подпись	Дата				
Разработал		Каримов Р.			08.23	Здание поликлиники	Стадия	Лист	Листов
Проверил		Рукосуева Л.			08.23		Р	18	
Норм.контр.		Неласых И.			08.23	Схема расположения элементов конструкций второго этажа до капремонта	ТОО "АРС ЛТД" ГСЛ № 14012920 г. Талдыкорган		

Согласовано:

Взам. инв. №

Подпись и дата

Инв. № подл.

Формат А3х3

Схема расположения элементов конструкций второго этажа после капремонта

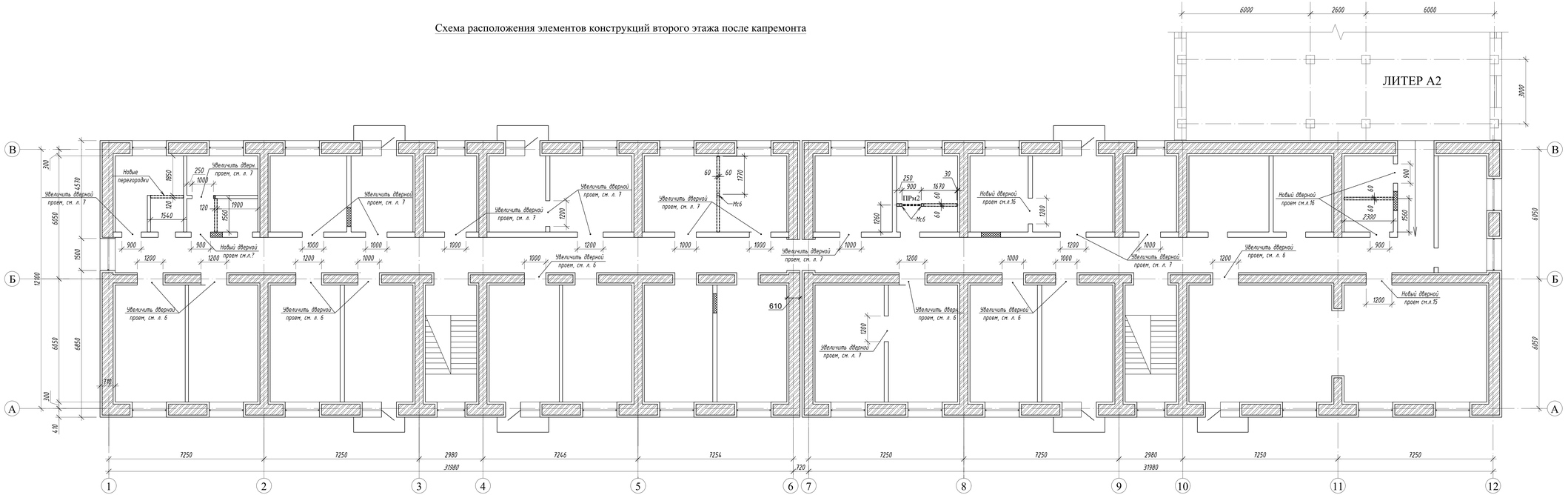

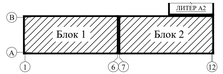

1. Устройство новых перегородок 120 мм вести аналогично фрагментам и узлам по первому этажу на листе 13.
2. Увеличение дверных проемов см. на листах 6, 7.
3. Подвижку новых дверных проемов см. на листах 15, 16.
4. Спецификации элементов по второму этажу см. на листе 20 .

						545-КЖ		
Изм.	Кол.уч.	Лист	№ док.	Подпись	Дата	«Капитальный ремонт здания "Городская поликлиника №12" в г.Алматы, Бостандыкский район, улица Попова 23. Литер А»		
Разработал		Каримов Р.			08.23	Здание поликлиники	Стадия	Лист	Листов
Проверил		Рукосуева Л.			08.23		Р	19	
Норм.контр.		Неласых И.			08.23	Схема расположения элементов конструкций второго этажа после капремонта	ТОО "АРС ЛТД" ГСЛ № 14012920 г. Талдыкорган		

Согласовано:

Взам. инв. №

Подпись и дата

Инв. № подл.

Формат А3х3

Спецификация элементов(начало)

Поз.	Обозначение	Наименование	Кол. шт.	Масса ед. кг.	Примечание
	Устройство новых перегородок 120 мм по второму этажу				
		Монолитные сердечники перегородок			
Мс6	см. лист 14	Монолитный сердечник - Мс6	2		шт.
	Общий расход бетона на сердечники	Бетон кл. С12/15	0.08		$м^3$
		Соединительные детали			
6	ГОСТ 34028-2016	Арм.Ф12 А400С; L=300	4	0.28	1.12
7*	ГОСТ 34028-2016	Арм.Ф12 А400С; L=570	2	0.52	1.04
		Монолитные ж/б перемычки перегородок			
Пр2	КЖ- см. лист 8	Монолитная перемычка - Пр2	1		
	Общий расход бетона на перемычки	Бетон кл. С12/15	0.03		$м^3$
		Сетки горизонтального армирования			
Сг2	КЖ- см. лист 9	Сетка Сг2; L= п.м.	45.3	0.28	12.68
	Слой бетона по верху перегородок	Бетон кл. В 3,5	0.05		$м^3$
		Соединительные детали			
Дс1	КЖ- см. лист 5	Деталь соединительная - Дс1	6	1.06	6.36
6	ГОСТ 34028-2016	Арм.Ф12 А400С; L=300	6	0.28	1.68
	Увеличение дверного проема в усиленной стене 580 мм(см. лист 6)				
8	ГОСТ 8240-97	Швелер №24П; L=1530	10	37.46	374.6
9	ГОСТ 8240-97	Швелер №24П; L=1430	8	35.01	280.08
10	ГОСТ 8240-97	Уголок равнополоч.90х6; L=2200	18	18.78	338.04
11	ГОСТ 19903-2015	-80х6; L=500	54	1.92	103.68
12	ГОСТ 19903-2015	-80х6; L=200	72	0.77	55.44
13	ГОСТ 34028-2016	Арм. Ф12 А400С; L=700	90	0.64	57.6
	Увеличение дверного проема в усиленной перегородке 200, 250 мм(см. лист 7)				
14	ГОСТ 8240-97	Уголок равнополоч.63х5; L=1530	10	7.51	75.1
15	ГОСТ 8240-97	Уголок равнополоч.63х5; L=1330	16	6.53	104.48
16	ГОСТ 8240-97	Уголок равнополоч.63х5; L=2200	26	10.79	280.54
17	ГОСТ 19903-2015	-70х5; L=200	208	0.56	116.48
18	ГОСТ 19903-2015	-70х5; L=180	70	0.51	35.7
19	ГОСТ 19903-2015	-70х5; L=130	21	0.37	7.77
20	ГОСТ 34028-2016	Арм. Ф12 А400С; L=430	80	0.39	31.2
21	ГОСТ 34028-2016	Арм. Ф12 А400С; L=380	24	0.35	8.4

позиции с символом"*"- см. ведомость деталей

Спецификация элементов(продолжение)

Поз.	Обозначение	Наименование	Кол. шт.	Масса ед. кг.	Примечание
	Устройство нового дверного проема в усиленной стене 580 мм(см. лист 15)				
22	ГОСТ 8240-97	Швелер №20; L=1860	2	34.91	69.82
25	ГОСТ 8240-97	Уголок равнополоч.90х6; L=2200	4	18.78	75.12
26	ГОСТ 19903-2015	-80х6; L=500	10	1.92	19.2
27	ГОСТ 19903-2015	-80х6; L=200	16	0.77	12.32
28	ГОСТ 34028-2016	Арм. Ф12 А400С; L=700	14	0.64	8.96
	Устройство нового дверного проема в усиленной стене 580 мм(см. лист 16)				
29	ГОСТ 8240-97	Уголок равнополоч.63х5; L=1860	2	9.13	18.26
31	ГОСТ 8240-97	Уголок равнополоч.63х5; L=1560	4	7.66	30.64
32	ГОСТ 8240-97	Уголок равнополоч.63х5; L=2200	12	10.79	129.48
33	ГОСТ 19903-2015	-70х5; L=200	72	0.56	40.32
34	ГОСТ 19903-2015	-70х5; L=180	24	0.51	12.24
35	ГОСТ 19903-2015	-70х5; L=130	48	0.37	17.76
36	ГОСТ 34028-2016	Арм. Ф12 А400С; L=430	24	0.39	9.36
37	ГОСТ 34028-2016	Арм. Ф12 А400С; L=380	48	0.35	16.8

Ведомость деталей

Поз.	Эскиз
7	160 / 410

ВЕДОМОСТЬ РАСХОДА СТАЛИ, КГ

МАРКА ЭЛЕМЕНТА	ИЗДЕЛИЯ АРМАТУРНЫЕ									ПРОКАТ										ОБЩИЙ РАСХОД
	АРМАТУРА КЛАССА									Швелер с уклоном полок			Уголок равнополочный			Сталь листовая				
	Вр-I		А240			А400С				ГОСТ 8140-97			ГОСТ 8509-93			ГОСТ 19903-2012				
	ГОСТ 23279-2012		ГОСТ 34028-2016			ГОСТ 34028-2016														
	Ф4	итого	Ф6	Ф8	итого	Ф8	Ф12	Ф16	итого	[№20	[№24П	итого	L90х6	L63х5	итого	t4	t5	t6	итого	
Устройство монолитных сердечников	-	-	9.36	-	9.36	-	122.28	-	122.28	-	-	-	-	-	-	-	-	-	-	131.64
Устройство монолитных перемычек	-	-	0.21	-	0.21	-	2.48	-	2.48	-	-	-	-	-	-	-	-	-	-	2.69
Армирование сетками горизонтального армирования	12.68	12.68	-	-	-	-	1.68	-	1.68	-	-	-	-	-	-	6.36	-	-	6.36	20.72
Увеличение дверного проема в усиленной стене 580 мм	-	-	-	-	-	-	57.6	-	57.6	-	654.68	654.68	338.04	-	338.04	-	-	159.12	159.12	1209.44
Увеличение дверного проема в перегородке 250, 200 мм	-	-	-	-	-	-	39.60	-	39.60	-	-	-	-	460.12	460.12	-	159.95	-	159.95	659.67
Пробивка дверного проема в стене580 мм	-	-	-	-	-	-	8.96	-	8.96	69.82	-	69.82	75.12	-	75.12	-	-	31.52	31.52	185.42
Пробивка дверного проема в перегородке 250, 200 мм	-	-	-	-	-	-	26.16	-	26.16	-	-	-	-	178.38	178.38	-	70.32	-	70.32	274.86

Расход кирпича керамического по второму этажу:
- внутренние перегородки толщиной 120 мм, общий объем - 3.5 $м^3$.

Заполнение эластичыми прокладками:
Монтажная пена:
- внутренние перегородки толщиной 120 мм, общая площадь - 20.3 п.м.

1. Данный лист читать совместно с листами 18, 19.

Согласовано:

Взам. инв. №

Подпись и дата

Инв. № подл.

Изм.	Кол.уч.	Лист	№ док.	Подпись	Дата
Разработал		Каримов Р.			08.23
Проверил		Рукосуева Л.			08.23
Норм.контр.		Неласых И.			08.23

545-КЖ

«Капитальный ремонт здания "Городская поликлиника №12" в г.Алматы, Бостандыкский район, улица Попова 23. Литер А»

Здание поликлиники

Стадия	Лист	Листов
Р	20	

Спецификация элементов по второму этажу

ТОО "АРС ЛТД"
ГСЛ № 14012920
г. Талдыкорган

Формат А2

Схема расположения отверстий в стенах и перегородках цокольного этажа

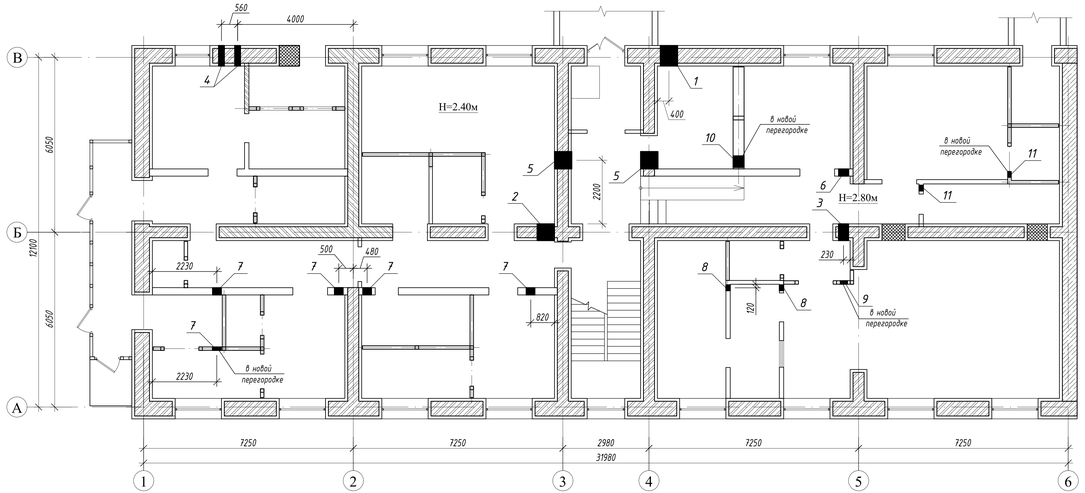

Экспликация отверстий в стенах и перегородках

N отв.	Размеры, мм В	Размеры, мм Н	Отметка низа, м	Назначение	Примечания
Отверстия в стенах и перегородках цокольного этажа					
1	600	700	-1,000	ОВ	см.прим.п. 2, узел А
2	600	400	-0,800	ОВ	см.прим.п. 2, узел Б
3	350	250	-0,700	ОВ	см.прим.п. 2, узел Г
4	Ф200		-0,600	ОВ	2 шт.,см.прим.п. 3
5	600	400	-0,800	ОВ	2 шт.,см.прим.п. 2, узел В
6	350	300	-0,700	ОВ	см. прим.п. 4, узел Д
7	300	200	-0,600	ОВ	5 шт.,см.прим.п.4 и 5, по узлу Д
8	200	250	-0,700	ОВ	2 шт.,см.прим.п. 5, 6
9	350	250	-0,700	ОВ	2 шт.,см.прим.п. 5
10	400	300	-0,700	ОВ	см.прим.п. 5
11	200	150	-0,700	ОВ	2 шт.,см.прим.п. 5, 6
Отверстия в стенах и перегородках первого этажа					
12	400	300	+2,150	ОВ	см.прим.п. 2, узел Е
13	200	250	+2,150	ОВ	5 шт.,см.прим.п. 6
14	400	300	+2,100	ОВ	см.прим.п. 5

Экспликация отверстий в плите перекрытия

N отв.	Размеры, мм В	Размеры, мм Н	Отметка плиты пер.	Назначение	Примечания
Отверстия в плите перекр. на отм.-0,080					
15	150	150	-0,080	ОВ	см.прим.п. 9, 10
16	300	150	-0,080	ОВ	см.прим.п. 9, 10
17	600	150	-0,080	ОВ	см.прим.п. 9, 10

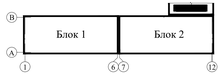

Схема расположения отверстий в стенах и перегородках первого этажа.
Схема расположения отверстий в плите перекрытий на отм.-0.080

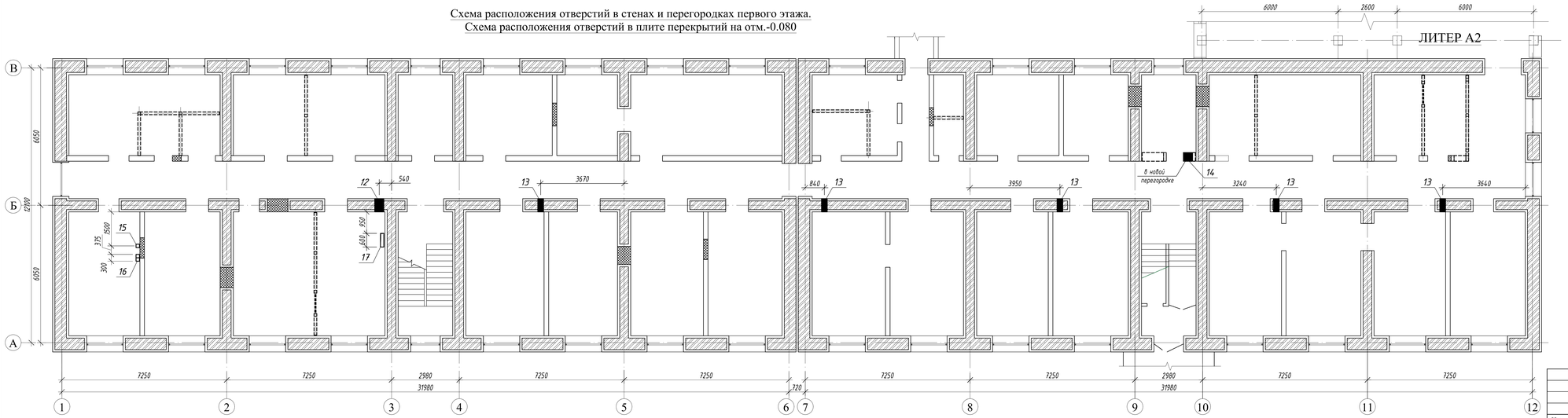

1. Привязку в плане отверстий уточнить по чертежам смежных разделов.
2. Отверстия в несущих и самонесущих стенах, ширина которых превышают 200 мм обрамить согласно узлам А, Б, В, Г, Е на листах 23, 24, 25.
3. Отверстия диаметром 200 мм в несущей стене выполнить без усиления методом алмазного бурения.
4. Отверстия в внутренних перегородках, ширина которых превышают 200 мм обрамить согласно узлу Д, на листе 25.
5. Отверстия во вновь проектируемых внутренних перегородках выполнить при их монтаже.
6. Отверстия в стенах и перегородках, ширина которых менее 200 мм, выполнить без усиления.
7. Сварку металлических элементов вести в соответствии ГОСТ 14098-85. Толщину сварных швов принять по наименьшей толщине свариваемых элементов.
8. Все металлические элементы после монтажа окрасить эмалью ПФ115 по грунтовке ПФ020.
9. Существующие отверстия в плитах перекрытия максимально использовать для новых разработанных систем коммуникаций инженерных сетей с корректировкой привязок.
10. Отверстие в пустотных плитах перекрытия выполнять в пустотах, не нарушая ребер жесткости и предварительно напряженные армированные зоны. Привязки отверстий корректировать по расположению пустот в плитах перекрытия. Устройство отверстий в плите перекрытия выполнить по месту с рассверловкой и пропилами отверстий по периметру с дальнейшим удалением бетона плиты перекрытия.
11. Схемы расположения отверстий в стенах и перегородках второго этажа см. на листе 22.
12. Схемы расположения отверстий в плите покрытия на отм. +5,420 см. на листе 22.
13. Ведомость расхода стали на усиление отверстий в стенах и перегородках см. на листе 22.

Изм.	Кол.уч.	Лист	№ док.	Подпись	Дата
Разработал	Каримов Р.				08.23
Проверил	Рукосуева Л.				08.23
Норм.контр.	Неласых И.				08.23

545-КЖ

«Капитальный ремонт здания "Городская поликлиника №12" в г.Алматы, Бостандыкский район, улица Попова 23. Литер А»

Здание поликлиники

Стадия	Лист	Листов
Р	21	

Схема расположения отверстий в стенах и перегородках цокольного и первого этажа
Схема отверстий в перекр.отм.-0.080

ТОО "АРС ЛТД"
ГСЛ № 14012920
г. Талдыкорган

Согласовано:

Взам. инв. №

Подпись и дата

Инв. № подл.

Формат А3х3

Схема расположения отверстий в стенах и перегородках второго этажа.
Схема расположения отверстий в плите перекрытий на отм.+2.670

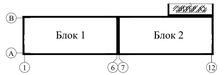

Экспликация отверстий в стенах и перегородках

N отв.	Размеры, мм В	Размеры, мм Н	Отметка низа, м	Назначение	Примечания
Отверстия в стенах и перегородках второго этажа					
1	400	300	+4,900	ОВ	см.прим.п. 2, узел Е
2	300	200	+4,900	ОВ	см.прим.п. 2, по узлу Г
3	200	250	+4,900	ОВ	см.прим.п. 6
4	200	250	+4,900	ОВ	см.прим.п. 6

Экспликация отверстий в плите перекрытия

N отв.	Размеры, мм В	Размеры, мм Н	Отметка плиты пер	Назначение	Примечания
Отверстия в плите перекр. на отм.+2,670					
5	150	150	+2,670	ОВ	см.прим.п. 9, 10
6	300	150	+2,670	ОВ	см.прим.п. 9, 10
Отверстия в плите перекр. на отм.+5,420					
7	150	150	+5,420	ОВ	см.прим.п. 9, 10
8	300	150	+5,420	ОВ	см.прим.п. 9, 10

Схема расположения отверстий в плите покрытий на отм.+5.420

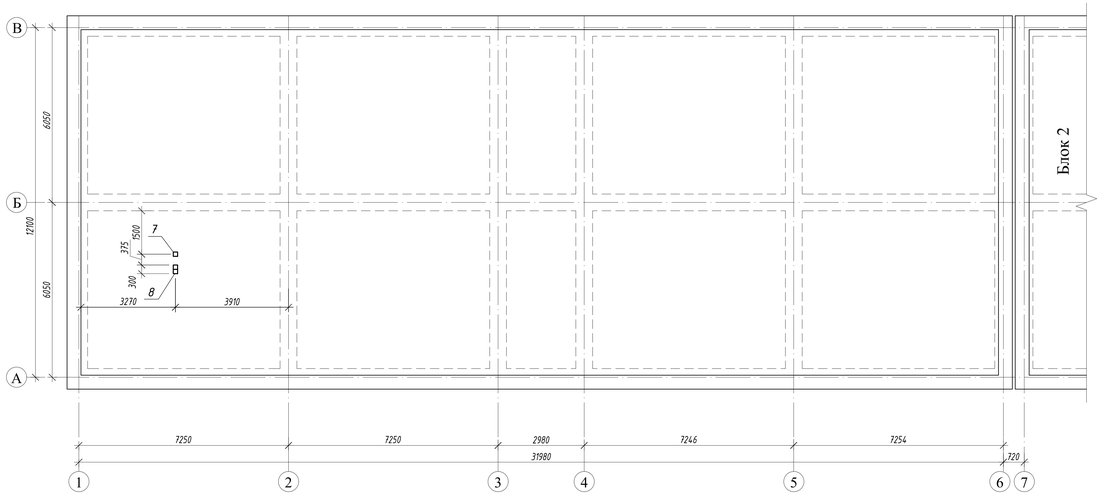

ВЕДОМОСТЬ РАСХОДА СТАЛИ, КГ

	МАРКА ЭЛЕМЕНТА	Арматура: Арматура класса А400С ГОСТ 34028-2016 Ф12	Арматура: итого	Прокат: Швелер с уклоном полок ГОСТ 8140-97 [№20П	[№16П	Швелер: итого	Уголок равнополочный ГОСТ 8509-93 L63x5	L50x5	Уголок: итого	Сталь листовая ГОСТ 19903-2012 t5	Сталь листовая: итого	ОБЩИЙ РАСХОД
Цоколь. этаж	Усиление несущих стен	29.59 29.59	29.59	82.8 82.8	89.46 89.46	172.26	87.03 87.03	7.32	94.35	44.58 44.58	44.58	340.78
	Усиление перегородок	–	–	–	–	–	8.66	7.32	15.98	2.04	2.04	18.02
1 этаж	Усиление несущих стен	4.83	4.83	–	26.98	26.98	11.54	–	11.54	3.92 3.92	3.92	47.27
	Усиление перегородок	–	–	–	–	–	–	–	–	–	–	–
2 этаж	Усиление несущих стен	–	–	–	25.56	25.56	10.1	–	10.1	3.92 3.92	3.92	39.58
	Усиление перегородок	–	–	–	–	–	–	–	–	–	–	–

1. Привязку в плане отверстий уточнить по чертежам смежных разделов.
2. Отверстия в несущих и самонесущих стенах, ширина которых превышают 200 мм обрамить согласно узлам Г и Е на листах 24, 25.
3. Отверстия диаметром 200 мм в несущей стене выполнить без усиления методом алмазного бурения.
4. Отверстия в внутренних перегородках, ширина которых превышают 200 мм обрамить согласно узлам Д, Е на листе 25.
5. Отверстия во вновь проектируемых внутренних перегородках выполнить при их монтаже.
6. Отверстия в стенах и перегородках, ширина которых менее 200 мм, выполнить без усиления.
7. Сварку металлических элементов вести в соответствии ГОСТ 14098-85. Толщину сварных швов принять по наименьшей толщине свариваемых элементов.
8. Все металлические элементы после монтажа окрасить эмалью ПФ115 по грунтовке ПФ020.
9. Существующие отверстия в плитах перекрытия максимально использовать для новых разработанных систем коммуникаций инженерных сетей с корректировкой привязок.
10. Отверстие в пустотных плитах перекрытия выполнять в пустотах, не нарушая ребер жесткости и предварительно напряженные армированные зоны. Привязки отверстий корректировать по расположению пустот в плитах перекрытия. Устройство отверстий в плите перекрытия выполнить по месту с рассверловкой и пропилами отверстий по периметру с дальнейшим удалением бетона плиты перекрытия.
11. Схемы расположения отверстий в стенах и перегородках цокольного и первого этажа см. на листе 21.
12. Схемы расположения отверстий в плите перекрытия на отм. -0,080 см. на листе 21.

Изм.	Кол.уч.	Лист	№ док.	Подпись	Дата
Разработал		Каримов Р.			08.23
Проверил		Рукосуева Л.			08.23
Норм.контр.		Неласых И.			08.23

545-КЖ

«Капитальный ремонт здания "Городская поликлиника №12" в г.Алматы, Бостандыкский район, улица Попова 23. Литер А»

Здание поликлиники

Стадия	Лист	Листов
Р	22	

Схема расположения отверстий в стенах и перегородках второго этажа
Схема отверстий в перекр.отм.+2.67,+5.42

ТОО "АРС ЛТД"
ГСЛ № 14012920
г. Талдыкорган

Согласовано:
Взам. инв. №
Подпись и дата
Инв. № подл.

Формат А3х3

Узел А
Схема усиления отверстия в наружной несущей стене(710 мм) по оси В

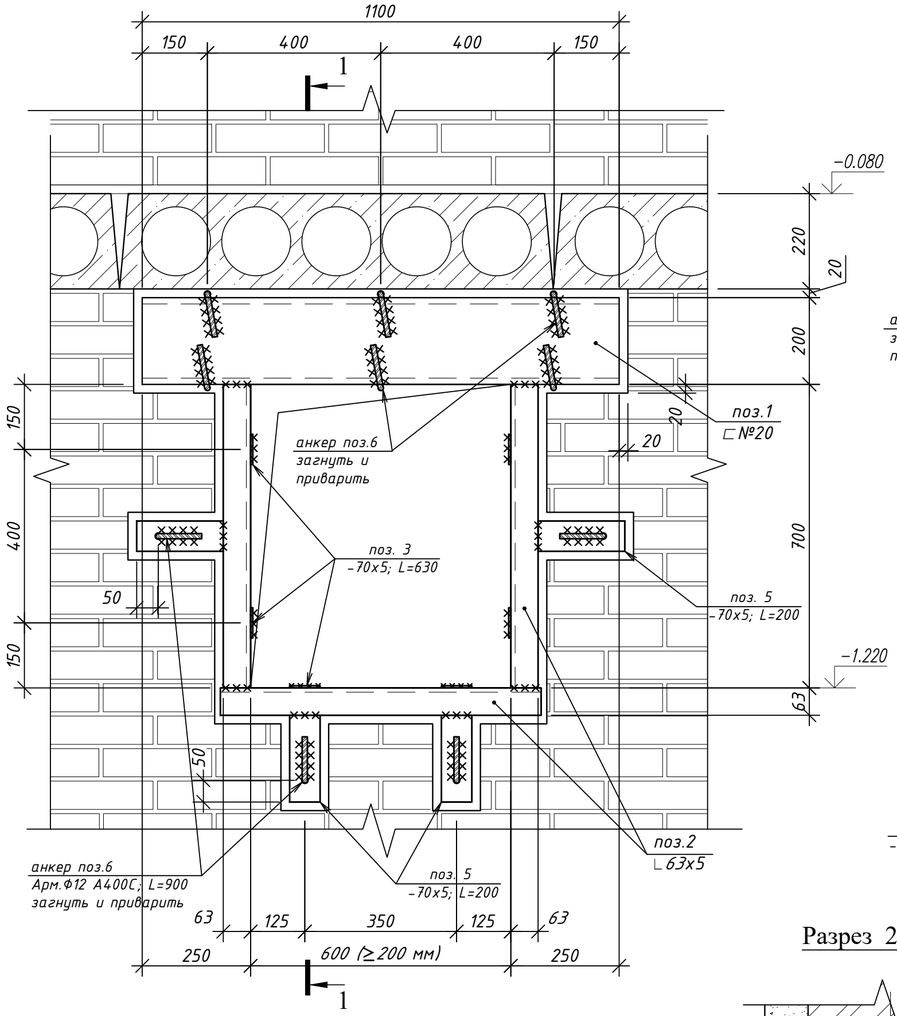

Разрез 1 - 1

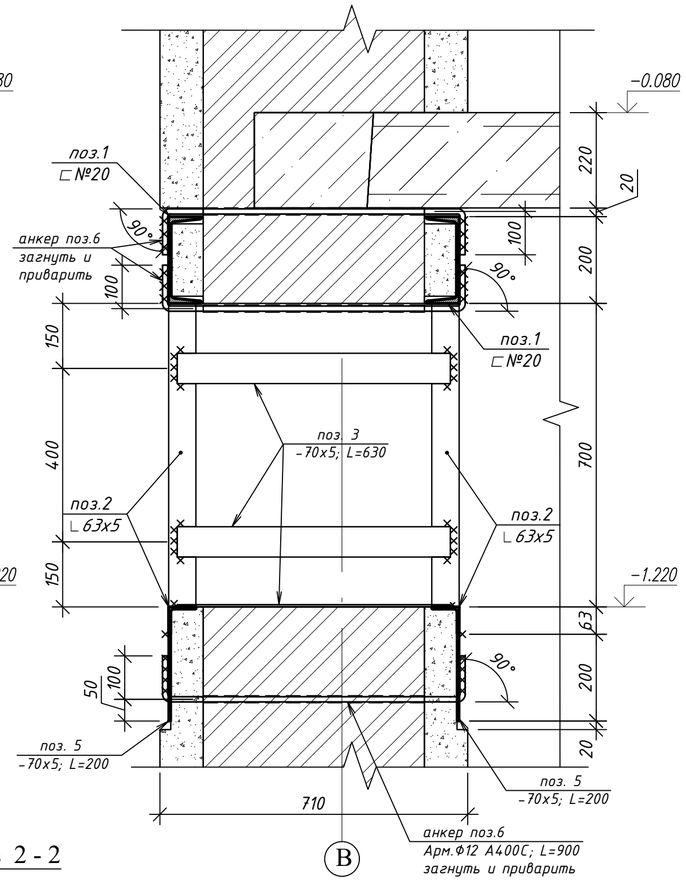

Узел Б
Схема усиления отверстия в внутренней несущей стене(580 мм) по оси Б

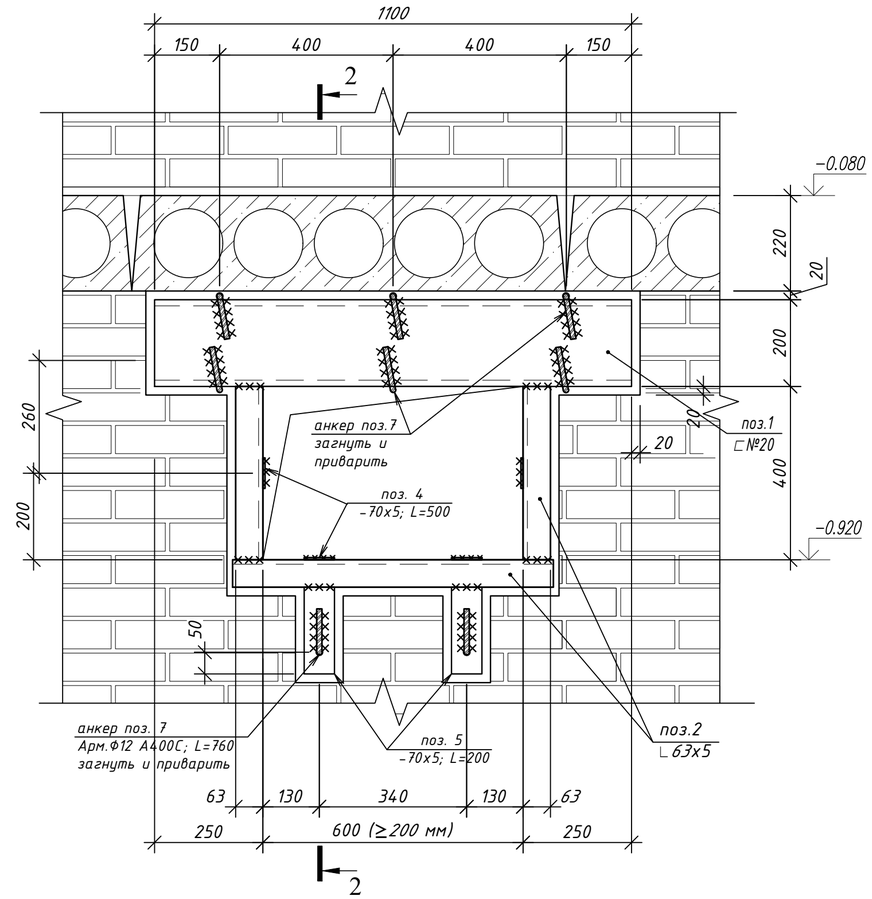

Разрез 2 - 2

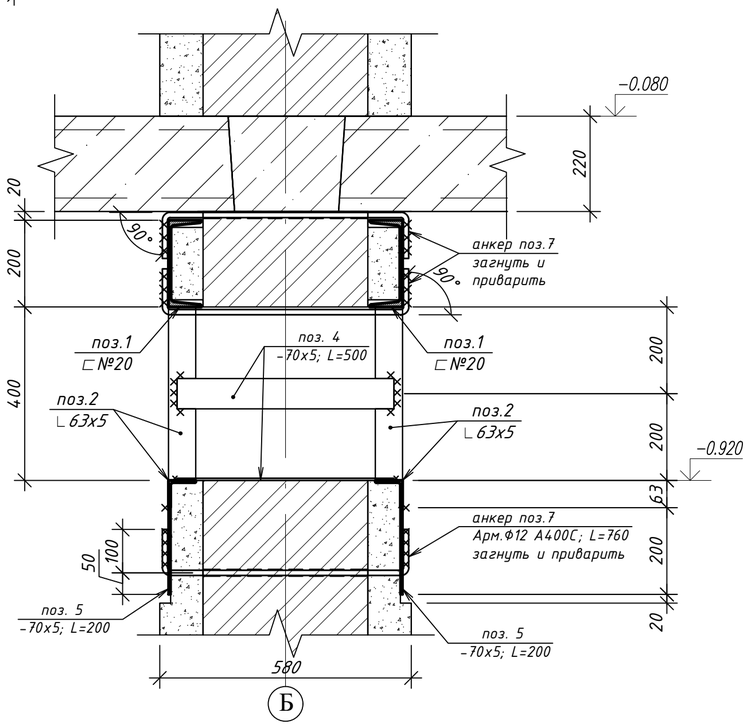

1. Данный лист читать совместно с листами 21, 22.
2. Перед пробивкой нового отверстия(узлы А и Б) требуется:
- проштрабить с двух сторон стены углубление на глубину 25 мм и дополнительно каналы под полки перемычки из швелеров поз.1 на глубину 60 мм;
- просверлить в стене над и под устанавливаемыми швелерами отверстия Ф15 мм шагом 400 мм;
- установить швелера поз.1, закрепив анкерными стержнями поз. 6(7);
- проем по намеченному контуру прорезать при помощи камнерезного механизма или др.инструмента и удалить кладку проема;
- проштрабить каналы под уголки поз.2 и пластины поз.5 на глубину 25 мм, просверлить отв. Ф15 мм под анкерные стержни поз.6(7) и в пластинах поз.5;
- установить уголки поз.2, закрепив пластинами поз.3(4) и анкерными стержнями поз.6(7) эл.сваркой через пластины поз.5;

						545-КЖ		
						«Капитальный ремонт здания "Городская поликлиника №12" в г.Алматы, Бостандыкский район, улица Попова 23. Литер А»		
Изм.	Кол.уч.	Лист	№ док.	Подпись	Дата			
Разработал		Каримов Р.			08.23	Здание поликлиники	Стадия	Лист	Листов
Проверил		Рукосуева Л.			08.23		Р	23	
Норм.контр.		Неласых И.			08.23	Схема усиления отвертстий в несущей стене. Узлы А, Б	ТОО "АРС ЛТД" ГСЛ № 14012920 г. Талдыкорган		

Согласовано:

Взам. инв. №

Подпись и дата

Инв. № подл.

Формат А2

Узел В

Схема усиления отверстия в внутр.самонесущей стене(580 мм) по оси 3 и 4

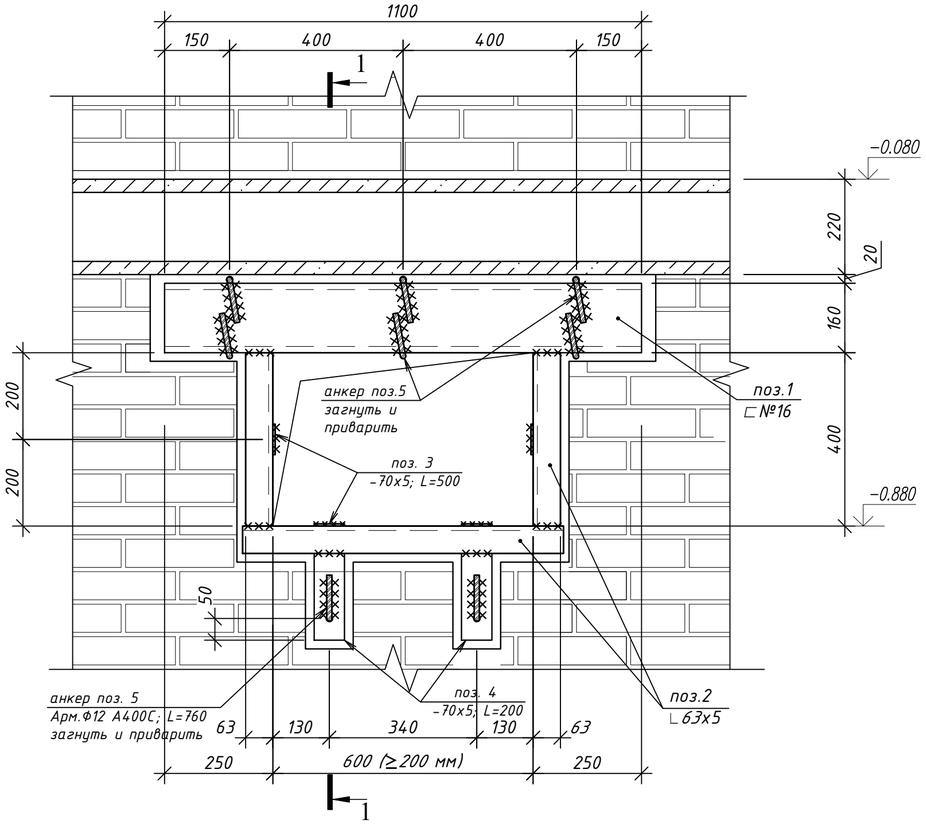

Разрез 1 - 1

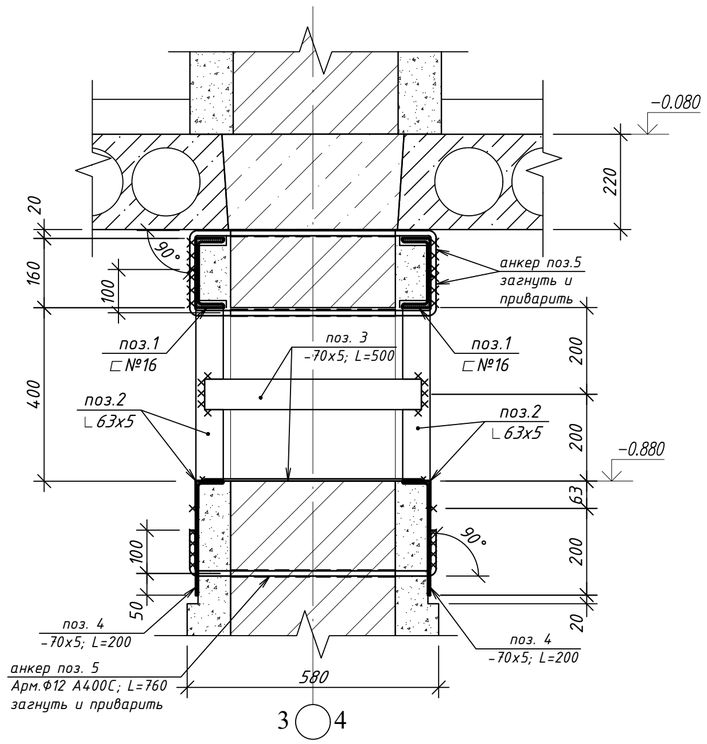

Узел Г

Схема усиления отверстия в внутренней несущей стене(580 мм) по оси Б

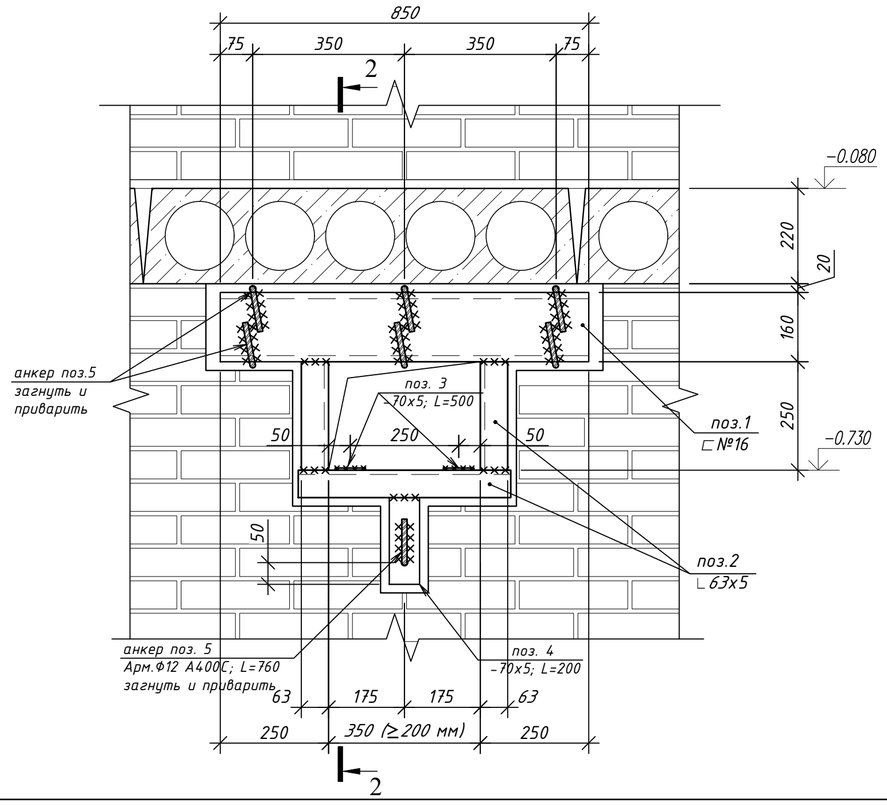

Разрез 2 - 2

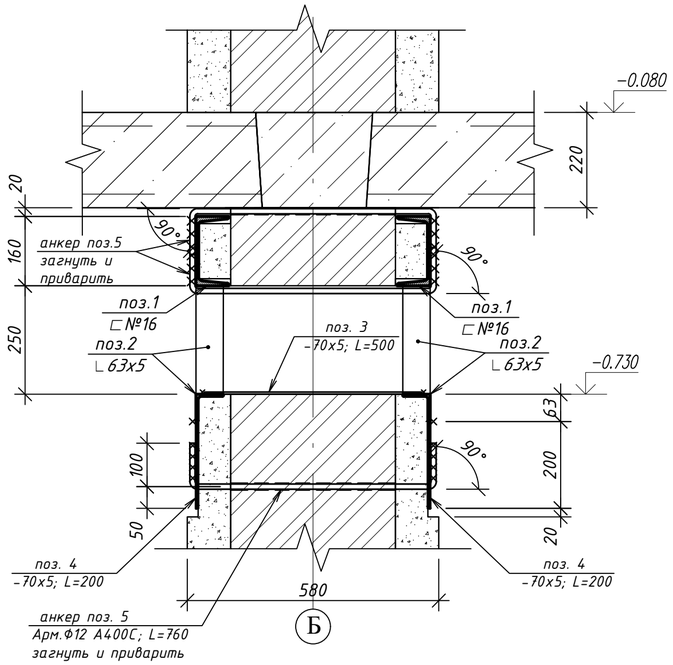

1. Данный лист читать совместно с листами 21, 22.
2. Перед пробивкой нового отверстия(узлы В и Г) требуется:

- проштрабить с двух сторон стены углубление на глубину 25 мм и дополнительно каналы под полки перемычки из швелеров поз.1 на глубину 60 мм;
- просверлить в стене над и под устанавливаемыми швелерами отверстия Ф15 мм шагом 400, 350 мм;
- установить швелера поз.1, закрепив анкерными стержнями поз. 5;
- проем по намеченному контуру прорезать при помощи камнерезного механизма или др.инструмента и удалить кладку проема;
- проштрабить каналы под уголки поз.2 и пластины поз.4 на глубину 25 мм, просверлить отв. Ф15 мм под анкерные стержни поз.5 и в пластинах поз.4;
- установить уголки поз.2, закрепив пластинами поз.3 и анкерными стержнями поз.5 эл.сваркой через пластины поз.4;

						545-КЖ			
Изм.	Кол.уч.	Лист	№ док.	Подпись	Дата	«Капитальный ремонт здания "Городская поликлиника №12" в г.Алматы, Бостандыкский район, улица Попова 23. Литер А»			
Разработал		Каримов Р.			08.23	Здание поликлиники	Стадия	Лист	Листов
Проверил		Рукосуева Л.			08.23		Р	24	
Норм.контр.		Неласых И.			08.23	Схема усиления отвертстий в несущей и самонесущей стене. Узлы В и Г	ТОО "АРС ЛТД" ГСЛ № 14012920 г. Талдыкорган		

Согласовано:

Взам. инв. №

Подпись и дата

Инв. № подл.

Формат А2

Узел Д
Схема усиления отверстия в внутренней перегородке(250 мм)

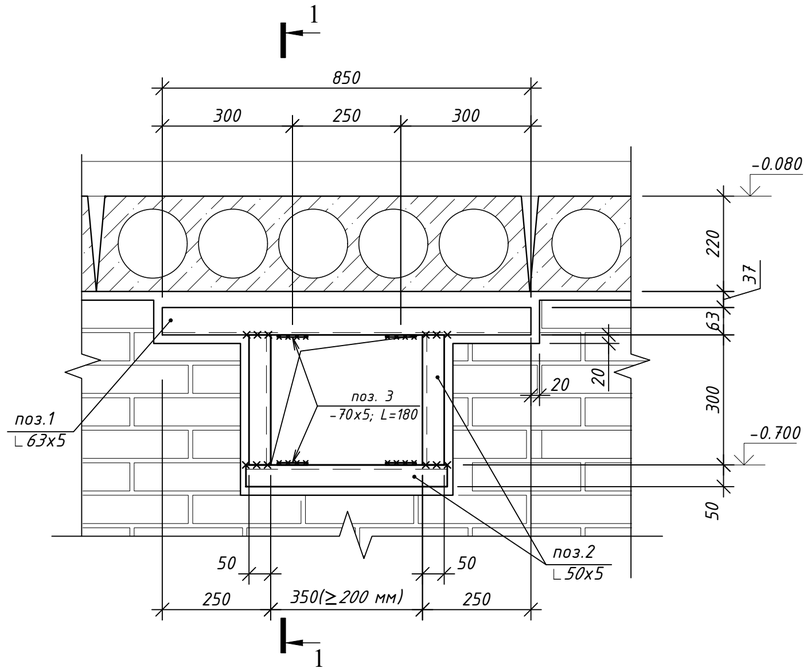

Разрез 1 - 1

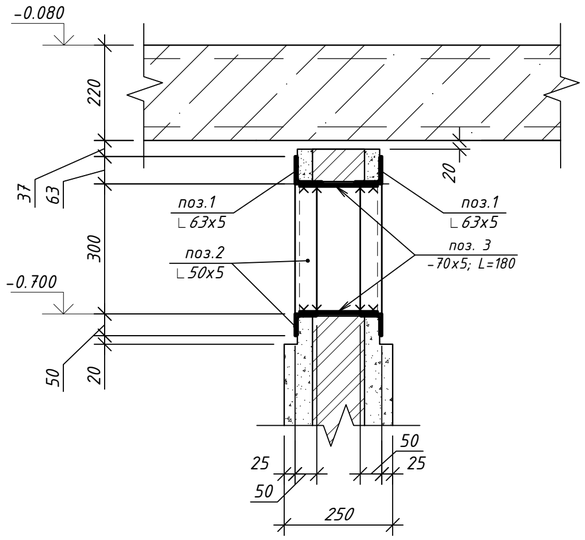

Узел Е
Схема усиления отверстия в внутренней несущей стене(580 мм) по оси Б

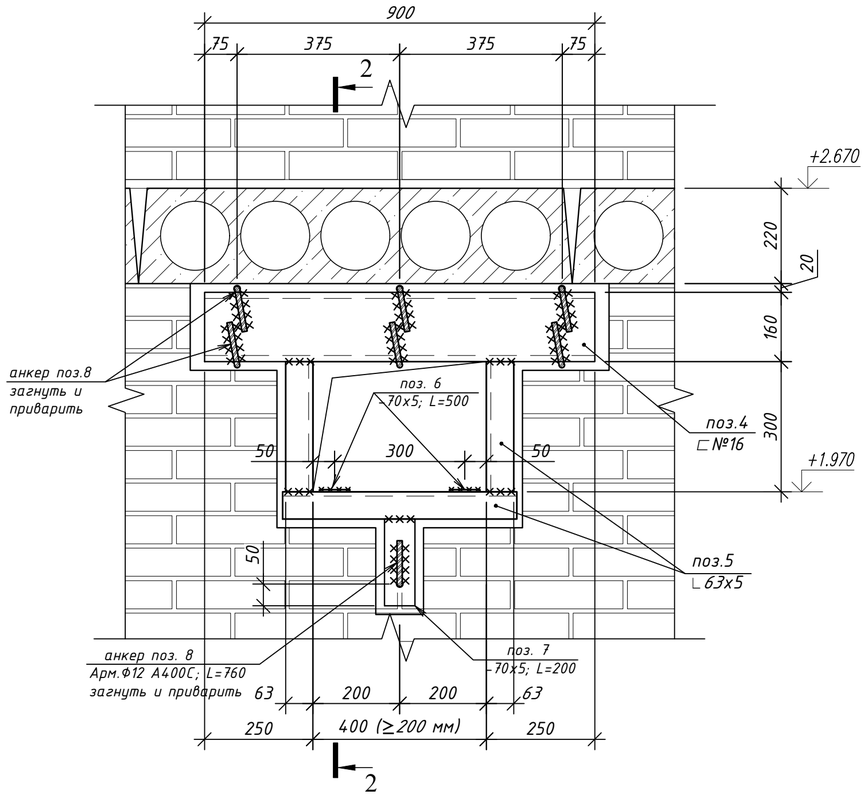

Разрез 2 - 2

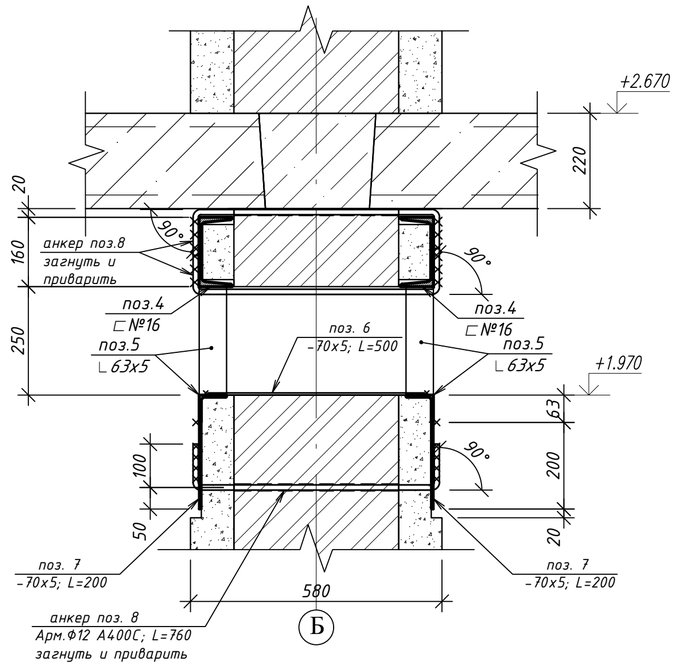

1. Данный лист читать совместно с листами 21, 22.
2. Перед пробивкой нового отверстия(узел Д) требуется:
- проштрабить с двух сторон стены углубление на глубину 25 мм и дополнительно каналы под полки уголков поз.1 и 2 на глубину 50 мм;
- разобрать кладку по намеченному контуру устанавливаемых элементов обрамления;
- установить уголки поз.1 и 2, закрепив пластинами поз.3 эл.сваркой;
3. Перед пробивкой нового отверстия(узел Е) требуется:
- проштрабить с двух сторон стены углубление на глубину 25 мм и дополнительно каналы под полки перемычки из швелеров поз.4 на глубину 60 мм;
- просверлить в стене над и под устанавливаемыми швелерами отверстия Ф15 мм шагом 375 мм;
- установить швелера поз.4, закрепив анкерными стержнями поз. 8;
- проем по намеченному контуру прорезать при помощи камнерезного механизма или др.инструмента и удалить кладку проема;
- проштрабить каналы под уголки поз.5 и пластины поз.7 на глубину 25 мм, просверлить отв. Ф15 мм под анкерные стержни поз.8 и в пластинах поз.7;
- установить уголки поз.5, закрепив пластинами поз.6 и анкерными стержнями поз.5 эл.сваркой через пластины поз.7;

						545-КЖ		
Изм.	Кол.уч.	Лист	№ док.	Подпись	Дата	«Капитальный ремонт здания "Городская поликлиника №12" в г.Алматы, Бостандыкский район, улица Попова 23. Литер А»		
Разработал		Каримов Р.			08.23	Здание поликлиники	Стадия	Лист	Листов
Проверил		Рукосуева Л.			08.23		Р	25	
Норм.контр.		Неласых И.			08.23	Схема усиления отвертстий в внутренней перегородке и в внутренней несущей стене(580 мм). Узлы Д и Е	ТОО "АРС ЛТД" ГСЛ № 14012920 г. Талдыкорган		

Согласовано:

Взам. инв. №

Подпись и дата

Инв. № подл.

Формат А2

Схема расположения ходовых мостиков чердачного помещения

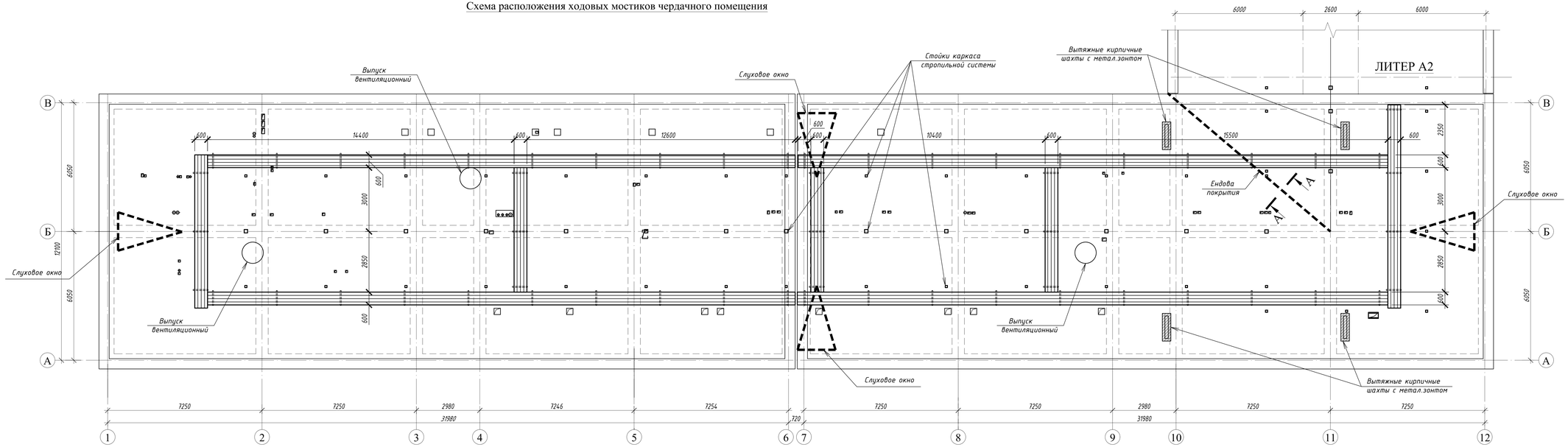

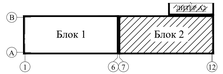

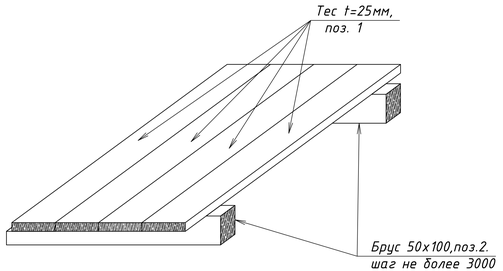

Спецификация элементов

Поз.	Обозначение	Наименование	Кол.	Масса ед. кг	Приме-чание
		Устройство ходовых мостиков			
1	ГОСТ 8486-86*Е	Тес t=25мм, $м^3$	2.2		
2	ГОСТ 8486-86*Е	Брус 100х50, L=600	60		0.18 $м^3$
		Устройство ходовых мостиков			
3	ГОСТ 14918-80	Оцинков. кров. железо t0.7, $м^2$	14.8		
4	ГОСТ Р 58739-2019	Верхняя планка ендовы, L=п.м.	12		-

А - А

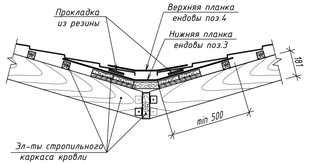

1. При устройстве утепления плиты покрытия чердака, предусмотреть ходовые мостики для прохода к слуховым окнам и обслуживания вентшахт.
2. Все деревянные элементы ходовых мостиков должны быть подвергнуты поверхностной пропитке пропиточным составом БК (вдуроугольная композиция) согласно СП РК 2.01-101-2013.
3. Защиту древесины от гниения произвести обработкой антисептиком и подвергнуть глубокой пропиткой антиперенами (с поглащением солей древесиной из расчета не менее 75кг/$м^3$)
4. Для придания деревянным конструкциям предела огнестойкости 0,5 часа необходимо обработать сульфатом аммония за 2 раза.
5. Для устранения протечек в местах ендовы кровли принято решение заменить элементы ендовы с полной герметизацией стыков(см. разрез А-А).

						545-КЖ			
Изм.	Кол.уч.	Лист	№ док.	Подпись	Дата	«Капитальный ремонт здания "Городская поликлиника №12" в г.Алматы, Бостандыкский район, улица Попова 23. Литер А»			
Разработал		Каримов Р.			08.23	Здание поликлиники	Стадия	Лист	Листов
Проверил		Рукосуева Л.			08.23		Р	26	
Норм.контр.		Неласых И.			08.23	Схема расположения ходовых мостиков чердачного помещения А-А, элементы ендовы	ТОО "АРС ЛТД" ГСЛ № 14012920 г. Талдыкорган		

Согласовано:

Взам. инв. №

Подпись и дата

Инв. № подл.

Формат А3х3