Генеральный проектировщик: Товарищество с ограниченной ответственностью "АРС ЛТД" ГСЛ № 14012920

Заказ 545 / 2023

"Капитальный ремонт здания "Городская поликлиника №12" в г. Алматы, Бостандыкский район, улица Попова №23. Литер А"

Альбом 10. Охранная сигнализации. Система контроля доступа.

545/ 6.10- ОС. СКСД

том 6.

2023г.

Генеральный проектировщик: Товарищество с ограниченной ответственностью "АРС ЛТД" ГСЛ № 14012920

Заказ 545 / 2023

"Капитальный ремонт здания "Городская поликлиника №12" в г. Алматы, Бостандыкский район, улица Попова №23. Литер А"

Рабочие чертежи
545/ 6.10- ОС. СКД

Директор ТОО "АРС ЛТД" Файзулин Р.Д.

Главный иженер проекта Рукосуева Л.А.

2023г.

Взам. инв. №

Подп. и дата

Инв. № подл.

Общие указания.

Согласно, задания на проектирование для защиты и охраны в здании поликлиники, проектом предусматривается установка системы контроля доступа и охранной сигнализации.

Система контроля доступа и охранная сигнализация выполнена в соответствии с СНиП РК 3.02-10-2010.

Основной задачей данной системы контроля доступа является предотвращение доступа посторонних лиц в определенные помещения.

Система контроля доступа здания поликлиники построена на оборудования "Рубеж". В состав системы входят:

-модуль контроля доступа "МКД-2-R3" прот.R3;
-замок электромагнитный "CS-MG500S";
-считыватель бесконтактный "STR-RM-A01";
-кнопка выхода "AT-H801B";
-извещатель охранный точечный магнитоконтактный "ИО 102-26";
-блока питания "ИВЭПР 12/2 RS-R3".

В здании устанавливаются модули контроля доступа "МКД-2-R3" прот.R3, считыватели бесконтактные "STR-RM-A01", модули контроля доступа "МКД-2-R3" прот.R3, замки электромагнитные "CS-MG500S", замки электромагнитные сдвоеный "ML-180A-2", кнопки выхода "AT-H801B", извещатели охранный точечный магнитоконтактный "ИО 102-26", блоки питания "ИВЭПР 12/2 RS-R3".

Проектом предусмотрена охранная сигнализация построена на базе оборудования "Рубеж". В состав системы входят:

-приемно-контрольный прибор "R3-Рубеж-20П";
-блок индикации "R3-Рубеж-БИУ";
-извещатель охранный магнитоуправляемый "ИО 10220-2" прот.R3;
-извещатель охранный поверхностный оптико-электронный "ИО 30920-2" прот.R3;
-звещатель охранный магнитоуправляемый "ИО 32920-2" прот.R3;
-модуль интерфейсный "ИМ-1-R3" прот.R3;
-блока питания "ИВЭПР 12/2 RS-R3".

В здании поликлиники в кабинете заведующей отделением устанавливаются приемно-контрольный прибор "Рубеж-20П" прот.R3, Блок индикации "Рубеж-БИ", Устройство оконечное объектовое "УОО-ТЛ", источник вторичного эл.питания резервированный "ИВЭПР 12/3,5 RS-R3", бокс резервного электропитания "БР 12 2х40", с дальнейшим подключением в локальную сеть.

Проектом предусмотрено подключение сетей контроля доступа и охранной сигнализации в локальную сеть.

Электропитание системы контроля доступом и охранной сигнализации осуществляется от электрощитовой, питание подводится от электрощитовой до приборов отдельной линией. В качестве резервного источника питания используются аккумуляторные батареи, которые обеспечивают работу установки не менее 24 ч. в дежурном режиме и не менее 3-х ч. в рабочем режиме.

Линии системы контроля доступа и охранной сигнализации выполнены кабелем марки КПСЭнг(А)-FRLS скрыто в трубах ПВХ Ф16мм.

Для обеспечения безопасности людей электрооборудование системы контроля доступом заземляется в соответствии с требованиями ПУЭ РК-2022.

Технические решения, принятые в проекте, соответствуют требованиям экологических, санитарно-гигиенических, противопожарных и других норм, дествующих на территории РК, и обеспечивают безопасную для жизни и здоровья людей эксплуатацию объекта при соблюдении предусмотренных проектом мероприятий.

Главный инженер проекта:_____ Рукосуева Л.А.

Ведомость рабочих чертежей основного комплекта

Лист	Наименование	Примечание
1	Общие данные.	
2	Структурная схема системы ОС, СКУД.	
3	Условные обозначения системы ОС, СКУД.	
4	План сетей расположение оборудования ОС.СКУД цокольного этажа.	
5	План сетей расположение оборудования ОС.СКУД первого этажа.	
6	План сетей расположение оборудования ОС.СКУД второго этажа.	
7-9	Кабельный журнал сетей ОС.СКУД.	5-листов
10	Расчет емкости источника питания МКД-2-R3.	
11	Расчет емкости источника питания ИМ-1-R3.	
12	Расчет емкости источника питания Узла-А.	

Ведомость ссылочных и прилагаемых документов

Обозначение	Наименование	Примечание
	Ссылочные документы	
СНиП РК 3.02-10-2010 (с изменениями и дополнениями от 27.12.2012 г.)	Устройство систем связи, сигнализации и диспетчеризации инженерного оборудования жилых и общественных зданий Нормы проектирования	
СТ РК 1699-2007	Системы конторля и управления доступом Общие технические требования	
СН РК 4.04-07-2019	Электротехнические устройства	
СП РК 3.02-113-2014	Лечебно-профилактические учреждения	
ПУЭ РК 2022г	Правила устройства электроустановок	
	Прилагаемые документы	
545-ОС.СКУД.СО	Спецификация оборудования, изделий и материалов.	2 листа

Изм.	Кол. уч.	Лист	№ док.	Подп.	Дата	545-ОС.СКУД		
						Капитальный ремонт здания "Городская поликлиника №12 в г. Алматы, Бостагндыкский район, улица Попова 23. Литер А"		
Разраб.		Кузнецов			05.23	Здание поликлиники	Стадия	Лист	Листов
Проверил		Рукосуева			05.23		РП	1	12
Норм.контр.		Неласых			05.23				
						Общие данные.	ТОО "АРС ЛТД" ГСЛ № 14012920 г. Талдыкорган		

Согласовано

Согласовано

Взам. инв. №

Подп. и дата

Инв. № подл.

Копировал

А3

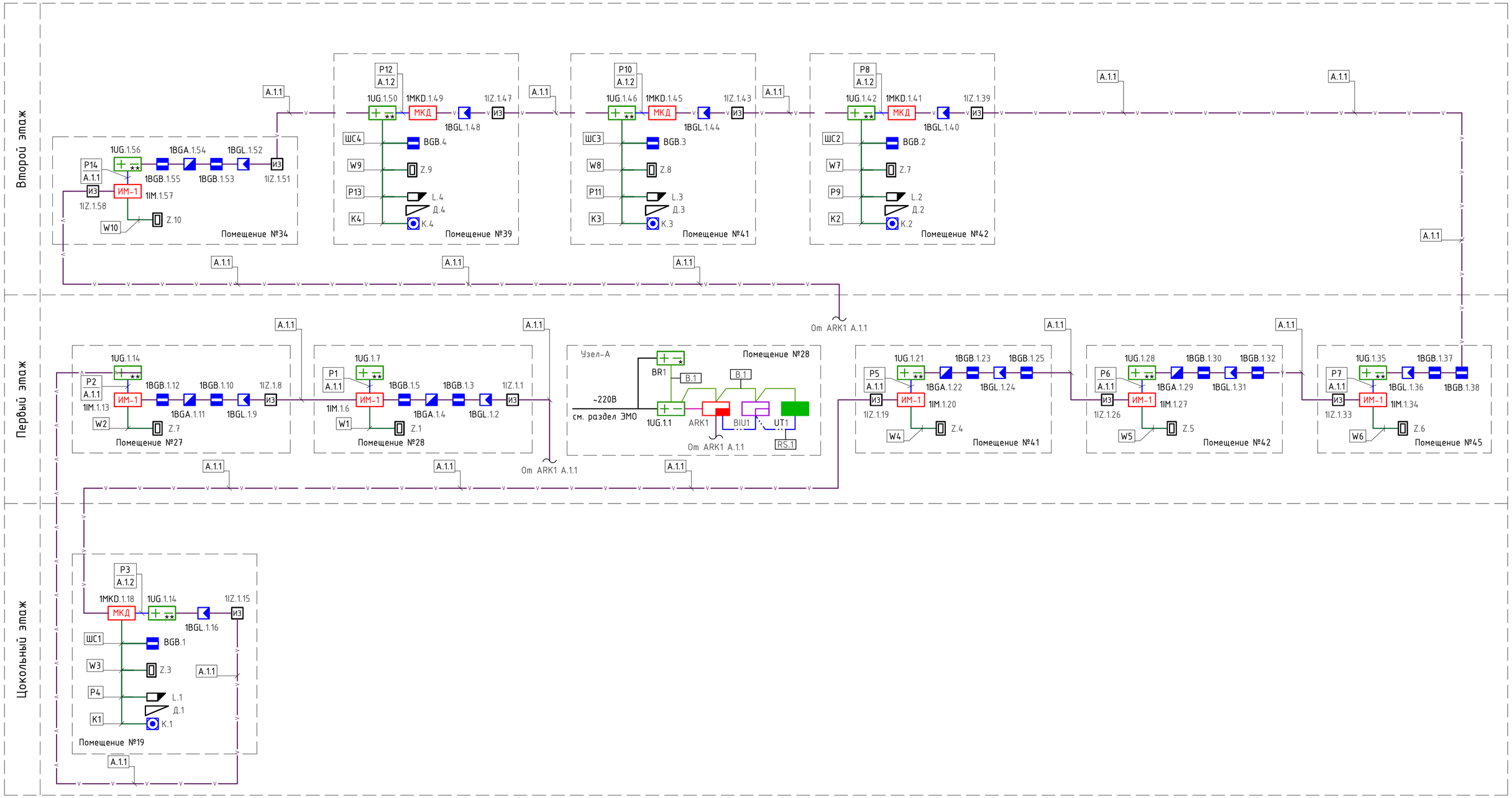

						545-ОС.СКУД			
						Капитальный ремонт здания "Городская поликлиника №12 в г. Алматы, Бостагндыкский район, улица Попова 23. Литер А"			
Изм.	Кол. уч.	Лист	№ док.	Подп.	Дата				
Разраб.		Кузнецов			05.23	Здание поликлиники	Стадия	Лист	Листов
Проверил		Рукосуева			05.23		РП	2	
Норм.контр.		Неласых			05.23				
						Структурная схема системы ОС, СКУД.	ТОО "АРС ЛТД" ГСЛ № 14012920 г. Талдыкорган		

Взам. инв. №

Подп. и дата

Инв. № подл.

Копировал

A2

Условные обозначения приборов ОС, СКУД:

УГО.	Обозн.	Наименование	
	ARKn	-Приемно-контрольный прибор "R3-Рубеж-20П"	
	BIUn	-Блок индикации "R3-Рубеж-БИУ"	
	UTn	-Устройство оконечное объектовое "МС-ТЛ" прот.R3	
+ −	xUGy.z	-Источник вторичного эл.питания резервированный "ИВЭПР 12/3,5 RS-R3"	
+ − *	xUGy.z	-Бокс резервного электропитания "БР 12 2х40"	
+ − **	xUGy.z	-Источник вторичного эл.питания резервированный "ИВЭПР 12/2 RS-R3"	
МКД	xMKDy.z	-Модуль контроля доступа "МКД-2-R3" прот.R3	
ИМ-1	xIMy.z	-Модуль интерфейсный "ИМ-1-R3" прот.R3	
ИЗ	xIZy.z	-Изолятор шлейфа "ИЗ-1-R3" прот.R3	
	xBGB.z	-Извещатель охранный магнитоуправляемый "ИО 10220-2" прот.R3	
	BGB.z	-Извещатель охранный точечный магнитоконтактный "ИО 102-26"	
	xBGL.z	-Извещатель охранный поверхностный оптико-электронный "ИО 30920-2" прот.R3	
	xBGA.z	-Извещатель охранный магнитоуправляемый "ИО 32920-2" прот.R3	
	Z.z	-Бесконтактный считыватель "STR-RM-A01"	
	L.z	-Замок электромагнитный "CS-MG500S"	
	Д.z	-Доводчик "130030"	
	K.z	-Кнопка выхода "AT-H801B"	

Примечание - в перечне условных обозначений: x - номер прибора; y - номер адресной линии связи; z - номер адреса; n - порядковый номер.

Взам. инв. №

Подп. и дата

Инв. № подл.

Изм.	Кол. уч.	Лист	№ док.	Подп.	Дата
Разраб.		Кузнецов			05.23
Проверил		Рукосуева			05.23
Норм.контр.		Неласых			05.23

545-ОС.СКУД

Капитальный ремонт здания "Городская поликлиника №12 в г. Алматы, Бостагндыкский район, улица Попова 23. Литер А"

Здание поликлиники

Стадия	Лист	Листов
РП	3	

Условные обозначения системы ОС, СКУД.

ТОО "АРС ЛТД"
ГСЛ № 14012920
г. Талдыкорган

Копировал

А4

СХЕМА БЛОКИРОВКИ ЗДАНИЙ

БЛОК 1 | БЛОК 2

План цокольного этажа на отм. -3.100

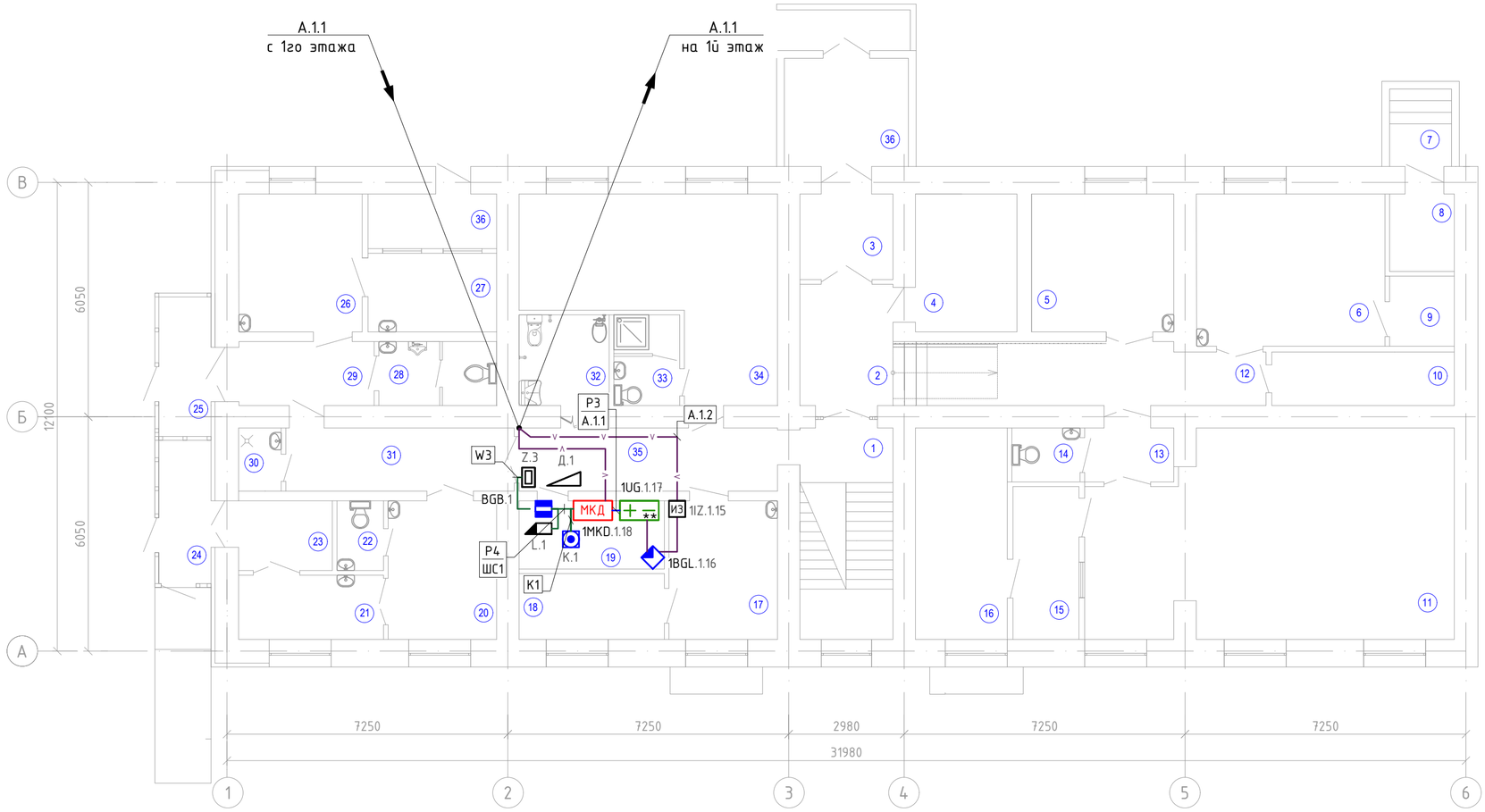

Экспликация помещений на отм. -3.100

№ пом-я	Наименование	Площадь помещения м²	Кат-я пом-я
1	Лестничная клетка	13.1	Д
2	Коридор	7.5	Д
3	Коридор	5.3	Д
4	Вент. приточка с точкой теплового подключения	9.3	Д
5	Кабинет маммографии	13.0	Д
6	Кабинет флюорографии	19.1	Д
7	Тамбур	8.9	Д
8	Тепловая приточка	3.3	Д
9	Пульт оператора	3.0	Д
10	Помещение хранения грязного белья	6.5	Д
11	Рентгенодиагностический кабинет	47.3	Д
12	Коридор-ожидальная	15.2	Д
13	Шлюз-раздевальная	3.2	Д
14	Санузел	2.4	Д
15	Пульт-управления	6.7	Д
16	Ординаторская при рентген кабинете	12.9	Д
17	Помещение старшей медсестры	10.0	Д
18	Помещение хранения чистого белья	6.3	Д
19	Серверная	6.5	Д
20	Изолятор	10.0	
21	Фильт-бокс	6.2	

Экспликация помещений на отм. ±0.000

№ пом-ния	Наименование	Площадь помещения м²	Кат-я пом-я
22	Санузел	2.15	Д
23	Шлюз	4.35	Д
24	Тамбур	4.9	Д
25	Тамбур	4.8	Д
26	Кабинет инфекциониста	11.3	Д
27	Помещение хранения проб	6.7	Д
28	Санузел универсальный	5.0	Д
29	Коридор	5.75	Д
30	ПУИ	1.79	Д
31	Коридор	9.6	Д
32	Санузел для МГН универсальный с гигиеническим душем	5.4	Д
33	Санитарный узел с душевой для персонала	3.9	Д
34	Помещение персонала с гардеробной	25.9	Д
35	Коридор	10.8	Д
36	Помещение хранения мед.отходов	4.6	Д
	Общая площадь:	322.64	

Примечание:
- Приборы приёмно- контрольные установить на стене на высоте 1500мм от уровня пола
- Кабели проложить по стенам, подготовке пола и потолка в гофротрубе ПВХ

Изм.	Кол. уч.	Лист	№ док.	Подп.	Дата
Разраб.		Кузнецов			05.23
Проверил		Рукосуева			05.23
Норм.контр.		Неласых			05.23

545-ОС.СКУД

Капитальный ремонт здания "Городская поликлиника №12 в г. Алматы, Бостагндыкский район, улица Попова 23. Литер А"

Здание поликлиники

Стадия	Лист	Листов
РП	4	

План сетей расположение оборудования ОС.СКУД цокольного этажа.

ТОО "АРС ЛТД"
ГСЛ № 14012920
г. Талдыкорган

Взам. инв. № | Подп. и дата | Инв. № подл.

Копировал | А2

2

План первого этажа на отм. ±0.000

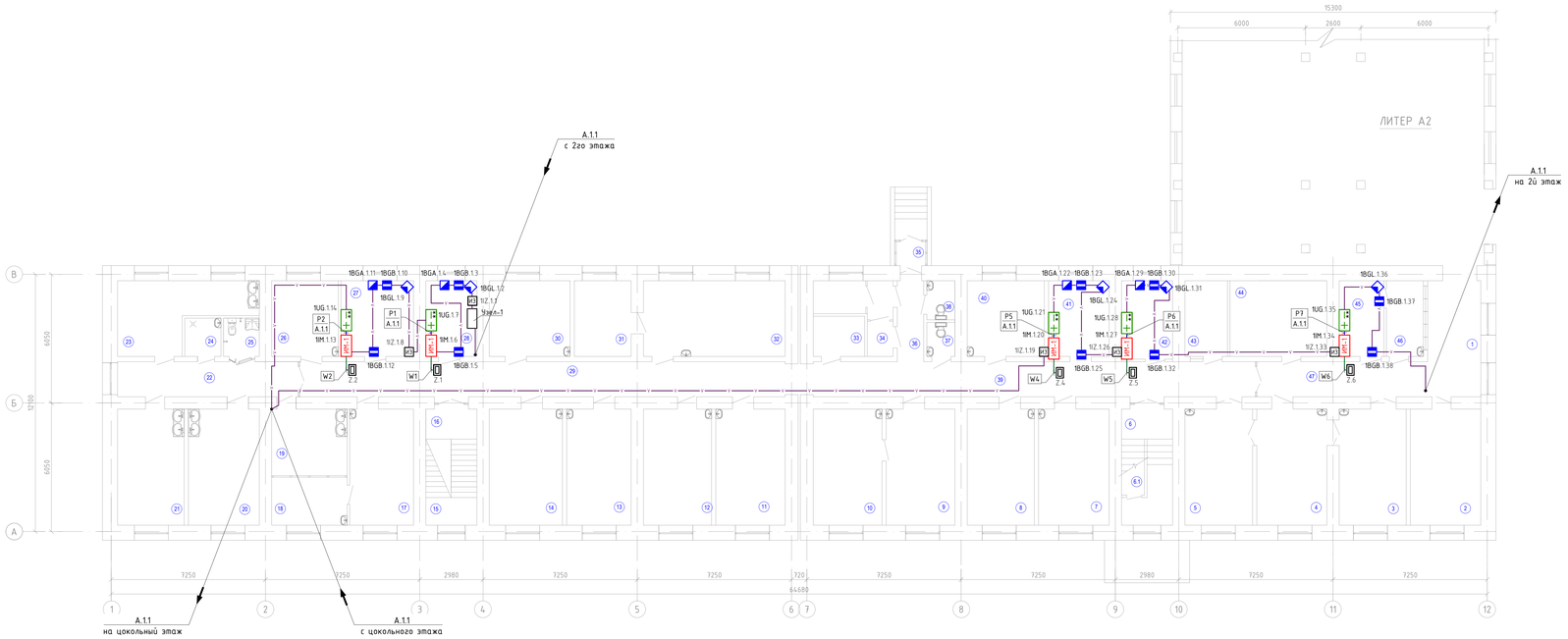

Экспликация помещений на отм. ±0.000

№ пом-я	Наименование	Площадь помещения, м²	Кат-я пом-я	№ пом-ния	Наименование
1	Коридор-ожидальная	9.5	Д	26	Кабинет врача физиатра
2	Аптечный киоск	18.0	Д	27	Кабине врача онколога
3	Чистая перевязочная	17.1	Д	28	Кабинет заведующей отделением
4	Кабинет врача хирурга	17.9	Д	29	Коридор
5	Грязная перевязочная	17.3	Д	30	Кабинет врача травматолога
6	Лестничная клетка	9.8	Д	31	Кабинет врача офтальмолога (темная комната)
6.1	Помещение хранения люминесцентных ламп	2.8	Д	32	Кабинет врача офтальмолога
7	Кабинет УЗИ	18.1	Д	33	Электрощитовая
8	Кабинет врача терапевта	17.1	Д	34	Комната для забора мокроты
9	Кабинет врача гинеколога	17.6	Д	35	Тамбур
10	Смотровая	17.6	Д	36	Коридор
11	Кабинет врача терапевта	17.7	Д	37	Санузел женский
12	Кабинет врача терапевта	17.4	Д	38	Санузел мужской
13	Кабинет врача терапевта	16.5	Д	39	Коридор
14	Кабинет УЗИ	18.7	Д	40	Кабинет врача терапевта
15	Лестничная клетка	3.12	Д	41	Кабинет заведующей
16	Лестничная клетка	3.38	Д	42	Вент. приточка с точкой теплового подключения
17	Стоматолог	16.3	Д	43	Касса
18	Стерилизационная	8.0	Д	44	Аптечный склад
19	Кабинет биохимических исследований	10.0	Д	45	Хранение препаратов пункта доверия
20	Кабинет лабораторного исследование кала	18.1	Д	46	Пункт доверия
21	Кабинет гематологических анализов	17.0	Д	47	Коридор
22	Коридор	14.0	Д		Общая площадь:
23	Помещение приёма и исследования мочи с мочевым анализатором	16.7	Д		
24	ПУИ	3.0	Д		
25	Санузел для МГН универсальный	3.0	Д		

Примечание:
- Приборы приёмно- контрольные установить на стене на высоте 1500мм от
- Кабели проложить по стенам, подготовке пола и потолка в гофротрубе ПВ

СХЕМА БЛОКИРОВКИ ЗДАНИЙ

БЛОК 1 | БЛОК 2

Изм.	Кол. уч.	Лист	№ док.	Подп.	Дата
Разраб.		Жумашев			05.23
Проверил.		Рыжосцева			05.23
Норм.контр.		Неласых			05.23

54

Капитальный ремонт здания "Городская поликлиника №1
Бостандыкский район, улица Попова 23. Литер

Здание поликлиники

Стадия	Лист
РП	

План сетей расположение оборудования. ОС.СКУД первого этажа.

ТОО "
ГСЛ М
г. Та

Копировал

Инв. № подл. | Подп. и дата | Взам. инв. №

План первого этажа на отм. +2.750

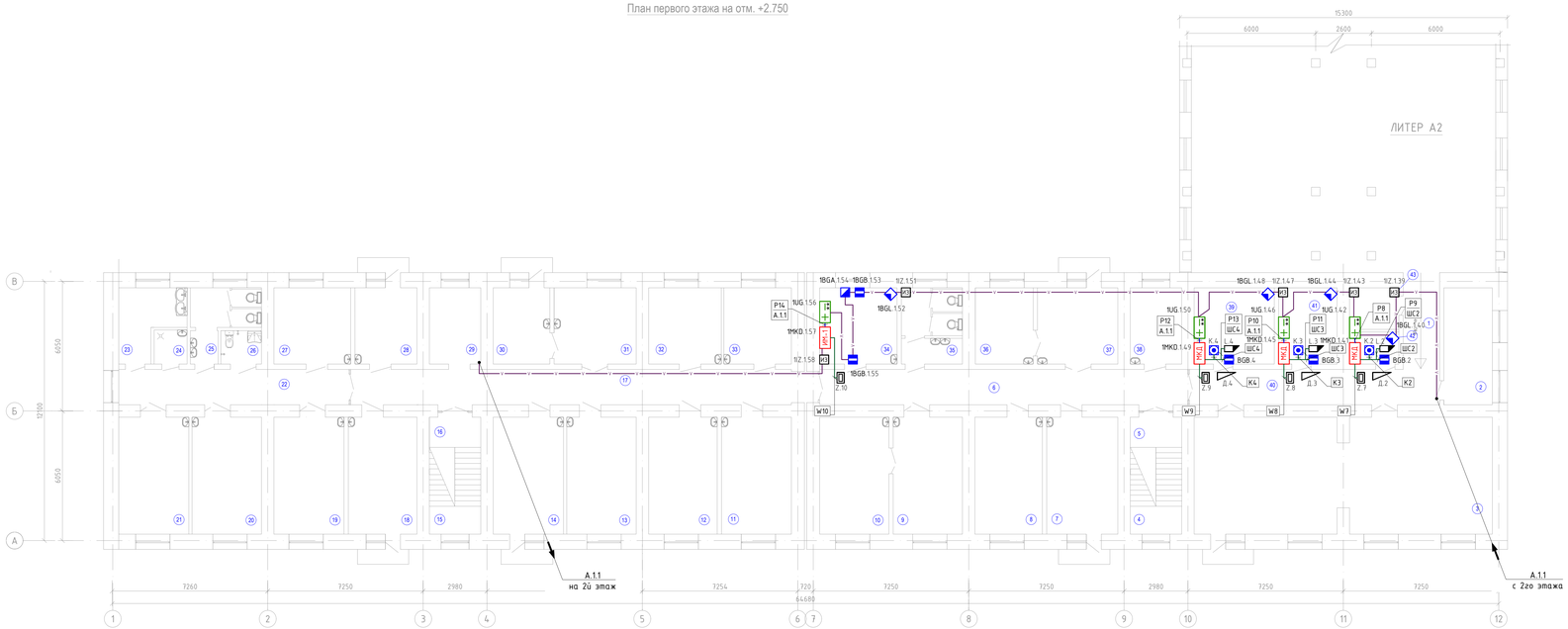

Экспликация помещений на отм. ±0.000

№ пом-я	Наименование	Площадь помещения м²	Кат-я пом-я
1	Переход из существующего здания	7.68	Д
2	Кабинет оформления на платное лечение	12.3	Д
3	Конференц зал	74.5	Д
4	Лестничная площадка	3.11	Д
5	Лестничная площадка	3.38	Д
6	Коридор	28.35	Д
7	Кабинет гинеколога консультанта	18.1	Д
8	Кабинет психопрофилактической подготовки беременных к родам	17.1	Д
9	Кабинет врача гинеколога	17.6	Д
10	Смотровая	17.6	Д
11	Кабинет ОСП	17.7	Д
12	Кабинет врача эндокринолога	17.4	Д
13	Кабинет врача невропатолога	17.6	Д
14	Кабинет ОСП	17.9	Д
15	Лестничная клетка	3.12	Д
16	Лестничная клетка	3.38	Д
17	Коридор	35.7	Д
18	Кабинет УЗИ	17.4	Д
19	Кабинет физио-лечения УВЧ	17.8	Д
20	Кабинет физио-лечения УВЧ	17.6	Д
21	Кабинет физио-лечения УВЧ	17.8	Д
22	Коридор	17.7	Д
23	Помещение обработки материалов для физио-лечения	8.4	Д
24	ПУИ	2.44	Д
25	Санузел мужской	8.3	Д

Экспликация помещений на отм. ±0.000

№ пом-я	Наименование
26	Санузел для МГН универсальный
27	Кабине врача физиотерапевта
28	Кабинет врача гастроэнтеролога
29	Кабинет по оформление инвалидности
30	Процедурная оториноларинголога
31	Кабинет врача оториноларинголога
32	Кабинет врача невропатолога
33	Кабинет врача пульмонолога
34	Старшая заведующая отделением
35	Санузел женский
36	Смотровая
37	Кабинет врача гинеколога
38	Помещения бокпя предварительных анализов крови
39	Хранение недельного запаса лекарств
40	Коридор
41	Хранение суточного запаса лекарств
42	Хранение лекарств содержащих наркотические вещества
43	Гардеробная персонала
	Общая площадь:

Примечание:
- Приборы приёмно- контрольные установить на стене на высоте 1500мм от
- Кабели проложить по стенам, подготовке пола и потолка в гофротрубе П

СХЕМА БЛОКИРОВКИ ЗДАНИЙ

БЛОК 1 | БЛОК 2

Изм.	Кол. уч.	Лист	№ док.	Подп.	Дата
Разраб.		Журмишев			05.23
Проверил.		Рукосуева			05.23
Норм.контр.		Нелаших			05.23

54

Капитальный ремонт здания "Городская поликлиника №1
Бостандыкский район, улица Попова 23. Литер

Здание поликлиники

Стадия	Л
РП	

План сетей расположение оборудования. ОС.СКУД второго этажа.

ТОО "
ГСЛ М
г. Та

Копировал

Инв. № подл. | Подп. и дата | Взам. инв. №

Маркировка кабеля	Кабельная трасса				Марка кабеля	Количество кабелей и число жил, сечение	Длина, м
	Начало	Конец	Способ прокладки				
1	2	3	4	5	6	7	8
A.1.1	ARK1	1IZ.1.1	п.16	2,0	КПСЭнг(А)-FRLS	2х2х0.5	2,0
A.1.1	1IZ.1.1	1BGL.1.2	п.16	2,0	КПСЭнг(А)-FRLS	2х2х0.5	2,0
A.1.1	1BGL.1.2	1BGB.1.3	п.16	2,0	КПСЭнг(А)-FRLS	2х2х0.5	2,0
A.1.1	1BGB.1.3	1BGA.1.4	п.16	2,0	КПСЭнг(А)-FRLS	2х2х0.5	2,0
A.1.1	1BGA.1.4	1BGB.1.5	п.16	7,0	КПСЭнг(А)-FRLS	2х2х0.5	8,0
A.1.1	1BGB.1.5	1IM.1.6	п.16	2,0	КПСЭнг(А)-FRLS	2х2х0.5	2,0
A.1.1	1IM.1.6	1UG.1.7	п.16	1,0	КПСЭнг(А)-FRLS	2х2х0.5	1,0
P1	1IM.1.6	1UG.1.7	п.16	1,0	КПСЭнг(А)-FRLS	2х2х0.5	1,0
W1	1IM.1.6	Z.1	п.16	3,0	КПСЭнг(А)-FRLS	4х2х0.5	3,0
A.1.1	1UG.1.7	1IZ.1.8	п.16	3,0	КПСЭнг(А)-FRLS	2х2х0.5	3,0
A.1.1	1IZ.1.8	1BGL.1.9	п.16	5,0	КПСЭнг(А)-FRLS	2х2х0.5	5,0
A.1.1	1BGL.1.9	1BGB.1.10	п.16	2,0	КПСЭнг(А)-FRLS	2х2х0.5	2,0
A.1.1	1BGB.1.10	1BGA.1.11	п.16	2,0	КПСЭнг(А)-FRLS	2х2х0.5	2,0
A.1.1	1BGA.1.11	1BGB.1.12	п.16	7,0	КПСЭнг(А)-FRLS	2х2х0.5	8,0
A.1.1	1BGB.1.12	1IM.1.13	п.16	3,0	КПСЭнг(А)-FRLS	2х2х0.5	3,0
A.1.1	1IM.1.13	1UG.1.14	п.16	1,0	КПСЭнг(А)-FRLS	2х2х0.5	1,0
P2	1IM.1.13	1UG.1.14	п.16	1,0	КПСЭнг(А)-FRLS	2х2х0.5	1,0
W2	1IM.1.13	Z.2	п.16	3,0	КПСЭнг(А)-FRLS	4х2х0.5	3,0
A.1.1	1UG.1.14	1IZ.1.15	п.16	24,0	КПСЭнг(А)-FRLS	2х2х0.5	25,0
A.1.1	1IZ.1.15	1BGL.1.16	п.16	3,0	КПСЭнг(А)-FRLS	2х2х0.5	3,0

Маркировка кабеля	Кабельная трасса				Марка кабеля	Количество кабелей и число жил, сечение	Длина, м
	Начало	Конец	Способ прокладки				
1	2	3	4	5	6	7	8
A.1.1	1BGL.1.16	1UG.1.17	п.16	3,0	КПСЭнг(А)-FRLS	2х2х0.5	3,0
A.1.1	1UG.1.17	1MKD.1.18	п.16	1,0	КПСЭнг(А)-FRLS	2х2х0.5	1,0
P3	1UG.1.17	1MKD.1.18	п.16	1,0	КПСЭнг(А)-FRLS	2х2х0.5	1,0
K1	1MKD.1.18	K.1	п.16	2,0	КПСЭнг(А)-FRLS	2х2х0.5	2,0
P4	1MKD.1.18	L.1	п.16	2,0	КПСЭнг(А)-FRLS	2х2х0.5	2,0
ШС1	1MKD.1.18	BGB.1	п.16	2,0	КПСЭнг(А)-FRLS	2х2х0.5	2,0
W3	1MKD.1.18	Z.3	п.16	3,0	КПСЭнг(А)-FRLS	4х2х0.5	3,0
A.1.1	1MKD.1.18	1IZ.1.19	п.16	48,0	КПСЭнг(А)-FRLS	2х2х0.5	50,0
A.1.1	1IZ.1.19	1IM.1.20	п.16	2,0	КПСЭнг(А)-FRLS	2х2х0.5	2,0
A.1.1	1IM.1.20	1UG.1.21	п.16	1,0	КПСЭнг(А)-FRLS	2х2х0.5	1,0
P5	1IM.1.20	1UG.1.21	п.16	1,0	КПСЭнг(А)-FRLS	2х2х0.5	1,0
W4	1IM.1.20	Z.4	п.16	3,0	КПСЭнг(А)-FRLS	4х2х0.5	3,0
A.1.1	1UG.1.21	1BGA.1.22	п.16	4,0	КПСЭнг(А)-FRLS	2х2х0.5	4,0
A.1.1	1BGA.1.22	1BGB.1.23	п.16	2,0	КПСЭнг(А)-FRLS	2х2х0.5	2,0
A.1.1	1BGB.1.23	1BGL.1.24	п.16	2,0	КПСЭнг(А)-FRLS	2х2х0.5	2,0
A.1.1	1BGL.1.24	1BGB.1.25	п.16	6,0	КПСЭнг(А)-FRLS	2х2х0.5	6,0
A.1.1	1BGB.1.25	1IZ.1.26	п.16	3,0	КПСЭнг(А)-FRLS	2х2х0.5	3,0
A.1.1	1IZ.1.26	1IM.1.27	п.16	2,0	КПСЭнг(А)-FRLS	2х2х0.5	2,0
A.1.1	1IM.1.27	1UG.1.28	п.16	1,0	КПСЭнг(А)-FRLS	2х2х0.5	1,0
P6	1IM.1.27	1UG.1.28	п.16	1,0	КПСЭнг(А)-FRLS	2х2х0.5	1,0

Примечание:

1. Длина кабеля проставлена в кабельном журнале подлежат уточнению по месту.
2. Отрезать кабель следует только по уточнению длины.

Взам. инв. №

Подп. и дата

Инв. № подл.

Изм.	Кол. уч.	Лист	№ док.	Подп.	Дата
Разраб.		Кузнецов			05.23
Проверил		Рукосуева			05.23
Норм.контр.		Неласых			05.23

545-ОС.СКУД

Капитальный ремонт здания "Городская поликлиника №12 в г. Алматы, Бостагндыкский район, улица Попова 23. Литер А"

Здание поликлиники

Стадия	Лист	Листов
РП	7	

Кабельный журнал сетей ОС.СКУД. (начало)

ТОО "АРС ЛТД"
ГСЛ № 14012920
г. Талдыкорган

Копировал

А3

Маркировка кабеля	Кабельная трасса				Марка кабеля	Количество кабелей и число жил, сечение	Длина, м
	Начало	Конец	Способ прокладки				
1	2	3	4	5	6	7	8
W5	1IM.1.27	Z.5	п.16	3,0	КПСЭнг(А)-FRLS	4х2х0.5	3,0
A.1.1	1UG.1.28	1BGA.1.29	п.16	4,0	КПСЭнг(А)-FRLS	2х2х0.5	4,0
A.1.1	1BGA.1.29	1BGB.1.30	п.16	2,0	КПСЭнг(А)-FRLS	2х2х0.5	2,0
A.1.1	1BGB.1.30	1BGL.1.31	п.16	2,0	КПСЭнг(А)-FRLS	2х2х0.5	2,0
A.1.1	1BGL.1.31	1BGB.1.32	п.16	6,0	КПСЭнг(А)-FRLS	2х2х0.5	6,0
A.1.1	1BGB.1.32	1IZ.1.33	п.16	10,0	КПСЭнг(А)-FRLS	2х2х0.5	10,0
A.1.1	1IZ.1.33	1IM.1.34	п.16	2,0	КПСЭнг(А)-FRLS	2х2х0.5	2,0
A.1.1	1IM.1.34	1UG.1.35	п.16	1,0	КПСЭнг(А)-FRLS	2х2х0.5	1,0
P7	1IM.1.34	1UG.1.35	п.16	1,0	КПСЭнг(А)-FRLS	2х2х0.5	1,0
W6	1IM.1.34	Z.6	п.16	3,0	КПСЭнг(А)-FRLS	4х2х0.5	3,0
A.1.1	1UG.1.35	1BGL.1.36	п.16	4,0	КПСЭнг(А)-FRLS	2х2х0.5	4,0
A.1.1	1BGL.1.36	1BGB.1.37	п.16	2,0	КПСЭнг(А)-FRLS	2х2х0.5	2,0
A.1.1	1BGB.1.37	1BGB.1.38	п.16	5,0	КПСЭнг(А)-FRLS	2х2х0.5	5,0
A.1.1	1BGB.1.38	1IZ.1.39	п.16	24,0	КПСЭнг(А)-FRLS	2х2х0.5	25,0
A.1.1	1IZ.1.39	1BGL.1.40	п.16	3,0	КПСЭнг(А)-FRLS	2х2х0.5	3,0
A.1.1	1BGL.1.40	1MKD.1.41	п.16	5,0	КПСЭнг(А)-FRLS	2х2х0.5	5,0
A.1.1	1MKD.1.41	1UG.1.42	п.16	1,0	КПСЭнг(А)-FRLS	2х2х0.5	1,0
P8	1MKD.1.41	1UG.1.42	п.16	1,0	КПСЭнг(А)-FRLS	2х2х0.5	1,0
W7	1MKD.1.41	Z.7	п.16	3,0	КПСЭнг(А)-FRLS	4х2х0.5	3,0
K2	1MKD.1.41	K.2	п.16	2,0	КПСЭнг(А)-FRLS	2х2х0.5	2,0

Маркировка кабеля	Кабельная трасса				Марка кабеля	Количество кабелей и число жил, сечение	Длина, м
	Начало	Конец	Способ прокладки				
1	2	3	4	5	6	7	8
P9	1MKD.1.41	L.2	п.16	2,0	КПСЭнг(А)-FRLS	2х2х0.5	2,0
ШС2	1MKD.1.41	BGB.2	п.16	2,0	КПСЭнг(А)-FRLS	2х2х0.5	2,0
A.1.1	1UG.1.42	1IZ.1.43	п.16	4,0	КПСЭнг(А)-FRLS	2х2х0.5	4,0
A.1.1	1IZ.1.43	1BGL.1.44	п.16	2,0	КПСЭнг(А)-FRLS	2х2х0.5	2,0
A.1.1	1BGL.1.44	1MKD.1.45	п.16	7,0	КПСЭнг(А)-FRLS	2х2х0.5	8,0
A.1.1	1MKD.1.45	1UG.1.46	п.16	1,0	КПСЭнг(А)-FRLS	2х2х0.5	1,0
P10	1MKD.1.45	1UG.1.46	п.16	1,0	КПСЭнг(А)-FRLS	2х2х0.5	1,0
W8	1MKD.1.45	Z.8	п.16	3,0	КПСЭнг(А)-FRLS	4х2х0.5	3,0
K3	1MKD.1.45	K.3	п.16	2,0	КПСЭнг(А)-FRLS	2х2х0.5	2,0
P11	1MKD.1.45	L.3	п.16	2,0	КПСЭнг(А)-FRLS	2х2х0.5	2,0
ШС3	1MKD.1.45	BGB.3	п.16	2,0	КПСЭнг(А)-FRLS	2х2х0.5	2,0
A.1.1	1UG.1.46	1IZ.1.47	п.16	4,0	КПСЭнг(А)-FRLS	2х2х0.5	4,0
A.1.1	1IZ.1.47	1BGL.1.48	п.16	2,0	КПСЭнг(А)-FRLS	2х2х0.5	2,0
A.1.1	1BGL.1.48	1MKD.1.49	п.16	7,0	КПСЭнг(А)-FRLS	2х2х0.5	8,0
A.1.1	1MKD.1.49	1UG.1.50	п.16	1,0	КПСЭнг(А)-FRLS	2х2х0.5	1,0
P12	1MKD.1.49	1UG.1.50	п.16	1,0	КПСЭнг(А)-FRLS	2х2х0.5	1,0
W9	1MKD.1.49	Z.9	п.16	3,0	КПСЭнг(А)-FRLS	4х2х0.5	3,0
K4	1MKD.1.49	K.4	п.16	2,0	КПСЭнг(А)-FRLS	2х2х0.5	2,0
P13	1MKD.1.49	L.4	п.16	2,0	КПСЭнг(А)-FRLS	2х2х0.5	2,0
ШС4	1MKD.1.49	BGB.4	п.16	2,0	КПСЭнг(А)-FRLS	2х2х0.5	2,0

Примечание:

1. Длина кабеля проставлена в кабельном журнале подлежат уточнению по месту.
2. Отрезать кабель следует только по уточнению длины.

Взам. инв. №

Подп. и дата

Инв. № подл.

Изм.	Кол. уч.	Лист	№ док.	Подп.	Дата
Разраб.		Кузнецов			05.23
Проверил		Рукосуева			05.23
Норм.контр.		Неласых			05.23

545-ОС.СКУД

Капитальный ремонт здания "Городская поликлиника №12 в г. Алматы, Бостагндыкский район, улица Попова 23. Литер А"

Здание поликлиники

Стадия	Лист	Листов
РП	8	

Кабельный журнал сетей ОС.СКУД. (продолжение)

ТОО "АРС ЛТД"
ГСЛ № 14012920
г. Талдыкорган

Копировал

А3

Маркировка кабеля	Кабельная трасса				Марка кабеля	Количество кабелей и число жил, сечение	Длина, м
	Начало	Конец	Способ прокладки				
1	2	3	4	5	6	7	8
A.1.1	1UG.1.50	1IZ.1.51	п.16	19,0	КПСЭнг(А)-FRLS	2x2x0.5	20,0
A.1.1	1IZ.1.51	1BGL.1.52	п.16	2,0	КПСЭнг(А)-FRLS	2x2x0.5	2,0
A.1.1	1BGL.1.52	1BGB.1.53	п.16	3,0	КПСЭнг(А)-FRLS	2x2x0.5	3,0
A.1.1	1BGB.1.53	1BGA.1.54	п.16	2,0	КПСЭнг(А)-FRLS	2x2x0.5	2,0
A.1.1	1BGA.1.54	1BGB.1.55	п.16	7,0	КПСЭнг(А)-FRLS	2x2x0.5	8,0
A.1.1	1BGB.1.55	1UG.1.56	п.16	6,0	КПСЭнг(А)-FRLS	2x2x0.5	6,0
A.1.1	1UG.1.56	1MKD.1.57	п.16	1,0	КПСЭнг(А)-FRLS	2x2x0.5	1,0
P14	1UG.1.56	1MKD.1.57	п.16	1,0	КПСЭнг(А)-FRLS	2x2x0.5	1,0
W10	1MKD.1.57	Z.10	п.16	3,0	КПСЭнг(А)-FRLS	4x2x0.5	3,0
A.1.1	1MKD.1.57	1IZ.1.58	п.16	2,0	КПСЭнг(А)-FRLS	2x2x0.5	2,0
A.1.1	1IZ.1.58	ARK1	п.16	28,0	КПСЭнг(А)-FRLS	2x2x0.5	30,0

Примечание:

1. Длина кабеля проставлена в кабельном журнале подлежат уточнению по месту.
2. Отрезать кабель следует только по уточнению длины.

Взам. инв. №

Подп. и дата

Инв. № подл.

Изм.	Кол. уч.	Лист	№ док.	Подп.	Дата
Разраб.		Кузнецов			05.23
Проверил		Рукосуева			05.23
Норм.контр.		Неласых			05.23

545-ОС.СКУД

Капитальный ремонт здания "Городская поликлиника №12 в г. Алматы, Бостагндыкский район, улица Попова 23. Литер А"

Здание поликлиники

Стадия	Лист	Листов
РП	9	

Кабельный журнал сетей ОС.СКУД. (окончание)

ТОО "АРС ЛТД"
ГСЛ № 14012920
г. Талдыкорган

Расчёт источников электропитания необходимых для работы оборудования в течение 3 часов в режиме "тревога" и 24 часов в "дежурном" режиме для системы ОС, СКУД.

Нагрузка		Дежурный режим		Режим тревоги	
Тип	Кол-во	Удельный ток потребления, А	Суммарный ток потребления, А	Удельный ток потребления, А	Суммарный ток потребления, А
МКД-2-R3	1	0,100	0,100	0,100	0,100
STR-RM-A01	1	0,080	0,080	0,100	0,100
CS-MG500S	1	0,500	0,500	0,500	0,500
ИВЭПР 12/2 RS-R3	1	0,030	0,030	0,030	0,030
Итого потребление , А		0,21		0,73	
Расчётная ёмкость АКБ, А*ч		9,40			

При расчёте использовалась формула:

C=k*(I/д*t/д+I/тр*t/тр) где,

C - ёмкость АКБ;

k - коэффициент запаса АКБ равный 1,3;

I/д - ток потребления в дежурном режиме;

t/д - время работы от АКБ в дежурном режиме;

I/тр - ток потребления в тревожном режиме;

t/тр - время работы от АКБ в тревожном режиме;

Для обеспечения резервного питания системы применяются:

-источник бесперебойного питания ИВЭПР 12/2 RS-R3 номиналом 12 В с АКБ 2 x 7 А*ч;

Суммарная ёмкость АКБ составляет 14,0 А*ч.

Изм.	Кол. уч.	Лист	№ док.	Подп.	Дата
Разраб.		Кузнецов			05.23
Проверил		Рукосуева			05.23
Норм.контр.		Неласых			05.23

545-ОС.СКУД

Капитальный ремонт здания "Городская поликлиника №12 в г. Алматы, Бостагндыкский район, улица Попова 23. Литер А"

Здание поликлиники

Стадия	Лист	Листов
РП	10	

Расчет емкости источника питания МКД-2-R3.

ТОО "АРС ЛТД"
ГСЛ № 14012920
г. Талдыкорган

Взам. инв. № | Подп. и дата | Инв. № подл.

Копировал А4

Расчёт источников электропитания необходимых для работы оборудования в течение 3 часов в режиме "тревога" и 24 часов в "дежурном" режиме для системы ОС, СКУД.

Нагрузка		Дежурный режим		Режим тревоги	
Тип	Кол-во	Удельный ток потребления, А	Суммарный ток потребления, А	Удельный ток потребления, А	Суммарный ток потребления, А
ИМ-1-R3	1	0,010	0,010	0,010	0,010
STR-RM-A01	1	0,080	0,080	0,100	0,100
ИВЭПР 12/2 RS-R3	1	0,030	0,030	0,030	0,030
Итого потребление , А		0,12		0,14	
Расчётная ёмкость АКБ, А*ч		4,29			

При расчёте использовалась формула:

C=k*(I/д*t/д+I/тр*t/тр) где,

C - ёмкость АКБ;

k - коэффициент запаса АКБ равный 1,3;

I/д - ток потребления в дежурном режиме;

t/д - время работы от АКБ в дежурном режиме;

I/тр - ток потребления в тревожном режиме;

t/тр - время работы от АКБ в тревожном режиме;

Для обеспечения резервного питания системы применяются:

-источник бесперебойного питания ИВЭПР 12/2 RS-R3 номиналом 12 В с АКБ 2 x 7 А*ч;

Суммарная ёмкость АКБ составляет 14,0 А*ч.

Взам. инв. №	Подп. и дата	Инв. № подл.

Изм.	Кол. уч.	Лист	№ док.	Подп.	Дата	545-ОС.СКУД			
						Капитальный ремонт здания "Городская поликлиника №12 в г. Алматы, Бостагндыкский район, улица Попова 23. Литер А"			
Разраб.		Кузнецов			05.23	Здание поликлиники	Стадия	Лист	Листов
Проверил		Рукосуева			05.23		РП	11	
Норм.контр.		Неласых			05.23				
						Расчет емкости источника питания ИМ-1-R3.	ТОО "АРС ЛТД" ГСЛ № 14012920 г. Талдыкорган		

Расчёт источников электропитания необходимых для работы оборудования в течение 3 часов в режиме "тревога" и 24 часов в "дежурном" режиме для системы пожарной сигнализации.

Нагрузка		Дежурный режим		Режим тревоги	
Тип	Кол-во	Удельный ток потребления, А	Суммарный ток потребления, А	Удельный ток потребления, А	Суммарный ток потребления, А
Рубеж-20П прот.R3	1	1,000	1,000	1,000	1,000
Рубеж-БИ прот.R3	1	0,580	0,580	0,580	0,580
ИМ-1-R3	6	0,010	0,060	0,010	0,060
МКД-2-R3	4	0,100	0,400	0,100	0,400
ИЗ-1-R3	11	0,0005	0,006	0,010	0,110
ИО 10220-2	12	0,0002	0,002	0,0002	0,002
ИО 30920-2	10	0,0003	0,003	0,0003	0,003
ИО 32920-2	5	0,0006	0,003	0,0006	0,003
ИВЭПР 12/3,5 RS-R3	1	0,070	0,070	0,070	0,070
Итого потребление , А		2,12		2,23	
Расчётная ёмкость АКБ, А*ч		74,94			

При расчёте использовалась формула:

C=k*(I/д*t/д+I/тр*t/тр) где,

C - ёмкость АКБ;

k - коэффициент запаса АКБ равный 1,3;

I/д - ток потребления в дежурном режиме;

t/д - время работы от АКБ в дежурном режиме;

I/тр - ток потребления в тревожном режиме;

t/тр - время работы от АКБ в тревожном режиме;

Для обеспечения резервного питания системы применяются:

-источник бесперебойного питания ИВЭПР 12/3,5 RS-R3 номиналом 12 В с АКБ 2 x 17 А*ч;

-бокс резервного питания БР 12 номиналом 12 В с АКБ 2 x 26 А*ч;

Суммарная ёмкость АКБ составляет 86,0 А*ч.

Взам. инв. №

Подп. и дата

Инв. № подл.

Изм.	Кол. уч.	Лист	№ док.	Подп.	Дата
Разраб.		Кузнецов			05.23
Проверил		Рукосуева			05.23
Норм.контр.		Неласых			05.23

545-ОС.СКУД

Капитальный ремонт здания "Городская поликлиника №12 в г. Алматы, Бостагндыкский район, улица Попова 23. Литер А"

Здание поликлиники

Стадия	Лист	Листов
РП	12	

Расчет емкости источника питания Узла-А.

ТОО "АРС ЛТД"
ГСЛ № 14012920
г. Талдыкорган

Копировал

А4

Поз.	Наименование и техническая характеристика	Тип, марка обозначение документа, опросного листа	Код продукции	Поставщик	Ед. изме-ре-ния	Кол.	Масса 1 ед., кг	Приме-чание
1	Приборы системы ОС, СКУД:							
1.1	Прибор приемно-контрольный охранно-пожарный адресный	R3-Рубеж-2ОП		ТОО "Эгида Group"	компл.	1		
1.2	Блок индикации	R3-Рубеж-БИУ		ТОО "Эгида Group"	компл.	1		
1.3	Устройство оконечное объектовое	"МС-ТЛ" прот.R3		ТОО "Эгида Group"	компл.	1		
1.4	Модуль контроля доступа	МКД-2-R3		ТОО "Эгида Group"	компл.	4		
1.5	Модуль интерфейсный	ИМ-1-R3		ТОО "Эгида Group"	компл.	6		
1.6	Программатор адресных устройств	ПКУ-1 прот.R3		ТОО "Эгида Group"	шт.	1		
2	Исполнительные устройства:							
2.1	Доводчик	130030		ТОО "Эгида Group"	шт.	4		
2.2	Замок электромагнитный	CS-MG500S		ТОО "Эгида Group"	шт.	4		
2.4	Бесконтактный считыватель	STR-RM-A01		ТОО "Эгида Group"	шт.	10		
2.5	Кнопка выхода	AT-H801B		ТОО "Эгида Group"	шт.	4		
2.6	Карта доступа	EG 0.8mm Mifare		ТОО "Эгида Group"	шт.	30		
3	Источники питания системы ОС, СКУД:							
3.1	Источник вторичного электропитания резервированный	ИВЭПР 12/2 RS-R3		ТОО "Эгида Group"	компл.	10		
3.2	Источник вторичного электропитания резервированный	ИВЭПР 12/3,5 RS-R3		ТОО "Эгида Group"	компл.	1		
3.3	Блок резервного электропитания	БР 12 2х40		ТОО "Эгида Group"	компл.	1		

Согласовано

Взам.инв.№

Подп. и дата

Инв.№подл.

Изм.	Кол. уч.	Лист	№ док.	Подп.	Дата
Разраб.		Кузнецов			05.23
Проверил		Рукосуева			05.23
Норм.контр.		Неласых			05.23

545-ОС.СКУД.СО

Капитальный ремонт здания "Городская поликлиника №12 в г. Алматы, Бостагндыкский район, улица Попова 23. Литер А"

Здание поликлиники

Стадия	Лист	Листов
РП	1	2

Спецификация оборудования, изделий и материалов.

ТОО "АРС ЛТД"
ГСЛ № 14012920
г. Талдыкорган

Копировал

А3

Поз.	Наименование и техническая характеристика	Тип, марка обозначение документа, опросного листа	Код продукции	Поставщик	Ед. изме-ре-ния	Кол.	Масса 1 ед., кг	Приме-чание
4	Аккумуляторные батареи системы ОС, СКУД:							
4.1	Аккумуляторная батарея 7 Ач	DTM1207		ТОО "Эгида Group"	шт.	10		
4.2	Аккумуляторная батарея 17 Ач	DTM1217		ТОО "Эгида Group"	шт.	2		
4.3	Аккумуляторная батарея 26 Ач	DTM1226		ТОО "Эгида Group"	шт.	2		
5	Извещатели системы ОС, СКУД:							
5.1	Изолятор шлейфа	ИЗ-1-R3		ТОО "Эгида Group"	шт.	11		
5.2	Извещатель охранный магнитоуправляемый	ИО 10220-2		ТОО "Эгида Group"	шт.	12		
5.3	Извещатель охранный точечный магнитоконтактный	ИО 102-26		ТОО "Эгида Group"	шт.	4		
5.4	Извещатель охранный поверхностный оптико-электронный	ИО 30920-2		ТОО "Эгида Group"	шт.	10		
5.5	Извещатель охранный магнитоуправляемый	ИО 32920-2		ТОО "Эгида Group"	шт.	5		
6	Кабели и провода:							
	Кабель с медными жилами огнестойкий							
6.1	-сечением 2х2х0,5мм^2	КПСЭнг(А)-FRLS		ТОО "Эгида Group"	м.	358,0		
6.2	-сечением 4х2х0,5мм^2	КПСЭнг(А)-FRLS		ТОО "Эгида Group"	м.	30,0		
7	Материалы:							
	Труба гофрированная самозатухающая ГОСТ 50827-95							
7.1	-диаметром 16мм	ПВХ		"Казэнергокабель"	м.	376,0		