ТОО "КАЗГРАЖДАНСТРОЙПРОЕКТ"
ГСЛ №17003387

Заказ: №230052/00-13.04.2023
Заказчик: КГУ "Управление общественного здравоохранения города Алматы"

Капитальный ремонт здания поликлиники №18 по адресу: г.Алматы, Ауэзовский район, улица Тохтарова 10

Альбом АС
Архитектурно-строительные решения

КЫЗЫЛОРДА 2023г.

ТОО "КАЗГРАЖДАНСТРОЙПРОЕКТ"
ГСЛ №17003387

Заказ: №230052/00-13.04.2023
Заказчик: КГУ "Управление общественного здравоохранения города Алматы"

Капитальный ремонт здания поликлиники №18 по адресу: г.Алматы, Ауэзовский район, улица Тохтарова 10

Альбом АС
Архитектурно-строительные решения

Директор ТОО "Казгражданстройпроект" Карибаев И.

Главный инженер проекта Кошназарова Ю.

КЫЗЫЛОРДА 2023 г.

ОБЩИЕ УКАЗАНИЯ

Рабочий проект «Капитальный ремонт поликлиники №18, расположенной по адресу: мкр Таугуль-3, ул. Тохтарова д. 10, г. Алматы» разработан на основании задания на проектирование.
За условную отметку 0.000 принят уровень чистого пола первого этажа.
Класс по функциональной пожарной опасности: - ф 3-4;
Степень огнестойкости - I;
Природные условия строительства:

- климатический район - III В
- вес снегового покрова - 120 кг с/м2
- скоростной напор ветра - 39 кг с/м2
- температура наружного воздуха - 20,1°С
- сейсмичность района - 9 баллов

Техническая характеристика:

- Здание построено в 2006 году по нормам действующим на момент строительства.
- Здание представляет собой отдельно стоящее одноэтажное здание.

Уровень ответственности - II технический не сложный.
Объект в плане с общими размерами - 32,8 м в осях «1-6», в осях «А-Г» - 21,1м.
Конструктивная схема здания - бескаркасная. Жесткость здания обеспечиваются совместной работой несущих поперечных и продольных кирпичных стен с плитами перекрытиями/покрытиями.
Фасады решены в одном стиле: каменные панели.
Фундамент - выполнены из фундаментных сплошных блоков;
Наружные несущие стены - выполнены из кирпичной кладки толщиной 510мм.
Внутренние несущие стены - выполнены из кирпичной кладки толщиной 380мм.
Плиты перекрытия/покрытия выполнены из железобетонных сборных плит.
Перегородки - кирпичные толщиной 250мм, 120мм.
Крыша, кровля - из металлочерепицы с деревянной стропильной системой.
Отмостка - монолитный бетон.
Козырьки - железобетонные плиты.
Перемычки - железобетонные.
Окна - металлопластиковые.
Полы - покрытие полов выполнены из керамических плит. Основание пола бетонная стяжка, толщиной 60мм.
Двери - деревянные, металлопластиковые.
Наружная отделка - облицовочный каменные панели.
Внутренняя отделка - водными составами, в санитарных узлах керамические плиты.

ТЕХНИКО-ЭКОНОМИЧЕСКИЕ ПОКАЗАТЕЛИ

№ п/п	Наименование показателей	Ед. изм.	Кол-во до кап. рем-та	Кол-во после кап. рем-та	Примечание
1	Строительный объем	м³	3412	4034,5	
2	Общая площадь	м²	1226	1239,8	
3	Площадь застройки (в т.ч. отмостки)	м²	725,4	986,02	
4	Этажность	эт.	1/1	1/1	

ВЕДОМОСТЬ ССЫЛОЧНЫХ И ПРИЛАГАЕМЫХ ДОКУМЕНТОВ

Обозначение	Наименование	Примечание
	Ссылочные документы	
СП РК 2.01-101-2013	Защита строительных конструкций от коррозии	
ГОСТ 6629-88	Двери деревянные внутренние для жилых и общественных зданий	
ГОСТ 8240-97	Швеллеры стальные горячекатаные	
Серия 2.244-1, Вып.6	Детали полов общественных зданий	

Технические решения, принятые в рабочих чертежах, соответствуют требованиям экологических, санитарно-гигиенических, противопожарных и других действующих норм и правил на территории Республики Казахстан и обеспечивают безопасную для жизни и здоровья людей, эксплуатацию объекта при соблюдении предусмотренных рабочими чертежами мероприятий.

Главный инженер проекта: Кошназарова Ю.

Взам.инв.№ | Подпись и дата | Инв.№ подл.

Изм.	Кол. уч.	Лист	№ док.	Подпись	Дата
ГИП		Кошназарова			
Разраб.		Закиров А.			
Проверил		Кошназарова			
Норм. конт.		Исабекова			

АС

Капитальный ремонт здания поликлиники №18 по адресу: г.Алматы, Ауэзовский район, улица Тохтарова 10

Стадия	Лист	Листов
РП	1	30

Общие данные (начало)

ТОО "Казгражданстройпроект" г. Кызылорда, 2023 г.

Формат А3 (420х297)

ВЕДОМОСТЬ РАБОЧИХ ЧЕРТЕЖЕЙ ОСНОВНОГО КОМПЛЕКТА АС

Лист	Наименование	Примечание
АС-1	Общие данные (начало)	
АС-2	Общие данные (окончание)	
АС-3	План подвала	
АС-4	План на отметке +0.000 до капитального ремонта	
АС-5	Фасад "1-6"; "6-1" до капитального ремонта	
АС-6	Фасад "А-Г"; "Г-А" до капитального ремонта	
АС-7	План кровли до капитального ремонта	
АС-8	План на отметке +0.000 после капитального ремонта	
АС-9	Фасад "1-6"; "6-1" после капитального ремонта	
АС-10	Фасад "А-Г"; "Г-А" после капитального ремонта	
АС-11	План кровли после капитального ремонта	
АС-12	Разрез 1-1.	
АС-13	План расположение стоек, балок	
АС-14	План расположения столбчатых фундаментов. Разрез1-1; 2-2. ЗД-1.	
АС-15	План усиления стен и перегородок	
АС-16	Спецификация перемычек. Спецификация конструктивных элементов	
АС-17	Спецификация заполнение проемов	
АС-18	Узлы примыкание витражей	
АС-19	Пробивка проема Прб-1	
АС-20	Пробивка проема Прб-2	
АС-21	Пробивка проема Прб-3	
АС-22	План стропил	
АС-23	Спецификация элементов кровли	
АС-24	Разрез 1-1. Узлы "А", "Б", "В", "Г", "Е", "Ж", "1".	
АС-25	План крыльца №1. Разрез а-а	
АС-26	Навес. Спецификация элементов навеса	
АС-27	Ведомость отделки помещений и полов	
АС-28	Ведомость отделки помещений и полов	
АС-29	Ведомость отделки помещений и полов	
АС-30	Ведомость объемов работ	

Проектом предусмотрено:

- Пробивка проема в кирпичных стенах и перегородок;
- Демонтаж наружных и внутренних дверей из ПВХ и дерево;
- Демонтаж окон из металлопластика;
- Кладка внутренних стен, толщиной 380 мм, 250 мм из керамическим кирпичом Кр-р-по1НФ/100/1,4/50 ГОСТ 530-2012 на растворе М50;
- Кладка перегородок, толщиной 120 мм из керамическим кирпичом Кр-р-по1НФ/100/1,4/50 ГОСТ 530-2012 на растворе М50;
- Монтаж фундаментов пристройки;
- Демонтаж и монтаж кровли из металлочерепицы;
- Устройство витражей;
- Монтаж кровли пристройки из сэндвич панелей;
- Заделка оконных и дверных проемов;
- Устройство наружных и внутренних медицинских дверей;
- Устройство окон из ПВХ;
- Монтаж сердечников в стенах и перегородках;
- Снятие штукатурного слоя внутренних стен;
- Штукатурка поверхности внутренних стен и перегородок;
- Покраска водно дисперсионной краской внутренних стен;
- Монтаж поверхности внутренних стен глазурными плитами;
- Демонтаж полов из керамической плитки;
- Демонтаж и монтаж плинтусов из керамической плитки;
- Устройство пола из керамической плитки и эпоксидно наливных покрытий;
- Демонтаж и монтаж козырька;
- Устройство отмостки;
- Устройство металлокассеты на наружные стены;
- Устройство крыльца

Изм.	Кол. уч.	Лист	№ док.	Подпись	Дата	АС		
						Капитальный ремонт здания поликлиники №18 по адресу: г.Алматы, Ауэзовский район, улица Тохтарова 10		
ГИП		Кошназарова					Стадия	Лист	Листов
Разраб.		Закиров А.					РП	2	
Проверил		Кошназарова							
Норм. конт.		Исабекова				Общие данные (начало)	ТОО "Казгражданстройпроект" г. Кызылорда, 2023 г.		

Формат А3 (420х297)

План подвала

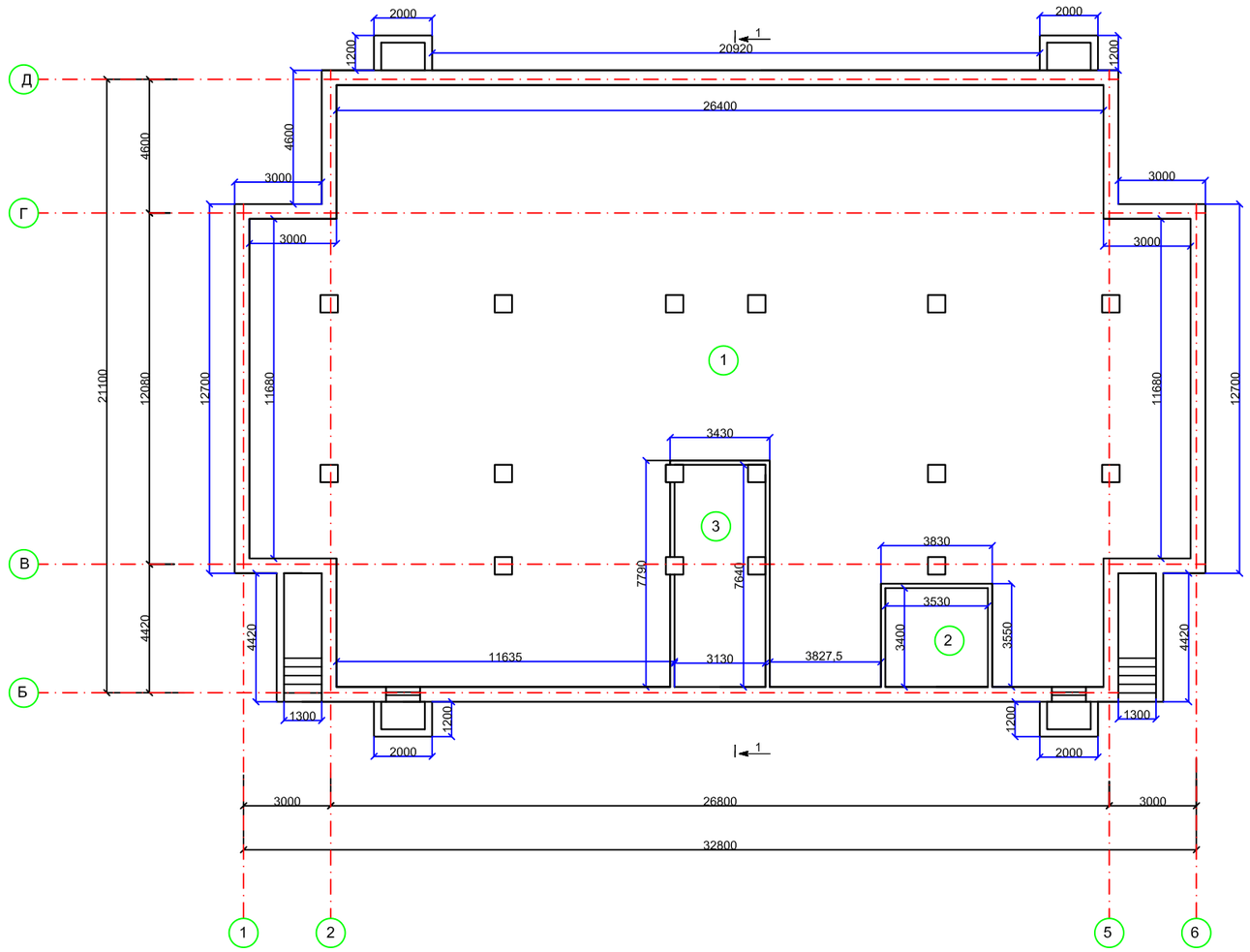

ЭКСПЛИКАЦИЯ ПОМЕЩЕНИЙ

№ п/п	Наименование помещений	Площадь м2	Примечания
1.	Служебное помещение	576,15	
2.	Служебное помещение	12,0	
3.	Служебное помещение	23,91	
	Всего:	612,06	

Изм.	Кол. уч.	Лист	№ док.	Подпись	Дата
ГИП		Кошназарова			
Разраб.		Закиров А.			
Проверил		Кошназарова			
Норм. конт.		Исабекова			

АС

Капитальный ремонт здания поликлиники №18 по адресу: г.Алматы, Ауэзовский район, улица Тохтарова 10

Стадия	Лист	Листов
РП	3	

План подвала

ТОО "Казгражданстройпроект" г. Кызылорда, 2023 г.

План на отметке +0.000 до кап. ремонта

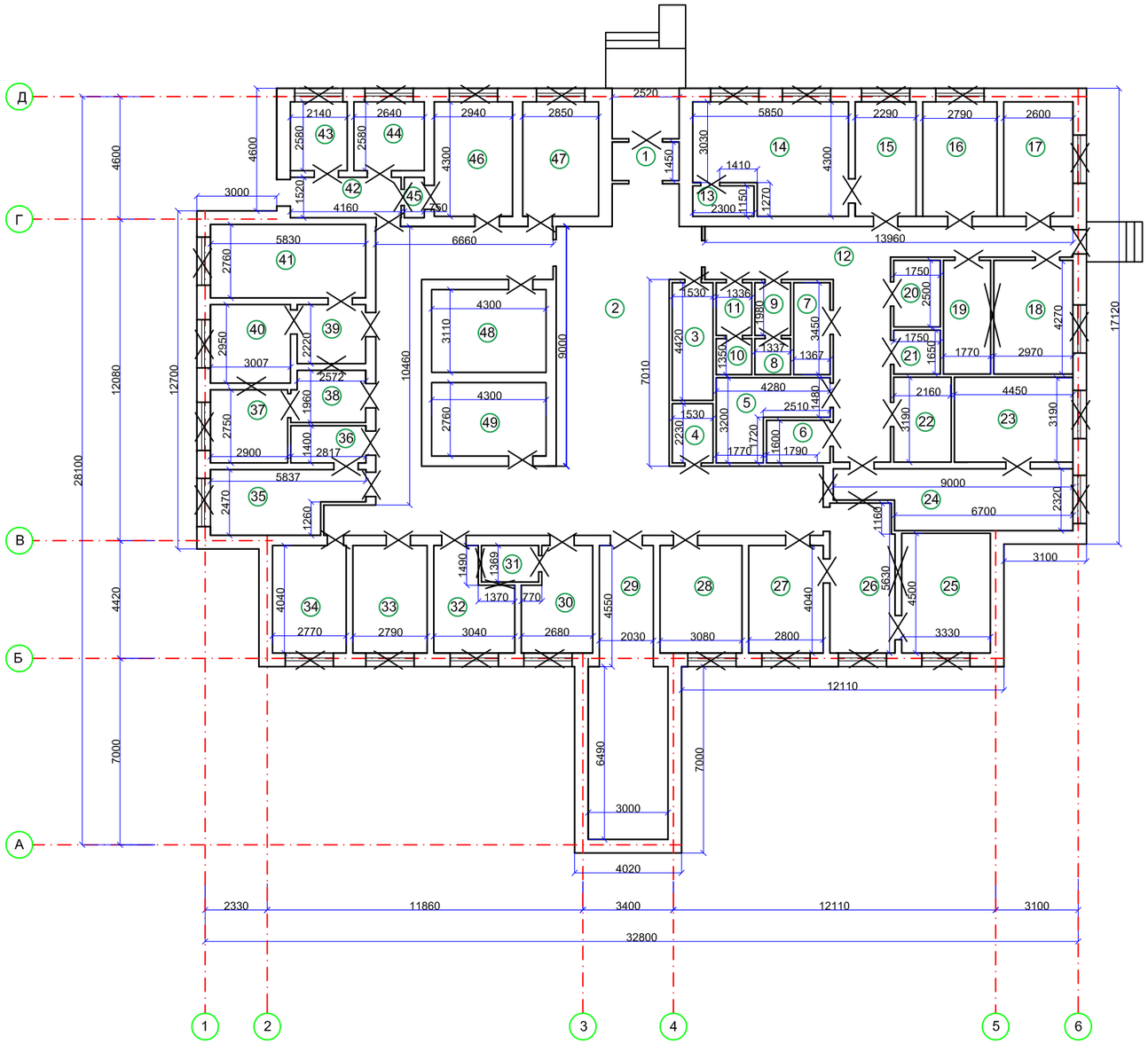

ЭКСПЛИКАЦИЯ ПОМЕЩЕНИЙ

№ п/п	Наименование помещений	Площадь м2	Примечания
1.	Тамбур	3,65	
2.	Холл	116,29	
3.	Регистратура	6,76	
4.	Серверная	3,41	
5.	Санитарная комната	9,38	
6.	Кабинет	3,82	
7.	Санузел	4,72	
8.	Санузел	1,8	
9.	Санузел	2,65	
10.	Санузел	1,8	
11.	Санузел	2,65	
12.	Коридор	36,51	
13.	Моечная	2,65	
14.	Физио кабинет	22,08	
15.	Кабинет врача	9,85	
16.	Кабинет врача	12,0	
17.	Прививочный кабинет	11,18	
18.	Кабинет акушера - гинекология	12,68	
19.	Служебное помещение	7,56	
20.	Склад	4,38	
21.	Склад	2,89	
22.	Кабинет врача	6,89	
23.	Кабинет врача	14,2	
24.	Послеоперационная	18,23	
25.	Операционная	14,98	
26.	Кабинет врача	13,63	
27.	Кабинет хирурга	11,31	
28.	Кабинет	12,44	
29.	Физио кабинет	28,7	
30.	Кабинет врача	9,68	
31.	Процедурная	2,94	
32.	Кабинет врача	10,24	
33.	Кабинет врача	11,27	
34.	Кабинет врача	11,19	
35.	Кабинет врача	12,28	
36.	Кабинет	3,94	
37.	Кабинет	7,98	
38.	Кабинет	5,33	
39.	Кабинет	5,71	
40.	Кабинет	8,87	
41.	Кабинет	16,09	
42.	Лаборатория	6,32	
43.	Лаборатория	5,52	
44.	Лаборатория	6,81	
45.	Лаборатория	1,14	
46.	Лаборатория	12,64	
47.	Кабинет врача	12,26	
48.	Гардероб	13,37	
49.	Комната персонала	11,87	
	Всего:	574.54	

– *Демонтируемые окна*

– *Демонтируемые двери*

– *Демонтируемые стены*

Изм.	Кол. уч.	Лист	№ док.	Подпись	Дата
ГИП		Кошназарова			
Разраб.		Закиров А.			
Проверил		Кошназарова			
Норм. конт.		Исабекова			

АС

Капитальный ремонт здания поликлиники №18 по адресу: г.Алматы, Ауэзовский район, улица Тохтарова 10

Стадия	Лист	Листов
РП	4	

План на отметке +0.000 до кап. ремонта

ТОО "Казгражданстройпроект" г. Кызылорда, 2023 г.

Фасад по оси 1-6

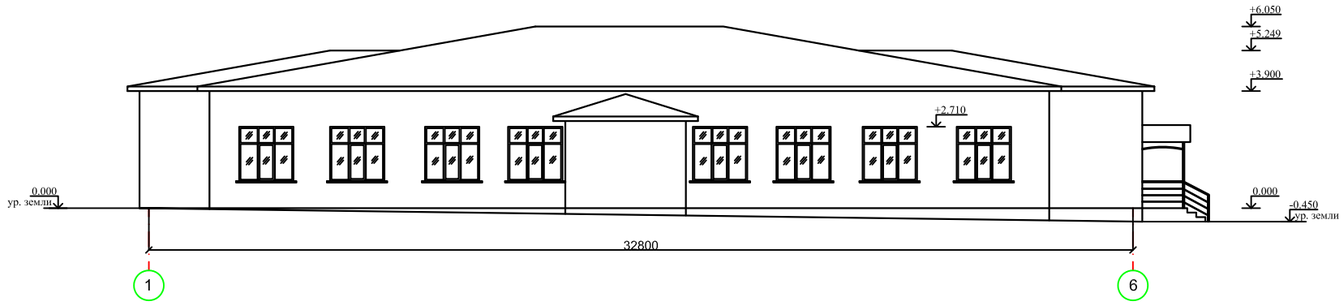

Фасад по оси 6-1

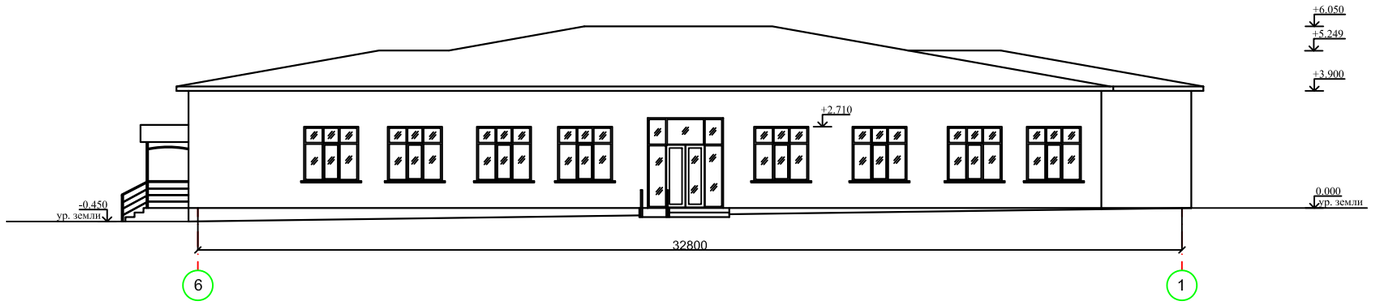

Взам.инв.№	Подпись и дата	Инв.№ подл.

Изм.	Кол. уч.	Лист	№ док.	Подпись	Дата
ГИП		Кошназарова			
Разраб.		Закиров А.			
Проверил		Кошназарова			
Норм. конт.		Исабекова			

АС

Капитальный ремонт здания поликлиники №18 по адресу: г.Алматы, Ауэзовский район, улица Тохтарова 10

Стадия	Лист	Листов
РП	5	

Фасад по осям "1-6", "6-1" до кап. ремонта

ТОО "Казгражданстройпроект" г. Кызылорда, 2023 г.

Фасад по оси А-Д

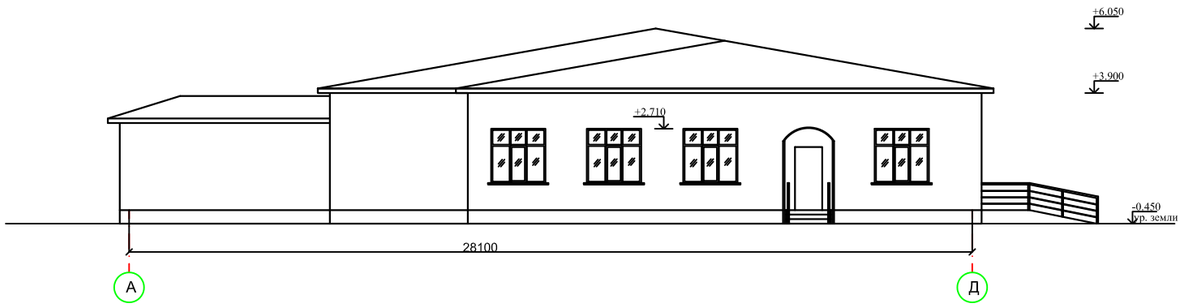

Фасад по оси Д-А

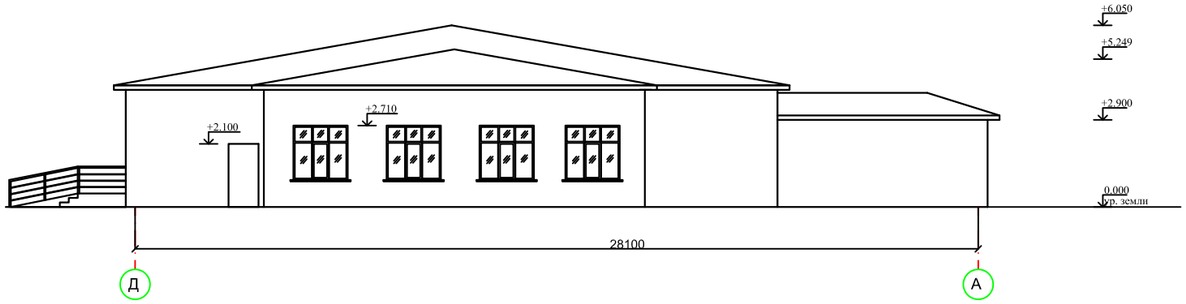

Изм.	Кол. уч.	Лист	№ док.	Подпись	Дата	АС
ГИП		Кошназарова				Капитальный ремонт здания поликлиники №18 по адресу: г.Алматы, Ауэзовский район, улица Тохтарова 10
Разраб.		Закиров А.				Стадия: РП; Лист: 6; Листов:
Проверил		Кошназарова				
Норм. конт.		Исабекова				Фасад по осям "А-Д", "Д-А" до кап. ремонта
						ТОО "Казгражданстройпроект" г. Кызылорда, 2023 г.

Взам.инв.№

Подпись и дата

Инв.№ подл.

План кровли до кап. ремонта

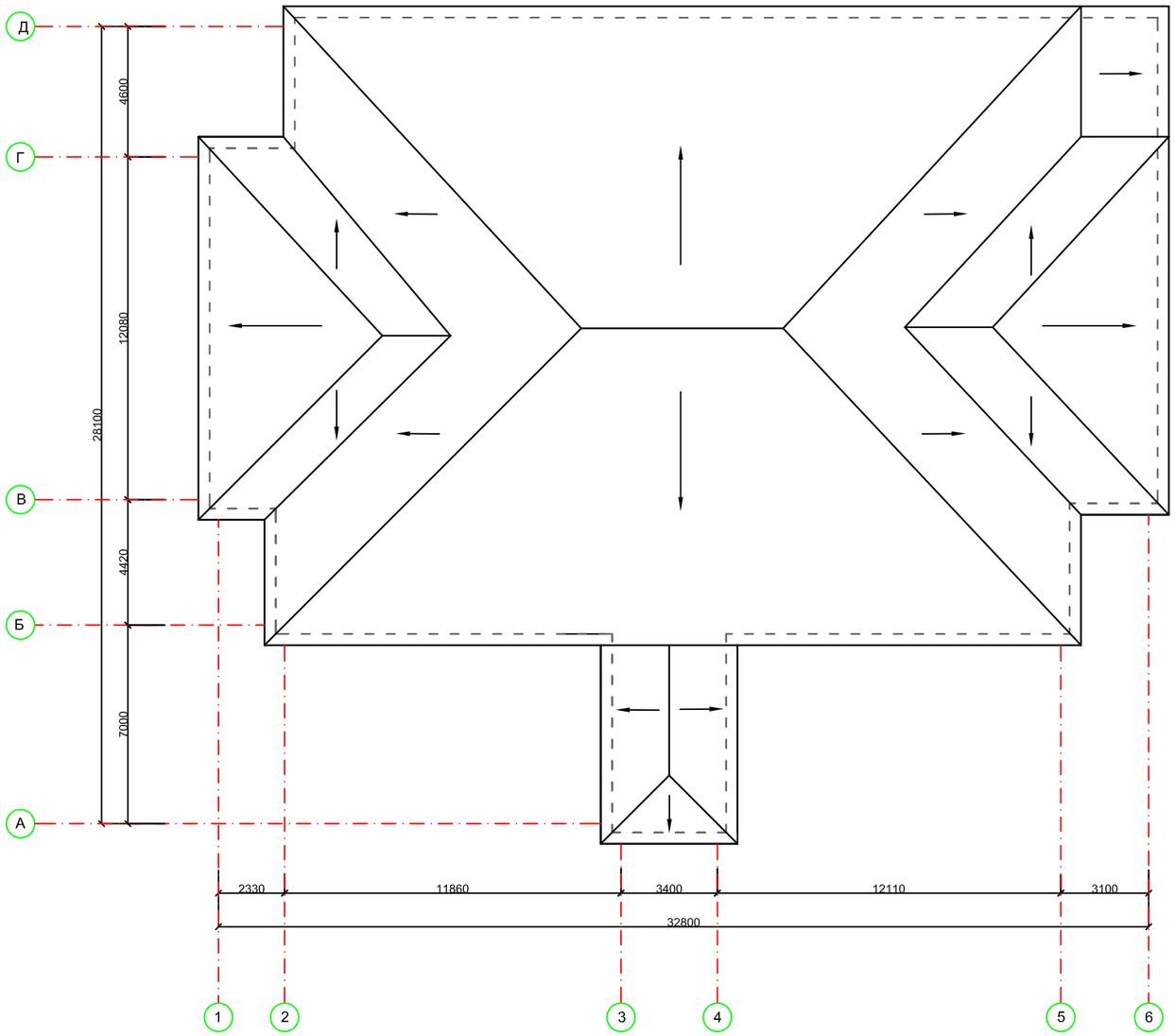

						АС
						Капитальный ремонт здания поликлиники №18 по адресу: г.Алматы, Ауэзовский район, улица Тохтарова 10
Изм.	Кол. уч.	Лист	№ док.	Подпись	Дата	
ГИП		Кошназарова				Стадия: РП; Лист: 7; Листов:
Разраб.		Закиров А.				
Проверил		Кошназарова				
Норм. конт.		Исабекова				План кровли до кап. ремонта
						ТОО "Казгражданстройпроект" г. Кызылорда, 2023 г.

План на отметке +0.000 после кап. ремонта

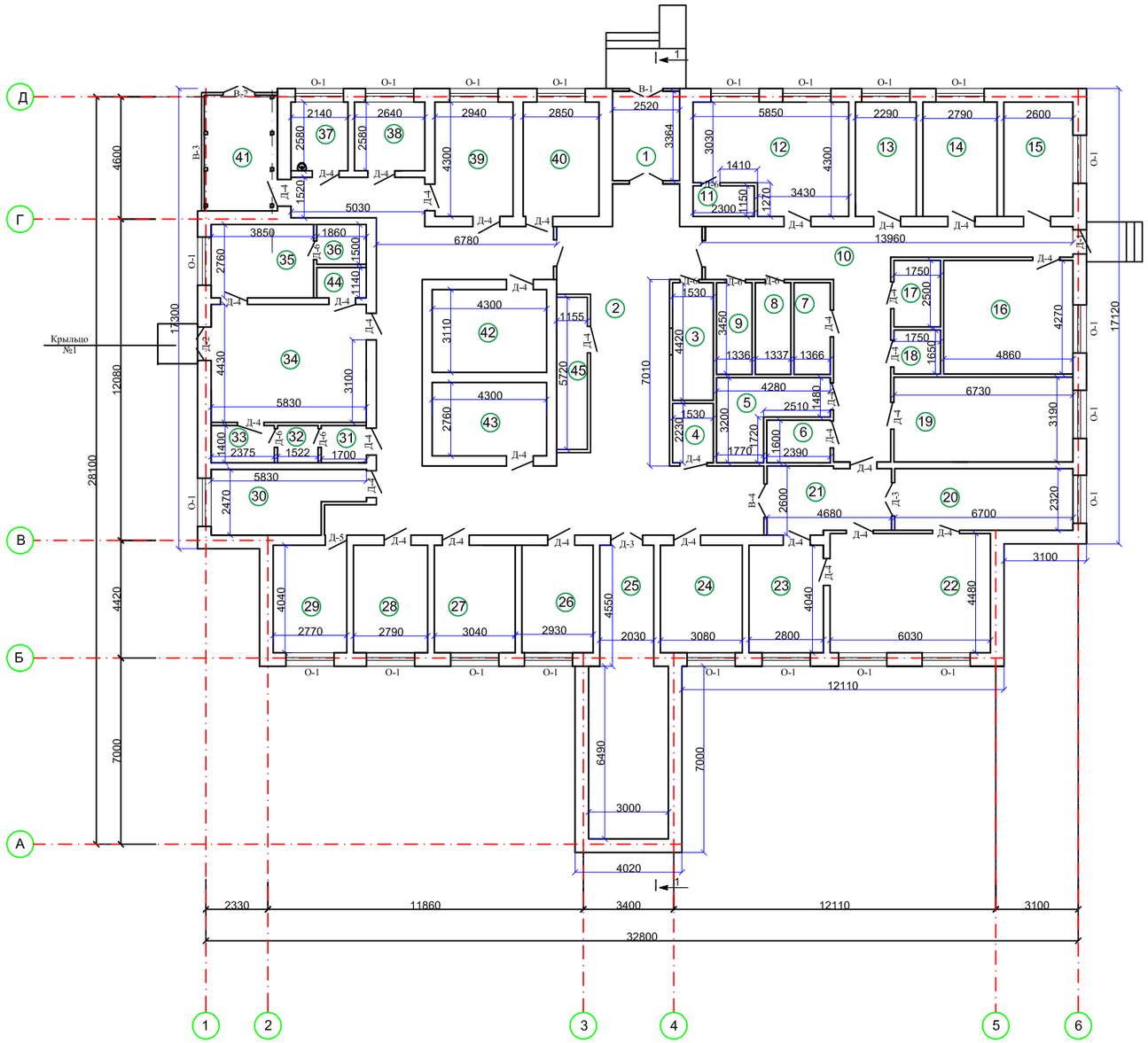

ЭКСПЛИКАЦИЯ ПОМЕЩЕНИЙ

№ п/п	Наименование помещений	Площадь м2	Примечания
1.	Тамбур	8,48	
2.	Холл	110,7	
3.	Регистратура	6,76	
4.	Серверная	3,41	
5.	Санитарная комната	9,38	
6.	Электрощитовая	3,82	
7.	Санузел	4,71	
8.	Санузел	4,61	
9.	Санузел	4,61	
10.	Коридор	36,54	
11.	Моечная	2,64	
12.	Физио кабинет	22,08	
13.	Кабинет врача	9,85	
14.	Кабинет врача	12	
15.	Прививочный кабинет	11,18	
16.	Кабинет акушера - гинекология	20,75	
17.	Склад	4,38	
18.	Склад	2,89	
19.	Прививочный	21,47	
20.	Послеоперационная	15,54	
21.	Коридор	11,45	
22.	Операционная	27,14	
23.	Кабинет хирурга	11,31	
24.	Кабинет	12,44	
25.	Физио кабинет	28,71	
26.	Кабинет врача	11,84	
27.	Кабинет врача	12,28	
28.	Кабинет врача	11,27	
29.	Кабинет врача	11,19	
30.	Кабинет	12,28	
31.	Раздевалка	2,38	
32.	Душевая	2,13	
33.	Раздевалка	3,33	
34.	Кабинет врача	25,83	
35.	Кабинет	10,63	
36.	Санузел	2,79	
37.	Лаборатория	5,52	
38.	Лаборатория	6,81	
39.	Лаборатория	12,64	
40.	Процедурная	12,26	
41.	Тамбур	11,92	
42.	Гардероб	13,37	
43.	Комната персонала	11,87	
44.	Кабинет	2,12	
45.	Гардероб	6,74	
	Всего:	596.05	

Изм.	Кол. уч.	Лист	№ док.	Подпись	Дата
ГИП		Кошназарова			
Разраб.		Закиров А.			
Проверил		Кошназарова			
Норм. конт.		Исабекова			

АС

Капитальный ремонт здания поликлиники №18 по адресу: г.Алматы, Ауэзовский район, улица Тохтарова 10

Стадия	Лист	Листов
РП	8	

План на отметке +0.000 после кап. ремонта

ТОО "Казгражданстройпроект" г. Кызылорда, 2023 г.

Фасад по оси 1-6

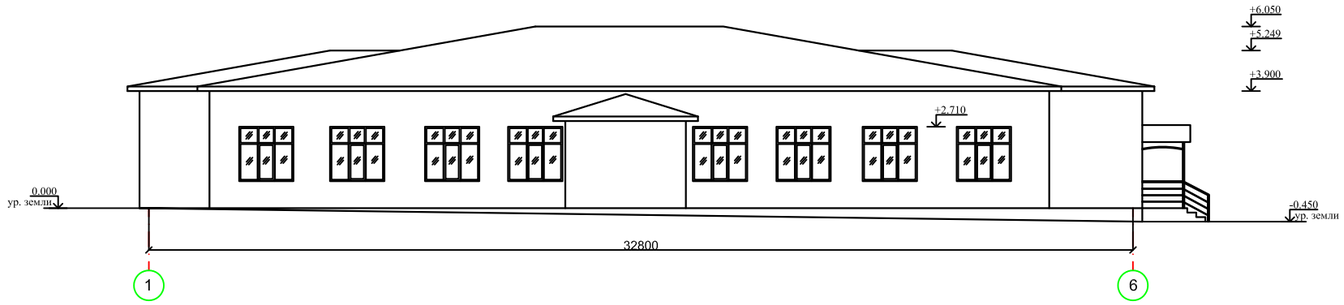

Фасад по оси 6-1

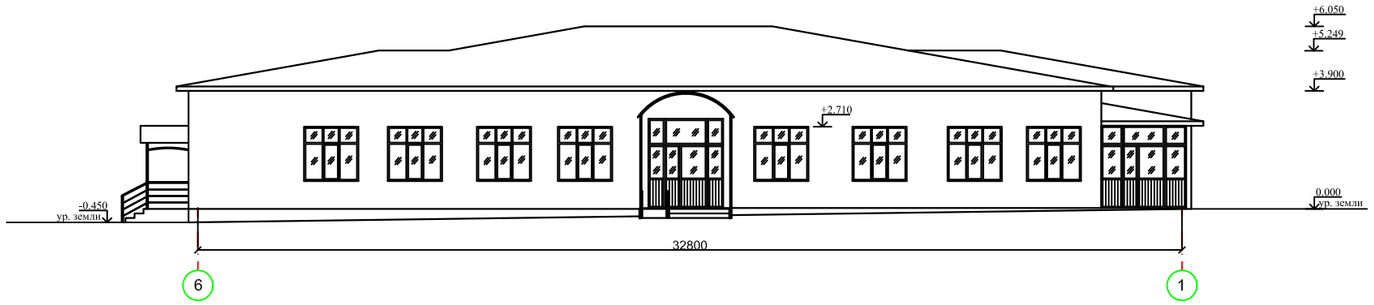

						АС		
						Капитальный ремонт здания поликлиники №18 по адресу: г.Алматы, Ауэзовский район, улица Тохтарова 10		
Изм.	Кол. уч.	Лист	№ док.	Подпись	Дата			
ГИП		Кошназарова					Стадия	Лист	Листов
Разраб.		Закиров А.					РП	9	
Проверил		Кошназарова							
Норм. конт.		Исабекова				Фасад по осям "1-6", "6-1" после кап. ремонта	ТОО "Казгражданстройпроект" г. Кызылорда, 2023 г.		

Взам.инв.№

Подпись и дата

Инв.№ подл.

Фасад по оси А-Д

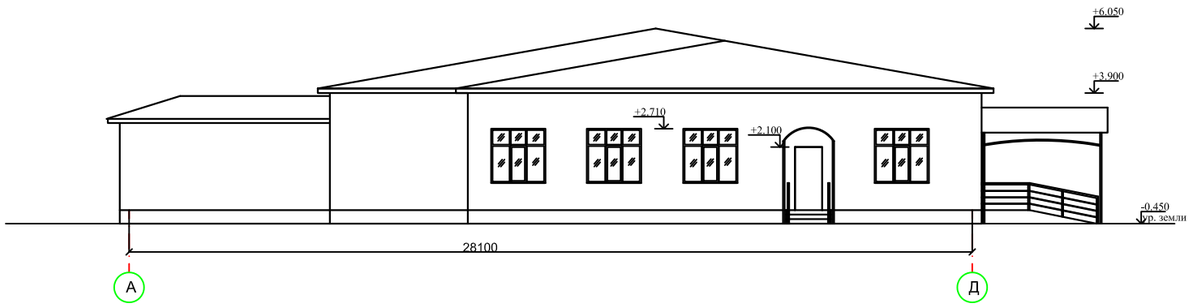

Фасад по оси Д-А

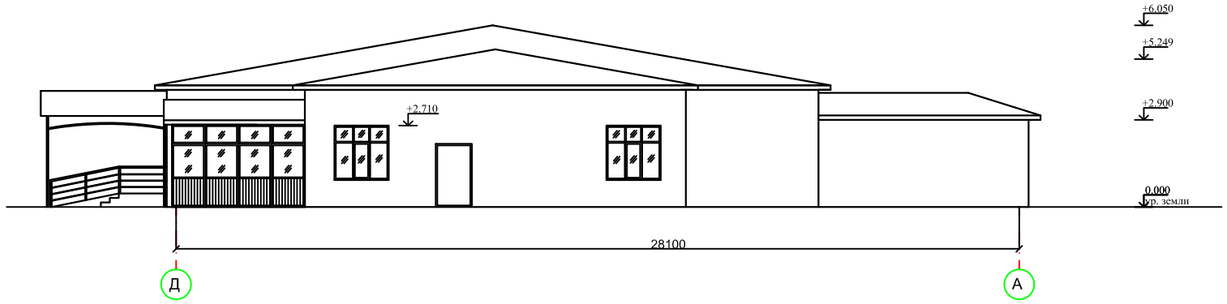

						АС		
						Капитальный ремонт здания поликлиники №18 по адресу: г.Алматы, Ауэзовский район, улица Тохтарова 10		
Изм.	Кол. уч.	Лист	№ док.	Подпись	Дата			
ГИП		Кошназарова					Стадия	Лист	Листов
Разраб.		Закиров А.					РП	10	
Проверил		Кошназарова							
Норм. конт.		Исабекова				Фасад по осям "А-Д", "Д-А" после кап. ремонта	ТОО "Казгражданстройпроект" г. Кызылорда, 2023 г.		

Взам.инв.№

Подпись и дата

Инв.№ подл.

План кровли до кап. ремонта

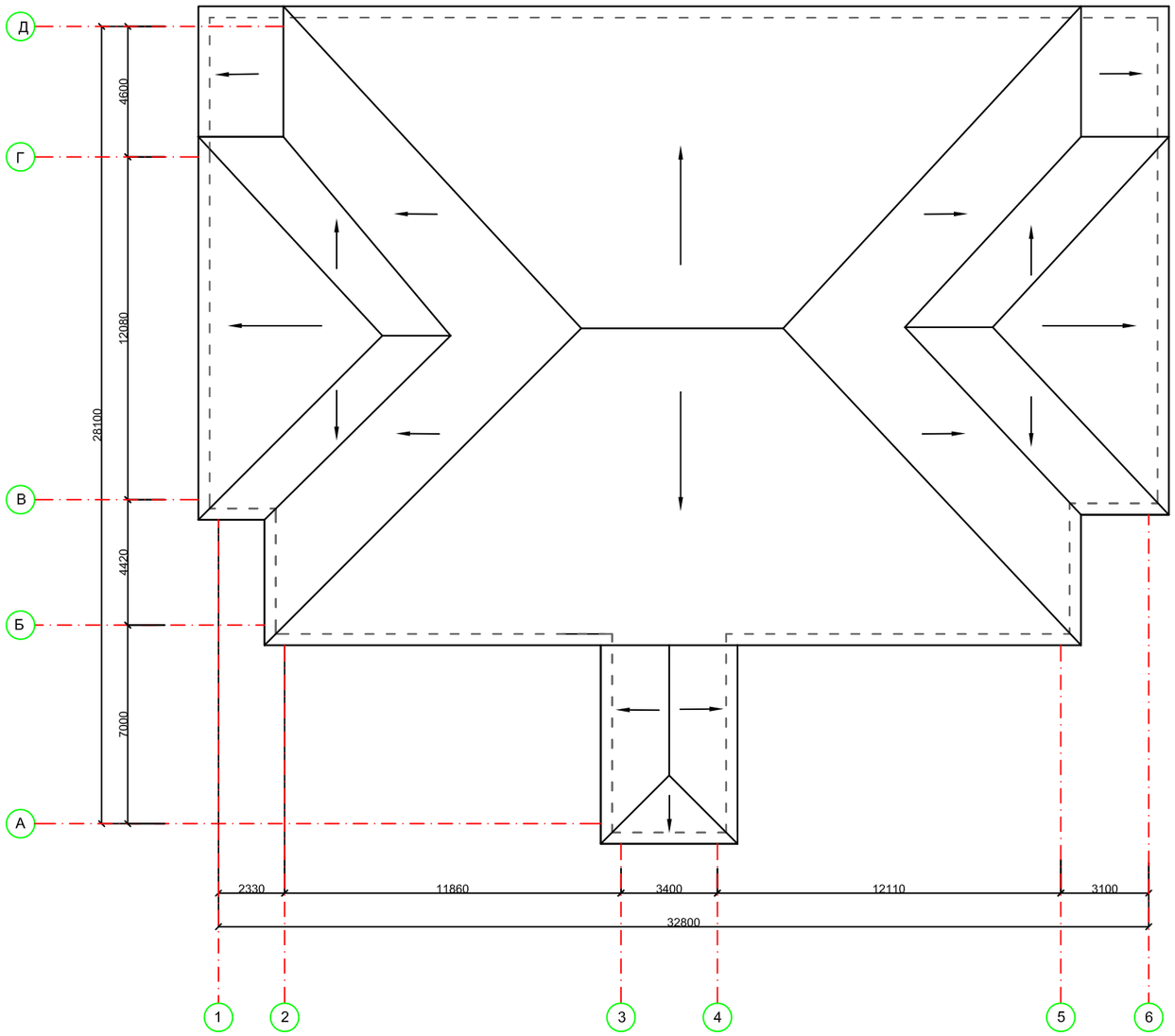

						АС
						Капитальный ремонт здания поликлиники №18 по адресу: г.Алматы, Ауэзовский район, улица Тохтарова 10
Изм.	Кол. уч.	Лист	№ док.	Подпись	Дата	
ГИП		Кошназарова				Стадия: РП; Лист: 11; Листов:
Разраб.		Закиров А.				
Проверил		Кошназарова				
Норм. конт.		Исабекова				План кровли после кап. ремонта
						ТОО "Казгражданстройпроект" г. Кызылорда, 2023 г.

Разрез

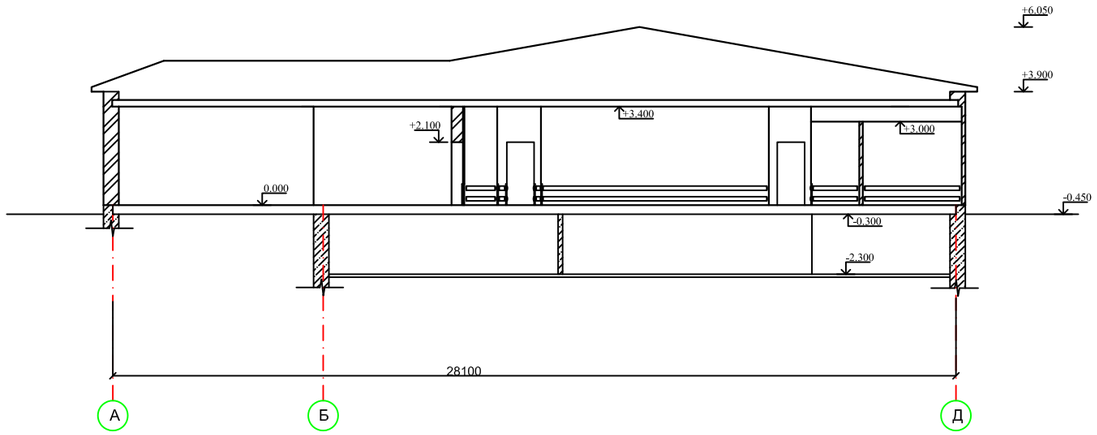

Изм.	Кол. уч.	Лист	№ док.	Подпись	Дата
ГИП		Кошназарова			
Разраб.		Закиров А.			
Проверил		Кошназарова			
Норм. конт.		Исабекова			

АС

Капитальный ремонт здания поликлиники №18 по адресу: г.Алматы, Ауэзовский район, улица Тохтарова 10

Стадия	Лист	Листов
РП	12	

Разрез 1-1

ТОО "Казгражданстройпроект" г. Кызылорда, 2023 г.

Взам.инв.№

Подпись и дата

Инв.№ подл.

План стоек

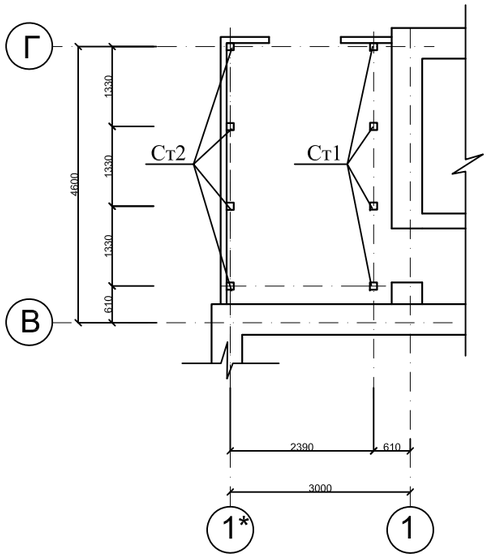

План балок на отм. 2,7 м.

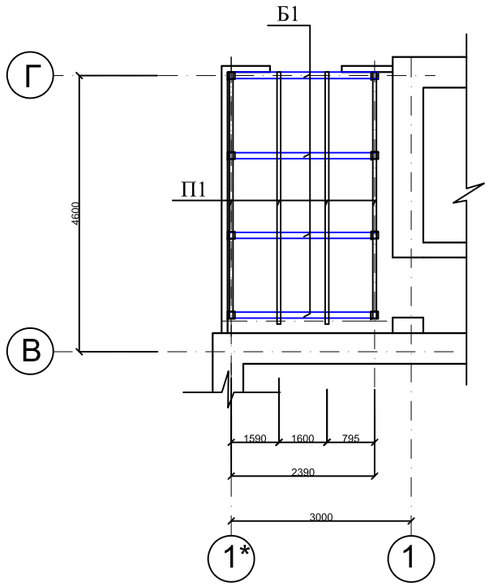

Спецификация конструктивных элементов

№ п/п	Обозначение	Наименование	Кол-во, шт.	Масса ед., кг.	Примеч.
Ст1	ГОСТ 8639-82	Труба 100х100х6 L=2900 мм	4	55,42	221,68
Ст2	ГОСТ 8639-82	Труба 100х100х6 L=2600 мм	4	49,7	198,8
Б1	ГОСТ 8240-97	[Швеллер 12 L=2590 мм	4	26,94	107,8
П1	ГОСТ 8509-93	Уголок L 50х5 L=4190 мм	4	15,8	63,2
		Сэндвич панель полимерметалл ПТК П2С М-С, толщ. 150 мм , $м^2$	15,2		
	ГОСТ 19903 - 2015	-6х45х100 (косынки для колонн)			
1		Отливы оцинкованное железо 0.5 мм	4,4 п.м.		
2	ГОСТ 7623-84	Воронка ВП 1-250 (для наружного водостока)	2		
3	ГОСТ 7623-84	Звено трубы ТВ1-180	6,6 п.м.		
4	ГОСТ 7623-84	Хомут со штырем ХШ-18	6		
5	ГОСТ 7623-84	Отмет ОМ-180	2		

2 - 2

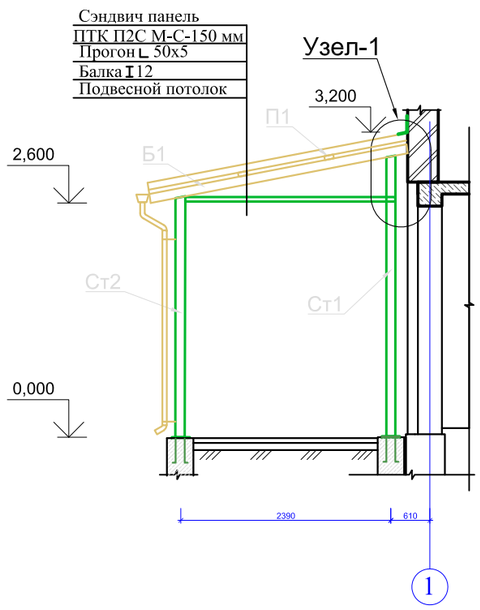

Узел-1

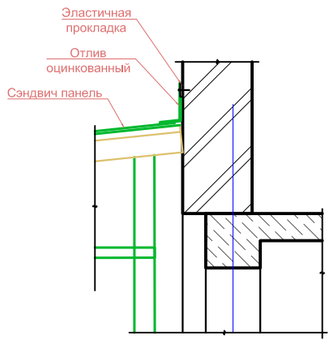

Схема наружного водостока

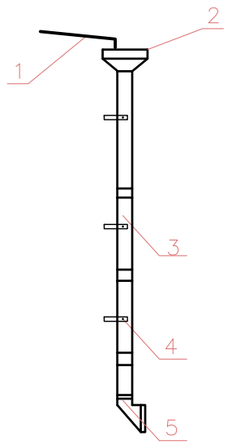

Взам.инв.№

Подпись и дата

Инв.№ подл.

Изм.	Кол. уч.	Лист	№ док.	Подпись	Дата
ГИП		Кошназарова			
Разраб.		Закиров А.			
Проверил		Кошназарова			
Норм. конт.		Исабекова			

АС

Капитальный ремонт здания поликлиники №18 по адресу: г.Алматы, Ауэзовский район, улица Тохтарова 10

Стадия	Лист	Листов
РП	13	

План расположения стоек, балок

ТОО "Казгражданстройпроект" г. Кызылорда, 2023 г.

План расположение столбчатых фундаментов

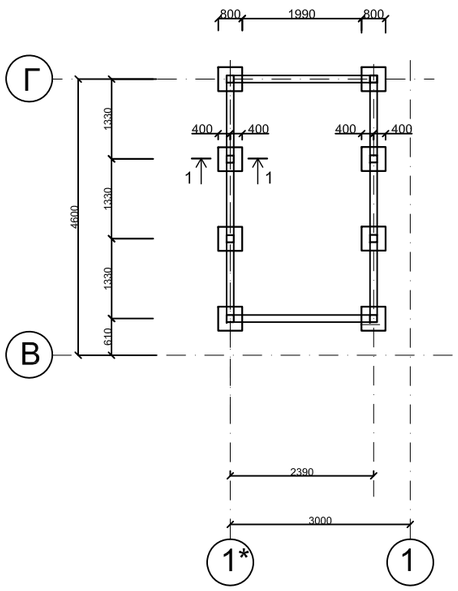

ЗД-1

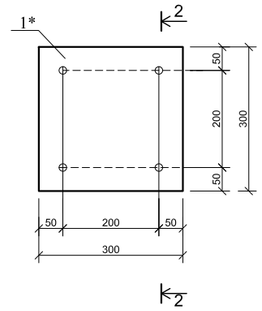

2 - 2

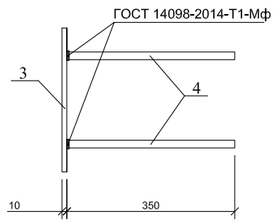

1-1

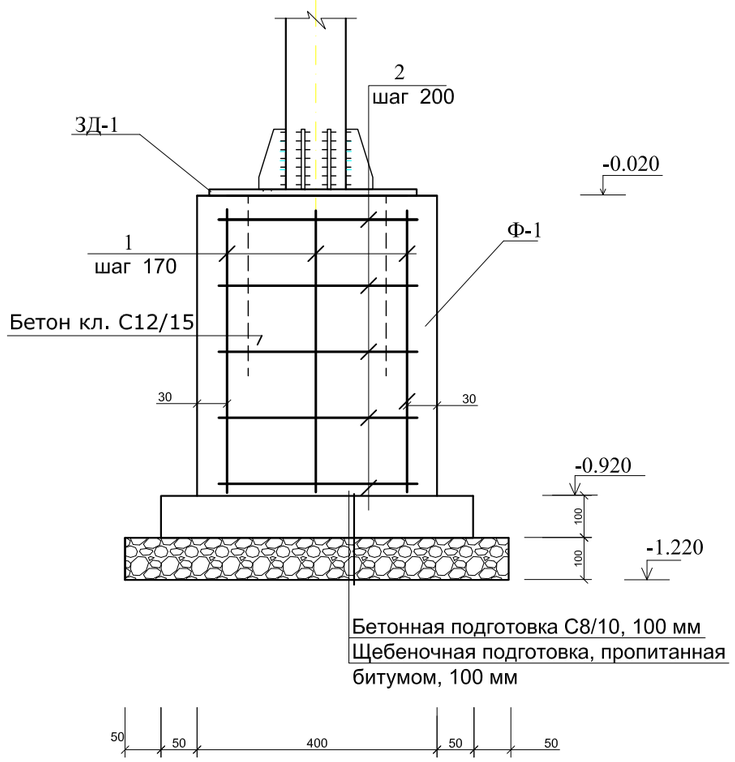

Спецификация конструктивных элементов

№ п/п	Обозначение	Наименование	Кол-во, шт.	Масса ед., кг.	Примеч.
ЗД-1		Закладная деталь	8	9.31	74,48
Ф-1		Бетон кл. С12/15, F100 W4 (на сульфатостойком портландцементе)	8	0.144 $м^3$	1,152 $м^3$
		Бетон кл. С8/10, F100 W4 (на сульфатостойком портландцементе)	8	0.025 $м^3$	0,2 $м^3$
		Щебень(5х10), пропитанный битумом	8	0.036 $м^3$	0,288 $м^3$
Ф-1		Фундамент Ф-1	8	9,58	
1	ГОСТ 34028-2016	Ø12А-400 L=880 мм	8	0.782	6.26
2	ГОСТ 34028-2016	Ø8А-240 L=1680 мм	5	0.66	3.32
		Закладная деталь ЗД-1			9.31
3	ГОСТ 19903 - 2015	-10х300х300	1	7.1	7.1
4	ГОСТ 34028-2016	Ø16А-400 L=350мм	4	0.552	2.21

Взам.инв.№

Подпись и дата

Инв.№ подл.

Изм.	Кол. уч.	Лист	№ док.	Подпись	Дата
ГИП		Кошназарова			
Разраб.		Закиров А.			
Проверил		Кошназарова			
Норм. конт.		Исабекова			

АС

Капитальный ремонт здания поликлиники №18 по адресу: г.Алматы, Ауэзовский район, улица Тохтарова 10

Стадия	Лист	Листов
РП	14	

План расположения столбчатых фундаментов. Разрез1-1; 2-2. ЗД-1.

ТОО "Казгражданстройпроект" г. Кызылорда, 2023 г.

План усиления стен и перегородок

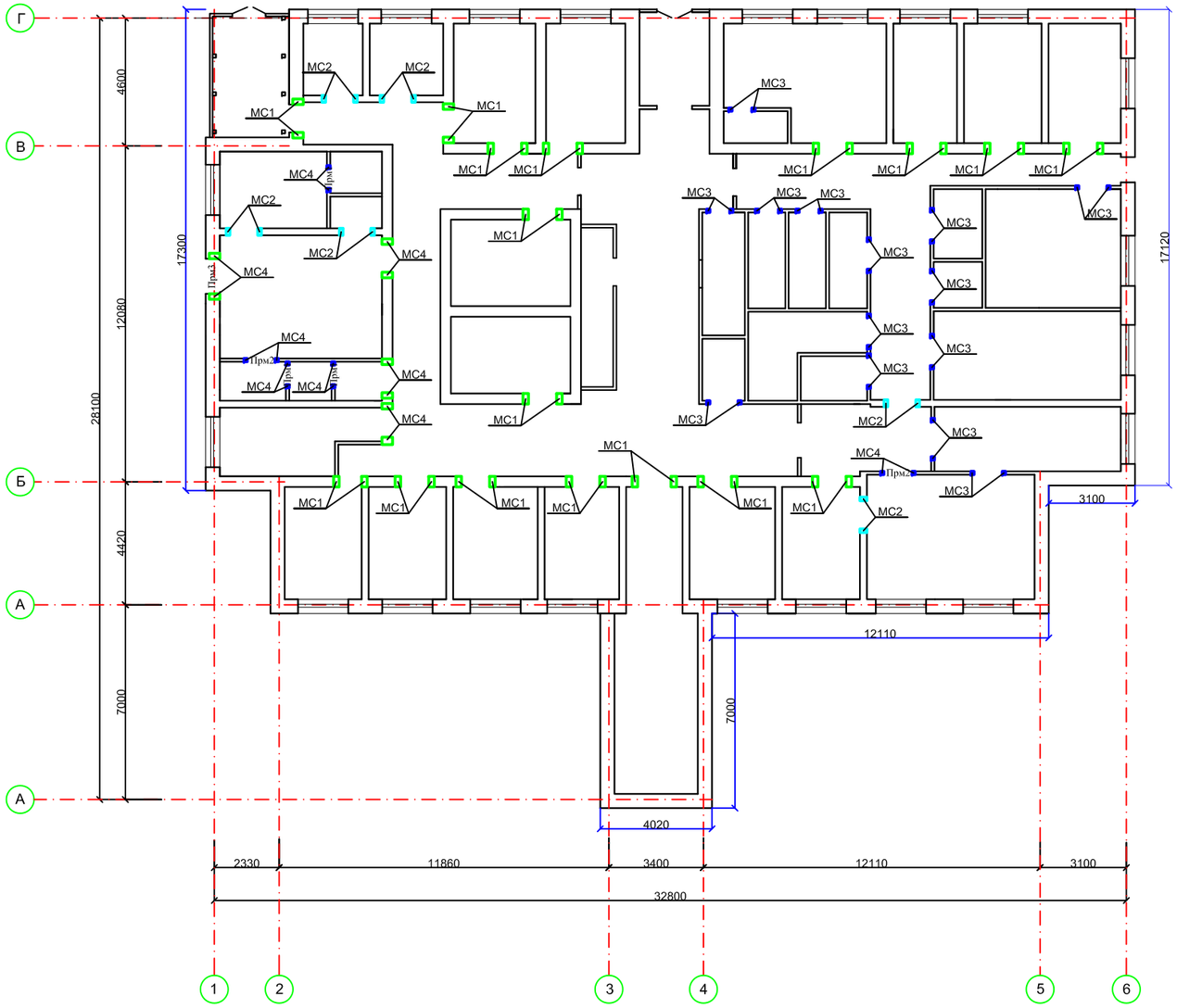

МС1

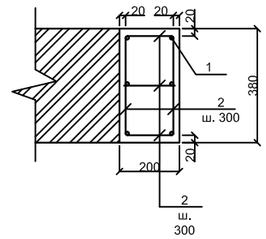

МС2

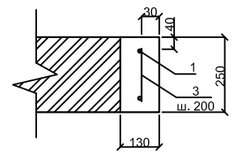

МС3 - МС4

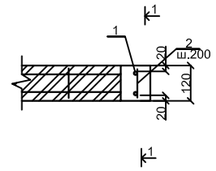

1 - 1

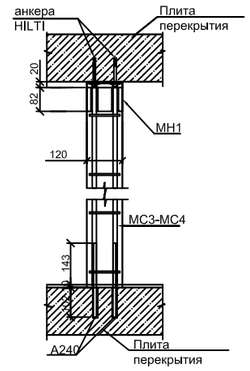

ПРм1-ПРм2

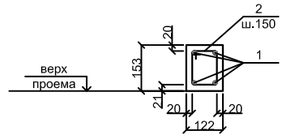

ПРм3

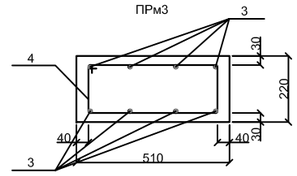

Фрагмент кладочной сетки

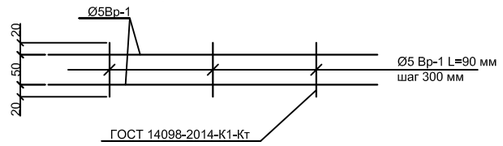

						АС		
						Капитальный ремонт здания поликлиники №18 по адресу: г.Алматы, Ауэзовский район, улица Тохтарова 10		
Изм.	Кол. уч.	Лист	№ док.	Подпись	Дата			
ГИП		Кошназарова					Стадия	Лист	Листов
Разраб.		Закиров А.					РП	15	
Проверил		Кошназарова							
Норм. конт.		Исабекова				План усиления стен и перегородок	ТОО "Казгражданстройпроект" г. Кызылорда, 2023 г.		

Спецификация перемычек

Марка поз.	*Обозначение*	*Наименование*	*Кол-во.*	*Масса ед.(кг)*	*Примечание*
1	2	3	4	5	
		Перемычка монолитная Прм-1	*3*		
1	*СТ РК EN 10080-2011*	Ø10А400; L=940мм;	*4*	*0,58*	*2,32*
2	*СТ РК EN 10080-2011*	Ø6А240; L=550мм;	*7*	*0,12*	*0,855*
	СТ РК EN 206-1-2011	*Бетон кл. С16/20* $м^3$	0,019		
		Перемычка монолитная Прм-2	*3*		
1	*СТ РК EN 10080-2011*	Ø10А400; L=1240мм;	*4*	*0,76*	*3,06*
2	*СТ РК EN 10080-2011*	Ø6А240; L=550мм;	*9*	*0,12*	*1,08*
	СТ РК EN 206-1-2011	*Бетон кл. С16/20* $м^3$	0,024		
		Перемычка монолитная Прм-3	*1*		
3	*СТ РК EN 10080-2011*	Ø12А400; L=1420мм;	*8*	*1,261*	*10,09*
4	*СТ РК EN 10080-2011*	Ø8А240; L=1292мм;	*15*	*0,51*	*7,65*
	СТ РК EN 206-1-2011	*Бетон кл. С16/20* $м^3$	0,17		
		Заделка оконных и дверных проемов $м^3$	4,82		

Спецификация конструктивных элементов

Марка поз.	Обозначение	Наименование	Кол. во	Масса ед.,кг.	Приме-чание
1	2	3			
МС1		Сердечник монолитный МС1	42		
МС2		Сердечник монолитный МС2	12		
МС3		Сердечник монолитный МС3	28		
МС4		Сердечник монолитный МС4	10		
А1	ГОСТ 34028-2016	Ø14 А400, L=500	188		
МН1		Уголок $\frac{100x63x6\ ГОСТ\ 8510\text{-}86}{S275\ СТ\ РК\ EN\ 10025\text{-}2}$ L=150	94		
		Анкер-шпилька распорный М12/50	188		
СГ1		Сетка горизонтального армирования СГ1, пм	81		

Спецификация элементов монолитных конструкций (монолитные сердечники МС)

Марка поз.	Обозначение	Наименование	Кол. на исполнение				Масса ед.,кг.	Приме-чание
			МС1	МС2	МС3	МС4		
		Сборочные единицы и детали						
1	ГОСТ 34028-2016	Ø12 А400, L=2180	6	2	2	-	1.936	
	ГОСТ 34028-2016	Ø12 А400, L=3480	-	-	-	2	3.09	
2	ГОСТ 34028-2016	Ø6 А240, L=1160	8	-	-	-	0,2575	
3	ГОСТ 34028-2016	Ø6 А240, L=170	-	11	-	-	0,0377	
4	ГОСТ 34028-2016	Ø6 А240, L=110	-	-	11	18	0,0244	
		Материалы:						
		Бетон кл. С12/15	0,16	0,068	0,03	0,049		м3

Монолитные перемычки ПРм-3

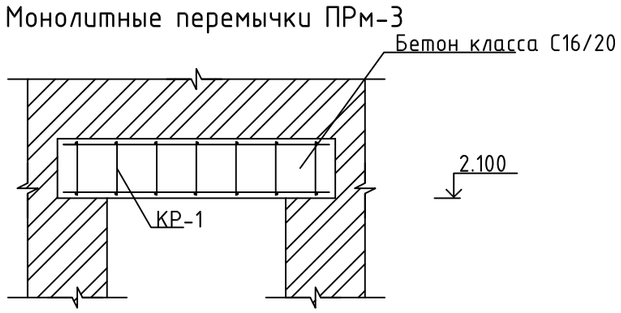

КР-1

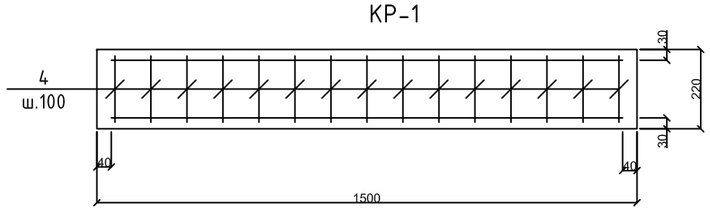

Изм.	Кол. уч.	Лист	№ док.	Подпись	Дата
ГИП		Кошназарова			
Разраб.		Закиров А.			
Проверил		Кошназарова			
Норм. конт.		Исабекова			

АС

Капитальный ремонт здания поликлиники №18 по адресу: г.Алматы, Ауэзовский район, улица Тохтарова 10

Стадия	Лист	Листов
РП	16	

Спецификация перемычек. Спецификация конструктивных элементов

ТОО "Казгражданстройпроект" г. Кызылорда, 2023 г.

Спецификация заполнения проемов

Марка, поз.	Обозначение	Наименование	Кол-во	Масса ед.,кг.	Приме-чание
1	2	3	4	11	12
Двери наружные из алюминиевых профилей толщиной 55 мм (с дверным замком и ручкой, глухим заполнением нижней части, с заполнением верхней части однокамерным стеклопакетом из закаленного стекла)					
Д-1	ГОСТ 23747-2015 (223-301-0206)	ДАН Км Оп Пр (Л) П Р 2060х870	1		
Д-2	ГОСТ 23747-2015 (223-301-0206)	ДАН Км Дв Пр (Л) П Р 2060х1170	1		
Двери медицинские из жесткого поливинилхлорида двупольный с глухим полотном (Замок с ручкой, полотно, коробка, наличник петля)					
Д-3	ГОСТ 6629-88 (223-203-0901)	ДГ 21-12	2		
Д-4	ГОСТ 6629-88 (223-203-0901)	ДГ 21-10	35		
Д-5	ГОСТ 6629-88 (223-203-0901)	ДГ 21-8	1		
Д-6	ГОСТ 6629-88 (223-203-0901)	ДГ 21-7	7		
Окна из ПВХ профилей 70 мм одностворчатый, одинарной, со стеклопакетом двухкамерным, поворотной фурнитурой: одноэлементный поворотный и москитными сетками					
О-1	ГОСТ 23166-2021 (223-102-0405)	ОП 1800х1800х70 ОСП (4М1-8-4М1-8-4М1) ПР	22		3,24 м²
Пд-1	ГОСТ 23166-2021 (223-501-0104)	Подоконник из ПВХ профиля Р-р 300х1900			
	(223-503-0400)	Москитная сетка разм. 1220х530			
Витражи наружные из алюминиевых профилей толщиной 55мм, (с дверным замком и ручкой, глухим заполнением нижней части, с заполнением верхней части однокамерным стеклопакетом из закаленного стекла)					
В-1	ГОСТ 23747-2015 (223-301-0204)	ДАВ Км Оп Пр (Л) П Р 1400х2100 ГОСТ 23747-2015	1		2,94 м²
	ГОСТ 21519-2003 (223-301-0104)	ОАК 2490х2970 (h)-55 В2			4,46 м²
	ГОСТ 56177-2014 (223-502-0101)	доводчик дверной кл. 2			
В-2	ГОСТ 23747-2015 (223-301-0204)	ДАВ Км Оп Пр (Л) П Р 1400х2100 ГОСТ 23747-2015	1		2,94 м²
	ГОСТ 21519-2003 (223-301-0104)	ОАК 2830х2670 (h)-55 В2			4,62 м²
	ГОСТ 56177-2014 (223-502-0101)	доводчик дверной кл. 2			
В-3	ГОСТ 21519-2003 (223-301-0104)	ОАК 17712х2670 (h)-55 В2	1		47,29 м²
В-4	ГОСТ 23747-2015 (223-301-0204)	ДАВ Км Дв Пр (Л) П Р 1400х2100 ГОСТ 23747-2015	1		2,94 м²
	ГОСТ 21519-2003 (223-301-0104)	ОАК 2570х2970 (h)-55 В2			4,69 м²
	ГОСТ 56177-2014 (223-502-0101)	доводчик дверной кл. 2			

В-1

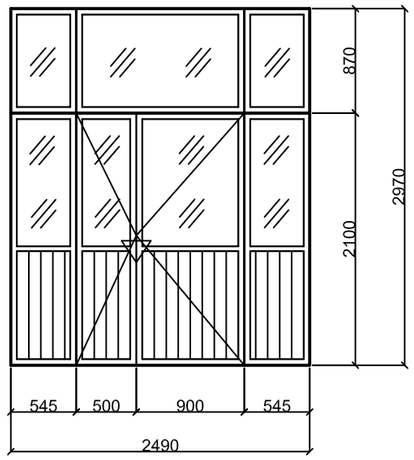

В-3

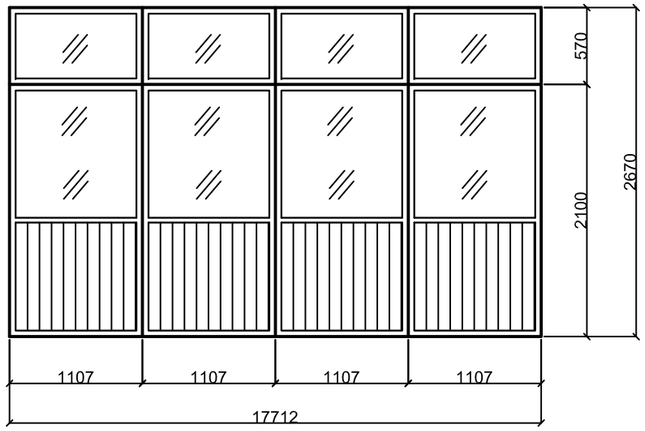

В-2

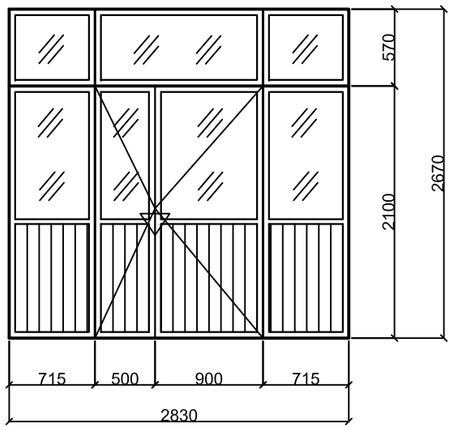

В-4

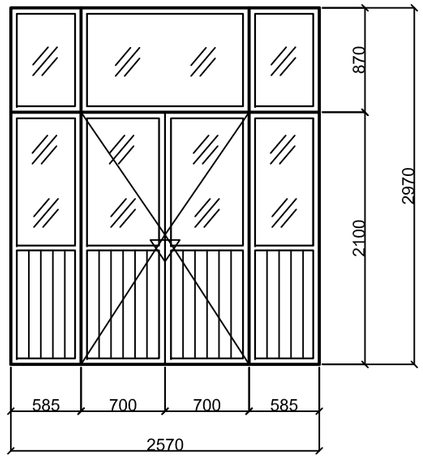

Изм.	Кол. уч.	Лист	№ док.	Подпись	Дата
ГИП		Кошназарова			
Разраб.		Закиров А.			
Проверил		Кошназарова			
Норм. конт.		Исабекова			

АС

Капитальный ремонт здания поликлиники №18 по адресу: г.Алматы, Ауэзовский район, улица Тохтарова 10

Стадия	Лист	Листов
РП	17	

Спецификация заполнение проемов

ТОО "Казгражданстройпроект" г. Кызылорда, 2023 г.

1

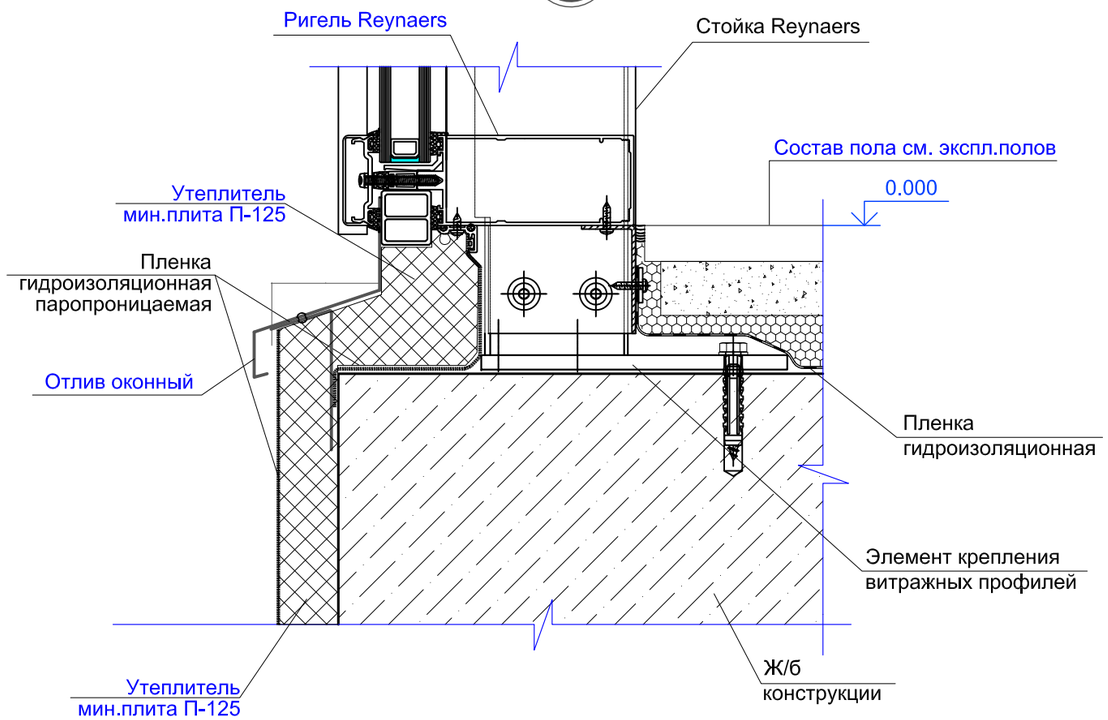

2

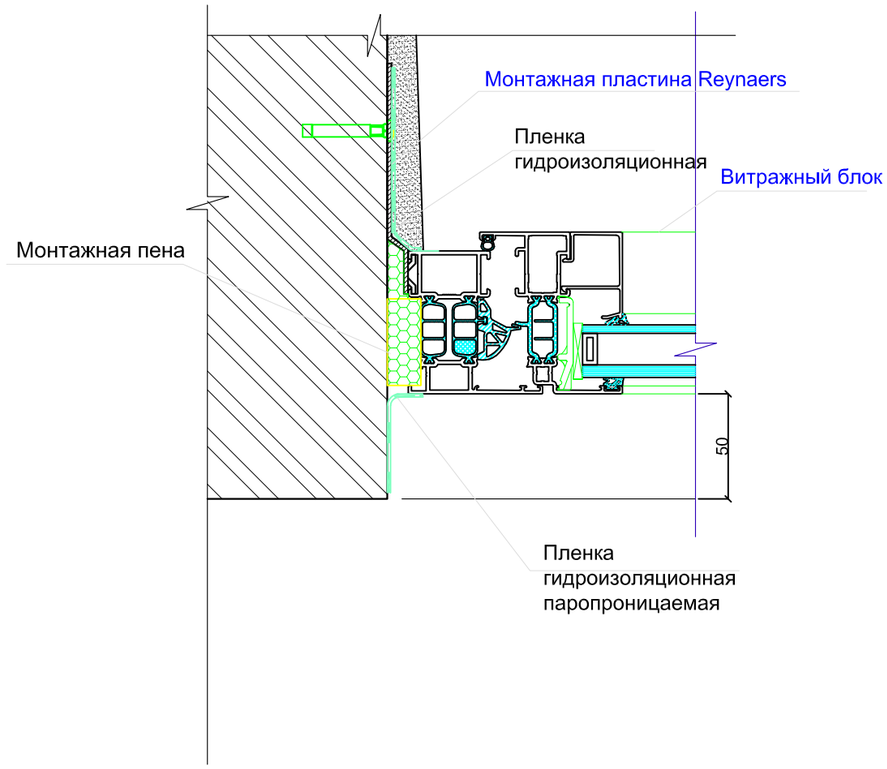

Монтажная схема установки витражных блока

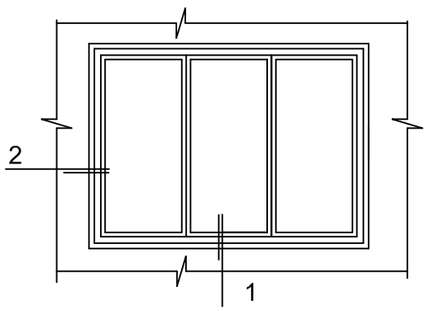

						АС		
						Капитальный ремонт здания поликлиники №18 по адресу: г.Алматы, Ауэзовский район, улица Тохтарова 10		
Изм.	Кол. уч.	Лист	№ док.	Подпись	Дата			
ГИП		Кошназарова					Стадия	Лист	Листов
Разраб.		Закиров А.					РП	18	
Проверил		Кошназарова							
Норм. конт.		Исабекова				Узлы примыкание витражей	ТОО "Казгражданстройпроект" г. Кызылорда, 2023 г.		

Пробивка дверного проема(Прб-1)

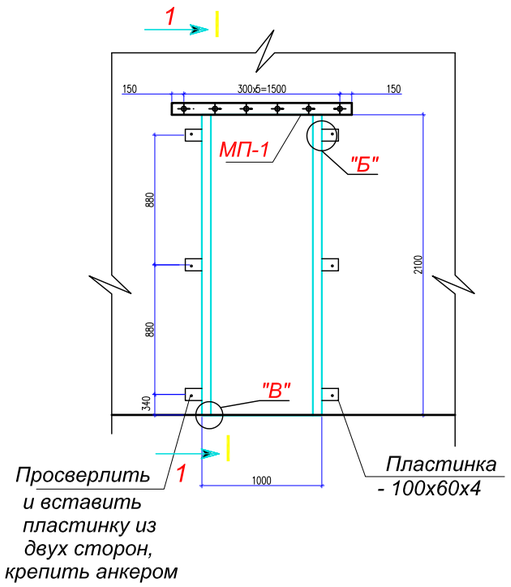

Узел "А"

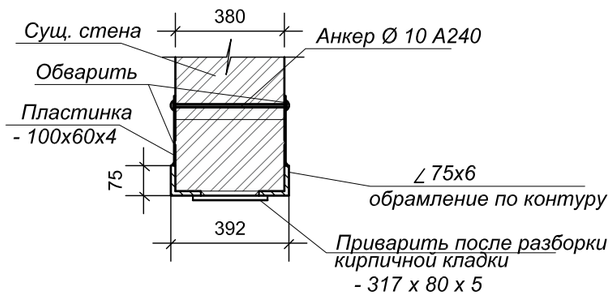

Узел "Б"

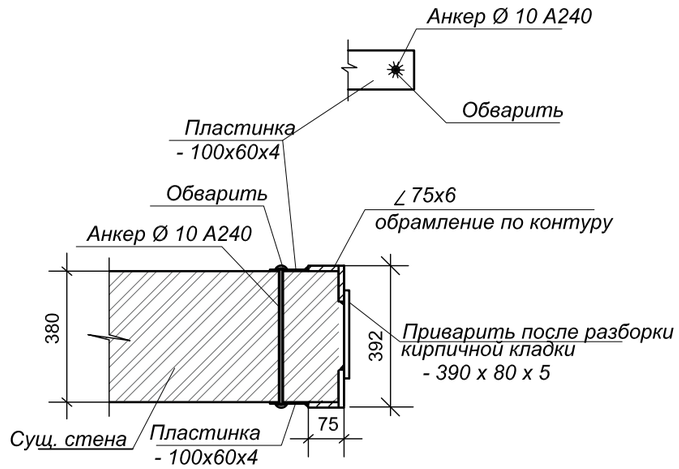

1-1

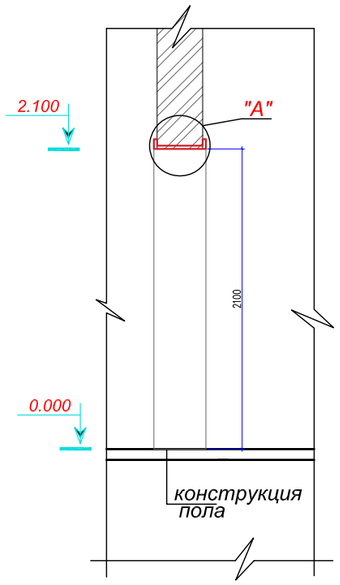

Узел "Г"

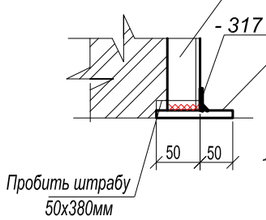

Узел "В"

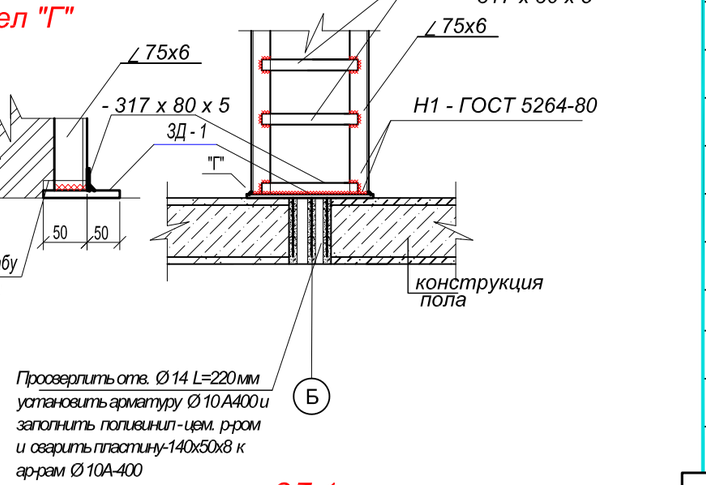

ЗД-1

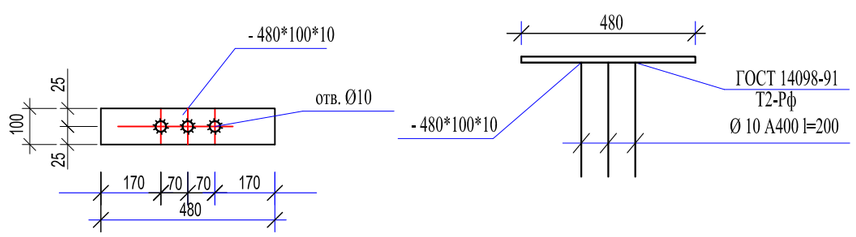

Спецификация

Поз.	Обозначение	Наименование	Кол. шт.	Масса ед., кг	Приме-чание
		Обрамление ОПр-1	1		
1	ГОСТ 8509-93	L 75 х 6. 4,3 п.м.	2	29,62	59,3кг
2	ГОСТ 535-2005	- 317 х 80 х 6	10	1,19	11,9кг
3	ГОСТ 535-2005	- 100 х 60 х 4	12	0,18	2,26 кг
4	ГОСТ 34028-2016	Анкер Ø 10 А240, L = 385	9	0,237	2,138кг
ЗД-1	данный лист	Изделие закладное ЗД - 1	2		
	ГОСТ 34028-2016	Ø 10 А240, l=200	2	0,123	0,24 кг
	ГОСТ 535-2005	Пластина -390х100х10	1	3,06	3,06 кг
		Демонтируемый кирпичный проем б=380мм	1	2,94м2	
		Металлическая перемычка МП-1	1		
1	ГОСТ 8240-97	[24 L=1800	2	43,2	86,4 кг
2	ГОСТ 7798-70	Болт М16-450	6	0,509	3,05 кг
	ГОСТ 11371-78	Шайба М16	12	0,0113	0,135 кг
	ГОСТ 5915-70	Гайка М16	12	0,0335	0,402 кг
3	ГОСТ 19903-2015	-4х40 L=330	4	0,41	1,65кг

Изм.	Кол. уч.	Лист	№ док.	Подпись	Дата				
						АС			
						Капитальный ремонт здания поликлиники №18 по адресу: г.Алматы, Ауэзовский район, улица Тохтарова 10			
ГИП		Кошназарова					Стадия	Лист	Листов
Разраб.		Закиров А.					РП	19	
Проверил		Кошназарова							
Норм. конт.		Исабекова				Пробивка проема Прб-1	ТОО "Казгражданстройпроект" г. Кызылорда, 2023 г.		

Формат А3

Пробивка дверного проема(Прб-2)

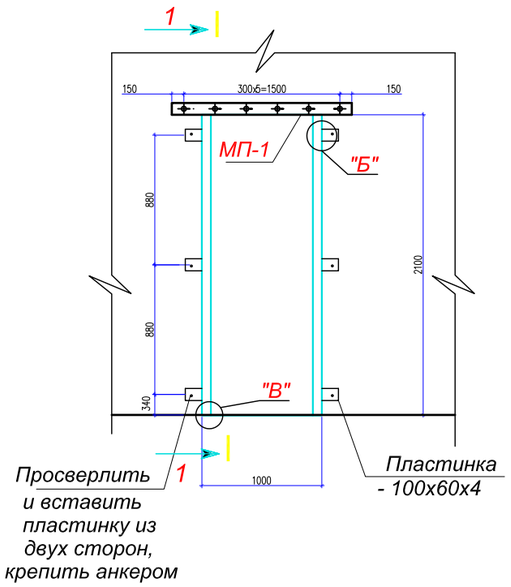

Узел "А"

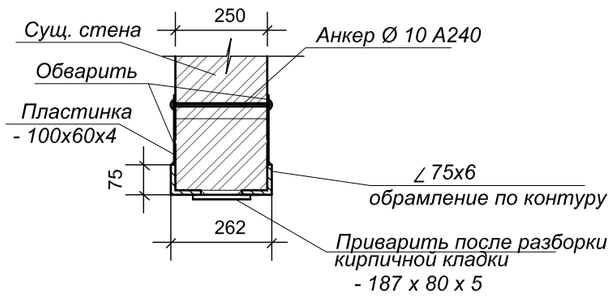

Узел "Б"

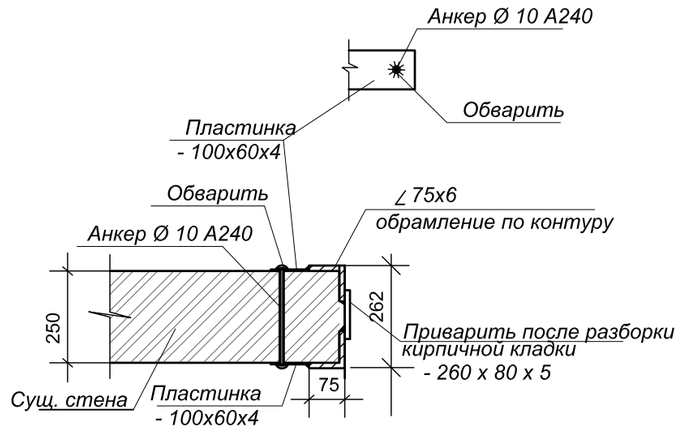

1-1

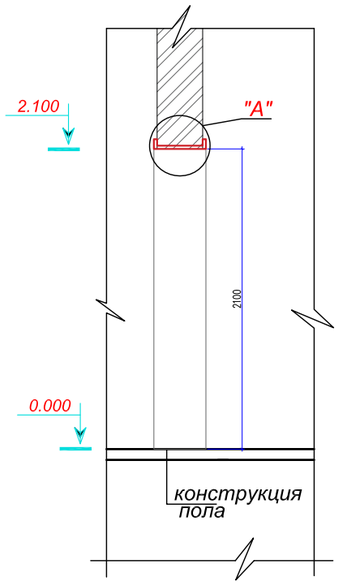

Узел "Г"

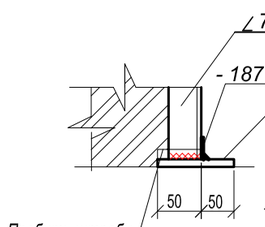

Узел "В"

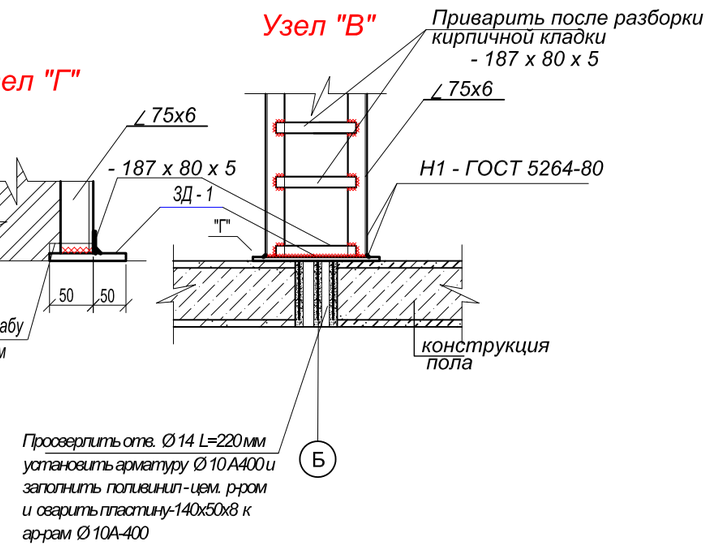

ЗД-1

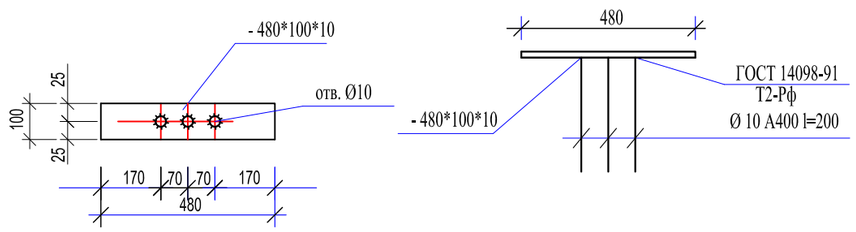

Спецификация

Поз.	Обозначение	Наименование	Кол. шт.	Масса ед., кг	Приме-чание
		Обрамление ОПр-1	1		
1	ГОСТ 8509-93	L 75 х 6. 4,3 п.м.	2	29,62	59,3кг
2	ГОСТ 535-2005	- 187 х 80 х 6	10	0,705	7,05кг
3	ГОСТ 535-2005	- 100 х 60 х 4	12	0,18	2,26 кг
4	ГОСТ 34028-2016	Анкер Ø 10 А240, L = 255	9	0,157	1,42кг
ЗД-1	данный лист	Изделие закладное ЗД - 1	2		
	ГОСТ 34028-2016	Ø 10 А240, l=200	2	0,123	0,24 кг
	ГОСТ 535-2005	Пластина -260х100х10	1	2,04	2,04 кг
		Демонтируемый кирпичный проем б=250мм	1	2,65м2	
		Металлическая перемычка МП-1	1		
1	ГОСТ 8240-97	[24 L=1800	2	43,2	86,4 кг
2	ГОСТ 7798-70	Болт М16-450	6	0,509	3,05 кг
	ГОСТ 11371-78	Шайба М16	12	0,0113	0,135 кг
	ГОСТ 5915-70	Гайка М16	12	0,0335	0,402 кг
3	ГОСТ 19903-2015	-4х40 L=200	4	0,25	1,005кг

Изм.	Кол. уч.	Лист	№ док.	Подпись	Дата
ГИП		Кошназарова			
Разраб.		Закиров А.			
Проверил		Кошназарова			
Норм. конт.		Исабекова			

АС

Капитальный ремонт здания поликлиники №18 по адресу: г.Алматы, Ауэзовский район, улица Тохтарова 10

Стадия	Лист	Листов
РП	20	

Пробивка проема Прб-2

ТОО "Казгражданстройпроект" г. Кызылорда, 2023 г.

Формат А3

Пробивка дверного проема(Прб-3)

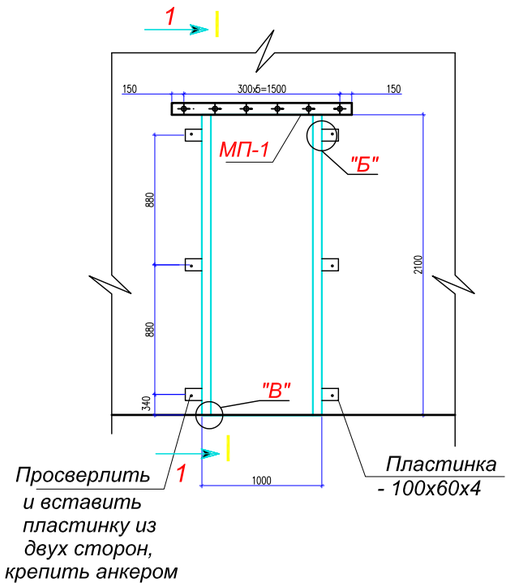

Узел "А"

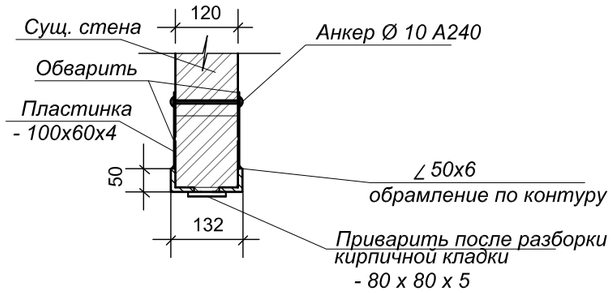

Узел "Б"

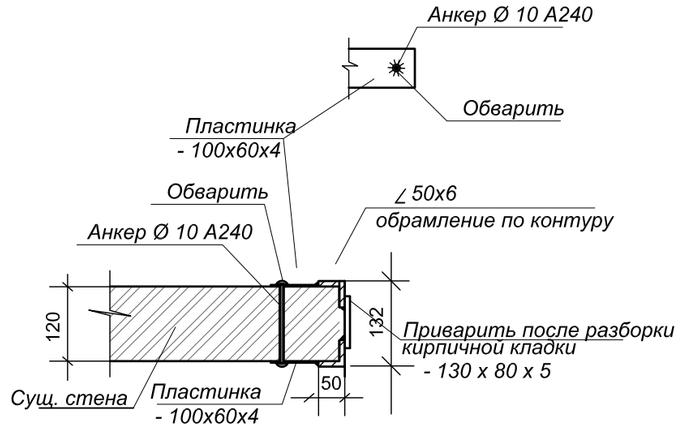

1-1

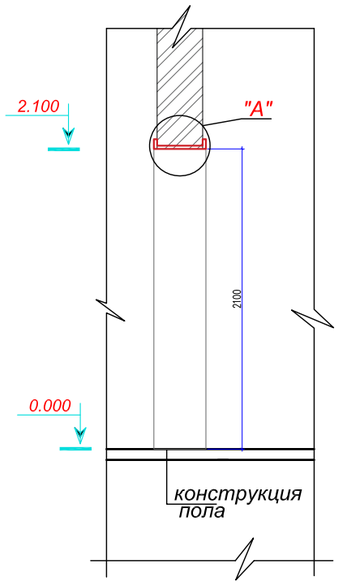

Узел "Г"

Узел "В"

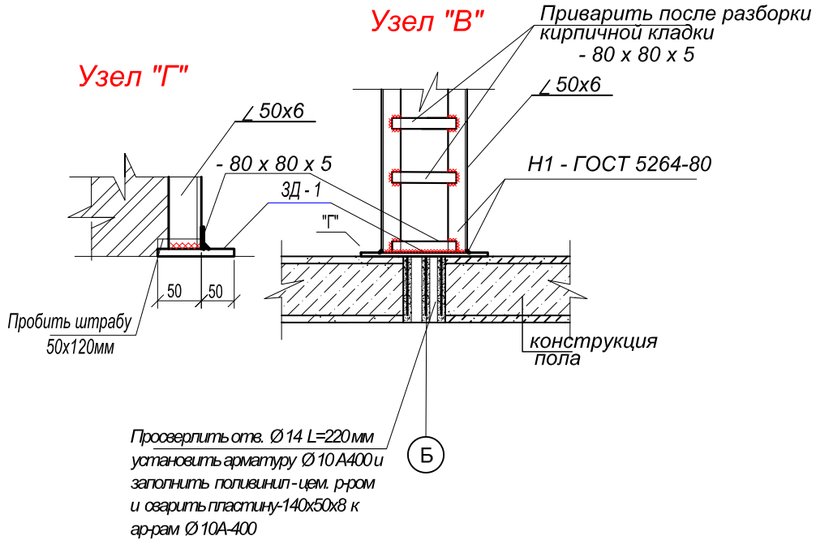

ЗД-1

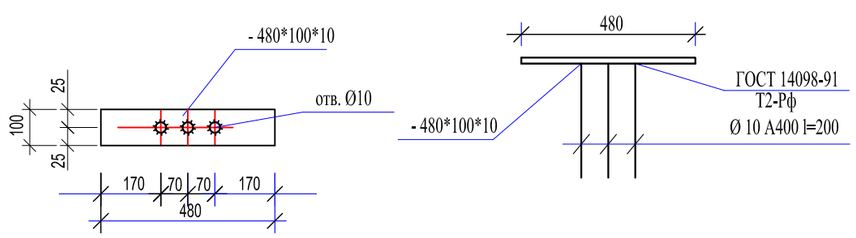

Спецификация

Поз.	Обозначение	Наименование	Кол. шт.	Масса ед., кг	Приме-чание
		Обрамление ОПр-1	1		
1	ГОСТ 8509-93	L 50 х 6. 4,3 п.м.	2	19,22	38,44кг
2	ГОСТ 535-2005	- 80 х 80 х 6	10	0,301	3,01кг
3	ГОСТ 535-2005	- 100 х 60 х 4	12	0,18	2,26 кг
4	ГОСТ 34028-2016	Анкер Ø 10 А240, L = 125	9	0,077	0,694кг
ЗД-1	данный лист	Изделие закладное ЗД - 1	2		
	ГОСТ 34028-2016	Ø 10 А240, l=200	2	0,123	0,24 кг
	ГОСТ 535-2005	Пластина -130х100х10	1	1,02	1,02 кг
		Демонтируемый кирпичный проем б=120мм	1	2,65м2	
		Металлическая перемычка МП-1	1		
1	ГОСТ 8240-97	[24 L=1800	2	43,2	86,4 кг
2	ГОСТ 7798-70	Болт М16-450	6	0,509	3,05 кг
	ГОСТ 11371-78	Шайба М16	12	0,0113	0,135 кг
	ГОСТ 5915-70	Гайка М16	12	0,0335	0,402 кг
3	ГОСТ 19903-2015	-4х40 L=80	4	0,1	0,402кг

Изм.	Кол. уч.	Лист	№ док.	Подпись	Дата
ГИП		Кошназарова			
Разраб.		Закиров А.			
Проверил		Кошназарова			
Норм. конт.		Исабекова			

АС

Капитальный ремонт здания поликлиники №18 по адресу: г.Алматы, Ауэзовский район, улица Тохтарова 10

Стадия	Лист	Листов
РП	21	

Пробивка проема Прб-3

ТОО "Казгражданстройпроект" г. Кызылорда, 2023 г.

Формат А3

План стропил

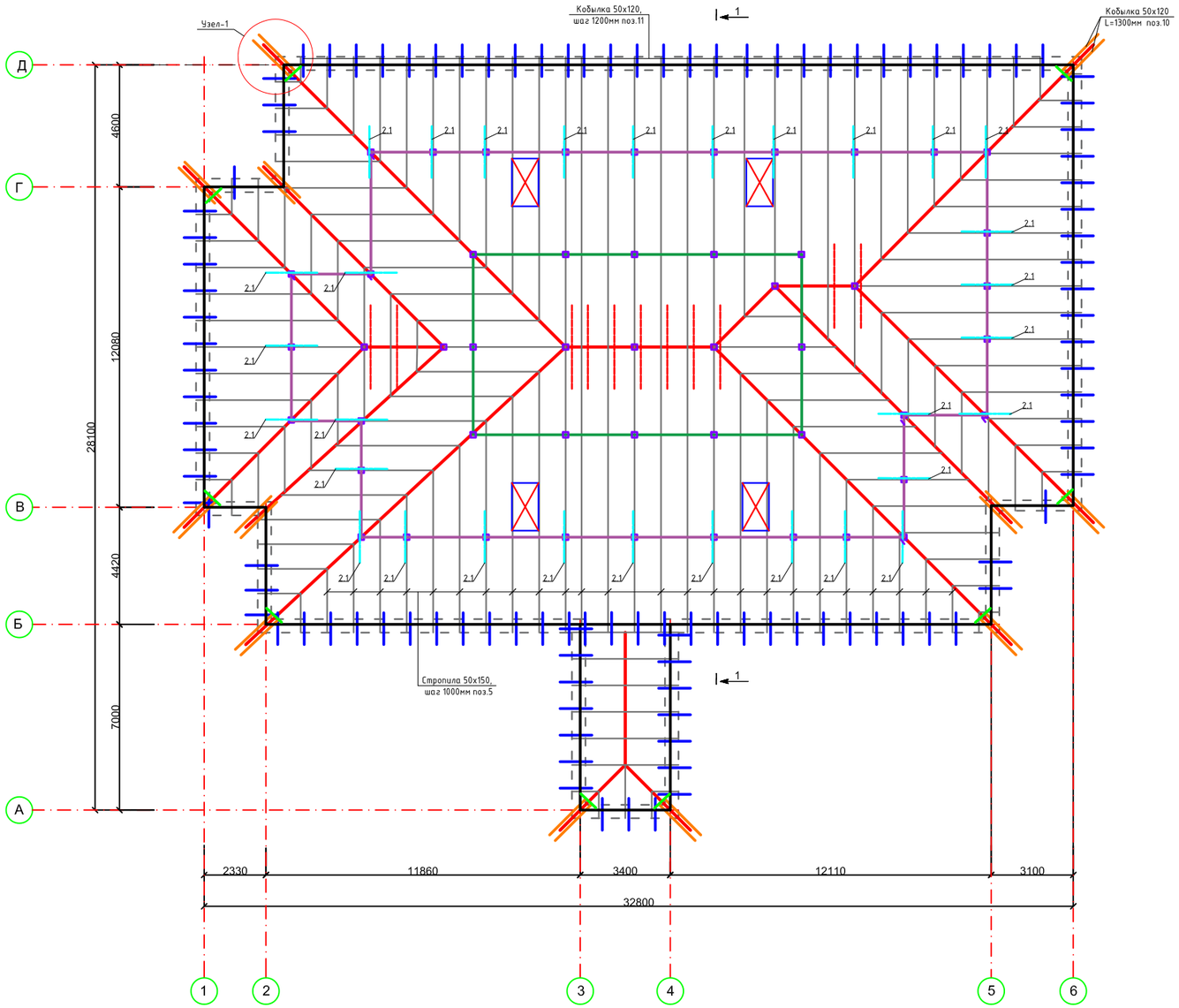

						АС		
						Капитальный ремонт здания поликлиники №18 по адресу: г.Алматы, Ауэзовский район, улица Тохтарова 10		
Изм.	Кол. уч.	Лист	№ док.	Подпись	Дата			
ГИП		Кошназарова					Стадия	Лист	Листов
Разраб.		Закиров А.					РП	22	
Проверил		Кошназарова							
Норм. конт.		Исабекова				План стропил	ТОО "Казгражданстройпроект" г. Кызылорда, 2023 г.		

Спецификация элементов кровли

Поз.	Обозначение	Наименование	Кол.	Масса ед., кг	Общий объем, $м^3$
1	ГОСТ 8486-89	Мауэрлат 100х100,	124		п.м.
2	ГОСТ 8486-89	Лежень 100х100,	64,1		п.м.
2,1	ГОСТ 8486-89	Лежень 100х100, L=1500мм,	31		шт.
3	ГОСТ 8486-89	Стойка 100х100, L=3030,	3		шт.
3,1	ГОСТ 8486-89	Стойка 100х100, L=2080,	12		шт.
3,2	ГОСТ 8486-89	Стойка 100х100, L=1760,	4		шт.
3,3	ГОСТ 8486-89	Стойка 100х100, L=970,	31		шт.
4	ГОСТ 8486-89	Прогон 100х150,	137		п.м.
5	ГОСТ 8486-89	Стропила 50х150,	717		п.м.
6	ГОСТ 8486-89	Нарожники 50х150,	35		п.м.
7	ГОСТ 8486-89	Накладка 650х100, t=40мм,	62		шт.
8	ГОСТ 8486-89	Затяжка 50х150, L=4000мм,	11		шт.
9	ГОСТ 8486-89	Диагональная нога 150х100, L=9720мм,	4		шт.
10	ГОСТ 8486-89	Кобылка 50х120 L=1300мм,	24		шт.
11	ГОСТ 8486-89	Кобылка 50х120 L=1200мм,	112		шт
12	ГОСТ 8486-89	Подкосы 100х100 L=3620мм,	14		шт.
12,1	ГОСТ 8486-89	Подкосы 100х100 L=1220мм,	31		шт.
13	ГОСТ 8486-89	Раскосы 100х100, L=4400мм,	2		шт.
14	ГОСТ 8486-89	Обрешетка 50х50,	1918		п.м.
15	ГОСТ 8486-89	Коньковая обрешетка 150х50,	78		п.м.
16	ГОСТ 8486-89	Связь жесткости 100х200,	9,90		п.м.
17	ГОСТ 8486-89	Накладки на стойки 400х100 h=50	106		шт.
18	ГОСТ 8486-89	Накладки на стропила 450х40 h=200	82		шт.
19	ГОСТ 8486-89	Накладки на стойки 300х100 h=40мм,	106		шт.
20		Металлочерепица	775,45		$м^2$
21	ГОСТ 19903-91	Снегозадержатели L=2м, в=310, t=0,7	61		шт.
22	2.160-6с-1 (39)	Слуховые окно	4		шт.
23	ГОСТ 8486-89	Карнизный щит 150х50	372		п.м.
24	ГОСТ 8486-89	Коньковый брус 150х50	11,7		п.м.
25	ГОСТ 8486-89	Подшивка 400х30	125		п.м.

Спецификация элементов кровли

Поз.	Обозначение	Наименование	Кол.	Масса ед., кг	Общий объем, $м^3$
		Чердак			
26		Пароизоляция-1 сл. Рубероида РМД-350 на битумной мастике	677		$м^2$
27		Утеплитель-керамзитовый гравий g=600кг/$м^3$ - 250мм	677		$м^2$
28		Пароизоляция-1 сл. Рубероида РМД-350 на битумной мастике	677		$м^2$

Примечание

Узел крепление элементов крыши принять по серии 2.160-6с, вып. 1.

Мауэрлат установить по периметру здания, закрепить к кирпичной стене с помощью анкеров Ф12AIII с шагом 3000мм.

Лежни установить по проекту. Крепить лежни к ж\б плите покрытия согласно узла 13 по серии 2.160-6с.1..

Проектом предусмотрена установка стоек 100х100мм шагом 3000 мм. Стойки крепить к лежням с помощью накладок.

На стойки прокладываются прогоны.

Проектом предусмотрена установка стропил с шагом 1000 мм.

Стропилы 50х150мм крепить к прогонам. Прогоны и стропила в местах стыкования обвязать скруткой из проволоки Вр-I Ф5.

Проектом предусмотрен обрешетка 50х50 шагом 350 мм.

Металлочерепица толщиной 0,7мм крепится к обрешетке с помощью саморезов 6,3х38 и 6,3х80 .

Крепить профлист к обрешетке строго по схеме, указанной в проекте:

- Сварку металлических элементов производить электродами Э42 ГОСТ 9467-75*. Высота шва не менее наименьшей толщины привариваемых элементов. Все металлические элементы защищаются лакокрасочным покрытием в 2 слоя эмали ПФ 115 ГОСТ 640-76 по слою грунта ПФ 170. Сварку производить по ГОСТ 5264-80.

Антикоррозийная защита строительных конструкций.

Антикоррозийная защита выполнена согласно СП РК 2.01-101-2013 "Защита строительных конструкций от коррозии". Здание будет эксплуатироваться при относительной влажности воздуха не более 60%. Все стальные и соединительные изделия защитить антикоррозийным покрытием согласно указаниям СП РК 2.01-101-2013 "Защита строительных конструкций от коррозии".

Для защиты от гниения, поражения древоразрущяющими насекомыми и возгорания, все деревянные элементы должны быть обработаны с нанесением пасты БК (буроугольная композиция). При этом расход буроугольного воска должен быть не менее 30-40 кг/$м^3$ обрабатываемой поверхности.

Все металлические конструкции покрыть огнезащитной краской"FENIX" (Финляндия). Толщина покрытия равна 2мм для металлических конструкций II категории огнестойкости. Элементы кровли, соприкасающиеся с кирпичной кладкой, тщательно антисептировать и изолировать прокладкой из двух слоев толи.

Взам. инв. N

Подпись и дата

Инв. N подл.

Изм.	Кол. уч.	Лист	№ док.	Подпись	Дата
ГИП		Кошназарова			
Разраб.		Закиров А.			
Проверил		Кошназарова			
Норм. конт.		Исабекова			

АС

Капитальный ремонт здания поликлиники №18 по адресу: г.Алматы, Ауэзовский район, улица Тохтарова 10

Стадия	Лист	Листов
РП	23	

Спецификация элементов кровли

ТОО "Казгражданстройпроект" г. Кызылорда, 2023 г.

Разрез 1-1

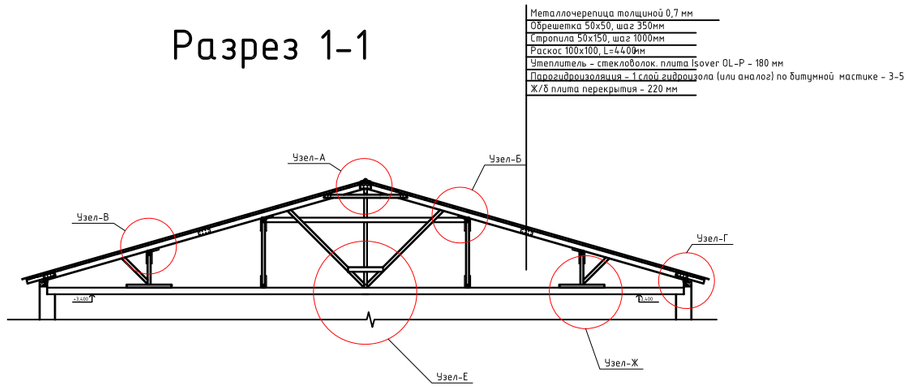

Ⓖ

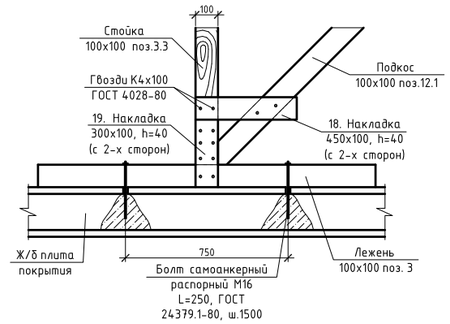

Ⓖ

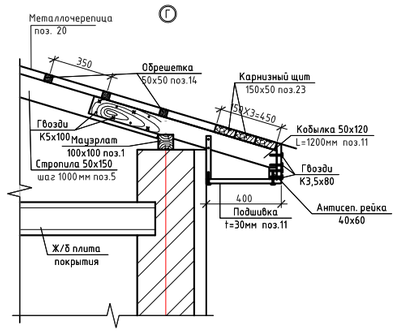

Ⓐ

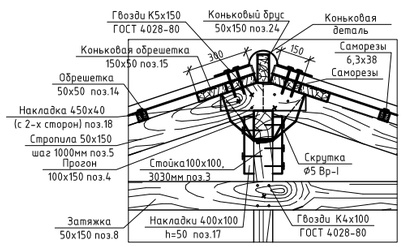

Ⓑ

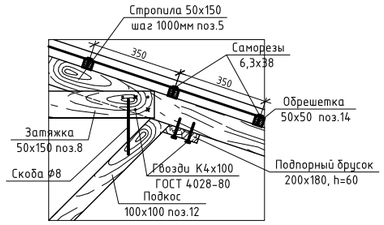

1

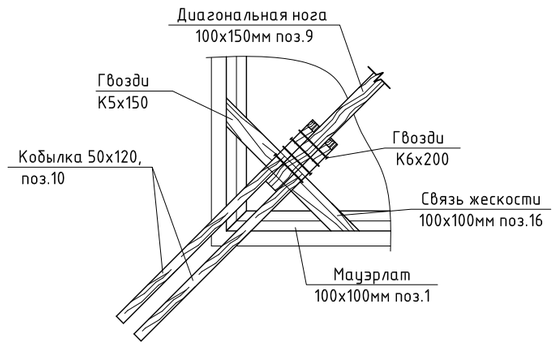

Ⓔ

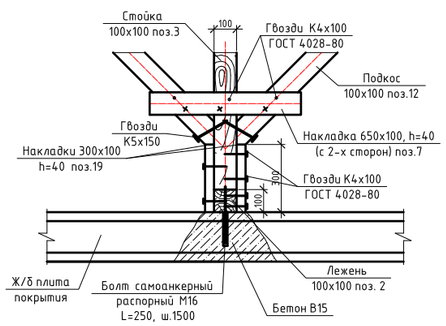

Ⓑ

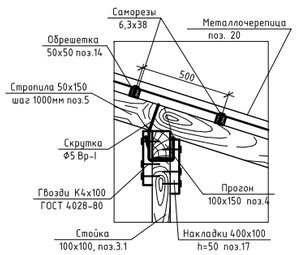

Скоба

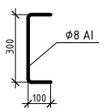

						АС		
						Капитальный ремонт здания поликлиники №18 по адресу: г.Алматы, Ауэзовский район, улица Тохтарова 10		
Изм.	Кол. уч.	Лист	№ док.	Подпись	Дата			
ГИП		Кошназарова					Стадия	Лист	Листов
Разраб.		Закиров А.					РП	24	
Проверил		Кошназарова							
Норм. конт.		Исабекова				Разрез 1-1. Узлы "А", "Б", "В", "Г", "Е", "Ж", "1".	ТОО "Казгражданстройпроект" г. Кызылорда, 2023 г.		

План крыльца №-1

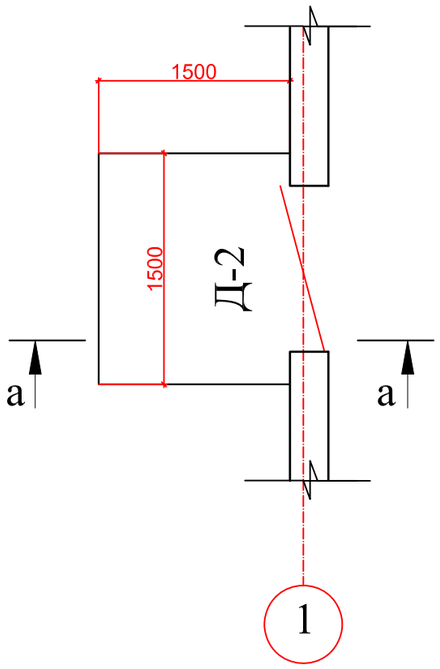

а-а

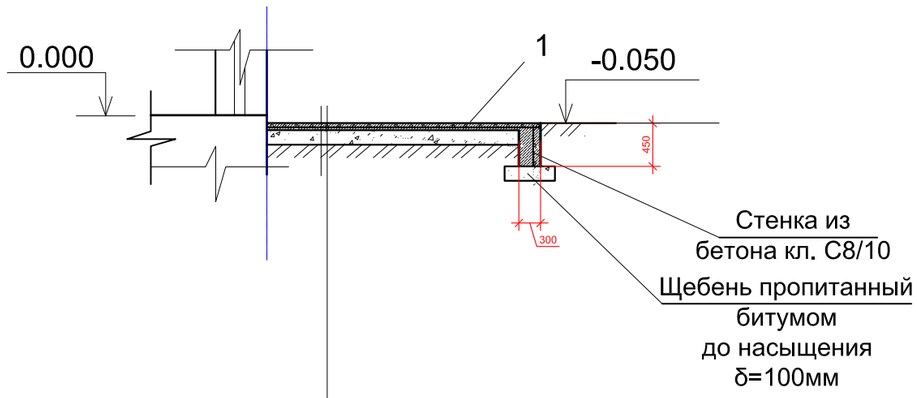

Бетон кл. С12/15- 50 мм с армированием толщ. 150мм
Щебен. подготовка толщ. 100мм
Послойно уплотненный песок мелкой крупности, ск=1,65 тс/м3

Спецификация конструктивных элементов

№ п/п	Обозначение	Наименование	Кол-во, шт.	Масса кг.	Примеч.
		Крыльцо №1	1		
	ГОСТ 34028-2016	Сетка С $\frac{10А400\text{-}150}{10А400\text{-}150}$, м² 1м²=8,64 кг	2,25	19,44	
		Материалы:			
		Бетон кл. С12/15 м³	0,34		
		Стенка- бетон кл. С8/10 , м³	0,21		

Примечание:
1. Бетон принять на сульфатостойком портландцементе, водопроницаемость-W6 и морозостойкость-F100.
2. Боковые поверхности подземных конструкций, соприкасающиеся с грунтом обмазать битумной мастикой за 2 раза.
3. Под подошвой фундамента выполнить подготовку из щебня толщиной 100мм, пропитанную битумом до полного насыщения.

Изм.	Кол. уч.	Лист	№ док.	Подпись	Дата
ГИП		Кошназарова			
Разраб.		Закиров А.			
Проверил		Кошназарова			
Норм. конт.		Исабекова			

АС

Капитальный ремонт здания поликлиники №18 по адресу: г.Алматы, Ауэзовский район, улица Тохтарова 10

Стадия	Лист	Листов
РП	25	

План крыльца №1. Разрез а-а

ТОО "Казгражданстройпроект" г. Кызылорда, 2023 г.

Схема расположения балок покрытия

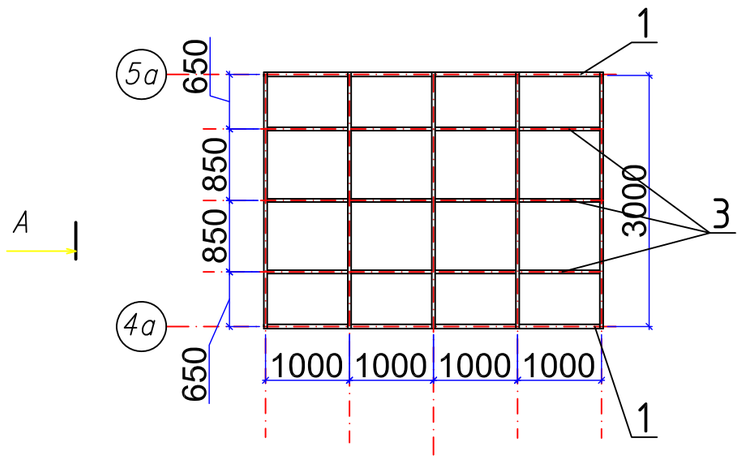

Ст-1

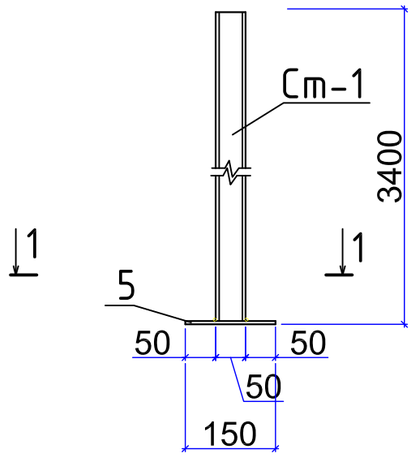

1-1

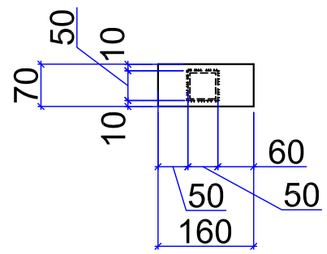

Вид А

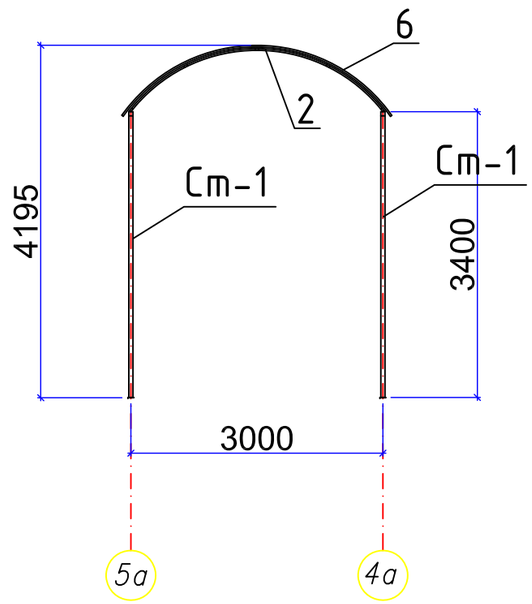

Спецификация элементов навеса

Поз.	Обозначение	Наименование	Кол.	Масса ед., кг	Примечание
Ст-1	ГОСТ 30245-2003	50х50х4 L=3400	4	18,53	74,12
1	ГОСТ 30245-2003	50х50х4 L=4050	2	22,07	44,14
2	ГОСТ 30245-2003	50х25х4 L=3500	5	11,83	59,15
3	ГОСТ 30245-2003	50х25х4 L=960	12	3,25	39
4	ГОСТ 30245-2003	50х25х4 L=4020,	2	13,58	27,16
5	ГОСТ 103-76	70х4 L=160,	4	0,35	1,4
6	ГОСТ 56712-2015	Сотовый поликарбонат (прозрачный) $м^2$	43		

Примечание

Соединение элементов производить при помощи ручной электродуговой сварки по ГОСТ 5264-85 электродами Э-42. Высота сварных швов 5 мм, длина шва - по контуру привариваемой детали.

Изм.	Кол. уч.	Лист	№ док.	Подпись	Дата
ГИП		Кошназарова			
Разраб.		Закиров А.			
Проверил		Кошназарова			
Норм. конт.		Исабекова			

АС

Капитальный ремонт здания поликлиники №18 по адресу: г.Алматы, Ауэзовский район, улица Тохтарова 10

Стадия	Лист	Листов
РП	26	

Навес. Спецификация элементов навеса

ТОО "Казгражданстройпроект" г. Кызылорда, 2023 г.

Ведомость отделки помещений и полов

№ п.п	Наименования помещений или номера помещений	Потолок		Стены или перегородки (панели)		Низ стен или перегородок (панели)			Типы покрытия полов по серии 2. 244-1, в. 6			Примечание
		Площадь м2	Вид отделки	Площадь окраски (штукатурки)	Вид отделки	Площадь	Вид отделки	Высота, м	Площадь м2	№ детали	Тип покрытия	
	Подвальный этаж											
1	Тамбур								576,15	740	Бетонное покрытие	
2	Холл								12,0	740	Бетонное покрытие	
3	Регистратура								23,91	740	Бетонное покрытие	

Взам.инв.№

Подпись и дата

Инв.№ подл.

Изм.	Кол. уч.	Лист	№ док.	Подпись	Дата
ГИП		Кошназарова			
Разраб.		Закиров А.			
Проверил		Кошназарова			
Норм. конт.		Исабекова			

АС

Капитальный ремонт здания поликлиники №18 по адресу: г.Алматы, Ауэзовский район, улица Тохтарова 10

Стадия	Лист	Листов
РП	27	

Ведомость отделки помещений и полов

ТОО "Казгражданстройпроект" г. Кызылорда, 2023 г.

Ведомость отделки помещений и полов

№ п.п	Наименования помещений или номера помещений	Потолок		Стены или перегородки (панели)		Низ стен или перегородок (панели)			Типы покрытия полов по серии 2. 244-1, в. 6			Примечание
		Площадь м2	Вид отделки	Площадь окраски (штукатурки)	Вид отделки	Площадь	Вид отделки	Высота, м	Площадь м2	№ детали	Тип покрытия	
	1 ЭТАЖ											
1	Тамбур	8,48	Подвесной потолок Армстронг	22,9	Штукатурка,окраска водно-диспер. моющая				8,48		Эпоксидный наливной пол	Плинтус из кафеля 6,73 м
2	Холл	110,7	Подвесной потолок Армстронг	324,5	Штукатурка,окраска водно-диспер. моющая				110,7		Эпоксидный наливной пол	Плинтус из кафеля 74,29 м
3	Регистратура	6,76	Затирка, окраска водно-диспер. моющая	38.78	Штукатурка,окраска водно-диспер. моющая				6,76		Эпоксидный наливной пол	Плинтус из кафеля 11,9 м
4	Серверная	3,41	Затирка, окраска водно-диспер. моющая	23.47	Штукатурка,окраска водно-диспер. моющая				3,41		Эпоксидный наливной пол	Плинтус из кафеля 7,5 м
5	Санитарная комната	9,38	Затирка, окраска водно-диспер. моющая	48.76	Глазурованная плита				9,38	363	Керамическая плита	
6	Кабинет	3,82	Затирка, окраска водно-диспер. моющая	25.03	Штукатурка,окраска водно-диспер. моющая				3,82		Эпоксидный наливной пол	Плинтус из кафеля 6,08 м
7	Санузел	4,71	Затирка, окраска водно-диспер. моющая	38.99	Глазурованная плита				4,71	363	Керамическая плита	
8	Санузел	4,61	Затирка, окраска водно-диспер. моющая	30.86	Глазурованная плита				4,61	363	Керамическая плита	
9	Санузел	4,61	Затирка, окраска водно-диспер. моющая	30.86	Глазурованная плита				4,61	363	Керамическая плита	
10	Коридор	36,54	Подвесной потолок Армстронг	124.79	Штукатурка,окраска водно-диспер. моющая				36,54		Эпоксидный наливной пол	Плинтус из кафеля 30,38 м
11	Моечная	2,64	Затирка, окраска водно-диспер. моющая	21.36	Глазурованная плита				2,64	363	Керамическая плита	
12	Физио кабинет	22,08	Затирка, окраска водно-диспер. моющая	60.5	Штукатурка,окраска водно-диспер. моющая				22,08		Эпоксидный наливной пол	Плинтус из кафеля 19,3 м
13	Кабинет врача	9,85	Затирка, окраска водно-диспер. моющая	40.55	Штукатурка,окраска водно-диспер. моющая				9,85		Эпоксидный наливной пол	Плинтус из кафеля 12,18 м
14	Кабинет врача	12	Затирка, окраска водно-диспер. моющая	43.95	Штукатурка,окраска водно-диспер. моющая				12		Эпоксидный наливной пол	Плинтус из кафеля 13,18 м
15	Прививочный кабинет	11,18	Затирка, окраска водно-диспер. моющая	42.66	Штукатурка,окраска водно-диспер. моющая				11,18		Эпоксидный наливной пол	Плинтус из кафеля 12,8 м
16	Гинекология	20,75	Затирка, окраска водно-диспер. моющая	62,08	Глазурованная плита				20,75		Эпоксидный наливной пол	
17	Склад	4,38	Затирка, окраска водно-диспер. моющая	26.8	Штукатурка,окраска водно-диспер. моющая				4,38		Эпоксидный наливной пол	Плинтус из кафеля 7,5 м
18	Склад	2,89	Затирка, окраска водно-диспер. моющая	21.02	Штукатурка,окраска водно-диспер. моющая				2,89		Эпоксидный наливной пол	Плинтус из кафеля 5,8 м
19	Прививочный	21,47	Затирка, окраска водно-диспер. моющая	65.9	Глазурованная плита				21,47		Эпоксидный наливной пол	
20	Послеоперационная	15,54	Затирка, окраска водно-диспер. моющая	56.66	Штукатурка,окраска водно-диспер. моющая				15,54		Эпоксидный наливной пол	Плинтус из кафеля 16,04 м
21	Коридор	11,45	Затирка, окраска водно-диспер. моющая	37.96	Штукатурка,окраска водно-диспер. моющая				11,45		Эпоксидный наливной пол	Плинтус из кафеля 9,45 м
22	Операционная	27,14	Затирка, окраска водно-диспер. моющая	60.98	Глазурованная плита				27,14		Эпоксидный наливной пол	
23	Кабинет хирурга	11,31	Затирка, окраска водно-диспер. моющая	40.15	Глазурованная плита				11,31		Эпоксидный наливной пол	

Взам.инв.№

Подпись и дата

Инв.№ подл.

Изм.	Кол. уч.	Лист	№ док.	Подпись	Дата
ГИП		Кошназарова			
Разраб.		Закиров А.			
Проверил		Кошназарова			
Норм. конт.		Исабекова			

АС

Капитальный ремонт здания поликлиники №18 по адресу: г.Алматы, Ауэзовский район, улица Тохтарова 10

Стадия	Лист	Листов
РП	27	

Ведомость отделки помещений и полов

ТОО "Казгражданстройпроект" г. Кызылорда, 2023 г.

Ведомость отделки помещений и полов

№ п.п	Наименования помещений или номера помещений	Потолок		Стены или перегородки (панели)		Низ стен или перегородок (панели)			Типы покрытия полов по серии 2. 244-1, в. 6			Примечание
		Площадь м2	Вид отделки	Площадь окраски (штукатурки)	Вид отделки	Площадь	Вид отделки	Высота, м	Площадь м2	№ детали	Тип покрытия	
	1 ЭТАЖ											
24	Кабинет	12,44	Затирка, окраска водно-диспер. моющая	44.16	Штукатурка,окраска водно-диспер. моющая				12,44		Эпоксидный наливной пол	Плинтус из кафеля 13,24 м
25	Физио кабинет	28,71	Затирка, окраска водно-диспер. моющая	92.95	Штукатурка,окраска водно-диспер. моющая				28,71		Эпоксидный наливной пол	Плинтус из кафеля 27,08 м
26	Кабинет врача	11,84	Затирка, окраска водно-диспер. моющая	42.06	Штукатурка,окраска водно-диспер. моющая				11,84		Эпоксидный наливной пол	Плинтус из кафеля 12,44 м
27	Кабинет врача	12,28	Затирка, окраска водно-диспер. моющая	43.88	Штукатурка,окраска водно-диспер. моющая				12,28		Эпоксидный наливной пол	Плинтус из кафеля 13,16 м
28	Кабинет врача	11,27	Затирка, окраска водно-диспер. моющая	36,72	Штукатурка,окраска водно-диспер. моющая				11,27		Эпоксидный наливной пол	Плинтус из кафеля 12,66 м
29	Кабинет врача	11,19	Затирка, окраска водно-диспер. моющая	42.89	Штукатурка,окраска водно-диспер. моющая				11,19		Эпоксидный наливной пол	Плинтус из кафеля 12,62 м
30	Кабинет	12,28	Затирка, окраска водно-диспер. моющая	52.18	Штукатурка,окраска водно-диспер. моющая				12,28		Эпоксидный наливной пол	Плинтус из кафеля 15,61 м
31	Раздевалка	2,38	Затирка, окраска водно-диспер. моющая	17.51	Глазурованная плита				2,38	363	Керамическая плита	
32	Душевая	2,13	Затирка, окраска водно-диспер. моющая	16.94	Глазурованная плита				2,13	363	Керамическая плита	
33	Раздевалка	3,33	Затирка, окраска водно-диспер. моющая	23.57	Глазурованная плита				3,33	363	Керамическая плита	
34	Кабинет врача	25,83	Затирка, окраска водно-диспер. моющая	59.93	Глазурованная плита				25,83		Эпоксидный наливной пол	
35	Кабинет	10,63	Затирка, окраска водно-диспер. моющая	40.17	Штукатурка,окраска водно-диспер. моющая				10,63		Эпоксидный наливной пол	Плинтус из кафеля 11,52 м
36	Санузел	2,79	Затирка, окраска водно-диспер. моющая	21.39	Глазурованная плита				2,79	363	Керамическая плита	
37	Лаборатория	5,52	Затирка, окраска водно-диспер. моющая	27.84	Глазурованная плита				5,52		Эпоксидный наливной пол	
38	Лаборатория	6,81	Затирка, окраска водно-диспер. моющая	31.24	Глазурованная плита				6,81		Эпоксидный наливной пол	
39	Лаборатория	12,64	Затирка, окраска водно-диспер. моющая	42.87	Штукатурка,окраска водно-диспер. моющая				12,64		Эпоксидный наливной пол	Плинтус из кафеля 12,48 м
40	Процедурная	12,26	Затирка, окраска водно-диспер. моющая	44.36	Глазурованная плита				12,26		Эпоксидный наливной пол	
41	Тамбур	11,92	Подвесной потолок Армстронг	22.04	Глазурованная плита				10,22		Эпоксидный наливной пол	
42	Гардероб	13,37	Затирка, окраска водно-диспер. моющая	48.29	Штукатурка,окраска водно-диспер. моющая				13,37		Эпоксидный наливной пол	Плинтус из кафеля 13,82 м
43	Комната персонала	11,87	Затирка, окраска водно-диспер. моющая	45.91	Штукатурка,окраска водно-диспер. моющая				11,87		Эпоксидный наливной пол	Плинтус из кафеля 13,12 м
44	Кабинет	2,12	Затирка, окраска водно-диспер. моющая	18.3	Штукатурка,окраска водно-диспер. моющая				2,12		Эпоксидный наливной пол	Плинтус из кафеля 5 м
45	Гардероб	6,74	Затирка, окраска водно-диспер. моющая	44.92	Штукатурка,окраска водно-диспер. моющая				6,74		Эпоксидный наливной пол	Плинтус из кафеля 12,75 м

Взам.инв.№

Подпись и дата

Инв.№ подл.

Изм.	Кол. уч.	Лист	№ док.	Подпись	Дата
ГИП		Кошназарова			
Разраб.		Закиров А.			
Проверил		Кошназарова			
Норм. конт.		Исабекова			

АС

Капитальный ремонт здания поликлиники №18 по адресу: г.Алматы, Ауэзовский район, улица Тохтарова 10

Стадия	Лист	Листов
РП	29	

Ведомость отделки помещений и полов

ТОО "Казгражданстройпроект" г. Кызылорда, 2023 г.

ВЕДОМОСТЬ ОБЪЕМОВ РАБОТ

№ п/п	Краткое наименование работ	Ед. изм.	Характер. работ		Примечание
			Демонтаж	Монтаж	
1	2	3	4	5	6
	1. РЕМОНТНЫЕ РАБОТЫ				
1	Демонтаж кирпичных стен толщиной 250 мм	м²	62,35	-	
2	Демонтаж кирпичных перегородок толщиной 120 мм	м²	67,34	-	
3	Пробивка дверного проема	шт	-	4	
4	Монтаж фундамента пристройки Ф-1	м³	-	1,352	
5	Монтаж кровли пристройки из сэндвич панелей	м²	-	15,2	
6	Кладка кирпичных стен толщиной 380 мм	м²	-	16,13	
7	Кладка кирпичных стен толщиной 250 мм	м²	-	8,43	
8	Кладка кирпичных перегородок толщиной 120 мм	м²	-	27,02	
9	Монтаж монолитных сердечников МС1	шт	-	42	
10	Монтаж монолитных сердечников МС2	шт	-	12	
11	Монтаж монолитных сердечников МС3	шт	-	28	
12	Монтаж монолитных сердечников МС4	шт	-	12	
13	Демонтаж кровли из металлочерепицы	м²	775,45	-	
14	Умтройство кровли из металлочерепицы	м²	-	775,45	
15	Демонтаж каменных блоков облицовки	м²	434,43	-	
16	Устройство металлокассеты на наружную стену	м²	-	398,59	
17	Устройство металлокассеты под имитацию дерева на наружную стену	м²	-	35,84	
18	Монтаж крыльца №1	м²	-	2,25	
19	Устройство отмостки из бетона кл.С8/10 толщиной 150мм, шириной 1000 мм	м²	-	128,28	
20	Демонтаж козырька	м²	42,16	-	
21	Устройство козырька	м²	-	43	
	2. ВНУТРЕННЯЯ ОТДЕЛКА				
1	Демонтаж штукатурки с окраской водными, эмалевыми, масляными составами внутренних поверхностей стен и перегородок	м²	2031.86	-	
2	Демонтаж штукатурки с керамическими плитками внутренних поверхностей стен и перегородок	м²	147.91	-	
3	Штукатурка внутренних стен и перегородок	м²	-	2149,63	
4	Шпаклевка по штукатурке внутренних стен и перегородок	м²	-	1484,87	
5	Окраска водно дисперсионной моющей краской по подготовленной поверхности стен	м²	-	1484,87	
6	Устройство (укладка) глазурованной плитки по подготовленной поверхности стен	м²	-	664,76	
7	Замена подвесных потолков Армстронг	м²	162,77	167,64	
8	Затирка потолка, окраска водно дисперсионной моющей краской	м²	-	428,41	

ВЕДОМОСТЬ ОБЪЕМОВ РАБОТ

№ п/п	Краткое наименование работ	Ед. изм.	Характер. работ		Примечание
			Демонтаж	Монтаж	
1	2	3	4	5	6
9	Демонтаж покрытия пола из керамических плит	м²	574.54	-	
10	Монтаж покрытия пола из керамических плит	м²	-	36,58	
11	Монтаж наливного пола с эпоксидным покрытием	м²	-	557,77	
12	Монтаж наливного пола с эпоксидным покрытием	м²	-	557,77	
13	Демонтаж и монтаж плинтуса из кафеля и пластика	п.м	587,31	397,11	
14	Устройство стеновых отбойников	п.м	-	221,72	
15	Устройство угловых отбойников L=1000	шт	-	50	
	3. ДВЕРНЫЕ И ОКОННЫЕ БЛОКИ				
1	Разборка входных металлических дверных блоков размерами 900х2100 мм	шт.	1	-	
2	Разборка деревянных дверных блоков размерами 1200х2100 мм	шт.	1	-	
3	Разборка и деревянных дверных блоков размерами 900х2100 мм	шт.	35	-	
4	Разборка деревянных дверных блоков размерами 700х2100 мм	шт.	1	-	
5	Разборка деревянных дверных блоков размерами 600х2100 мм	шт.	9	-	
6	Устройство наружных дверных блоков из алюминиевых профилей размерами 900х2100 мм	шт.	-	1	
7	Устройство наружных дверных блоков из алюминиевых профилей размерами 1200х2100 мм	шт.	-	1	
8	Устройство медицинских дверных блоков размерами 1200-2100 мм Д-3	шт.	-	2	
9	Устройство медицинских дверных блоков размерами 1000-2100 мм Д-4	шт.	-	37	
10	Устройство медицинских дверных блоков размерами 800-2100 мм Д-5	шт.	-	1	
11	Устройство медицинских дверных блоков размерами 700-2100 мм Д-6	шт.	-	7	
12	Разборка и устройство оконных блоков размерами 1800х1800 мм О-1	шт.	24	22	
13	Устройство витража размером 2490х2970 В-1	шт.	-	1	
14	Устройство витража размером 2830х2670 В-2	шт.	-	1	
15	Устройство витража размером 17712х2670 В-3	шт.	-	1	
16	Устройство витража размером 2570х2970 В-4	шт.	-	1	

Изм.	Кол. уч.	Лист	№ док.	Подпись	Дата
ГИП		Кошназарова			
Разраб.		Закиров А.			
Проверил		Кошназарова			
Норм. конт.		Исабекова			

АС

Капитальный ремонт здания поликлиники №18 по адресу: г.Алматы, Ауэзовский район, улица Тохтарова 10

Стадия	Лист	Листов
РП	30	

Ведомость объемов работ

ТОО "Казгражданстройпроект" г. Кызылорда, 2023 г.

Формат А3 420х297