ТОО "КАЗГРАЖДАНСТРОЙПРОЕКТ"
ГСЛ №17003387

Заказ: №230052/00-13.04.2023
Заказчик: КГУ "Управление общественного здравоохранения города Алматы"

Капитальный ремонт здания поликлиники №18 по адресу: г.Алматы, Ауэзовский район, улица Тохтарова 10

Альбом ВК
Водопровод и канализация

КЫЗЫЛОРДА 2023г.

ТОО "КАЗГРАЖДАНСТРОЙПРОЕКТ"
ГСЛ №17003387

Заказ: №230052/00-13.04.2023
Заказчик: КГУ "Управление общественного здравоохранения города Алматы"

Капитальный ремонт здания поликлиники №18 по адресу: г.Алматы, Ауэзовский район, улица Тохтарова 10

Альбом ВК
Водопровод и канализация

Директор ТОО "Казгражданстройпроект" *Карибаев И.*

Главный инженер проекта *Кошназарова Ю.*

КЫЗЫЛОРДА2023 г.

ВЕДОМОСТЬ РАБОЧИХ ЧЕРТЕЖЕЙ ОСНОВНОГО КОМПЛЕКТА МАРКИ ВК

№ листа	Наименование	Примечания
1	Общие данные	
2	План цоколя на отм. -2,300 сетями В1, Т3, К3	
3	План на отметке +0.000 сетями В1, Т3, К3	
4	Аксонометрическая схема с сетями В1, Т3	
5	Аксонометрическая схема с сетями К3	

ВЕДОМОСТЬ ССЫЛОЧНЫХ И ПРИЛАГАЕМЫХ ДОКУМЕНТОВ

Обозначение	Наименование	Примечания
	Ссылочные документы	
СН РК 4.01-03-2011	Канализация. Наружные сети и сооружения	
СП РК 4.01-101-2012	Внутренний водопровод и канализация зданий	
СН РК 4.01-02-2009	Водоснабжение.Наружные сети	
СП РК 2.02-20-2006	Пожарная безопасность зданий и сооружений	
	Прилагаемые материалы	
	Спецификация оборудования	2 листа

ВЕДОМОСТЬ ОБОРУДОВАНИЯ

Обозна-чение	Наименование	Примечание
Ум	Умывальник на пьедестале	
Ун	Унитаз компакт с горизонтальным выпуском	
Тр	Трап канализационный	
Кр.пол.	Поливочный кран	

ОСНОВНЫЕ ПОКАЗАТЕЛИ ПО ЧЕРТЕЖАМ ВОДОПРОВОДА И КАНАЛИЗАЦИИ

Наименование системы	Требуемое давление на вводе, м	Расчетный расход			Примечания
		м³/сут	м³/ч	л/с	
В0		3	0,52	0,14	
В1		1,8	0,28	0,078	
Т3		1,2	0,24	0,067	
К3		3	0,52	1,6	

ОБЩИЕ УКАЗАНИЯ

1. Проект систем водопровода и канализации разработан на основании:
-технического задания заказчика;
-архитектурных планировок;
В здании запроектированы следующие системы водопровода и канализации
-хозяйственно - питьевого водопровода В1
-горячего водоснабжения Т3
-производственной канализации К3
2. Проект выполнен в соответствии с нормами и правилами, действующими на территории Республики Казахстан.

По окончании работ, подрядчику необходимо составить акты освидетельствования скрытых работ и приемки систем:
1. Акт приемки и испытания внутреннего водопровода.
2. Акт приемки и испытания внутреннего горячего водоснабжения.
3. Акт приемки и испытания бытовой канализации.
4. Акт проверки систем водоснабжения, канализации и регулировки сантехприборов.

ВОДОПРОВОД

1.Подключение к центральной водопроводной сети осуществляется от смотрового ближайшего водопроводного колодца водопроводной сети.
Вводы выполняются из полиэтиленовых труб Ø50х5.6мм по ГОСТ18599-2001.
Проектом предусмотрено помещение для водомерного узла.
Монтаж водосчетчика необходимо осуществлять в горизонтальном положении, чтобы ось вращения водосчетчика распологалась строго вертикально.
2.Система водоснабжения запроектированна тупиковая.
3.У основания стояков и между ремонтными задвижками на разводящих сетях устанавливаются спускные вентили.Магистральные трубопроводы прокладываются с уклоном 0,002 в сторону ввода или спускных вентилей.
4.При монтаже исключить опирание трубопроводов на строительные конструкции здания.
5.Системы водопровода В1,Т3 выполнить из труб полиэтиленовых напорных по ГОСТ18599-2001.
6.Сброс промывных вод, содержащих остаточный хлор, осуществляется в канализационную сеть предприятия.
7.После монтажа провести гидравлическое испытание и промывку трубопроводов в соответствии СП РК 4.01-101-2012, СН РК 4.01-01-2011, СП РК 4.01-102-2013.

Производственная канализация К3

1.Отвод сточных вод от здания предусмотрен в наружную внутриплощадочную сеть канализации.
В проектируемом здании предусмотрено устройство 2 выпуск производственной канализации.
2.Систему канализации выполнить из полипропиленовых канализационных труб с раструбными соединениями.
3.Трубопроводы канализации прокладываются с уклоном 0.02 (Ø100) и 0.035(Ø50) в сторону выпуска.
4.При монтаже исключить опирание трубопроводов на строительные конструкции здания.
5.После монтажа системы канализации провести испытание на герметичность и прочность в соответствии СП РК 4.01-101-2012, СН РК 4.01-01-2011, СП РК 4.01-102-2013.
6.Для ликвидации засоров на сети установлены ревизии и прочистки.

Изм.	Кол. уч.	Лист	№ док.	Подпись	Дата
ГИП		Кошназарова			
Инженер		Данияр Ж			
Норм. конт.		Исабекова			

ВК

Капитальный ремонт здания поликлиники №18 по адресу:
г. Алматы, Ауэзовский район, улица Тохтарова 10

Стадия	Лист	Листов
РП	1	5

Общие данные

ТОО "Казгражданстройпроект" 2023 г.

План цоколя на отм. -2,300 сетями В1, Т3, К3

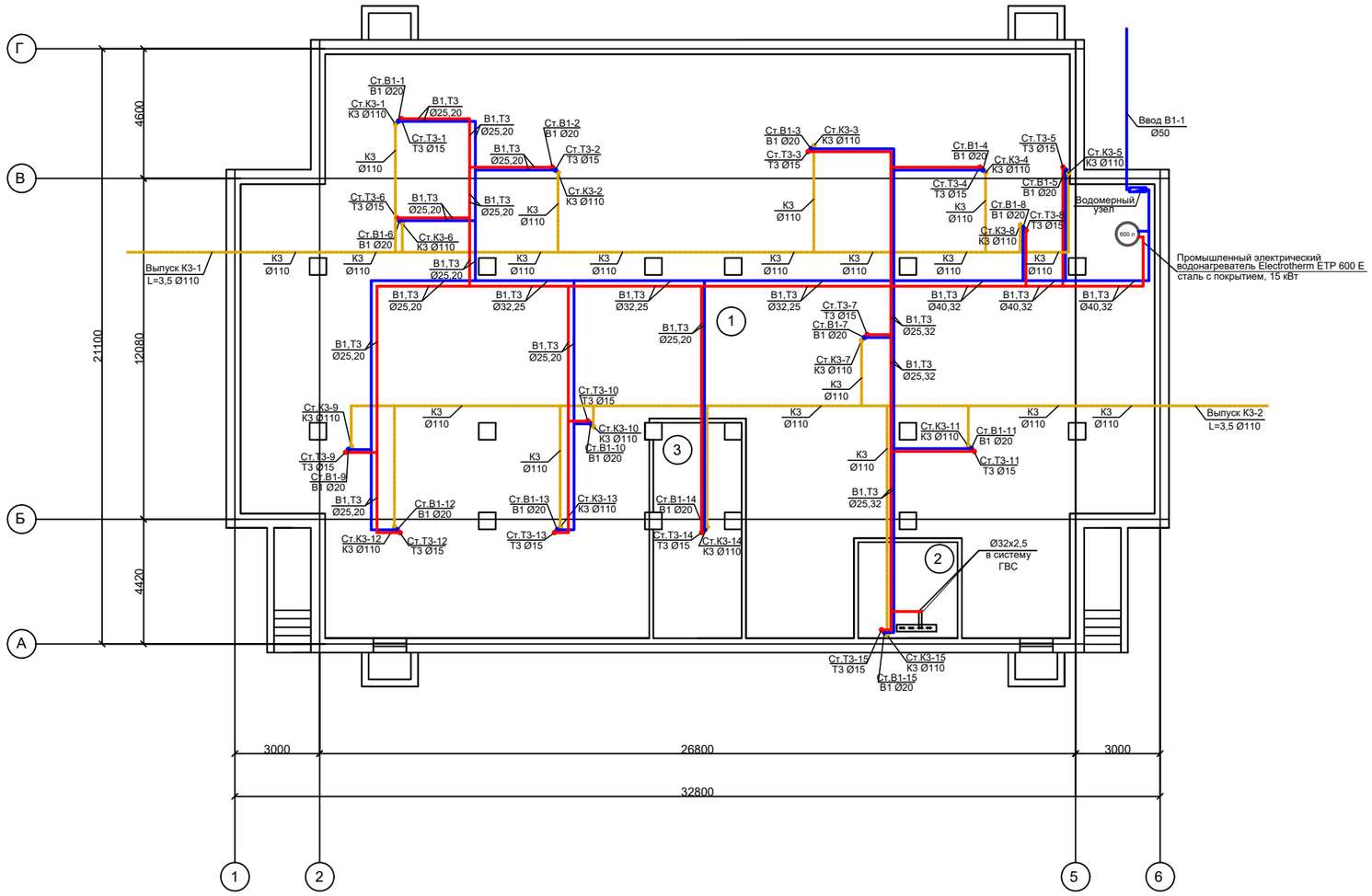

ЭКСПЛИКАЦИЯ ПОМЕЩЕНИЙ

№ п/п	Наименование помещений	Площадь м2	Примечания
1.	Служебное помещение	576,15	
2.	Служебное помещение	12,0	
3.	Служебное помещение	23,91	
	Всего:	612,06	

Изм.	Кол. уч.	Лист	№ док.	Подпись	Дата
ГИП		Кошназарова			
Инженер		Данияр Ж			
Норм. конт.		Исабекова			

ВК

Капитальный ремонт здания поликлиники №18 по адресу:
г. Алматы, Ауэзовский район, улица Тохтарова 10

Стадия	Лист	Листов
РП	2	5

План цоколя на отм. -2,300 сетями В1, Т3, К3

ТОО "Казгражданстройпроект" 2023 г.

План на отметке +0.000 сетями В1, Т3, К3

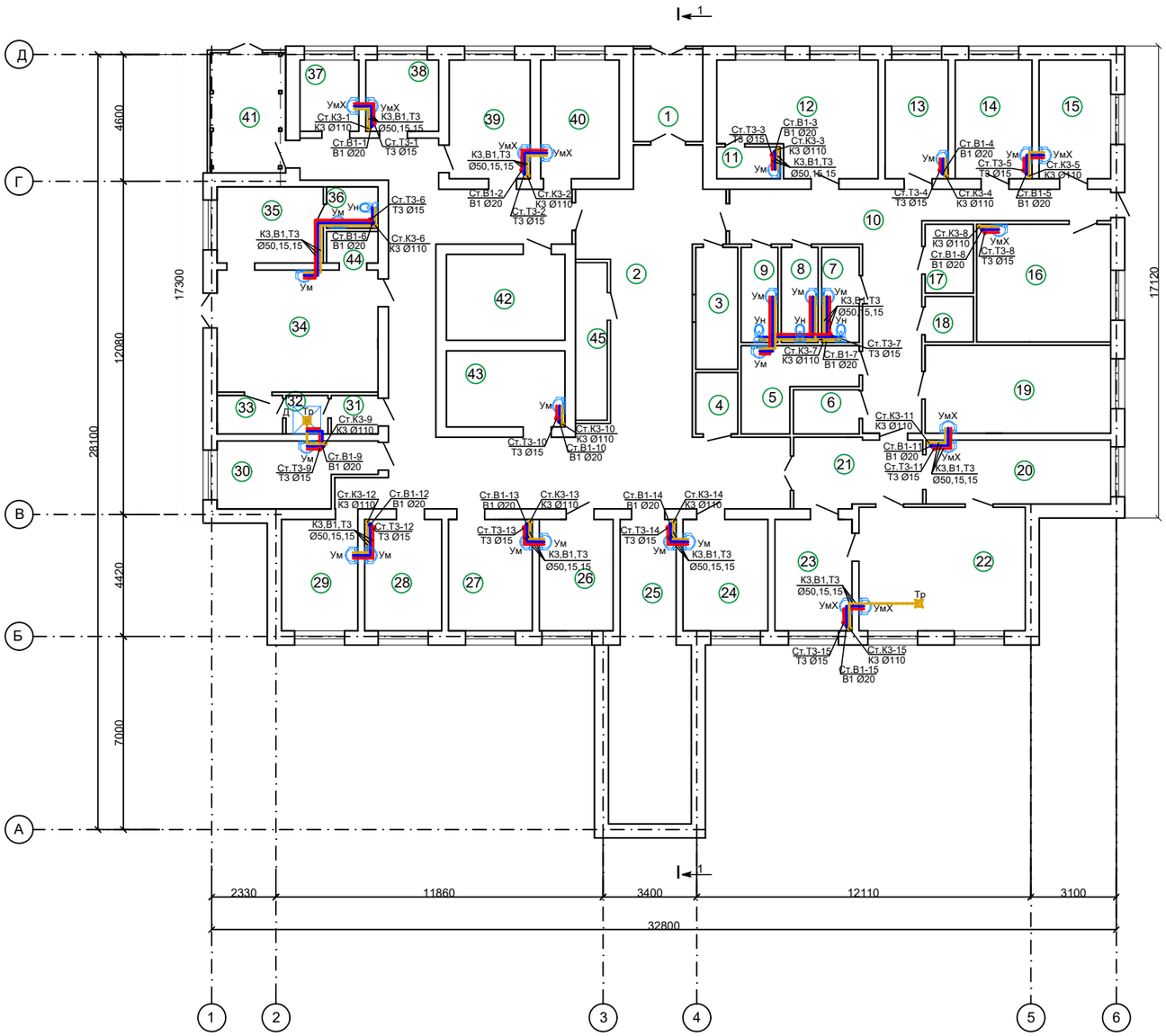

ЭКСПЛИКАЦИЯ ПОМЕЩЕНИЙ

№ п/п	Наименование помещений	Площадь м2	Примечания
1.	Тамбур	8,48	
2.	Холл	118,18	
3.	Регистратура	6,76	
4.	Серверная	3,41	
5.	Санитарная комната	9,38	
6.	Электрощитовая	3,82	
7.	Санузел	4,71	
8.	Санузел	4,61	
9.	Санузел	4,61	
10.	Коридор	36,51	
11.	Моечная	2,64	
12.	Физио кабинет	22,08	
13.	Кабинет врача	9,85	
14.	Кабинет врача	12	
15.	Прививочный кабинет	11,18	
16.	Кабинет акушера - гинекология	20,75	
17.	Склад	4,38	
18.	Склад	2,89	
19.	Прививочный	21,47	
20.	Послеоперационная	15,54	
21.	Коридор	11,45	
22.	Операционная	27,14	
23.	Кабинет хирурга	11,31	
24.	Кабинет	12,44	
25.	Физио кабинет	28,71	
26.	Кабинет врача	11,84	
27.	Кабинет врача	12,28	
28.	Кабинет врача	11,27	
29.	Кабинет врача	11,19	
30.	Кабинет	12,23	
31.	Раздевалка	2,38	
32.	Душевая	2,13	
33.	Раздевалка	3,33	
34.	Кабинет врача	25,83	
35.	Кабинет	10,63	
36.	Санузел	2,79	
37.	Лаборатория	5,52	
38.	Лаборатория	6,81	
39.	Лаборатория	12,64	
40.	Процедурная	12,26	
41.	Тамбур	10,22	
42.	Гардероб	13,37	
43.	Комната персонала	11,87	
44.	Кабинет	2,12	
45.	Гардероб	6,74	
	Всего:	594.18	

Изм.	Кол. уч.	Лист	№ док.	Подпись	Дата
ГИП		Кошназарова			
Инженер		Данияр Ж			
Норм. конт.		Исабекова			

ВК

Капитальный ремонт здания поликлиники №18 по адресу:
г. Алматы, Ауэзовский район, улица Тохтарова 10

Стадия	Лист	Листов
РП	3	5

План на отметке +0.000 сетями В1, Т3, К3

ТОО "Казгражданстройпроект" 2023 г.

Аксонометрическая схема с сетями В1,Т3

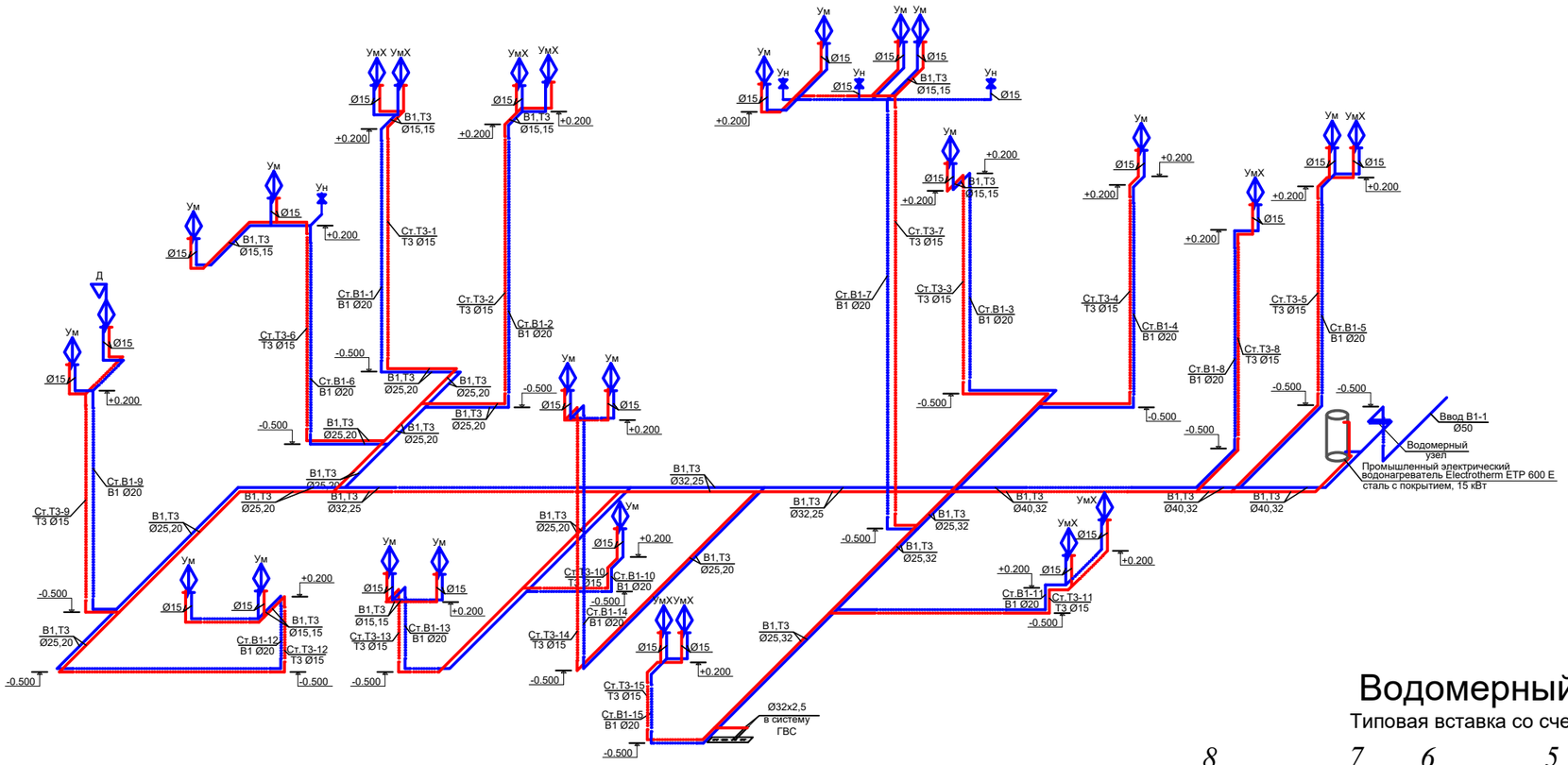

Водомерный узел.

Типовая вставка со счетчиком Ø15

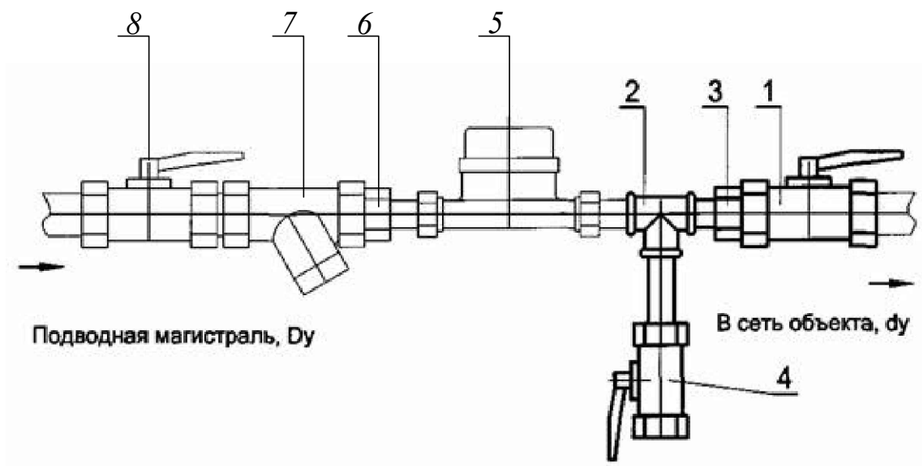

Спецификация водомерного узла

Марка поз.	Обозначение	Наименование	Кол. на исп.	Масса ед. кг	Приме-чание
		Водомерный узел			
1	ГОСТ 9697-87	Клапан запорный стальной фланцевый 15с65нж Ду 25	1	5,7	шт.
2	ГОСТ 17376-01	Тройник 21,3х4,0 Ø15	1	0,38	шт.
3	ГОСТ 17378-01	Переход К-1-33,7х2,3--21,3х2,0-Р9 Ø25х15	1	0,09	шт.
4	ГОСТ 21345-05	Кран сливной Ø15	1	0,32	шт.
5	ГОСТ 6019-83	Прибор учета расхода воды (счетчик крыльчатый) ВСКМ-15 Ø15	1	2,7	шт.
6	ГОСТ 17378-01	Переход К-1-42,4х2,6--21,3х2,0-Р9 Ø32х15	1	0,23	шт.
7	ТУ 400-09-91-98	Устройство фильтрующее ФММ-32 Ø32	1	0,7	шт.
8	ГОСТ 9697-87	Клапан запорный стальной фланцевый 15с65нж Ду 32	1	8,5	шт.
	ГОСТ 3262-75*	Трубопровод оцинкованный Ø15х2,8	0,20	1,32	м
	-//-//-	-//-//- Ø25х3,2	0,20	2,46	м
	-//-//-	-//-//- Ø32х3,2	0,20	3,18	м

Изм.	Кол. уч.	Лист	№ док.	Подпись	Дата
ГИП		Кошназарова			
Инженер		Данияр Ж			
Норм. конт.		Исабекова			

ВК

Капитальный ремонт здания поликлиники №18 по адресу: г. Алматы, Ауэзовский район, улица Тохтарова 10

Стадия	Лист	Листов
РП	4	5

Аксонометрическая схема с сетями В1,Т3

ТОО "Казгражданстройпроект" 2023 г.

Аксонометрическая схема с сетями К3

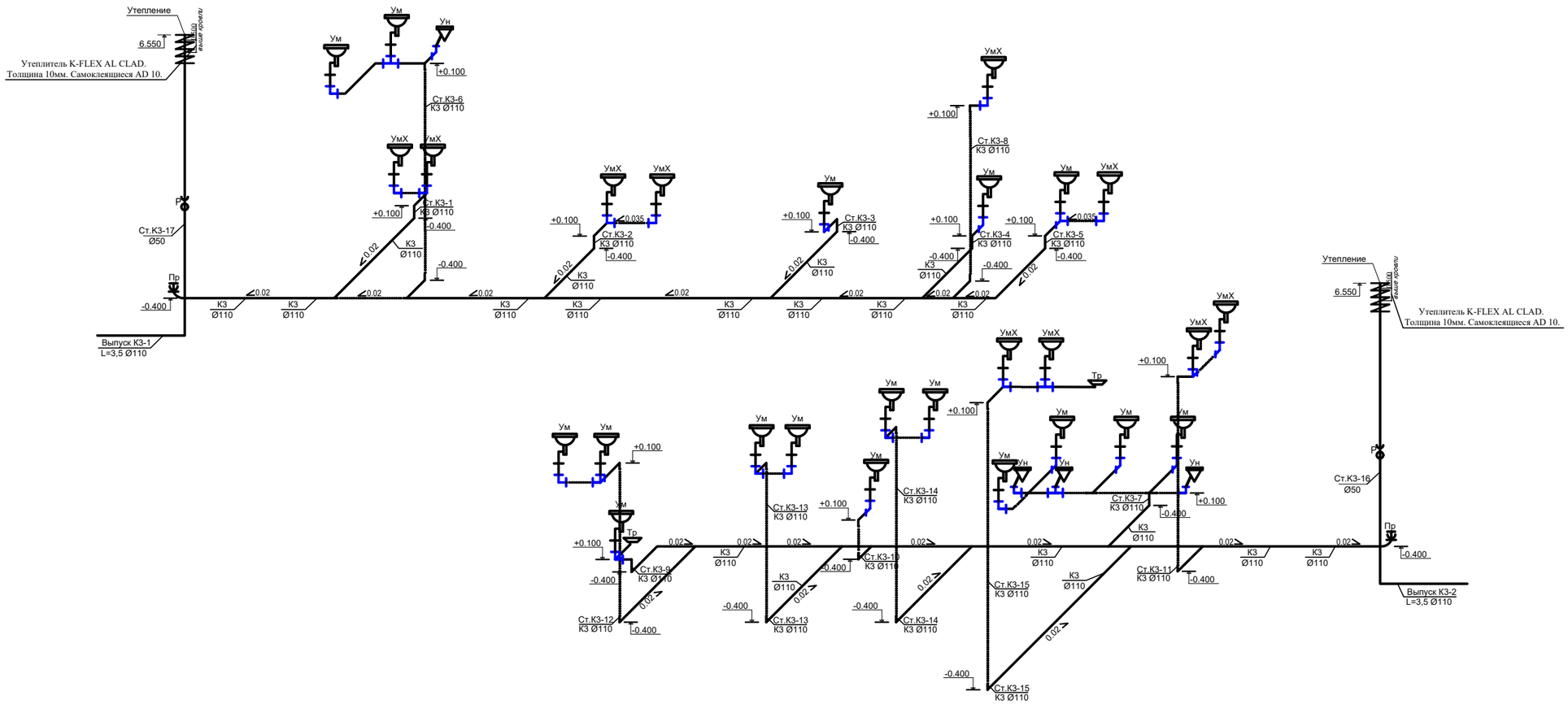

						ВК		
						Капитальный ремонт здания поликлиники №18 по адресу: г. Алматы, Ауэзовский район, улица Тохтарова 10		
Изм.	Кол. уч.	Лист	№ док.	Подпись	Дата			
ГИП		Кошназарова					Стадия	Лист	Листов
Инженер		Данияр Ж					РП	5	5
Норм. конт.		Исабекова							
						Аксонометрическая схема с сетями К3	ТОО "Казгражданстройпроект" 2023 г.	

№ Позиции	Наименование и техническая характеристика	Тип, марка, обозначение документа, номер опросного листа	Код оборудования, изделия, материалов	Завод - изготовитель	Единица измерения	Количество	Масса единицы КГ	Примечание
1	2	3	4	5	6	7	8	9
	Водопровод холодной воды В1							
1	Трубы полиэтиленовые напорные ПЭ100 SDR9 S4 тип " питьевая" Ø50х5.6	ГОСТ18599-2001			пм	8,6		
2	Труба напорная из полипропилена PP-R SDR 6 PN 20 Ø50х8.3 DN 40	ГОСТ 32415-2013	241-205-1106		пм	15,7		
3	Труба напорная из полипропилена PP-R SDR 6 PN 20 Ø40х6.7 DN 32	ГОСТ 32415-2013	241-205-1105		пм	20,9		
4	Труба напорная из полипропилена PP-R SDR 6 PN 20 Ø32х5.4 DN 25	ГОСТ 32415-2013	241-205-1104		пм	89,8		
5	Труба напорная из полипропилена PP-R SDR 6 PN 20 Ø25х4.2 DN 20	ГОСТ 32415-2013	241-205-1103		пм	19,8		
6	Труба напорная из полипропилена PP-R SDR 6 PN 20 Ø20х3.4 DN 15	ГОСТ 32415-2013	241-205-1102		пм	67,9		
7	Шаровый вентиль PP-RC BALL VALVE Ø15мм				шт	31		
8	Тройник полипропиленовый PP-R переходной Ø40-25-40мм		241-209-2010		шт	2		
9	Тройник полипропиленовый PP-R переходной Ø32-25-32мм		241-209-2008		шт	3		
10	Тройник полипропиленовый PP-R равнопроходной Ø25-25-25мм		241-209-1902		шт	7		
11	Переход полипропиленовый PP-R Ø32-25мм		241-210-1003		шт	16		
12	Переход полипропиленовый PP-R Ø25-20мм		241-210-1001		шт	15		
13	Отвод полипропиленовый PP-R 90° Ø32мм DN 25		241-208-2703		шт	5		
14	Отвод полипропиленовый PP-R 90° Ø25мм DN 20		241-208-2702		шт	15		
15	Отвод полипропиленовый PP-R 90° Ø20мм DN 15		241-208-2701		шт	31		
16	Гидравлическое испытание трубопроводов				п.м.	222,7		
	Водопровод горячей воды Т3							
1	Труба напорная из полипропилена PP-R SDR 6 PN 20 Ø50х8.3	ГОСТ 32415-2013	241-205-1106		пм	3,9		
2	Труба напорная из полипропилена PP-R SDR 6 PN 20 Ø40х6.7	ГОСТ 32415-2013	241-205-1105		пм	28,9		
3	Труба напорная из полипропилена PP-R SDR 6 PN 20 Ø32х5.4	ГОСТ 32415-2013	241-205-1104		пм	20,9		

Изм.	Кол. уч.	Лист	№ док.	Подпись	Дата
Инженер		Данияр Ж			

ВК.СО

Капитальный ремонт здания поликлиники №18 по адресу:
г. Алматы, Ауэзовский район, улица Тохтарова 10

Стадия	Лист	Листов
РП	1	2

Спецификация оборудования

Формат А3 420х297

№ Позиции	Наименование и техническая характеристика	Тип, марка, обозначение документа, номер опросного листа	Код оборудования, изделия, материалов	Завод - изготовитель	Единица измерения	Количество	Масса единицы КГ	Примечание
1	2	3	4	5	6	7	8	9
4	Труба напорная из полипропилена PP-R SDR 6 PN 20 Ø25x4.2	ГОСТ 32415-2013	241-205-1103		пм	81,8		
5	Труба напорная из полипропилена PP-R SDR 6 PN 20 Ø20x3.4	ГОСТ 32415-2013	241-205-1102		пм	90,4		
6	Шаровый вентиль PP-RC BALL VALVE Ø15мм				шт	28		
7	Отвод полипропиленовый PP-R 90° Ø20мм DN 15		241-208-2701		шт	28		
8	Гидравлическое испытание трубопроводов				п.м.	225,9		
	Канализация К1							
1	Трубы из полипропилена ПП 110x2,7	ГОСТ 32414-2013	241-203-0306		пм	155,9		
2	Трубы из полипропилена ПП 50x1,8	ГОСТ 32414-2013	241-203-0301		пм	49,7		
3	Ревизия Р110К-ПНД	ГОСТ 32414-2013	241-220-0103		шт	2		
4	Гидравлическое испытание трубопроводов				пм	205,6		
5	Тепловая изоляция труб теплоизоляционными цилиндрами из минеральной ваты на синтетическом связующем	ГОСТ 23208-2003	261-105-0126		м3	0,12		
	Покровный слой ФОЛЬГОИЗОЛ "ФГ"	ГОСТ 20429-84	235-102-0303		м2	1,2		
	Сантехническое оборудование							
Ум	Умывальник на пьедестале. Размеры: 560x420x836мм. Отверстие для смесителя Система перелива. Изделие изготовлено из сантехнического фарфора	ГОСТ 15167-93 ГОСТ 21485-94			компл.	17		
	с смесителем двухрычажным. Вращение излива - поворотный. Оснащение - аэратор, крепления, гибкая подводка. Материал - латунь. Цвет - хром	ГОСТ 23414-70			шт.	17		
УмХ	Хирургический умывальник T-Way с локтевым смесителем. Размеры: 650x500мм. локтевой смеситель + сифон + кронштейны + комплект крепежа				компл.	10		
Д	Смеситель для душа, настенный, со стационарной трубой, с душевой сеткой Материал основных деталей Латунь ЛЦ 40Сд ГОСТ 17711-93.	ГОСТ 25809-96			комп	1		
	Корпус смесителя - сборный. Отделка наружных поверхностей - механическая полировка. Защитно - декоративное покрытие - гальваническое (никель-хром)							
Ун	Унитаз компакт с горизонтальным выпуском, с двухрежимной арматурой. Сиденье: Дюропласт Soft-close. Размеры: 365x610x790мм.				шт.	4		
	Гибкая подводка к унитазу, типа -VTf.001 – с накидными гайками 1/2 " длиной 60см.				шт.	4		
Тр	Трап горизонтальный Ø50мм	Mesatek			шт	2		
	Промышленный электрический водонагреватель Electrotherm ETP 600 E (600л) сталь с покрытием, N=15 кВт	Electrotherm			комп	1		
	Водомерный узел	Лист ВК - 3			комп	1		

Формат А3 420x297