ТОО "КАЗГРАЖДАНСТРОЙПРОЕКТ"
ГСЛ №17003387

Заказ: №230052/00-13.04.2023
Заказчик: КГУ "Управление общественного здравоохранения города Алматы"

Капитальный ремонт здания поликлиники №18 по адресу: г.Алматы, Ауэзовский район, улица Тохтарова 10

Альбом ОПС
Автоматическая пожарная сигнализация и оповещение о пожаре
Охранная сигнализация

КЫЗЫЛОРДА 2023г.

ТОО "КАЗГРАЖДАНСТРОЙПРОЕКТ"
ГСЛ №17003387

Заказ: №230052/00-13.04.2023
Заказчик: КГУ "Управление общественного здравоохранения города Алматы"

Капитальный ремонт здания поликлиники №18 по адресу: г.Алматы, Ауэзовский район, улица Тохтарова 10

Альбом ОПС
Автоматическая пожарная сигнализация и оповещение о пожаре
Охранная сигнализация

Директор ТОО "Казгражданстройпроект" Карибаев И.

Главный инженер проекта Кошназарова Ю.

КЫЗЫЛОРДА 2023 г.

Общие указания

Чертежи настоящего раздела разработаны на основании:
-задания на проектирования,
-планов смежных разделов.

Автоматическая пожарная сигнализация и оповещение о пожаре выполняются от прибора пожарной сигнализации "Гранит-8".

По степени надежности электроснабжения приемно-контрольный прибор "Гранит-16" относится к 1 категории надежности
. Питание установки на напряжении 220В осуществляется от ввода 220В ВРУ и резервное - от автономного источника питания РИП-12.

В пожароопасных помещениях устанавливаются дымовые извещатели типа ИП212-45, тепловые типа ИП101-1А-А1, на путях эвакуции-ручные извещатели типа ИП513-10. Прибор сигнализации и оповещения о пожаре питается от сети переменного тока напряжением 220В.

Система оповещения принята по главе 2 СН РК 2.02-11-2002.

Оповещение о пожаре в здании - речевое, для воспроизведения записанных речевых сообщений проектом принят прибор Рокот-2. Трансляционные акустические системы типа АС2-2 предусмотрены на каждом этаже, также установлены светозвуковые оповещатели Призма-200.

Охранная сигнализация выполняются от прибора пожарной сигнализации "Гранит-5".

Охранная сигнализация предусмотрена в складских и специальных служебных помещениях

Шлейфы сигнализации и оповещения о пожаре выполняются проводом КСВВнг(А)-LS 2х2х0.8 мм прокладываемым открыто по стенам, в ПВХ трубе в междуэтажных стояках

Шлейфы сигнализации и оповещения о пожаре выполняются проводом КСВВнг(А)-LS 2х2х0.8 мм прокладываемым открыто по стенам, в ПВХ трубе в междуэтажных стояках.

1. Кабельную разводку вести открыто по стенам в электрокороба,
2. Проход через стены выполнить в пластмассовой трубе,
3. Кабельную разводку слаботочных сетей проложить отдельно от силовой и осветительной разводки,
4. Заземление оборудования выполнить согласно СН РК 4.04-07-2013 и ПУЭ РК 2005 года

Ведомость ссылочных и прилагаемых документов

Обозначение	Наименование	Примечание
	Ссылочные документы	
ВНТП116-80*	Линейно-кабельные сооружения	
Н.П1.006-10-83	Кабели и провода ,рекомендуемые для объектов связи и радиофикации	
ГОСТ 21.603-80	СПДС. Связь и сигнализация	
СН РК 2.02-02-2012	Пожарная автоматика зданий и сооружений	
СНиП РК 3.02-10-2010	Устройство систем связи, сигнализации и диспетчеризации инженерного оборудования жилых и общественных зданий	
СН РК 2.02-11-2002	Нормы оборудования зданий , помещений и сооружений системами автоматической	
	пожарной сигнализации , установками пожаротушения и оповещения людей о пожаре	
СНиП РК 3.02-13-2014	Лечебно-профилактические учреждения	
	Прилагаемые документы	
-ОПС.СО	Спецификация оборудования	2 листа

Условные обозначения:

ARK -приемно-контрольный прибор "Гранит-16"

-прибор управления речевым оповещением "Рокот-2"

ВТМ 1/1 -извещатель пожарный ручной

ВТН1/1 -извещатель пожарный дымовой

ВТК1/1 -извещатель пожарный тепловой

L1/1 -оповещатель речевой

-оповещатель свето-звуковой

Шлейф сигнализации

Шлейф цепей оповещения

Распаечная коробка КРТ-10

СМК -датчик на открывание

ДРС -датчик на разбитие стекла

Технические решения, принятые в рабочих чертежах, соответствуют требованиям экологических, санитарно-гигиенических, противопожарных и других действующих норм и правил на территории Республики Казахстан и обеспечивают безопасную для жизни и здоровья людей, эксплуатацию объекта при соблюдении предусмотренных рабочими чертежами мероприятий.

Главный инженер проекта: Кошназарова Ю.

Изм.	Кол. уч.	Лист	№ док.	Подпись	Дата
ГИП		Кошназарова			08.23
Разраб.		Закиров А.			08.23
Проверил		Кошназарова			08.23
Норм. конт.		Исабекова			08.23

ОПС

Капитальный ремонт здания поликлиники №18 по адресу: г.Алматы, Ауэзовский район, улица Тохтарова 10

Стадия	Лист	Листов
РП	1	13

Общие данные (начало)

ТОО "Казгражданстройпроект" г. Кызылорда, 2023 г.

Взам.инв. № | Подпись и дата | Инв.№ подл.

Формат А3

Ведомость рабочих чертежей основного комплекта

Лист	Наименование	Примечание
1	Общие данные (начало)	
2	Общие данные (окончание)	
3	Структурная схема пожарной сигнализации	
4	Схемы подключения пожарной сигнализации	
5	План 1-го этажа до реконструкций	
6	План цокольного этажа после реконструкции	
7	План 1-го этажа после реконструкций	
8	Структурная схема охранной сигнализации	
9	Схемы подключения охранной сигнализации	
10	План цокольного этажа после реконструкции	
11	План 1-го этажа после реконструкций	
12	Схема установки и подключения охранного извещателя	
13	Система охранной сигнализации. Схема блокировки дверей	

Взаим. инв.№

Подпись и дата

Инв.№ подп.

Изм.	Кол. уч.	Лист	№ док.	Подпись	Дата
ГИП		Кошназарова			08.23
Разраб.		Закиров А.			08.23
Проверил		Кошназарова			08.23
Норм. конт.		Исабекова			08.23

ОПС

Капитальный ремонт здания поликлиники №18 по адресу:
г.Алматы, Ауэзовский район, улица Тохтарова 10

Стадия	Лист	Листов
РП	2	-

Общие данные (окончание)

ТОО "Казгражданстройпроект"
г. Кызылорда, 2023 г.

Формат А4

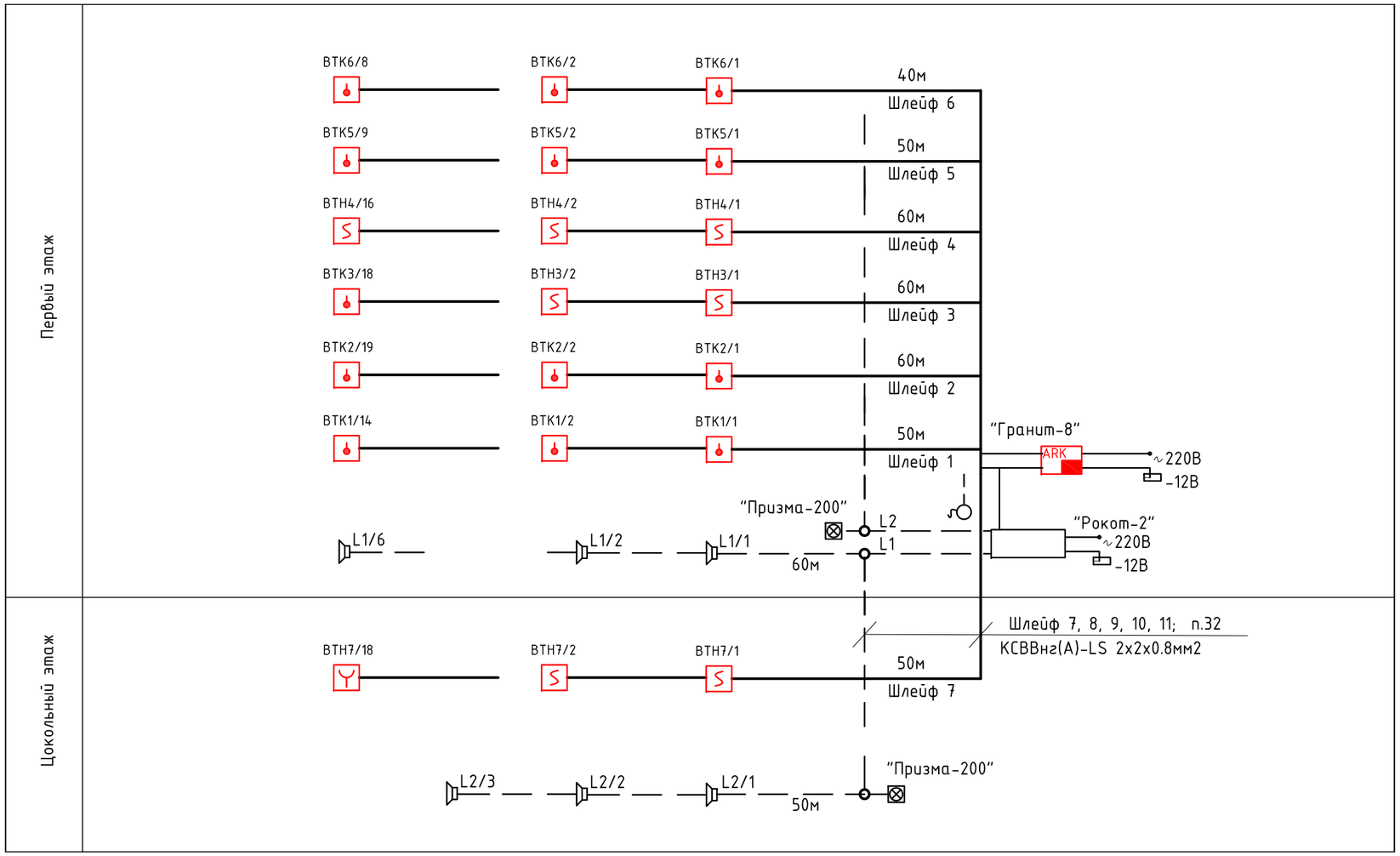

Взам.инв. №	
Подпись и дата	
Инв.№ подл.	

Изм.	Кол. уч.	Лист	№ док.	Подпись	Дата
ГИП		Кошназарова			08.23
Разраб.		Закиров А.			08.23
Проверил		Кошназарова			08.23
Норм. конт.		Исабекова			08.23

ОПС

Капитальный ремонт здания поликлиники №18 по адресу:
г.Алматы, Ауэзовский район, улица Тохтарова 10

Стадия	Лист	Листов
РП	3	-

Структурная схема пожарной сигнализации

ТОО "Казгражданстройпроект"
г. Кызылорда, 2023 г.

Формат А3

Рис.1 Плата. Схема соединений АС-2

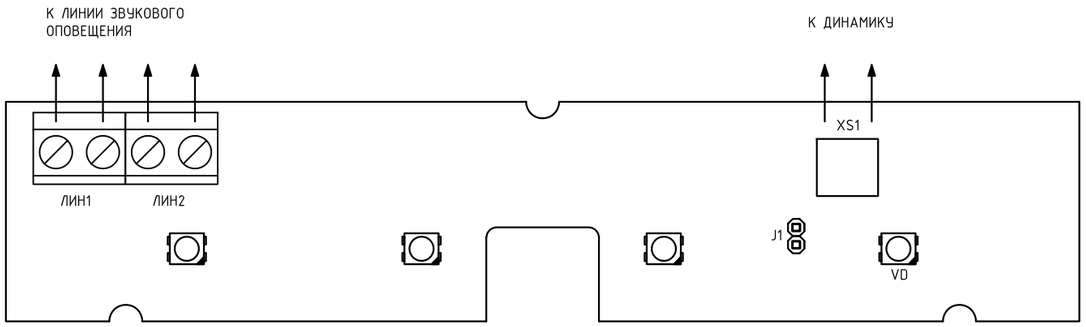

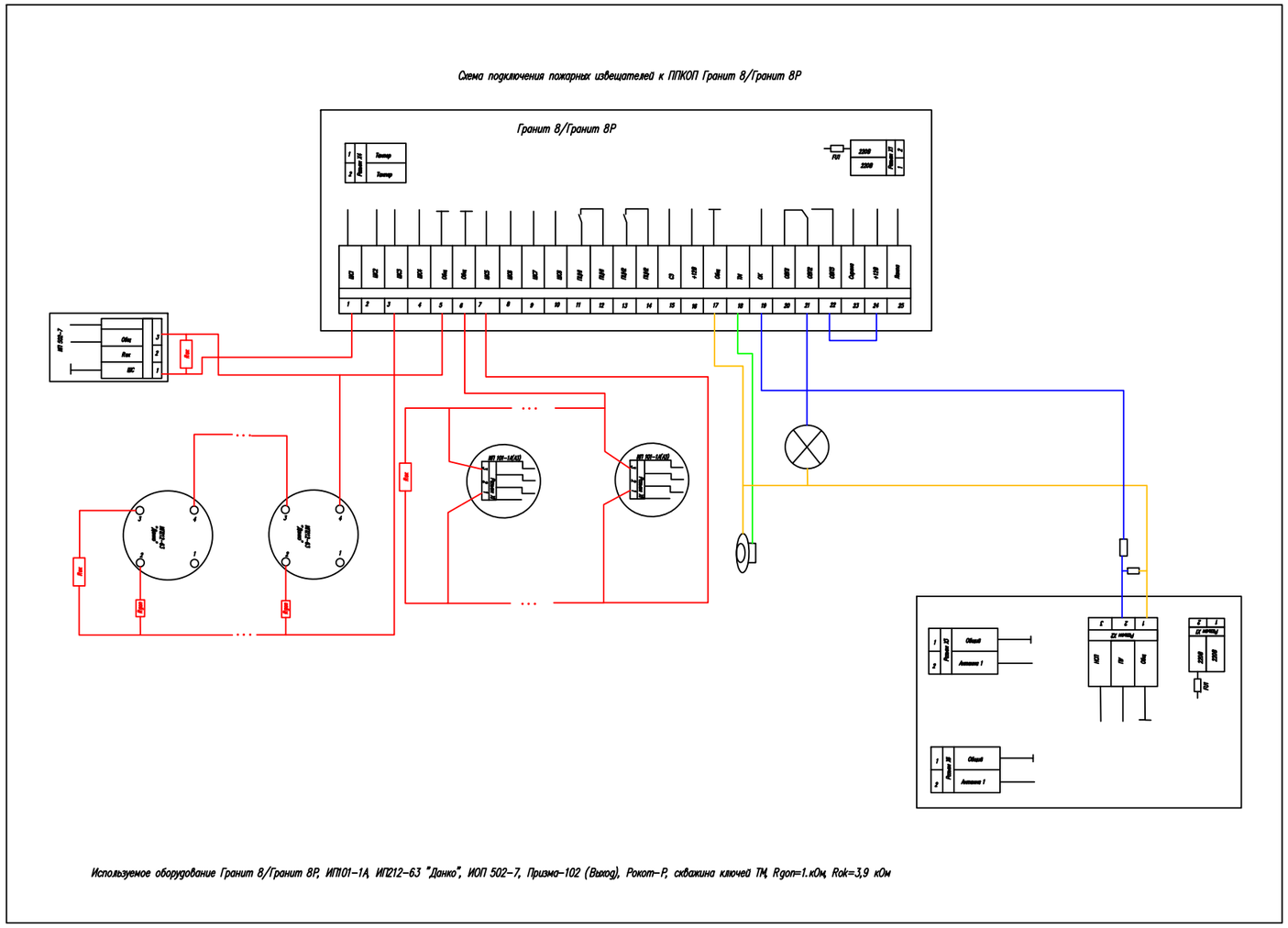

Изм.	Кол. уч	Лист	№ док.	Подпись	Дата
ГИП		Кошназарова			08.23
Разраб.		Закиров А.			08.23
Проверил		Кошназарова			08.23
Норм. конт.		Исабекова			08.23

ОПС

Капитальный ремонт здания поликлиники №18 по адресу:
г.Алматы, Ауэзовский район, улица Тохтарова 10

Стадия	Лист	Листов
РП	4	-

Схемы подключения пожарной сигнализации

ТОО "Казгражданстройпроект"
г. Кызылорда, 2023 г.

Взам.инв. №

Подпись и дата

Инв.№ подл.

Формат А2

Экспликация помещений

№ п/п	Наименование помещений	Площадь м2	Примечания
1.	Тамбур	3,65	
2.	Холл	116,29	
3.	Регистратура	6,76	
4.	Серверная	3,41	
5.	Санитарная комната	9,38	
6.	Кабинет	3,82	
7.	Санузел	4,72	
8.	Санузел	1,8	
9.	Санузел	2,65	
10.	Санузел	1,8	
11.	Санузел	2,65	
12.	Коридор	36,51	
13.	Моечная	2,65	
14.	Физио кабинет	22,08	
15.	Кабинет врача	9,85	
16.	Кабинет врача	12,0	
17.	Прививочный кабинет	11,18	
18.	Кабинет акушера - гинекология	12,68	
19.	Служебное помещение	7,56	
20.	Склад	4,38	
21.	Склад	2,89	
22.	Кабинет врача	6,89	
23.	Кабинет врача	14,2	
24.	Послеоперационная	18,23	
25.	Операционная	14,98	
26.	Кабинет врача	13,63	
27.	Кабинет хирурга	11,31	
28.	Кабинет	12,44	
29.	Физио кабинет	28,7	
30.	Кабинет врача	9,68	
31.	Процедурная	2,94	
32.	Кабинет врача	10,24	
33.	Кабинет врача	11,27	
34.	Кабинет врача	11,19	
35.	Кабинет врача	12,28	
36.	Кабинет	3,94	
37.	Кабинет	7,98	
38.	Кабинет	5,33	
39.	Кабинет	5,71	
40.	Кабинет	8,87	
41.	Кабинет	16,09	
42.	Лаборатория	6,32	
43.	Лаборатория	5,52	
44.	Лаборатория	6,81	
45.	Лаборатория	1,14	
46.	Лаборатория	12,64	
47.	Кабинет врача	12,26	
48.	Гардероб	13,37	
49.	Комната персонала	11,87	
	Всего:	578,99	

План 1-го этажа до реконструкций

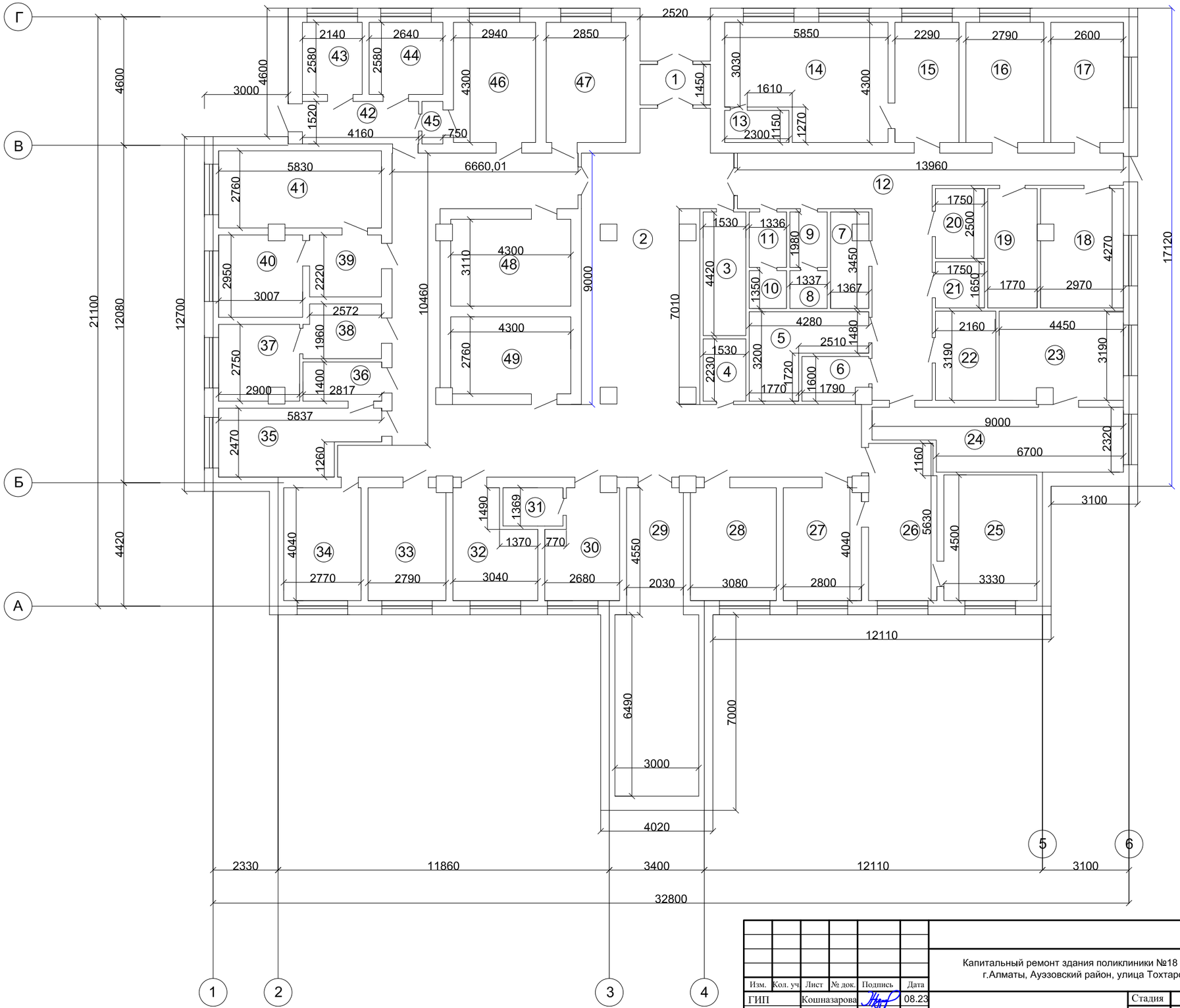

Согласовано

Взам. инв. №

Подп. и дата

Инв. № подл.

Изм.	Кол. уч.	Лист	№ док.	Подпись	Дата
ГИП		Кошназарова			08.23
Разраб.		Закиров А.			08.23
Проверил		Кошназарова			08.23
Норм. конт.		Исабекова			08.23

ОПС

Капитальный ремонт здания поликлиники №18 по адресу: г.Алматы, Ауэзовский район, улица Тохтарова 10

Стадия	Лист	Листов
РП	5	-

План 1-го этажа до реконструкций

ГОО "Казгражданстройпроект" г. Кызылорда, 2023 г.

Формат А2

План цокольного этажа после реконструкций

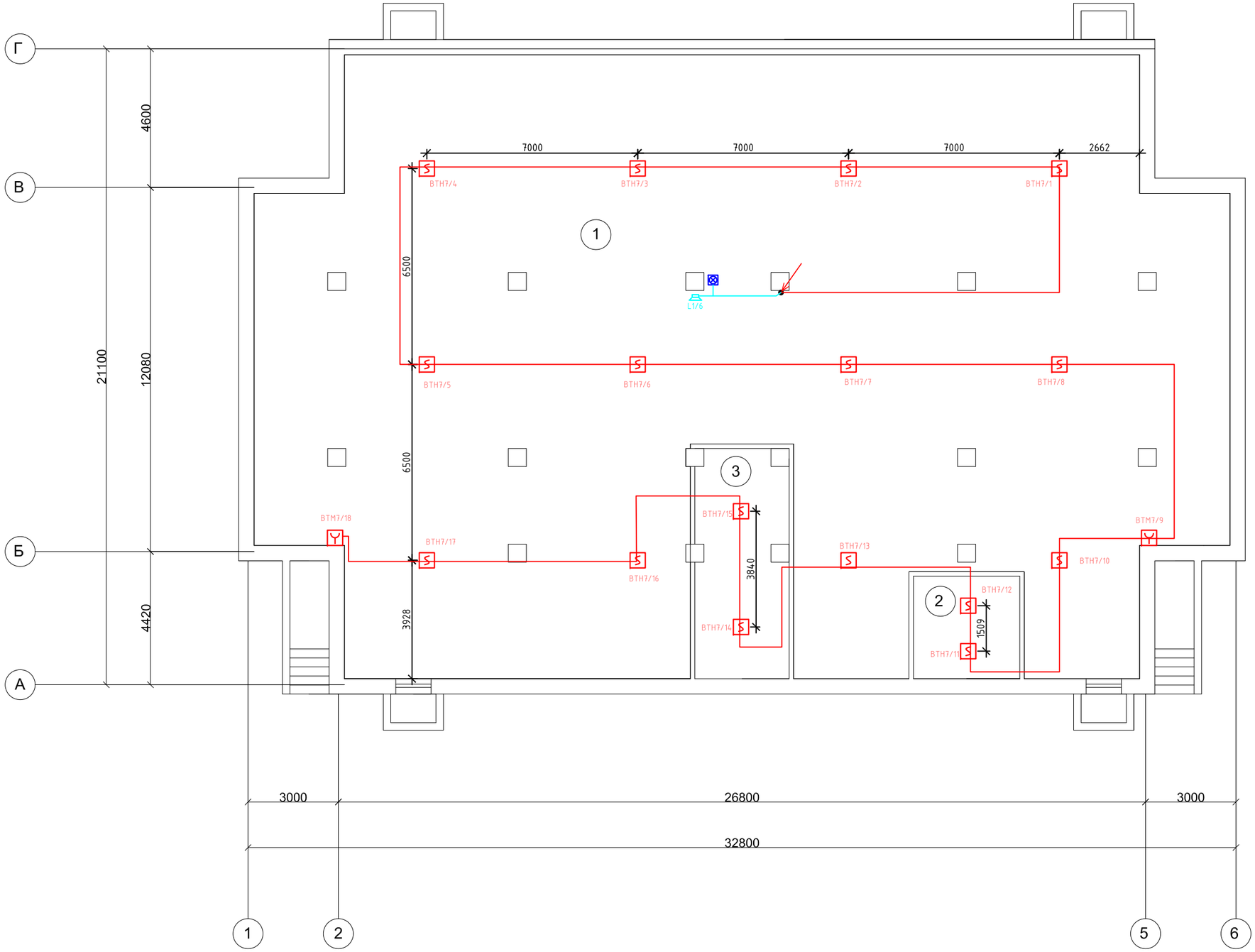

ЭКСПЛИКАЦИЯ ПОМЕЩЕНИЙ

№ п/п	Наименование помещений	Площадь м2	Примечания
1.	Служебное помещение	576,15	
2.	Служебное помещение	12,0	
3.	Служебное помещение	23,91	
	Всего:	612,06	

Согласовано

Взам. инв. №

Подп. и дата

Инв. № подл.

Изм.	Кол. уч	Лист	№ док.	Подпись	Дата
ГИП		Кошназарова			08.23
Разраб.		Закиров А.			08.23
Проверил		Кошназарова			08.23
Норм. конт.		Исабекова			08.23

ОПС

Капитальный ремонт здания поликлиники №18 по адресу: г.Алматы, Ауэзовский район, улица Тохтарова 10

Стадия	Лист	Листов
РП	6	-

План цокольного этажа после реконструкций

ТОО "Казгражданстройпроект" г. Кызылорда, 2023 г.

Формат А2

ЭКСПЛИКАЦИЯ ПОМЕЩЕНИЙ

№ п/п	Наименование помещений	Площадь м2	Примечания
1.	Тамбур	8,48	
2.	Холл	118,18	
3.	Регистратура	6,76	
4.	Серверная	3,41	
5.	Санитарная комната	9,38	
6.	Электрощитовая	3,82	
7.	Санузел	4,71	
8.	Санузел	4,61	
9.	Санузел	4,61	
10.	Коридор	36,51	
11.	Моечная	2,64	
12.	Физио кабинет	22,08	
13.	Кабинет врача	9,85	
14.	Кабинет врача	12	
15.	Прививочный кабинет	11,18	
16.	Кабинет акушера - гинекология	20,75	
17.	Склад	4,38	
18.	Склад	2,89	
19.	Прививочный	21,47	
20.	Послеоперационная	15,54	
21.	Коридор	11,45	
22.	Операционная	27,14	
23.	Кабинет хирурга	11,31	
24.	Кабинет	12,44	
25.	Физио кабинет	28,71	
26.	Кабинет врача	11,84	
27.	Кабинет врача	12,28	
28.	Кабинет врача	11,27	
29.	Кабинет врача	11,19	
30.	Кабинет	12,23	
31.	Раздевалка	2,38	
32.	Душевая	2,13	
33.	Раздевалка	3,33	
34.	Кабинет врача	25,83	
35.	Кабинет	10,63	
36.	Санузел	2,79	
37.	Лаборатория	5,52	
38.	Лаборатория	6,81	
39.	Лаборатория	12,64	
40.	Процедурная	12,26	
41.	Тамбур	10,22	
42.	Гардероб	13,37	
43.	Комната персонала	11,87	
44.	Кабинет	2,12	
45.	Гардероб	6,74	
	Всего:	594.18	

План 1-го этажа после реконструкций

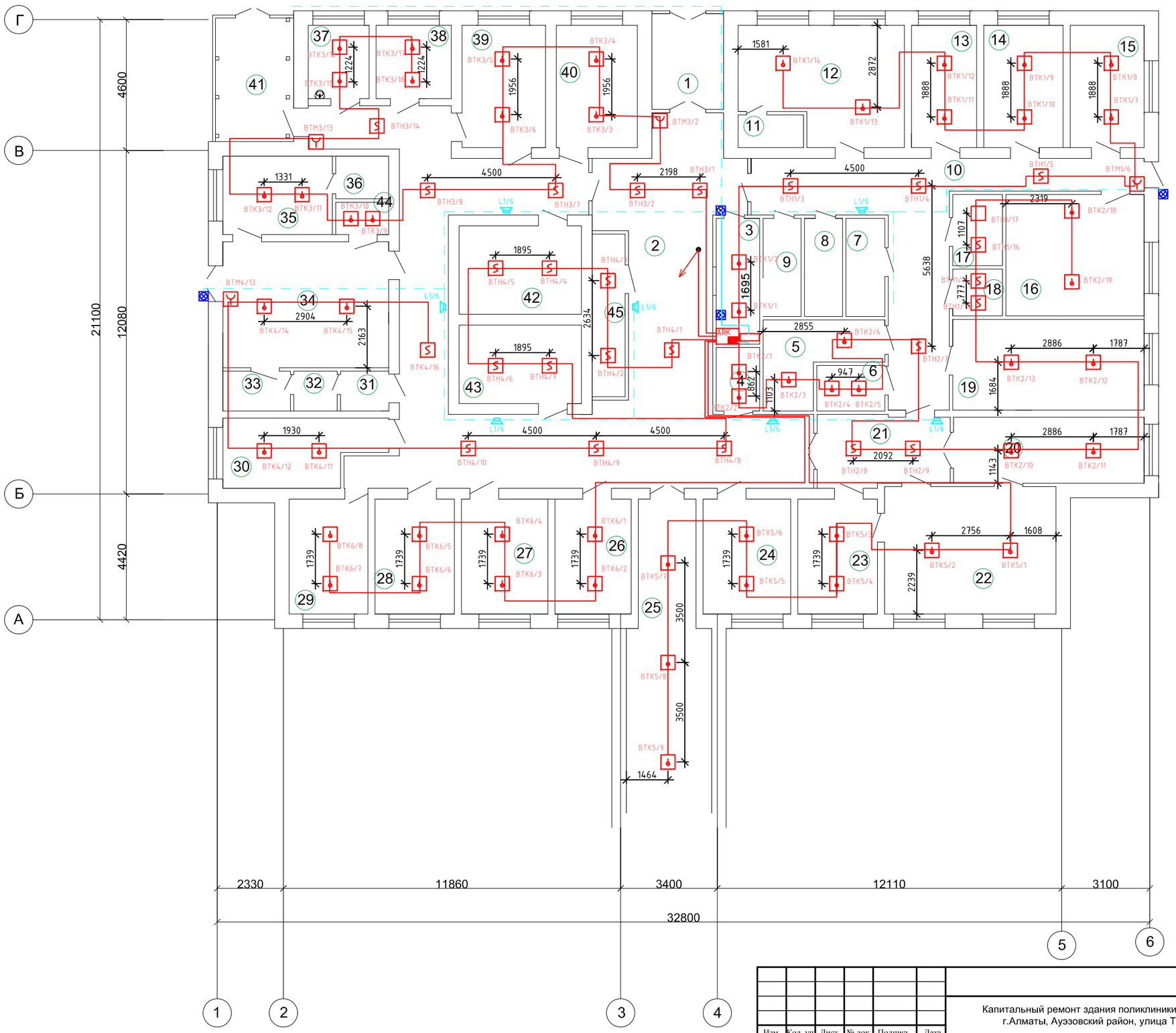

Изм.	Кол. уч	Лист	№ док.	Подпись	Дата
ГИП		Кошназарова			08.23
Разраб.		Закиров А.			08.23
Проверил		Кошназарова			08.23
Норм. конт.		Исабекова			08.23

ОПС

Капитальный ремонт здания поликлиники №18 по адресу: г.Алматы, Ауэзовский район, улица Тохтарова 10

Стадия	Лист	Листов
РП	7	-

План 1-го этажа после реконструкций

ТОО "Казгражданстройпроект" г. Кызылорда, 2023 г.

Согласовано

Взам. инв. №

Подп. и дата

Инв. № подл.

Формат А2

Структурная схема

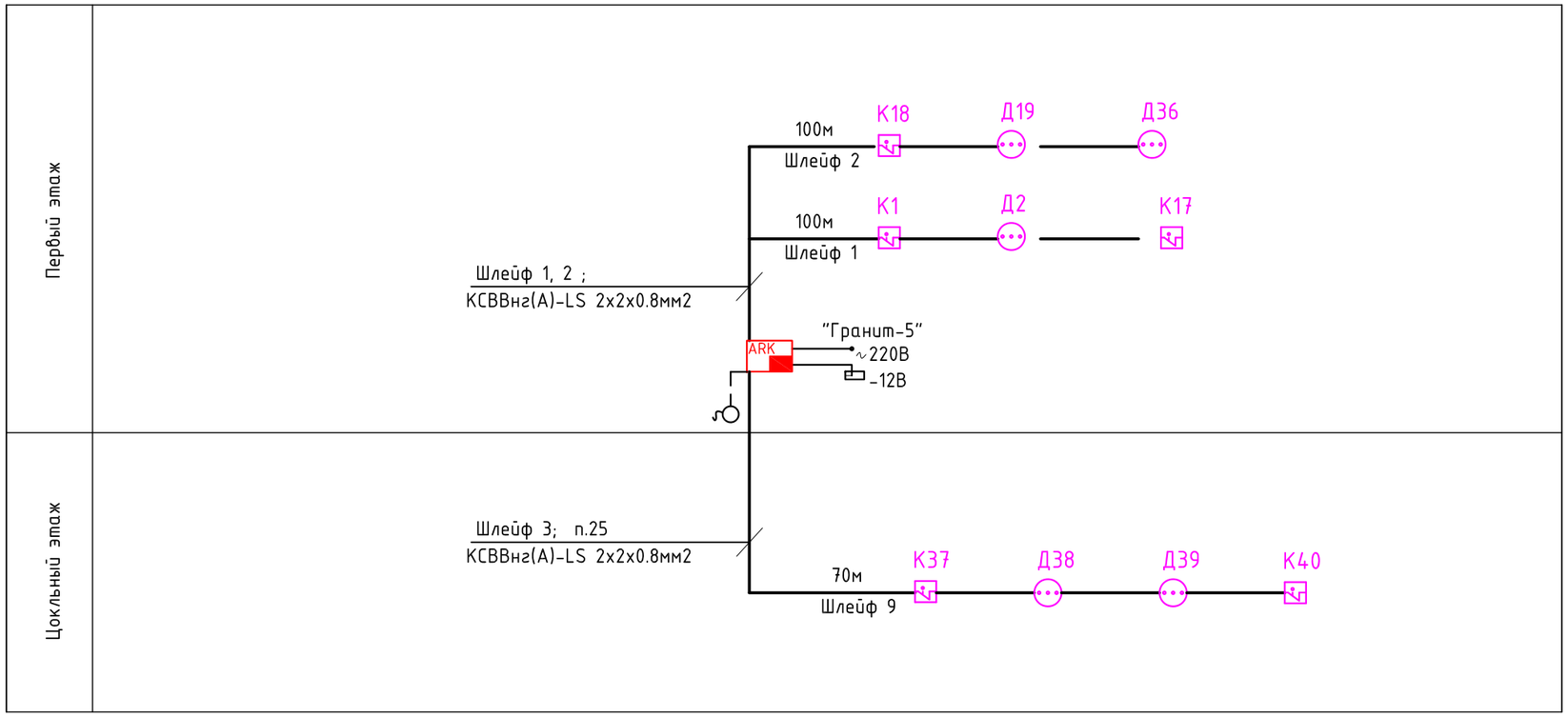

Изм.	Кол. уч.	Лист	№ док.	Подпись	Дата
ГИП		Кошназарова			08.23
Разраб.		Закиров А.			08.23
Проверил		Кошназарова			08.23
Норм. конт.		Исабекова			08.23

ОПС

Капитальный ремонт здания поликлиники №18 по адресу:
г.Алматы, Ауэзовский район, улица Тохтарова 10

Стадия	Лист	Листов
РП	8	-

Структурная схема охранной сигнализации

ТОО "Казгражданстройпроект"
г. Кызылорда, 2023 г.

Взам.инв. №

Подпись и дата

Инв.№ подл.

Формат А3

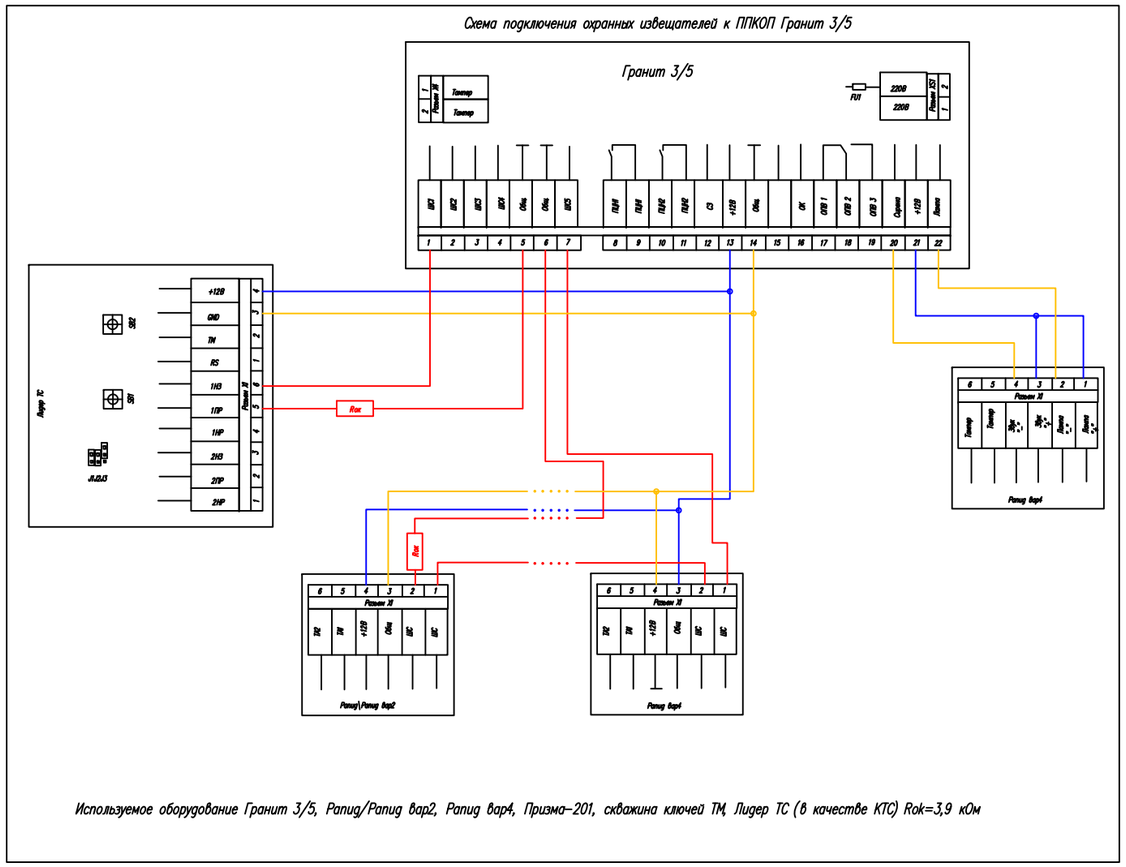

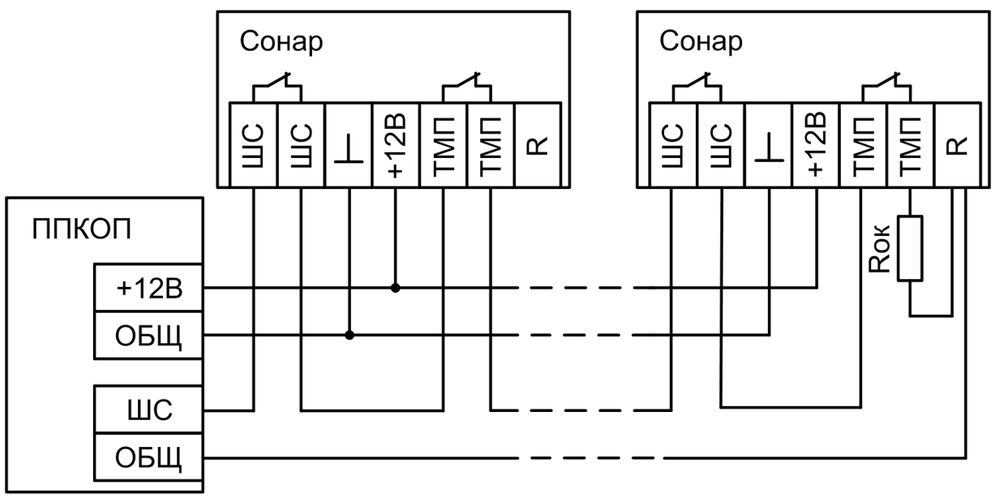

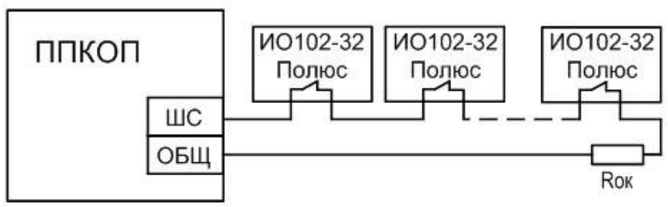

Изм.	Кол. уч	Лист	№ док.	Подпись	Дата
ГИП		Кошназарова			08.23
Разраб.		Закиров А.			08.23
Проверил		Кошназарова			08.23
Норм. конт.		Исабекова			08.23

ОПС

Капитальный ремонт здания поликлиники №18 по адресу: г.Алматы, Ауэзовский район, улица Тохтарова 10

Стадия	Лист	Листов
РП	9	-

Схемы подключения охранной сигнализации

ТОО "Казгражданстройпроект" г. Кызылорда, 2023 г.

Взам.инв. №

Подпись и дата

Инв.№ подл.

Формат А2

План цокольного этажа после реконструкций

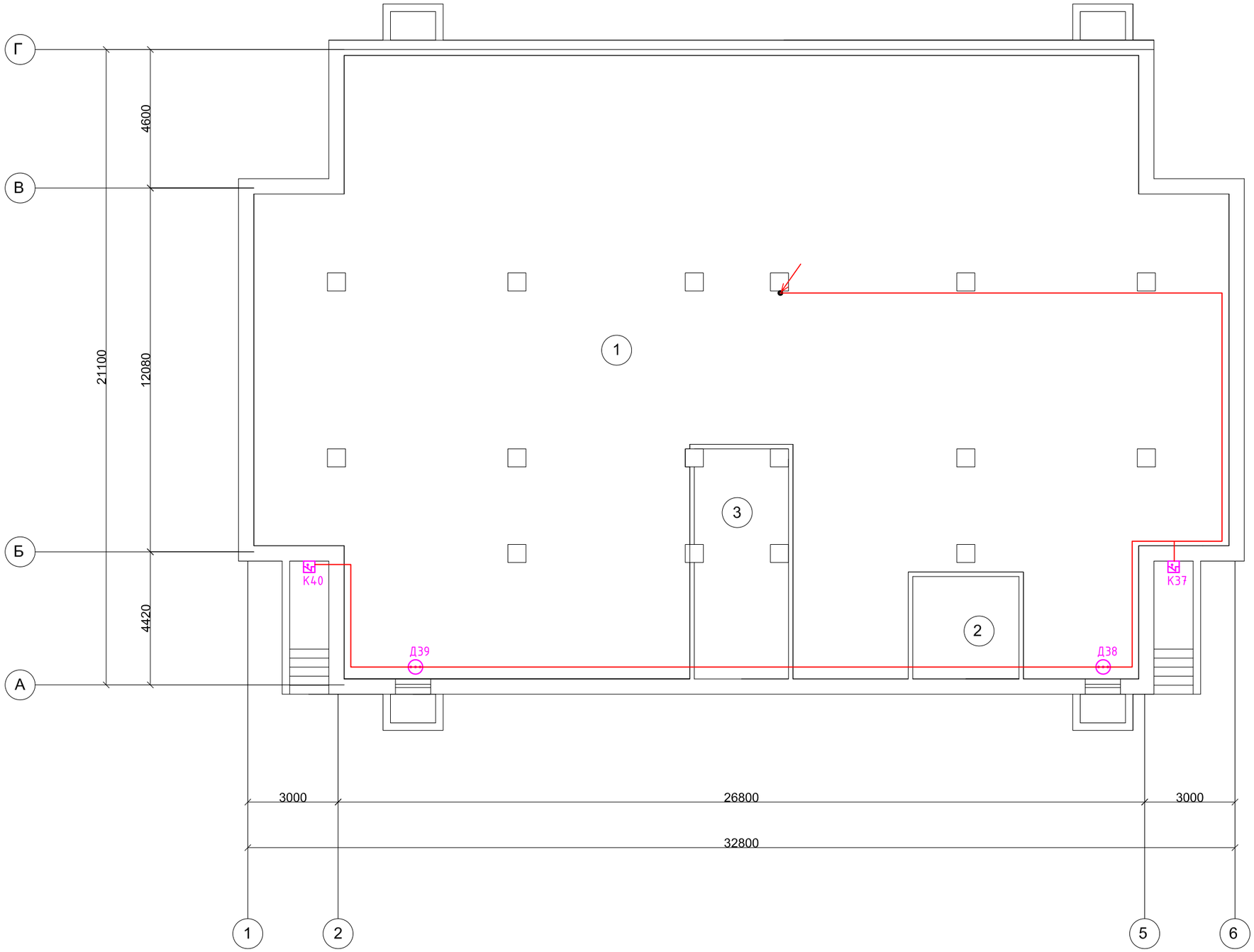

ЭКСПЛИКАЦИЯ ПОМЕЩЕНИЙ

№ п/п	Наименование помещений	Площадь м2	Примечания
1.	Служебное помещение	576,15	
2.	Служебное помещение	12,0	
3.	Служебное помещение	23,91	
	Всего:	612,06	

Согласовано

Взам. инв. №

Подп. и дата

Инв. № подл.

Изм.	Кол. уч.	Лист	№ док.	Подпись	Дата
ГИП		Кошназарова			08.23
Разраб.		Закиров А.			08.23
Проверил		Кошназарова			08.23
Норм. конт.		Исабекова			08.23

ОПС

Капитальный ремонт здания поликлиники №18 по адресу: г.Алматы, Ауэзовский район, улица Тохтарова 10

Стадия	Лист	Листов
РП	10	-

План цокольного этажа после реконструкций

ТОО "Казгражданстройпроект" г. Кызылорда, 2023 г.

Формат А2

ЭКСПЛИКАЦИЯ ПОМЕЩЕНИЙ

№ п/п	Наименование помещений	Площадь м2	Примечания
1.	Тамбур	8,48	
2.	Холл	118,18	
3.	Регистратура	6,76	
4.	Серверная	3,41	
5.	Санитарная комната	9,38	
6.	Электрощитовая	3,82	
7.	Санузел	4,71	
8.	Санузел	4,61	
9.	Санузел	4,61	
10.	Коридор	36,51	
11.	Моечная	2,64	
12.	Физио кабинет	22,08	
13.	Кабинет врача	9,85	
14.	Кабинет врача	12	
15.	Прививочный кабинет	11,18	
16.	Кабинет акушера - гинекология	20,75	
17.	Склад	4,38	
18.	Склад	2,89	
19.	Прививочный	21,47	
20.	Послеоперационная	15,54	
21.	Коридор	11,45	
22.	Операционная	27,14	
23.	Кабинет хирурга	11,31	
24.	Кабинет	12,44	
25.	Физио кабинет	28,71	
26.	Кабинет врача	11,84	
27.	Кабинет врача	12,28	
28.	Кабинет врача	11,27	
29.	Кабинет врача	11,19	
30.	Кабинет	12,23	
31.	Раздевалка	2,38	
32.	Душевая	2,13	
33.	Раздевалка	3,33	
34.	Кабинет врача	25,83	
35.	Кабинет	10,63	
36.	Санузел	2,79	
37.	Лаборатория	5,52	
38.	Лаборатория	6,81	
39.	Лаборатория	12,64	
40.	Процедурная	12,26	
41.	Тамбур	10,22	
42.	Гардероб	13,37	
43.	Комната персонала	11,87	
44.	Кабинет	2,12	
45.	Гардероб	6,74	
	Всего:	594.18	

План 1-го этажа после реконструкций

Согласовано

Взам. инв. №

Подп. и дата

Инв. № подл.

Изм.	Кол. уч.	Лист	№ док.	Подпись	Дата
ГИП		Кошназарова			08.23
Разраб.		Закиров А.			08.23
Проверил		Кошназарова			08.23
Норм. конт.		Исабекова			08.23

ОПС

Капитальный ремонт здания поликлиники №18 по адресу: г.Алматы, Ауэзовский район, улица Тохтарова 10

Стадия	Лист	Листов
РП	11	-

План 1-го этажа после реконструкций

ТОО "Казгражданстройпроект" г. Кызылорда, 2023 г.

Формат А2

Схема установки извещателя и зоны обнаружения"

На потолке

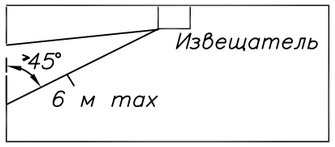

На стене

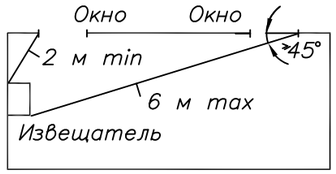

На потолке

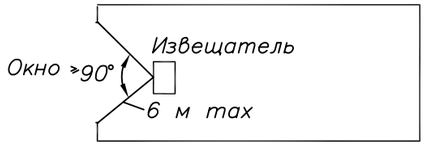

На стене или потолке

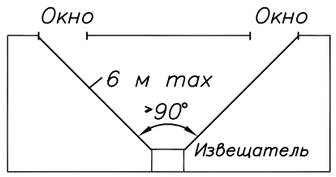

Взаим. инв.№							
Подпись и дата							
Инв.№ подп.	Изм.	Кол. уч.	Лист	№ док.	Подпись	Дата	
	ГИП		Кошназарова			08.23	Капитальный ремонт здания поликлиники №18 по адресу: г.Алматы, Ауэзовский район, улица Тохтарова 10
	Разраб.		Закиров А.			08.23	Стадия: РП; Лист: 12; Листов: -
	Проверил		Кошназарова			08.23	
	Норм. конт.		Исабекова			08.23	Схема установки и подключения охранного извещателя

ОПС

ТОО "Казгражданстройпроект" г. Кызылорда, 2023 г.

Формат А4

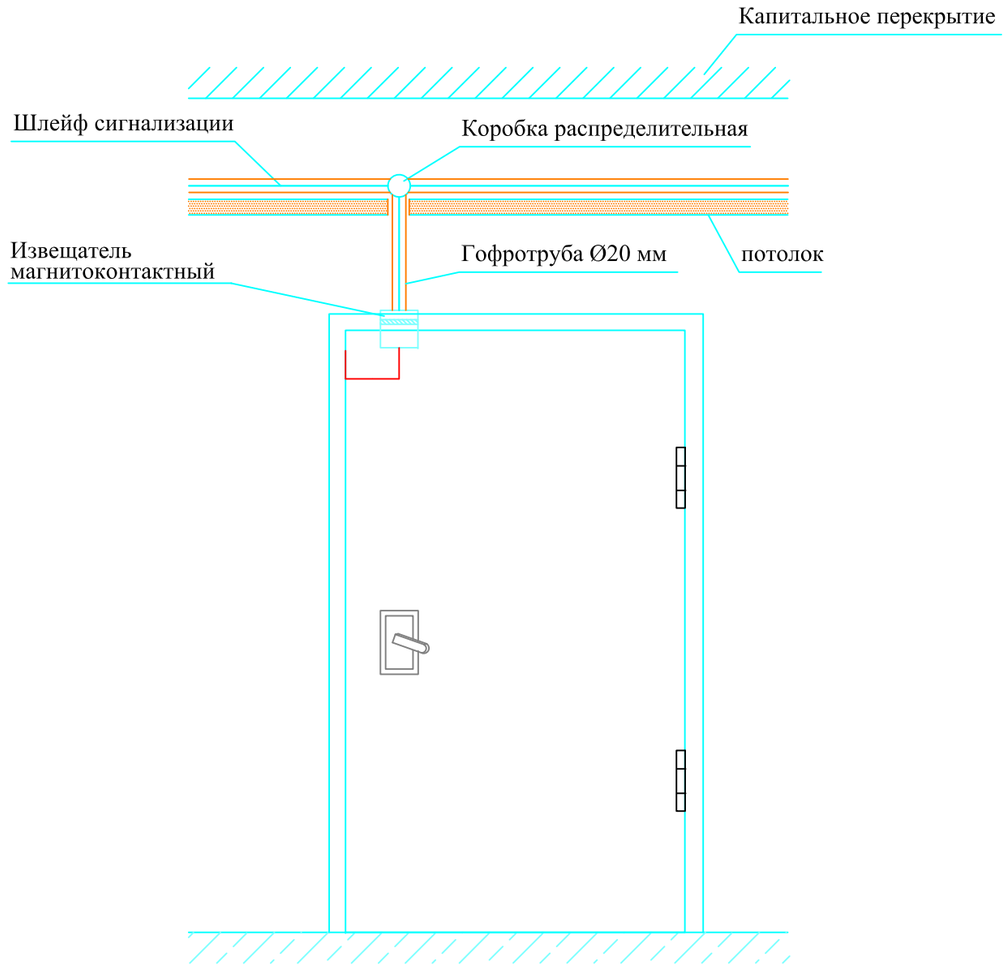

ПРИМЕЧАНИЕ:

1. Гофротрубу проложить скрыто в стене.
2. При невозможности скрытой прокладки коммуникации выполнять в электрокоробах. Короба прокладывать внутри охраняемого помещения.
3. Для всех дверей установка магнитоконтактного извещателя аналогична.

Взаим. инв.№							
Подпись и дата							
Инв.№ подп.	Изм.	Кол. уч.	Лист	№ док.	Подпись	Дата	
	ГИП		Кошназарова			08.23	Капитальный ремонт здания поликлиники №18 по адресу: г.Алматы, Ауэзовский район, улица Тохтарова 10
	Разраб.		Закиров А.			08.23	Стадия: РП; Лист: 13; Листов: -
	Проверил		Кошназарова			08.23	
	Норм. конт.		Исабекова			08.23	Система охранной сигнализации. Схема блокировки дверей

ОПС

ТОО "Казгражданстройпроект" г. Кызылорда, 2023 г.

Формат А4

Позиция.	Наименование и техническая характеристика	Тип, марка, обозначение документа, опросного листа.	Код продукции	Поставщик	Ед. изме-рения	Коли-чество.	Масса 1ед. кг	Приме-чание
	Пожарная сигнализация и оповещение							
1	Приемно-контрольный прибор	Гранит-8	248-303-0207	ТОО «Эгида Group» г.Алматы	компл	1		
2	Прибор управления оповещением	Рокот-2	248-303-0602	ТОО «Эгида Group» г.Алматы	шт	1		
3	Акустическая система	АС2-2		ТОО «Эгида Group» г.Алматы	шт	10		
4	Светозвуковой оповещатель	Маяк-24-КП	248-304-0211	ТОО «Эгида Group» г.Алматы	шт	7		
5	Батарея аккумуляторная , 12В, 5,А	Скат 1200 А	248-306-0302	ТОО «Эгида Group» г.Алматы	шт	1		для Рокот-2
6	Извещатель пожарный ручной	ИПР513-10	248-302-0501	ТОО «Эгида Group» г.Алматы	шт	7		в том числе с учетом 10%
7	Извещатель пожарный дымовой	ИП 212-45	248-302-0203	ТОО «Эгида Group» г.Алматы	шт	35		в том числе с учетом 10%
8	Извещатель пожарный тепловой	ИП101-1А-А1	248-302-0101	ТОО «Эгида Group» г.Алматы	шт	57		в том числе с учетом 10%
9	Кабель не поддерживающий горения экранированный огнестойкий 2х2х0,8	КСВВнг(А)-LS	243-305-0112	ТОО «Эгида Group» г.Алматы	м	450		
10	Труба поливинилхлоридная диаметром 25мм2				м	10		
11	Короб электротехнический 16х16	ПВХ	243-907-0103		м	450		
12	Коробка распределительная	УК-2П	248-306-0101	ТОО «Эгида Group» г.Алматы	шт	10		
13	Источник вторичного электропитания резервированный	РИП-12	248-306-0305	ТОО «Эгида Group» г.Алматы	компл	2		
14	Огнетушитель порошковый	ОП-10	248-305-0106	ТОО «Эгида Group» г.Алматы	шт.	10		

Взаим.инв.N

Подп. и дата

Инв.N подп.

Изм.	Кол. уч.	Лист	№ док.	Подпись	Дата
ГИП		Кошназарова			08.23
Разраб.		Закиров А.			08.23
Проверил		Кошназарова			08.23
Норм. конт.		Исабекова			08.23

ОПС.СО

Капитальный ремонт здания поликлиники №18 по адресу:
г.Алматы, Ауэзовский район, улица Тохтарова 10

Стадия	Лист	Листов
РП	1	2

Спецификация оборудования, изделий и материалов

ТОО "Казгражданстройпроект"
г. Кызылорда, 2023 г.

Формат А3

Позиция.	Наименование и техническая характеристика	Тип, марка, обозначение документа, опросного листа.	Код продукции	Поставщик	Ед. изме-рения	Коли-чество.	Масса 1ед. кг	Приме-чание
	Охранная сигнализация							
1	Приемно-контрольный прибор	Гранит-5	248-303-0207	ТОО «Эгида Group» г.Алматы	компл	1		
2	Извещатель охранный акустический звуковой поверхностный (датчик разбития стекла)	PATROL 501	248-301-0401	ТОО «Эгида Group» г.Алматы	шт	25		
3	Датчик магнито-контактный	модели ИО-102-14	248-301-0101	ТОО «Эгида Group» г.Алматы	шт	14		
4	Кабель не поддерживающий горения экранированный огнестойкий 2х2х0,8	КСВВнг(А)-LS	243-305-0112	ТОО «Эгида Group» г.Алматы	м	270		
5	Труба поливинилхлоридная диаметром 20мм2	ПЭ20	Торговая сеть		м	20		
6	Короб электротехнический 16х16	ПВХ	243-907-0103		м	270		
7	Разветвительная коробка	УК-2П	248-306-0101	ТОО «Эгида Group» г.Алматы	шт	39		
8	Источник вторичного электропитания резервированный	РИП-12	248-306-0305	ТОО «Эгида Group» г.Алматы	компл	1		

Взаим.инв.N

Подп. и дата

Инв.N подп.