Утвержден приказом
Министра по инвестициям и развитию
Республики Казахстан
от 24 апреля 2017 года № 234
форма

Акт приемки объекта в эксплуатацию

" 25 " декабря 2023года

Заказчик**Государственное учреждение «Отдел строительства Осакаровского района», БИН 131140016593, тел.: 87214950234, 101000, Карагандинская область, Осакаровский район, п.Осакаровка, Щеткебулак, 1**

фамилия, имя, отчество (при его наличии) ИИН, телефон – для физических лиц, наименование организации – для юридических лиц, БИН, телефон, почтовый индекс, область, город, район, населенный пункт, наименование улицы, номер дома/здания (стационарного помещения)

на основании:

Декларации о соответствии (прилагается)**от «25» декабря 2023 года, Товарищество с ограниченной ответственностью фирма «Ай-Су Мелиорация», директор Левченко Валерий Иванович, Павлодарская область, г.Павлодар, ПРОМЫШЛЕННАЯ ЗОНА ЦЕНТРАЛЬНАЯ, 1319, БИН990940001133, тел.:87182334253**

дата подписания декларации, наименование подрядной (генподрядной) организации, фамилия, имя, отчество (при его наличии) руководителя, юридический адрес, БИН, телефон

Заключения о качестве строительно-монтажных работ (прилагается)**от «25» декабря 2023 года Товарищество с ограниченной ответственностью «Строй Потенциал», в лице эксперта Илеусызова Абдыгали Амангельдиновича, аттестаты эксперта № KZ08VJE00055440 от 19.06.2020 года - в части инженерных сетей; № KZ14VJE00079970 от 07.04.2023 года - в части несущих и ограждающих конструкций, БИН 070740010044, тел:8(7172)53-69-82**

дата подписания заключения, наименование организации, фамилия, имя, отчество (при его наличии) экспертов технического надзора, № и дата получения аттестатов, БИН, телефон

Заключения о соответствии выполненных работ проекту (прилагается)**от «25» декабря 2023 года, Товарищество с ограниченной ответственностью Казахстанский проектно-исследовательский институт «КАЗАХСТАНПРОЕКТ», в лице эксперта Зайцев Владимир Яковлевич,в соответствии с приказом от 22.02.2022 года № 10/1, БИН950940000029, тел: 8(7182)554420**

дата подписания заключения, наименование организации, фамилия, имя, отчество (при его наличии) экспертов авторского надзора, № и дата получения аттестатов, БИН, телефон

произведя осмотр готовности предъявленного подрядчиком (генеральным подрядчиком) к приемке в эксплуатацию объекта:**«Строительство водопроводных сетей с.Озерное, с.Ералы Осакаровского района», новое**

строительство, второй – нормальный, здания и сооружения, не относящиеся к технически сложным объектам

наименование объекта, вид строительства (новое, расширение, реконструкция, техническое перевооружение, модернизация, капитальный ремонт), уровень ответственности, техническая и технологическая сложность объекта

по адресу

Республика Казахстан, Карагандинская область, Осакаровский район, Озерный с.о., с.Озерное

(область, район, населенный пункт, микрорайон, квартал, улица, номер дома (корпуса)

проверив комплектность исполнительной технической документации, в том числе посредством электронного модуля исполнительной технической документации "__"_____2023 года, дата ознакомления подтверждает,что:

1. Строительство объекта осуществлено на основании:

1) правоустанавливающего документа на земельный участок от "23" октября2020 года №35-р;

документ, подтверждающий наступление юридических фактов (юридических составов), на основании которых возникают, изменяются или прекращаются права на земельный участок, в том числе договоры, решения судов, правовые акты исполнительных органов, свидетельство о праве на наследство, передаточный акт или разделительный баланс при реорганизации негосударственных юридических лиц, владеющих земельным участком на праве собственности или выкупивших право временного возмездного землепользования (аренды).

либо решения о реконструкции (перепланировке, переоборудовании) помещений (отдельных частей) существующих зданий от "___"_____20___года №_____;

наименование органа вынесшего решение

2) талона о приеме уведомления о начале строительно-монтажных работ

Государственное учреждение «Управление государственного архитектурно- строительного контроля Карагандинской области»KZ38REA00282164от 24.06.2022 года

наименование органа, принявшего уведомление, дата и № принятия талона

3) проекта (проектно-сметной документации) **Товарищество с ограниченной ответственностью Казахстанский проектно-исследовательский институт «КАЗАХСТАНПРОЕКТ» (лицензия №14003241 от 24.02.2014 года), № 037-20**

наименование проектной организации, номер проекта, утвержденного(й)

ГУ «Отдел строительства Осакаровского района», Рабочий проект28.12.2020 года;

дата и номер проекта, наименование организации, утвердившей (переутвердившей) проект и дата утверждения

2. Строительно-монтажные работы осуществлены в сроки:

начало работ **июнь 2022 года**;

месяц, год

окончание работ **ноябрь 2023 года**;

месяц, год

при продолжительности строительства, месяц: **14**;

по норме или по проекту организации строительства, месяц **13**;

фактически, месяц **14**;

3. Объект (комплекс) имеет следующие основные технико-экономические показатели (мощность, производительность, производственная площадь, протяженность, вместимость, объем, пропускная способность, провозная способность, число рабочих мест и тому подобное, заполняется по всем объектам (кроме жилых домов) в единицах измерениясоответственно целевой продукции или основным видам услуг):

Мощность, производительность и так далее	Единицаизмерения	Попроекту		Фактически	
		общая (с учетом ранее принятых)	в том числе пускового комплекса или очереди	общая (с учетом ранее принятых)	в том числе пуско-вого ком-плекса или очереди
КТПН	100 кВА	1		1	
КТПН	63 кВА	1		1	
Реклоузер	шт	2		2	
Дизель-генератор	шт	1		1	
Водопроводные колодцы	шт	194		202	
Прямоугольные колодцы	шт	20		12	
Резервуары для воды	шт	3		3	

Выпуск продукции (оказания услуг), предусмотренной проектом в объеме, соответствующем нормам освоения проектных мощностей в начальный период_____;

факт начала выпуска продукции с указанием объема

Жилой дом имеет следующие показатели:

Показатели	Единицаизмерения	Попроекту	Фактически
Общаяплощадь	метр в квадрате (далее – м2)		
Числоэтажей	этаж		
Общийстроительныйобъем	метр в кубе (далее – м3)		
В том числе подземной части	м3		
Площадь встроенных, встроенно-пристроенных и пристроенных помещений	м2		

Показатели	Попроекту		ически	
	числоквартир	площадьквартир, м2	числоквартир	площадьквартир, м2
		жилая	о	жилая
Всего квартир, в том числе: однокомнатных				

двухкомнатных трехкомнатных четырехкомнатных и более					

4. Технологические и архитектурно-строительные решения по объекту характеризуются следующими данными:

1. Насосная станция первого подъёма (над скважиной)(1-2 скв) – 2 шт;

В состав насосной станции входит наземный павильон, внутри которой расположены погружные электронасосные агрегаты SP9-40 Rp2 4''3X380-415/50 7.5kW, производительностью 7.6м3/час напор 221,55 м (2 рабочий 1 резервный); трубопроводы с электрической запорной арматурой, водомеры диаметром 150 мм, щиты управления насосными агрегатами, предусматривается автоматическая работа насосов 1 подъёма с помощью датчиков уровня; подземные камеры представляют собой прямоугольное помещение высотой 3,65 м, из сборных железобетонных фундаментов.

2. Резервуары полимерные для воды 91м3 – 3 шт.

Водопроводные сети:

От скважины до поселка использованы водопроводные трубы из полиэтилена HD PE 100 SDR 17 Ø160х9,5мм – 342 м, Ø75х4,5мм – 27 730 м, внутри поселка Ø225х13,4мм – 8200 м, Ø160х9,5мм –11 737 м, Ø32х2,4мм – 10 780 м.

Колодцы из сборных железобетонных колец – 200 шт., трубопроводная арматура – стальная, фасонные части – стальные и полиэтиленовые.

Подвод к домам потребителей осуществляется трубами ПЭ100 SDR 17 диаметром 32х2,4мм, общая протяженность подводящих труб – 10,78 км.

Электрические сети:

Электроснабжение насосной станции 1 подъема предусматривается от КТП-63/6-10кВА. Опоры ВЛ-10кВ железобетонные – 26 шт.; сети КЛ 0,4кВ выполнены кабелем АВбШв-0,66 кВ. Для аварийного питания предусмотрен дизель-генератор ДГУ Астра 55 (C55D5). Реклоузер вакуумный PBA/TEL-10-12.5/630 с монтажным комплектом. Наружное освещение выполнено кабелем СИП-4 4х16-0,6/1,0, опор ВЛ 0,4-10 кВ с светодиодными светильниками – 22 шт.

Благоустройство:

Комплекс водопроводных сооружений имеет ограждение 2-х типов. Ограждение 1 типа состоит из металлических столбов, профлиста и колючей проволоки. Высота глухого ограждения составляет 2 м и на высоту 0,5 м выполнено ограждение из колючей проволоки.

Ограждение 2 типа состоит из металлических столбов с заполнением из колючей проволоки на высоту 1,2 м.

краткие технические характеристики по особенностям его размещения, по основным материалам и конструкциям, инженерному и технологическому оборудованию

5. На объекте установлено предусмотренное проектом оборудование в количестве согласно актам о его приемке после индивидуального испытания и комплексного опробования;

6. Наружные инженерные коммуникации (холодное и горячее водоснабжение, канализация, теплоснабжение, газоснабжение, электроснабжение и связь) обеспечивают нормальную эксплуатацию объекта (здания, сооружения, помещения) и принятыгородскими эксплуатационными организациями;

7. Сметная стоимость по утвержденному проекту (проектной-сметной документации):всего 1 723 162716 тенге, в том числе строительно-монтажных работ1 284 503651тенге, оборудования, инструмента и инвентаря 158 852867тенге;

8. Сметная стоимость основных фондов, принимаемых в эксплуатацию 1 480 295 613,72 тенге, в том числе: стоимость строительно-монтажных работ1 418 557 176,25 тенге;в том числе: стоимостьоборудования, инструмента и инвентаря 150 910 224 тенге;

9. Доля местного содержания предусмотрена в проектно-сметной документации 100 % и фактически применено 100 % (на объектах, финансируемых за счет государственных инвестиций и средств квазигосударственного сектора);

10. Класс энергоэффективности здания ---;

11. Объект построен в соответствии с утвержденным проектом (проектно-сметной документацией) и требованиями государственных нормативных документов в области архитектуры, градостроительства и строительства.

РЕШИЛ: «Строительство водопроводных сетей с. Озерное, с. Ералы Осакаровского района»

наименование объекта (комплекса)

ПРИНЯТЬ В ЭКСПЛУАТАЦИЮ.

Заказчик

Тихомиров Виталий Николаевич .

фамилия, имя, отчество (при его наличии), подпись руководителя

Место печати (при наличии)

Технический надзор:

1) аттестованный (-ые) эксперт (-ы)_____.

(фамилия, имя, отчество (при его наличии) эксперта, специализация аттестата, подпись, дата

Место печати (при наличии)

2) аккредитованная организация **ТОО «Строй Потенциал», директор Нурпеисова Алма Ержановна** ,

наименование организации) имеющей в своем составе аттестованного (-ых) эксперта (-ов), фамилия, имя, отчество (при его наличии) руководителя, подпись, дата

Место печати (при наличии)

Илеусызов Абдыгали Амангельдинович, аттестаты эксперта № KZ08VJE00055440 от 19.06.2020 года - в части инженерных сетей; № KZ14VJE00079970 от 07.04.2023 года - в части несущих и ограждающих конструкций .

(фамилия, имя, отчество (при его наличии) эксперта, специализация аттестата), подпись, дата

Место печати (при наличии)

Авторский надзор:

1) разработчик проекта **ТОО Казахстанский проектно-исследовательский институт "КАЗАХСТАНПРОЕКТ", инженер авторского надзора Зайцев Владимир Яковлевич** .

(наименование организации, фамилия, имя, отчество (при его наличии), должность), подпись, дата

Место печати (при наличии)

2) организация **ТОО Казахстанский проектно-исследовательский институт "КАЗАХСТАНПРОЕКТ",директор Яковенко Константин Васильевич** ,

(наименование организации) имеющей в своем составе аттестованного (-ых) эксперта (-ов), фамилия, имя, отчество (при его наличии) руководителя, подпись, дата

Место печати (при наличии)

инженер авторского надзораЗайцев Владимир Яковлевич .

(фамилия, имя, отчество (при его наличии) эксперта, специализация аттестата), подпись, дата

Место печати (при наличии)

3) аттестованный (-ые) эксперт (-ы) _____.

(фамилия, имя, отчество (при его наличии) эксперта, специализация аттестата), подпись, дата

Подрядчик (генеральный подрядчик)

Левченко Валерий Иванович .

фамилия, имя, отчество (при его наличии), подпись руководителя

Место печати (при наличии)

Приложение 3 к акту приемки
объекта в эксплуатацию
форма

Технические характеристики объекта (линии электропередач)

№ п/п	Наименование	Единицаизмерения	Количество
1	2	3	4
1	Воздушные ЛЭП низкогонапряжения …	киломерт (далее – км)	
2	Воздушные ЛЭП Высокого напряжения 10 кВ	км	0,75
3	Кабельные ЛЭП низкого напряжения …0,4кВ	км	0,475
4	Кабельные ЛЭП высокого напряжения…10кВ	км	0,105
5	Площадьопор	м 2	
6	Опоры:		
	1) металлические	штук (далее – шт)	
	2) деревянные с деревяннымиприставками	шт	
	3) деревянные с железобетоннымиприставками	шт	
	4) железобетонные	шт	22(осв) 26(ВЛ)
	5) тросовые подвесы	шт	
7	Провода:		
	1) медные	км	
	2) алюминиевые	км	3,645(замена) 0,75 (ВЛ)
	3) сталеалюминиевые	км	
8	Кронштейныдлясветильников:		
	1) железобетонные	шт	
	2) металлические	шт	22

9	Арматура уличного освещения:		
	1) светильники с лампами накаливания	шт	22
	2) светильники с ртутными лампами	шт	
	3) светильники с люминесцетными лампами	шт	
10	Кабели:		
	1) Кабели силовые АСБл 3х50-10	км	0,105
	1) марки АВБбШв 4х16 (мк)-1.. напряжением...0,4кВ	км	0,115
	2) марки. АВБбШв 4х35 (мк)-1.. напряжением...0,4кВ	км	0,095
	3) марки АВБбШв 4х10 (ок)-1 напряжением 0,4кВ	км	0,07
	4) марки КВБбШв 10х1,5 напряжением 0,4кВ	км	0,045
	5) марки АВБбШв 4х70 (мк)-1	км	0,15
11	Муфты соединительные...	шт	
12	Муфты концевые	шт	12
13	Контуры заземления	шт	4
14	Устройства грозозащиты	шт	
15	Дорожные покрытия кабельных сетей:		
	1) асфальтобетонные	м 2	
	2) булыжные	м 2	
	3) тротуары	м 2	

Заказчик

_____

фамилия, имя, отчество (при его наличии), подпись руководителя

Место печати (при наличии)

Авторский надзор_____

Приложение 13 к акту приемки
объекта в эксплуатацию
форма

Технические характеристики объекта (сети, водоводы, коллекторы и тому подобное)

№ п/п	Наименование	Единицыизмерения	Количество, протяженность	Примечание
1	2	3	4	5
Водопровод				
1	Водоводы (общаяпротяженность)	м	28072	
	1) изстальныхтруб	м		
	2) изчугунныхтруб	м		
	3) изасбестоцементныхтруб	м		
	4) изжелезобетонныхтруб	м		
	5) из полиэтиленовых труб Ø75мм Ø160мм	м	27 730 342	
2	Распределительнаясеть (общаяпротяженность)	м	30717	
	1) изстальныхтруб	м		
	2) изчугунныхтруб	м		
	3) изасбестоцементныхтруб	м		
	4) из полиэтиленовых труб Ø225 Ø160 Ø32	м	8200 11 737 10780	
	5)	м		
3	Прочиеустройства			
	Смотровойколодец	шт	202	
	Задвижка d-	шт		
	" d-	шт		
	" d-	шт		
	Вентили d-	шт		

	" d-	шт		
	" d-	шт		
	Вентили d-	шт		
	" d-	шт		
	" d-	шт		
	Кран d-	шт		
	" d-	шт		
	" d-	шт		
	Гидрант	шт	50	
	Водопроводный ввод	шт		
	Водоразборная колонка	шт		
	Стальной футляр	шт	52	
	Питьевой фонтанчик	шт		
Канализация				
1	Коллекторы (общая протяженность)	м		
	1) из керамических труб	м		
	2) из чугунных труб	м		
	3) из бетонных труб	м		
	4) из асбестоцементных труб	м		
	5) из железобетонных труб	м		
	6) полиэтиленовых труб	м		
	7)	м		

2	Канализационная сеть (общая протяженность)	м		
	1) из керамических труб	м		
	2) из чугунных труб	м		
	3) из бетонных труб	м		
	4) из асбестоцементных труб	м		
	5) из железобетонных труб	м		
	6) полиэтиленовых труб Ø110х6,6	м	53,4	
3	Прочие устройства			
	Смотровой колодец	шт	6	
	Выпуск	шт		

Горизонтальный разрез колодца	Вертикальный разрез колодца
Масштаб __1:70____	Масштаб ___1:70___

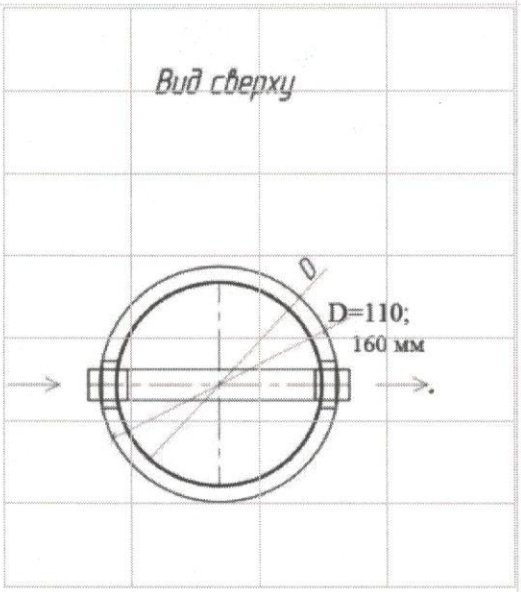

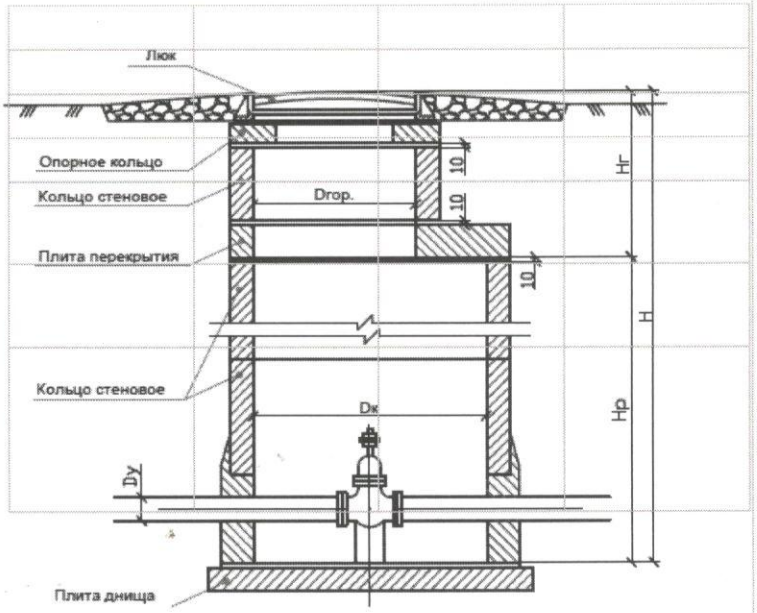

Спецификация

№ п/п	Наименование	Марка	Материал	Диаметр (мм) (размеры)	Количество	Примечание
№1-180	В-1 - В-180		ж/б	2000	169	Внутрипоселковые колодцы
№181-214	В-181 – В-214		ж/б	1500; 2000	34	Водовод
К-1 – К-3	К-1 – К-3		ж/б	1500; 2000	6	Канализационные колодцы

Схема привязки колодца к постоянным точкам-ориентирам

Заказчик

_____

фамилия, имя, отчество (при его наличии), подпись руководителя

Место печати (при наличии)

Авторский надзор_____

_____

фамилия, имя, отчество (при его наличии), подпись эксперта

Место печати (при наличии)