Утвержден приказом
Министра по инвестициям и развитию
Республики Казахстан
от 24 апреля 2017 года № 234
форма

Акт приемки объекта в эксплуатацию

« 22 » 05 2024г.

Заказчик ***Республиканское государственное учреждение «Комитет водного хозяйства Министерства водных ресурсов и ирригации Республики Казахстан», И.о.зам. председателя Аубакиров А.Б., БИН 910640000040, телефон +7717274-11-35, 74-11-37, 74-11-30, 010000, Республика Казахстан, город Астана, Проспект МАНГИЛИК ЕЛ, 8***
фамилия, имя, отчество (при его наличии) – ИИН, телефон - для физических лиц, наименование организации – для юридических лиц, БИН, телефон, почтовый индекс, область, город, район, населенный пункт, наименование улицы, номердома/здания (стационарного помещения)

на основании:

Декларации о соответствии (прилагается) от « 12 » 03 **2024г.** ***Товарищество с ограниченной ответственностью "Шебер-Курылыс", директор Култоре Манас Сергазыулы, 130000, Республика Казахстан, Мангистауская область, Мунайлинский район, село Атамекен, Производственная зона №2, участок 68, БИН 041240003378, Тел.:+77292304608;***
дата подписания декларации, наименование подрядной (генподрядной) организации, фамилия, имя, отчество (при его наличии) руководителя, юридический адрес, БИН, телефон

Заключения о качестве строительно-монтажных работ (прилагается) от « 12 » 03 **2024г.** ***Товарищество с ограниченной ответственностью «Строительная компания Капитал», тел.+77007235888, эксперт Табикабилов Хайрулла Убайдуллевич, KZ92VJE00048496 от 07.08.2019г, KZ70VJE00049862 от 08.10.2019г., БИН 190540031827;***
дата подписания заключения, наименование организации, фамилия, имя, отчество (при его наличии) экспертов технического надзора, № и дата получения аттестатов, БИН телефон

Заключения о соответствии выполненных работ проекту (прилагается) от « 12 » 03 **2024г.** ***Товарищество с ограниченной ответственностью «Алатау Строй Монтаж-5», тел.+77757711445, лицензия №02731 от 28.03.2008., ГИП Кенжебеков Тойбек Илесбекович, приказ №1-П от 29.07.2023г., БИН 080140016688;***

дата подписания заключения, наименование организации, фамилия, имя, отчество (при его наличии) экспертов авторского надзора, № и дата получения аттестатов, БИН, телефон

произведя осмотр готовности предъявленного подрядчиком (генеральнымподрядчиком) к приемке в эксплуатацию объекта: ***«Реконструкция водопроводных сетей населенных пунктов Акшымырау и Кызан группового водопровода «Казба-Акшымырау- Кызан» 2-ой этап строительства (Строительство второй нити водовода между селами Акшымырау -Кызан)», реконструкция***
наименование объекта, вид строительства (новое, расширение, реконструкция, техническое перевооружение, модернизация, капитальный ремонт), уровень ответственности, техническая и технологическая сложность объекта

по адресу ***Республика Казахстан, Мангистауская область, Мангистауский район***
(область, район, населенный пункт, микрорайон, квартал, улица, номер дома (корпуса)

проверив комплектность исполнительной технической документации, в том числе посредством электронного модуля исполнительной технической документации « _____» _____**2024г.**, дата ознакомления подтверждает, что:

1. Строительство объекта осуществлено на основании:

1) правоустанавливающего документа на земельный участок от ***Решение акима Кызанского сельского округа, Мангистауского района, Мангистауской области; ГУ Аппарат акима села Кызан; ГУ Аппарат акима села***

Акшымырау от 10.06.2022 ;02.06.2017 ;02.08.2022 года № 6;8;11

документ, подтверждающий наступление юридических фактов (юридических составов), на основании которых возникают, изменяются или прекращаются права на земельный участок, в том числе договоры, решения судов, правовые акты исполнительных органов, свидетельство о праве на наследство, передаточный акт или разделительный баланс при реорганизации негосударственных юридических лиц, владеющих земельным участком на праве собственности или выкупивших право временного возмездного землепользования (аренды).

либо решения о реконструкции (перепланировке, переоборудовании) помещений (отдельных частей) существующих зданий от _____

наименование органа вынесшего решение

2) талона о приеме уведомления о начале строительно-монтажных работ *Государственное учреждение «Управление государственного архитектурно-строительного контроля Мангистауской области, KZ52REA00347581 от 18.08.2023*

наименование органа, принявшего уведомление, дата и № принятия талона

3) проекта (проектно-сметной документации) *Товарищество с ограниченной ответственностью «Алатау Строй Монтаж-5», рабочий проект № 76-2017-НВ*

наименование проектной организации, номер проекта

утвержденного(й) *Приказом Министерство экологии и природных ресурсов Республики Казахстан Комитет по водным ресурсам, № 30-Н от 24.01.2023 года*

дата и номер проекта, наименование организации, утвердившей (переутвердившей) проект и дата утверждения

2. Строительно-монтажные работы осуществлены в сроки:

начало работ *август 2023 года*;

месяц, год

окончание работ *март 2024 года*;

месяц, год

при продолжительности строительства, месяц:
по норме или по проекту организации строительства *7 месяцев*;
фактически *7 месяцев*;

3. Объект (комплекс) имеет следующие основные технико-экономическиепоказатели(мощность, производительность, производственная площадь,протяженность, вместимость, объем, пропускная способность, провознаяспособность, число рабочих мест и тому подобное, заполняется по всемобъектам (кроме жилых домов) в единицах измерения соответственно целевой продукции или основным видам услуг):

Мощность, производительность и так далее	Единица измерения	По проекту		Фактически	
		общая (с учетом ранее принятых)	в том числе пускового комплекса или очереди	общая (с учетом ранее принятых)	в том числе пускового комплекса или очереди
Расход воды на: на хоз-питьевой водопровод	м3/час	25,57	25,57	25,57	25,57
Протяженность водопровода Ø160х9,5мм	м	16444,6	16444,6	16444,6	16444,6

Выпуск продукции (оказания услуг), предусмотренной проектом в объеме,соответствующем нормам освоения проектных мощностей в начальныйпериод_____;

факт начала выпуска продукции с указанием объема

Жилой дом имеет следующие показатели:

Показатели	Единица измерения	По проекту	Фактически
Общая площадь	метр в квадрате (далее - $м^2$)		
Число этажей	этаж		
Общий строительный объем	метр в кубе		

			(далее - м^3)			
В том числе подземной части			м^3			
Площадь встроенных, встроенно-пристроенных и пристроенных помещений			м^2	-	-	
Показатели	По проекту			Фактически		
	число квартир	площадь квартир, м^2		число квартир	площадь квартир, м^2	
		Общая	жилая		общая	жилая
Всего квартир, в том числе:						
Однокомнатных						
Двухкомнатных						
Трехкомнатных						
четырехкомнатных и более						

4. Технологические и архитектурно-строительные решения по объекту характеризуются следующими данными:

Данный проект предназначен для решения проблемы бесперебойного водоснабжения села Акшымырау.

Проектом предусмотрено строительство 2-й нитки водовода от водозабора с.Акшымырау до водозабора с.Кызан из полиэтиленовых труб PE100 SDR17 диаметром 160х9,5мм протяженностью 16444,6 метров. Проектируемый водовод подключается к ранее запроектированному водоводу к с. Акшымырау. Вода в существующий водопровод Казба-Акшымырау подается от существующей насосной станции в селе Казба напором 60метров, к которому подключается проектируемый водопровод Акшымырау-Кызан. Вода от проектируемого водопровода поступает в существующий водозабор в селе Кызан для очистки, учета и распределения к потребителям. Учет поступающей воды со второй нитки водовода производится на существующем узле учета воды насосной станции села Кызан. На объекте установлен электронный водосчетчик.

Пропускная мощность водопровода составляет Q= 242,59 м3/сут = 25,57 м3/час = 7,1 л/с.

Глубина заложения трубопроводов в среднем 2,3-2,5метров.

На водоводе запроектированы водопроводные колодцы для разделения водовода на ремонтные участки. Общее число колодцев - 39шт. Из них 16 - Ø1,5м, 23 - Ø1,0м. Колодцы запроектированы по ТПР 901-09-11.84.

- *Колодец Ø1,5м для подключения к ранее запроектированному водоводу*
- *Колодцы Ø1,5м с вантузами*
- *Колодцы Ø1,5м с выпусками в мокрые колодцы Ø1,0м*
- *Контрольные колодцы Ø1,0м.*

В местах пересечения водовода с существующими грунтовыми дорогами предусмотрено устройство футляров из стальных труб Ø377х6,0мм через асфальтобетонные дороги методом горизонтального направленного бурения ГНБ.

Согласно СН РК 4.01-05-2002 п. 9.10.4 над верхом трубопровода в траншее предусмотрено устройство защитного слоя из песка толщиной 30 см. Основание под трубы предусмотрено песчаное толщиной 10см.

Для обозначения местоположения подземных труб водоснабжения предусмотрены сигнальные столбики.

Гидравлические испытания, промывку и хлорирование трубопроводов выполнены в соответствии со СНиП РК 1.03-05-2001 "Охрана труда и техника безопасности в строительстве" и СНиП РК4.01-02-2009 "Водоснабжение.

краткие технические характеристики по особенностям его размещения, по основным материалам и конструкциям, инженерному и технологическому оборудованию

5. На объекте установлено предусмотренное проектом оборудование в количестве согласно актам о его приемке после индивидуального испытания и комплексного опробования;

6. Наружные инженерные коммуникации (холодное и горячее водоснабжение, канализация, теплоснабжение, газоснабжение, электроснабжение и связь) обеспечивают нормальную эксплуатациюобъекта (здания, сооружения, помещения) и приняты городскимиэксплуатационными организациями;

7. Сметная стоимость по утвержденному проекту (проектно-сметной документации):

всего ***300107тыс. тенге***, в том числе строительно-монтажных работ ***254842тыс. тенге***, оборудования, инструмента и инвентаря ***0тыс.тенге***; прочие ***45265тыс. тенге***;

8. Сметная стоимость основных фондов, принимаемых в эксплуатацию всего ***285423тыс. тенге***, в том числе строительно-монтажных работ ***254842тыс. тенге***, оборудования, инструмента и инвентаря ***0тыс. тенге***; прочие ***30581тыс. тенге***;

9. Доля местного содержания предусмотрена в проектно-сметной документации ***100%*** и фактически применено ***100%*** (на объектах, финансируемых за счет государственных инвестиций и средств квази государственного сектора)

10. Класс энергоэффективности здания _____;

11. Объект построен в соответствии с утвержденным проектом(проектно-сметной документацией) и требованиями государственныхнормативных документов в области архитектуры, градостроительства истроительства.

РЕШИЛ:

«Реконструкция водопроводных сетей населенных пунктов Акшымырау и Кызан группового водопровода «Казба-Акшымырау- Кызан» 2-ой этап строительства (Строительство второй нити водовода между селами Акшымырау -Кызан)» **ПРИНЯТЬ В ЭКСПЛУАТАЦИЮ.**

наименование объекта (комплекса)

Заказчик:
И.о. зам. председателя РГУ "Комитет водного хозяйства МВРИ РК"
Место печати (при наличии)
Аубакиров А.Б.
фамилия, имя, отчество (при его наличии), подпись руководителя

Главный эксперт РГУ "Комитет водного хозяйства МВРИ РК"

Хансейтов С.Б.

Технический надзор:
1) аттестованный (-ые) эксперт (-ы)
Табикабилов Хайрулла Убайдуллевич

« _____» _____2024г.
(фамилия, имя, отчество (при его наличии), эксперта, специализация аттестата), подпись, дата
Место печати (при наличии)
2) аккредитованная организация
Товарищество с ограниченной ответственностью «Строительная компания Капитал», директор Табикабилов Хайрулла Убайдуллевич

« _____» _____2024г.
наименование организации, имеющий в своём составе аттестованного (-ых) эксперта (-ов), фамилия, имя, отчество (при его наличии) руководителя, подпись, дата
Место печати (при наличии)

Авторский надзор:
1) разработчик проекта
Товарищество с ограниченной ответственностью «Алатау Строй Монтаж-5», директор Кенжебеков Тойбек Илесбекович

« _____» _____2024г.
(наименование организации, фамилия, имя, отчество (при его наличии) должность), подпись, дата
Место печати (при наличии)
2) организация
Товарищество с ограниченной ответственностью «Алатау Строй Монтаж-5»,
« _____ » _____ 2024г.
наименование организации, имеющий в своем составе аттестованного (-ых) эксперта (-ов), фамилия, имя, отчество (при его наличии) руководителя, подпись, дата
Место печати (при наличии)
Кенжебеков Тойбек Илесбекович
« _____ » _____ 2024г.
(фамилия, имя, отчество (при его наличии), эксперта, специализация аттестата), подпись, дата
Место печати (при наличии)
3) аттестованный (-ые) эксперт (-ы)
_____
« _____ » _____ 2024г.
(фамилия, имя, отчество (при его наличии), эксперта, специализация аттестата), подпись, дата
Место печати (при наличии)

Подрядчик (генеральный подрядчик)
Култоре Манас Сергазыулы
фамилия, имя, отчество (при его наличии), подпись руководителя
Место печати (при наличии)

Прилож
к акту приемки объ
в эксплуатацию
форма

Технические характеристики объекта
(сети, водоводы, коллекторы и тому подобное)
«Реконструкция водопроводных сетей населенных пунктов Акшымырау и Кызан группового водопровода «Казба-Акшымырау- Кызан» 2-ой этап строительства (Строительство второй нити водовода между селами Акшымырау -Кызан)»

№ п/п	Наименование	Единицы измерения	Количество, протяженность	Примечание
1	2	3	4	5
Водопровод				
1	Водоводы (общая протяженность)	м		
	1) из стальных труб	м		
	2) из чугунных труб	м		
	3) из асбестоцементных труб	м		
	4) из железобетонных труб	м		
	5) из полиэтиленовых труб	м		
2	Распределительная сеть (общая протяженность)	м	16465,6	
	1) из стальных труб диаметром 57х3,0м	м	21	
	2) из чугунных труб	м		
	3) из асбестоцементных труб	м		
	4) из железобетонных труб	м		
	5) из полиэтиленовых труб диаметром 160х9,5мм	м	16444,6	
3	Прочие устройства			
	Смотровой колодец	Шт		
	Задвижка d-150мм	Шт	9	
	" d-50мм	Шт	14	
	" d-			
	Вентили d-	Шт		
	" d-	Шт		
	Кран d-	шт		
	" d-	шт		
	Гидрант	шт		
	Водопроводный ввод	шт		
	Водоразборная колонка	шт		
	Футляр из стальных электросварных труб Ø377х6,0мм	шт	17	
	Питьевой фонтанчик	шт		
Канализация				
1	Коллекторы (общая протяженность)	м		
	1) из керамических труб	м		
	2) из чугунных труб	м		
	3) из бетонных труб	м		
	4) из асбестоцементных труб	м		
	5) из железобетонных труб	м		

	6) из полиэтиленовых труб	м		
	7)	м		
2	Канализационная сеть (общая протяженность)	м		
	1) из керамических труб	м		
	2) из чугунных труб	м		
	3) из бетонных труб	м		
	4) из асбестоцементных труб	м		
	5) из железобетонных труб	м		
	6) из полиэтиленовых труб	м		
3	Прочие устройства			
	Смотровой колодец	шт		
	Выпуск	шт		

Горизонтальный разрез колодца диаметром 1500мм

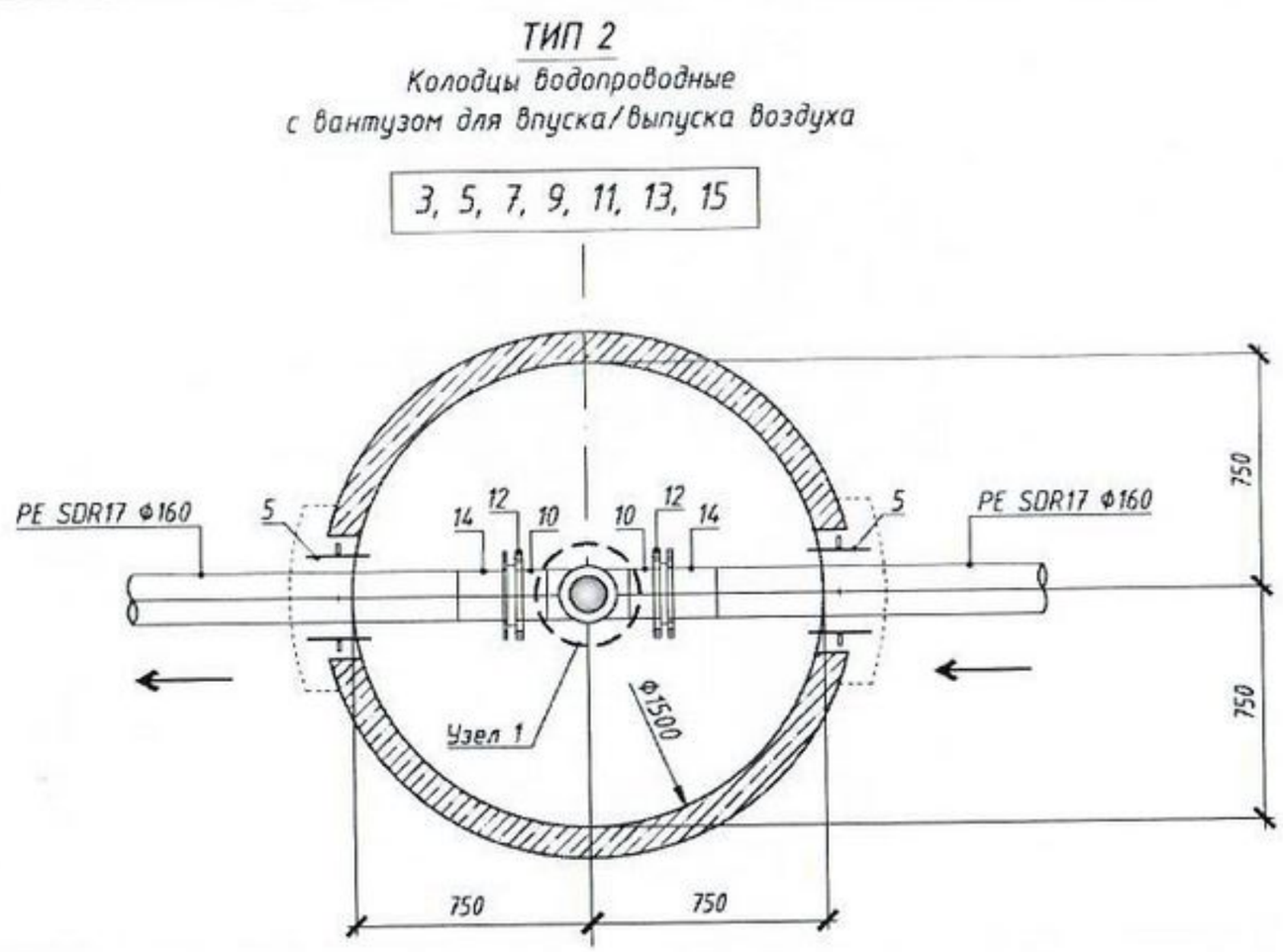

Вертикальный разрез колодца диаметром 1500мм

Спецификация

№ п/п	Наименование	Марка	Материал	Диаметр (мм) (размеры)	Количество	Примечание
	В1					
1	Трубы напорные	PE 100 SDR 17	полиэтилен	Ø160х9,5мм	16444,6м	
2	Трубы электросварные		сталь	Ø57х3,0мм	21м	
3	Колодец водопроводный сборный железобетонный		железобетон	Ø1500мм	16шт	
4	Колодец контрольный сборный железобетонный		железобетон	Ø1000мм	16шт	
5	Колодец мокрый сборный железобетонный		железобетон	Ø1000мм	7шт	

Схема привязки колодца к постоянным точкам-ориентирам

Колодец водопроводный диаметром 1500мм

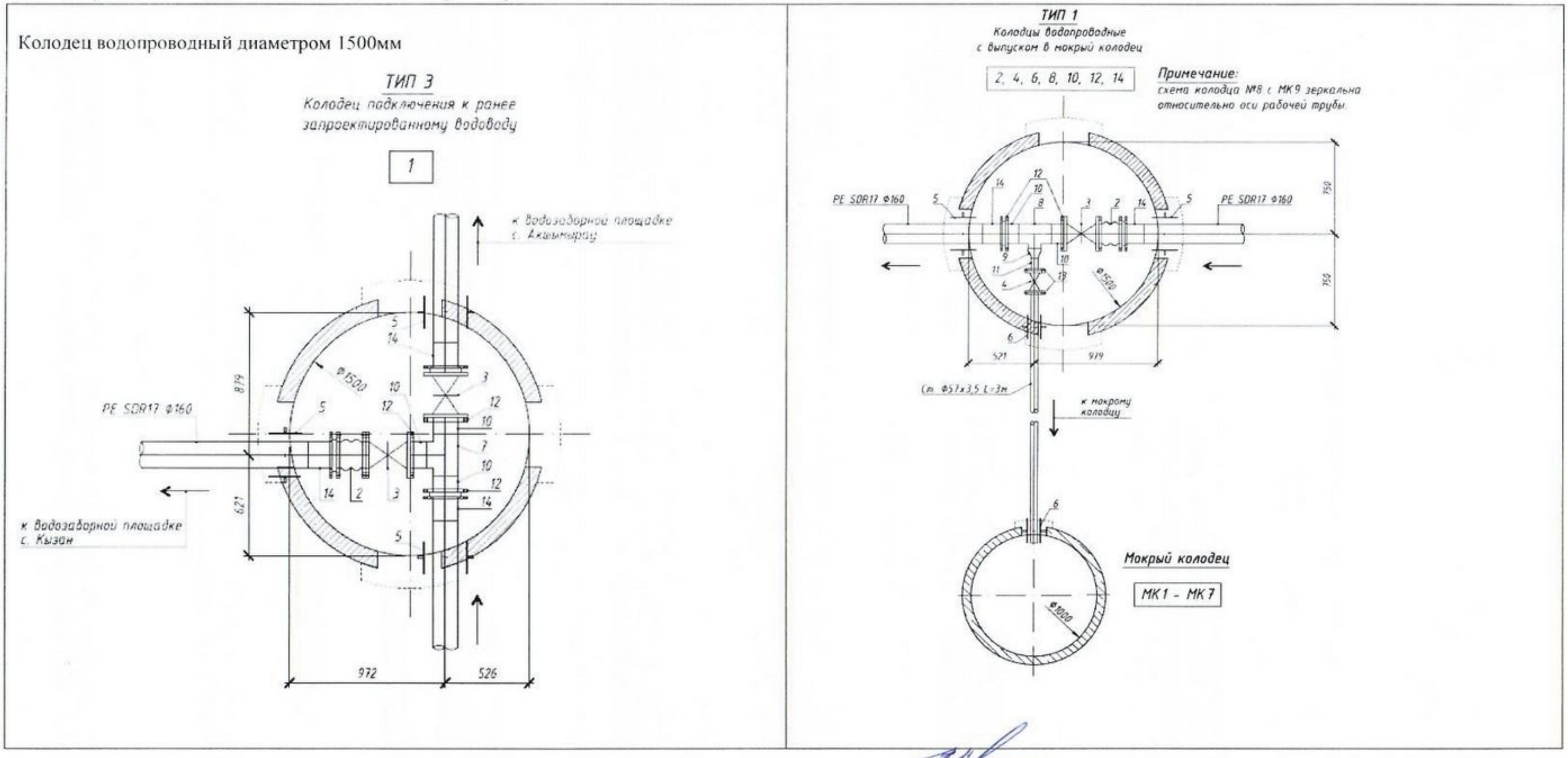

Заказчик ***И.о.зам.председателя РГУ "Комитет водного хозяйства МВРИ РК" Аубакиров А.Б.***
фамилия, имя, отчество (при наличии), подпись руководителя
Место печати (при наличии)

Главный эскперт РГУ "Комитет водного хозяйства МВРИ РК" Хансейтов С.Б.
фамилия, имя, отчество (при наличии), подпись

Авторский надзор ***ГИП ТОО «Алатау Строй Монтаж-5» Кенжебеков Тойбек Илесбекович***
фамилия, имя, отчество (при наличии), подпись эксперта

Место печати (при наличии)

Приложение 1
к приказу Министра
по инвестициям и развитию
Республики Казахстан
от 24 апреля 2017 года № 235

Заключение о качестве строительно-монтажных работ

« 12 » 03 2024г.

Технический надзор ***Товарищество с ограниченной ответственностью «Строительная компания Капитал», директор Табикабилов Хайрулла Убайдуллевич, Республика Казахстан, Кызылординская область, Кызылорда Г.А. , ТАУЕЛСИЗДИК, дом35;***
наименование организации, фамилия, имя, отчество (при наличии) руководителя, юридический адрес

в лице ***Табикабилова Хайруллы Убайдуллевича, KZ92VJE00048496 от 07.08.2019г, KZ70VJE00049862 от 08.10.2019г.***
фамилия, имя, отчество (при наличии) экспертов, № аттестатов, дата получения

действующего на основании договора ***№261/3 от 03.05.2023г.***
№ договора и дата

по объекту: ***«Реконструкция водопроводных сетей населенных пунктов Акшымырау и Кызан группового водопровода «Казба-Акшымырау- Кызан» 2-ой этап строительства (Строительство второй нити водовода между селами Акшымырау -Кызан)», Республика Казахстан, Мангистауская область, Мангистауский район,***
наименование и местонахождение объекта

заказчиком которого является ***Республиканское государственное учреждение «Комитет водного хозяйства Министерства водных ресурсов и ирригации Республики Казахстан», И.о.зам.председателя Аубакиров А.Б.***
наименование организации, фамилия, имя, отчество (при наличии) руководителя

подтверждает, что:
1. Строительство объекта осуществлялось
а) подрядчиком (генеральным подрядчиком)***Товарищество с ограниченной ответственностью "Шебер-Курылыс", лицензия 16019074 от 13.12.2016г.***
наименование организации, № лицензии и дата получения
в лице ***директора Култоpе Манас Сергазыулы***
фамилия, имя, отчество (при наличии) руководителя

б) субподрядными организациями ***нет;***
наименование организации, № лицензии и дата получения
в лице ***нет***;
фамилия, имя, отчество (при наличии) руководителя

2. Строительно-монтажные работы осуществлены в сроки:

начало работ ***август 2023 года***;
месяц, год
окончание работ ***март 2024 года***;
месяц, год
при продолжительности строительства, месяц:
по норме или по проекту организации строительства ***7 месяцев***;
фактически ***7 месяцев***;

3. Сметная стоимость по утвержденному проекту (проектно-сметной документации): всего ***300107тыс. тенге***, в том числе строительно-монтажных работ ***254842тыс.тг***, оборудования, инструмента и инвентаря ***0тыс. тг***; прочие ***45265тыс. тенге***;

4. Сметная стоимость основных фондов, принимаемых в эксплуатацию всего ***285423тыс. тенге***, в том числе строительно-монтажных работ ***254842тыс. тенге***, оборудования, инструмента и инвентаря ***0тыс. тенге***; прочие ***30581тыс. тенге***;

5. Объект построен в соответствии с проектом (проектно-сметной документацией)
Товарищество с ограниченной ответственностью «Алатау Строй Монтаж-5», рабочий проект № 76-2017-НВ
наименование проектной организации, номер проекта
утвержденным(ой) ***Приказом Министерство экологии и природных ресурсов Республики Казахстан Комитет по водным ресурсам, № 30-Н от 24.01.2023 года***
наименование организации утвердившей (переутвердившей) проект и дата утверждения
и требованиями государственных нормативных документов в области архитектуры, градостроительства и строительства;

6. Примененные строительные материалы, конструкции, оборудование и изделия соответствуют проекту и требованиям государственных нормативов;
6-1. Доля местного содержания предусмотрена в проектно-сметной документации ***100%*** и фактически применено ***100%*** (на объектах, финансируемых за счет государственных инвестиций и средств квазигосударственного сектора);
7. Исполнительная техническая документация имеется в полном объеме, в том числе в электронном модуле;
8. Замечания, выданные техническим надзором в процессе строительства устранены;
9. Завершенный строительством объект обеспечивает прочность, устойчивость и надежность на протяжении всего срока службы (эксплуатации, использования, применения) и соответствует требованиям государственных нормативов направленных на обеспечение интересов и безопасности собственников (пользователей) и общества в целом.

Технический надзор:
организация ***Товарищество с ограниченной ответственностью «Строительная компания Капитал», директор Табикабилов Хайрулла Убайдуллевич***
наименование организации, фамилия, имя, отчество (при наличии) руководителя,

_____ «_____» _____**2024г.**
подпись, дата

Место печати (при наличии)

эксперт(ы) технического надзора ***Табикабилов Хайрулла Убайдуллевич, KZ92VJE00048496 от 07.08.2019г., KZ70VJE00049862 от 08.10.2019г.*** _____ « _____» _____**2024г.**
подпись, дата

Место печати (при наличии)

Приложение 2
к приказу Министра
по инвестициям и развитию
Республики Казахстан
от 24 апреля 2017 года № 235

Заключение о соответствии выполненных работ проекту
« 12 » 03 2024г.

Авторский надзор ***Товарищество с ограниченной ответственностью «Алатау Строй Монтаж-5», директор Кенжебеков Тойбек Илесбекович***

наименование организации, фамилия, имя, отчество (при наличии) руководителя

в лице ***Кенжебеков Тойбек Илесбекович***
фамилия, имя, отчество (при наличии) экспертов, № аттестатов и дата получения

действующего на основании ***приказ №1-П от 29.07.2023г.***
№ договора (приказа) и дата

по объекту: ***«Реконструкция водопроводных сетей населенных пунктов Акшымырау и Кызан группового водопровода «Казба-Акшымырау- Кызан» 2-ой этап строительства (Строительство второй нити водовода между селами Акшымырау -Кызан)», Республика Казахстан, Мангистауская область, Мангистауский район***
наименование и местонахождение объекта

заказчиком которого является ***Республиканское государственное учреждение «Комитет водного хозяйства Министерства водных ресурсов и ирригации Республики Казахстан», И.о.зам.председателя Аубакиров А.Б.***
наименование организации, фамилия, имя, отчество (при наличии) руководителя

подтверждает, что:

1. Строительство объекта осуществлялось
а) подрядчиком (генеральным подрядчиком)***Товарищество с ограниченной ответственностью "Шебер-Курылыс", лицензия 16019074 от 13.12.2016г***
наименование организации, № лицензии и дата получения

в лице ***директора Култоре Манас Сергазыулы***
фамилия, имя, отчество (при наличии) руководителя

б) субподрядными организациями ***нет;***
наименование организации, № лицензии и дата получения

в лице ***нет***
фамилия, имя, отчество (при наличии) руководителя

2. Строительно-монтажные работы осуществлены в сроки:

начало работ ***август 2023 года***;
месяц, год

окончание работ ***март 2024 года***;
месяц, год

при продолжительности строительства, месяц:
по норме или по проекту организации строительства ***7 месяцев***;
фактически ***7 месяцев***;

3. Примененные строительные материалы, конструкции, оборудование и изделия соответствуют требованиям проекта;

4. Замечания, выданные авторским надзором в процессе строительства, устранены;

5. Внесенные изменения в проект (проектно-сметную документацию) впроцессе строительствавыполнены в соответствии с требованиями нормативов в области архитектуры, градостроительства и строительства;

6. Объект построен в соответствии с проектом (проектно-сметной документацией) ***Товарищество с ограниченной ответственностью «Алатау Строй Монтаж-5», рабочий проект № 76-2017-НВ***
наименование проектной организации, номер проекта

утвержденным (ой) ***Приказом Министерство экологии и природных ресурсов Республики Казахстан Комитет по водным ресурсам, № 30-Н от 24.01.2023 года***

наименование организации, утвердившей (переутвердившей) проект и дата утверждения

Авторский надзор:
организация ***Товарищество с ограниченной ответственностью «Алатау Строй Монтаж-5», директор Кенжебеков Тойбек Илесбекович***
наименование организации, фамилия, имя, отчество (при наличии) руководителя,

_____ «____» _____**2024г.**
подпись, дата

Место печати (при наличии)

эксперт(ы) по авторскому надзору ***Кенжебеков Тойбек Илесбекович, приказ №1-П от 29.07.2023г.***
фамилия, имя, отчество (при наличии) эксперта (экспертов), № аттестатов, подпись, дата
Место печати (при наличии)