«АЛМАТЫ ҚАЛАСЫ ҚАЛАЛЫҚ ЖОСПАРЛАУ ЖӘНЕ УРБАНИСТИКА БАСҚАРМАСЫ»
КОММУНАЛДЫҚ МЕМЛЕКЕТТІК МЕКЕМЕСІ

КОММУНАЛЬНОЕ ГОСУДАРСТВЕННОЕ УЧРЕЖДЕНИЕ
«УПРАВЛЕНИЕ ГОРОДСКОГО ПЛАНИРОВАНИЯ И УРБАНИСТИКИ ГОРОДА АЛМАТЫ»

050057, Алматы қаласы, Абай даңғылы, 90
тел: (727) 240 80 00, 240 80 01
тел/факс: (727) 240 80 03, e-mail:u.aig@almaty.gov.kz

050057, город Алматы, пр. Абая, 90
тел: (727) 240 80 00, 240 80 01
тел/факс: (727) 240 80 03, e-mail:u.aig@almaty.gov.kz

21.12.22 № 05.2.02-2428ш

Филиал некоммерческого акционерного общества «Государственная корпорация «Правительство для граждан» по городу Алматы

КГУ «Управление энергоэффективности и инфраструктурного развития города Алматы»

Управление городского планирования и урбанистики города Алматы рассмотрев письмо за № 002235900886 от 20.12.2022 года, касательно регистрации прав (обременений) на недвижимое имущество сообщает.

Акт приемки объекта в эксплуатацию расположенного по адресу: г. Алматы, ул. Сокольского, внесён в журнал учёта введенных в эксплуатацию объектов за № 864 от 20.12.2022г.

Заместитель руководителя **Т. Исмаилов**

исп. А. Набиев
тел. 240-80-00, вн. 213

0090913

Приложение 1
к приказу Министра
индустрии и инфраструктурного развития
Республики Казахстан
от 08.02.2021 № 53
Утвержден
приказом Министра
национальной экономики
Республики Казахстан
от 24 апреля 2017 года № 234
Форма

Акт приемки объекта в эксплуатацию

«15» 06 2022 г.

Заказчик **Государственное коммунальное предприятие на праве хозяйственного ведения «Алматы Су» Управления энергоэффективности и инфраструктурного развития города Алматы, директор департамента водопроводных сетей Нурке М.С., Республика Казахстан, г. Алматы, Бостандыкский район, ул. Жарокова, 196, почтовый индекс 050057**

фамилия, имя, отчество (при наличии) – для физических лиц, наименование организации – для юридических лиц, почтовый индекс, область, город, район, населенный пункт, наименование улицы, номер дома/здания (стационарного помещения)

на основании:

Декларации о соответствии «15» 06 **2022 года, ТОО «Данекер» в лице директора Искакова Б. А. лицензия ГСЛ № 004497 от 04.05.2001 года I категория, Республика Казахстан, Карагандинская область, г. Жезказган, ул.Шевченко,38, индекс 100600**

дата декларации, наименование подрядной (генподрядной) организации, фамилия, имя, отчество (при наличии) руководителя, юридический адрес

Заключения о качестве строительно-монтажных работ (**прилагается**) **по данному объекту «15» 06 2022 года предоставленного техническим надзором, на праве хозяйственного ведения «Алматы Су» Управления энергоэффективности и инфраструктурного развития города Алматы в лице директора департамента капитального строительства-Бибатырова Б.Б.,, эксперты: по техническому надзору Артамонова Е. С., аттестат № KZ49VJE00034332 от 26.01.2018 г Жамалбек Р.М.,аттестат № KZ32VJE00055299 от 12.06.2020г 2) Жумуров А.Ш. аттестат № KZ83VJE00047397 от 12.06.2019г.**

дата заключения, наименование организации, фамилия, имя, отчество (при наличии) экспертов технического надзора, № и дата получения аттестатов

Заключения о соответствии выполненных работ проекту «15» 06 2022 года ТОО «СК Техно-Стандарт», директор –Решетов В.А., Главный инженер проекта-Герасимович М.П. БИН 020140002374

дата заключения, наименование организации, фамилия, имя, отчество (при наличии) экспертов авторского надзора, № и дата получения аттестатов

произведя осмотр готовности предъявленного подрядчиком (генеральным подрядчиком) к приемке в эксплуатацию

объекта: «**Реконструкция водопроводных сетей. Водопроводная сеть**

по ул.Сокольского от ул.Запорожская до ул.Великолукская в Турксибском районе г. Алматы (Д-25 мм-532,55 мм, Д-110 мм- 140,6м, Д-160 мм - 1311,45 м, ПЭ)»

наименование объекта и вид строительства (новое, расширение, реконструкция, техническое перевооружение, модернизация, капитальный ремонт), уровень ответственности, техническая и технологическая сложность объекта

по адресу **город Алматы, Турксибский район, ул.Сокольского**

(область, район, населенный пункт, микрорайон, квартал, улица, номер дома (корпуса)

проверив комплектность исполнительной технической документации, в том числе посредством электронного модуля исполнительной технической документации "___" _____ 20___ года, дата ознакомления подтверждает что:

1. Строительство объекта осуществлено на основании:

1) правоустанавливающего документа на земельный участок **Решение №04-36/453 от 08.11.2017 г. Управление энергетики и коммунального хозяйства города Алматы**

документ, подтверждающий наступление юридических фактов (юридических составов), на основании которых возникают, изменяются или прекращаются права на земельный участок, в том числе договоры, решения судов, правовые акты исполнительных органов, свидетельство о праве на наследство, передаточный акт или разделительный баланс при реорганизации негосударственных юридических лиц, владеющих земельным участком на праве собственности или выкупивших право временного возмездного землепользования (аренды)

либо решения о реконструкции (перепланировке, переоборудовании) помещений (отдельных частей) существующих зданий от _____

наименование органа вынесшего решение

б) талона о приеме уведомления о начале или прекращении осуществления деятельности или определенных действий **ГУ «Управление государственного архитектурно-строительного контроля Алматинской области» KZ70REA00223000 от 21.05.2021 г., KZ85REA00235049 от 04.08.2021 г., KZ15REA00245233 от 02.10.2021 г., KZ67REA00250408 от 29.10.2021 г.**

наименование органа принявшего уведомление, дата и № принятия талона

в) проекта (проектно-сметной документации) **ТОО «СК Техно-Стандарт» 88-17-1-НВ**

наименование проектной организации, номер проекта

утвержденного(й) **ГКП на ПХВ «Алматы Су» УЭиИР г.Алматы №03-02/489 от 01.10.2019 г.**

дата и номер проекта, наименование организации утвердившей (переутвердившей) проект и дата утверждения

2. Строительно-монтажные работы осуществлены в сроки:

начало работ **май 2021 г.**

месяц, год

окончание работ **декабрь 2021 г.**

месяц, год

при продолжительности строительства, месяц:

по норме или по проекту организации строительства **2,3** месяца;

фактически **7** месяцев;

3. Объект (комплекс) имеет следующие основные технико-экономические показатели(мощность, производительность, производственная площадь, протяженность, вместимость, объем,

пропускная способность, провозная способность, число рабочих мест и тому подобное, заполняется по всем объектам (кроме жилых домов) в единицах измерения соответственно целевой продукции или основным видам услуг):

Мощность, производительность и так далее	Единица измерения	По проекту		Фактически	
		общая (с учетом ранее принятых)	в том числе пускового комплекса или очереди	общая (с учетом ранее принятых)	в том числе пускового комплекса или очереди
Труба полиэтиленовая диаметр 25х2	м	532,55		1083,06	
Труба полиэтиленовая диаметр 110х8,1	м	140,6		140,6	
Труба полиэтиленовая диаметр 160х11,8	м	1311,45		1311,45	

Выпуск продукции (оказания услуг), предусмотренной проектом в объеме, соответствующем нормам освоения проектных мощностей в начальный период_____

факт начала выпуска продукции с указанием объема

Жилой дом имеет следующие показатели:

Показатели	Единица измерения	По проекту	Фактически
Общая площадь	$м^2$	-	-
Число этажей	этаж	-	-
Общий строительный объем	$м^3$	-	-
В том числе подземной части	$м^3$	-	-
Площадь встроенных, встроенно-пристроенных и пристроенных помещений	$м^2$	-	-

Показатели	По проекту			Фактически		
	число квартир	площадь квартир, $м^2$		число квартир	площадь квартир, $м^2$	
		общая	жилая		общая	жилая
Всего квартир, в том числе: однокомнатных двухкомнатных трехкомнатных четырехкомнатных и более	-	-	-	-	-	-

4. Технологические и архитектурно-строительные решения по объекту характеризуются следующими данными: *Участок реконструкции водопроводных сетей расположен в Турксибском районе по ул.Сокольского от ул.Запорожская до ул. Великолукская. Длина сетей составляет 2535,11 м. Трубы полиэтилен ПЭ 100 «питьевая» SDR 13.6 СТ РК ИСО 4427-2004 диам. 25 – 1083,06 п.м., диам. 110 – 140,6 п.м., диам. 160 – 1311,45 м. Проектом предусматривается замена металлических труб более долговечными трубами из полиэтилена марки Р-100 с утолщенной стенкой SDR 13.6. Проектируемые сети закольцовываются с существующими одноименными сетями - в соответствии с требованиями п.8.5 СНиП РК 4.01-02-2009 «Водоснабжение. Наружные сети и сооружения». На сети предусматривается устройство колодцев с запорной арматурой и с подземными пожарными гидрантами.*

краткие технические характеристики по особенностям его размещения, по основным материалам и конструкциям, инженерному и технологическому оборудованию

5. На объекте установлено предусмотренное проектом оборудование в количестве согласно актам о его приемке после индивидуального испытания и комплексного опробования;

6. Наружные инженерные коммуникации (холодное и горячее водоснабжение, канализация, теплоснабжение, газоснабжение, электроснабжение и связь) обеспечивают нормальную эксплуатацию объекта (здания, сооружения, помещения) и приняты городскими эксплуатационными организациями;

7. Сметная стоимость по утвержденному проекту (проектно-сметной документации):
всего **129 247,92** тысяч тенге, в том числе:

строительно-монтажных работ **108133,57** тысяч тенге,

стоимость оборудования, инструмента и инвентаря **0** тысяч тенге;

прочие расходы **21114,36** тысяч тенге;

8. Сметная стоимость основных фондов, принимаемых в эксплуатацию **108998,639** тысяч тенге, в том числе:

стоимость строительно-монтажных работ **97320,213** тысяч тенге;
стоимость оборудования, инструмента и инвентаря **0** тенге;

прочие расходы **11678,426** тысяч тенге;

9.Доля местного содержания предусмотрена в проектно-сметной документации 100% и фактически применено 100 % (на объектах, финансируемых за счет государственных инвестиций и средств квазигосударственного сектора);

10. Класс энергоэффективности здания __;

11. Объект построен в соответствии с утвержденным проектом (проектно-сметной документацией) и требованиями государственных нормативных документов в области архитектуры, градостроительства и строительства.

РЕШИЛ:

«Реконструкция водопроводных сетей. Водопроводная сеть по ул.Сокольского от ул.Запорожская до ул.Великолукская в Турксибском районе г. Алматы»

наименование объекта (комплекса)

принять в эксплуатацию.

Заказчик:
Директор департамента водопроводных сетей ГКП на праве хозяйственного ведения «Алматы Су» Управления энергоэффективности и инфраструктурного развития города Алматы – Нурке М.С.

фамилия, имя, отчество (при наличии), подпись руководителя М.П.

Технический надзор:
Директор департамента капитального строительства Бибатыров Б.Б.

фамилия, имя, отчество (при наличии), подпись руководителя М.П.

Авторский надзор
ТОО «СК Техно-Стандарт» Директор Решетов В.А.

фамилия, имя, отчество (при наличии), подпись руководителя М.П.

Подрядчик (генеральный подрядчик):
Директор ТОО «ДАНЕКЕР» Искаков Б.А.

фамилия, имя, отчество (при наличии), подпись руководителя М.П.

Приложение 13
к акту приемки объекта
в эксплуатацию
форма

Технические характеристики объекта
(сети, водоводы, коллекторы и тому подобное)

№ п/п	Наименование	Единицы измерения	Количество, протяженность	Примечание
!	2	3	4	5
Водопровод				
1	Водоводы (общая протяженность)	м	-	
	1) из стальных труб	м	-	
	2) из чугунных труб	м	-	
	3) из асбестоцементных труб	м	-	
	4) из железобетонных труб	м	-	
	5)из полиэтиленовых труб	м	-	
2	Распределительная сеть (общая протяженность)	м	2 535,11	
	1) из стальных труб	м	-	
	2) из чугунных труб	м	-	
	3) из асбестоцементных труб	м	-	
	4) из полиэтиленовых труб	м	2 535,11	
3	Прочие устройства			
	Смотровой колодец	шт	65	
	Задвижка d-150	шт	8	
	Задвижка d-100	шт	1	
	Задвижка d-50	шт	33	
	Вентили d-15	шт	-	
	Вентили d-50	шт	-	
	Кран d-15	шт	-	
	Фильтр	шт	-	
	Гидрант	шт	9	
	Водопроводный ввод	шт	-	
	Водоразборная колонка	шт	-	
	Стальной футляр	шт	-	
	Питьевой фонтанчик	шт	-	
Канализация				
1	Коллекторы (общая протяженность)	м	-	
	1) из керамических труб	м	-	
	2) из чугунных труб	м	-	
	3) из бетонных труб	м	-	
	4) из асбестоцементных труб	м	-	
	5) из железобетонных труб	м	-	
2	Канализационная сеть (общая протяженность)	м	-	
	1) из керамических труб	м	-	

	2) из чугунных труб	м	-	
	3) из бетонных труб	м	-	
	4) из асбестоцементных труб	м	-	
	5) из железобетонных труб	м	-	
3	Прочие устройства			
	Смотровой колодец	шт	-	
	Выпуск	шт	-	

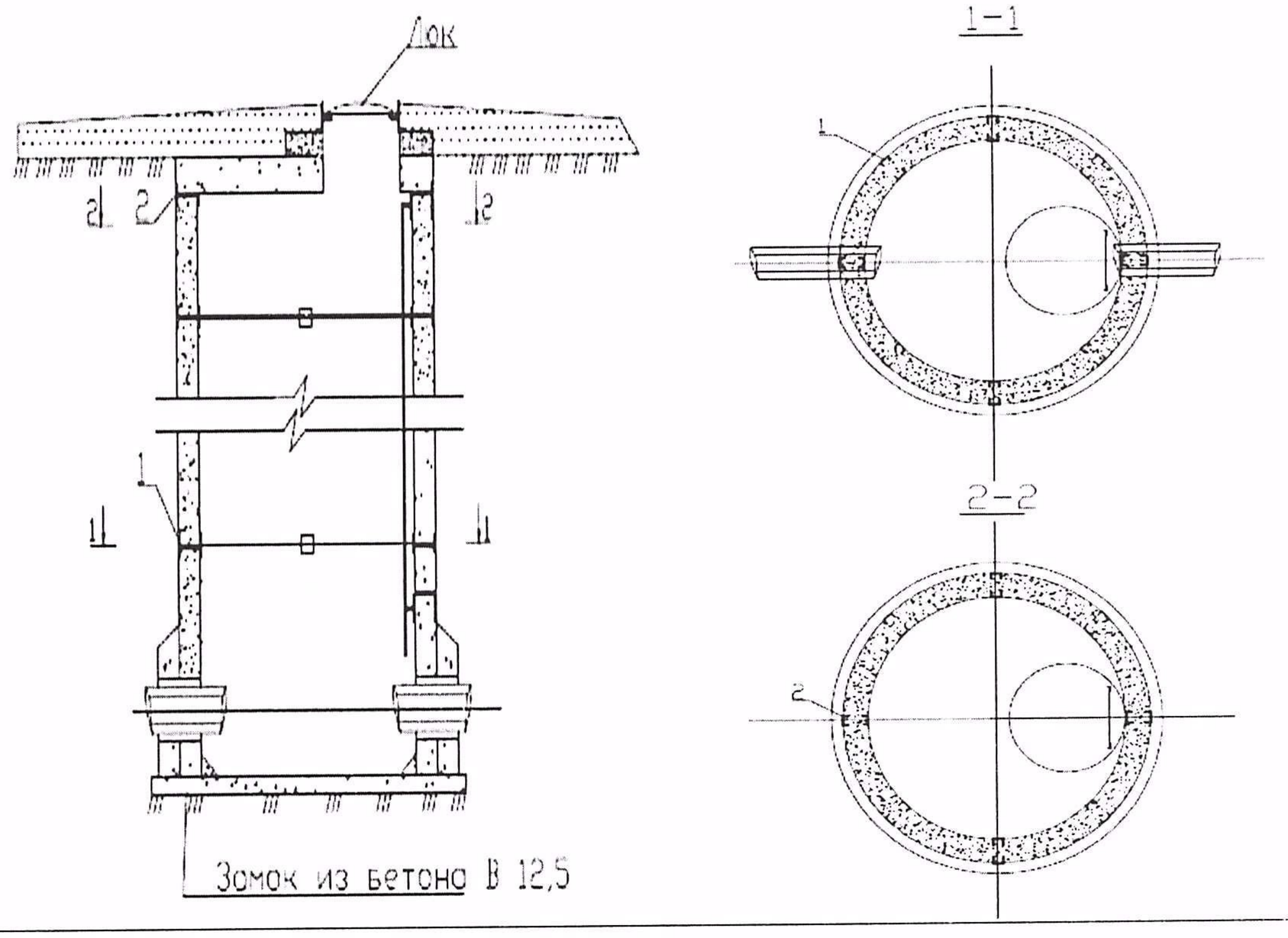

Спецификация

№ п/п	Наименование	Марка	Материал	Диаметр (мм) (размеры)	Количество	Примечание
1	Железобетонные водопроводные колодца	Т.П.Р. 901-09-11.84	Ж/б	1500	65	
2						

Схема привязки колодца к постоянным точкам-ориентирам

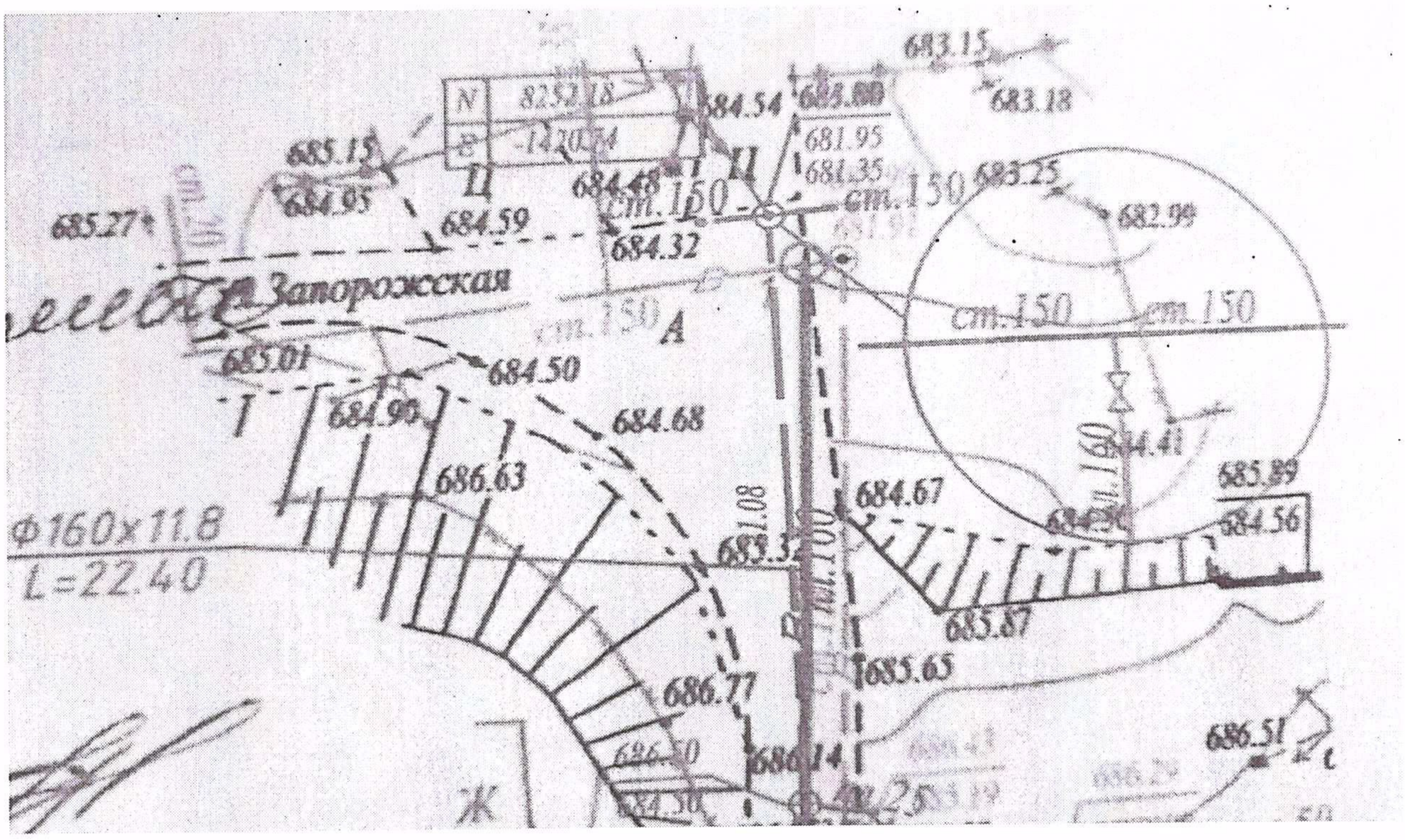

Заказчик, <u>Заместитель генерального директора – директор по производству Государственного коммунального предприятия на праве хозяйственного ведения «Алматы Су» Управления энергетики и водоснабжение города Алматы – Юсупов А.Ж.</u>

Фамилия, имя, отчество (при наличии), подпись руководителя М.П (при наличии)

Авторский надзор, Директор ТОО «СК Техно-Стандарт» - Решетов В.А.

Фамилия, имя, отчество (при наличии), подпись руководителя М.П (при наличии)

Приложение 3
к приказу Министра
по инвестициям и развитию
Республики Казахстан
от 08.02.2021 № 53

Форма

Декларация о соответствии

«15» 06 2022 г.

Подрядчик (генеральный подрядчик) **ТОО «ДАНЕКЕР», Республика Казахстан, Карагандинская область, г.Жезказган, Шевченко, 38**

наименование организации, юридический адрес

в лице **директора - Искакова Бауыржана Акановича**

фамилия, имя, отчество (при наличии) руководителя организации

по объекту: **«Реконструкция водопроводных сетей. Водопроводная сеть по ул.Сокольского от ул.Запорожская до ул.Великолукская в Турксибском районе г. Алматы (Д-25 мм-532,55 мм, Д-110 мм- 140,6м, Д-160 мм - 1311,45 м, ПЭ)»**

наименование, местонахождения объекта

заказчиком которого является **Директор департамента водопроводных сетей Государственного коммунального предприятия на праве хозяйственного ведения «Алматы Су» Управления энергоэффективности и инфраструктурного развития города Алматы - Нурке М.С.**

наименование организации, фамилия, имя, отчество (при наличии) руководителя

удостоверяет, что:

1. Строительно–монтажные работы на объекте выполнены в соответствии с утвержденным проектом (проектно–сметной документацией), государственными нормативами в сфере архитектурной, градостроительной и строительной деятельности;

2. Субподрядные организации: 1) **ТОО «Granite Shores» ГСЛ №0015861. 2) ТОО «Имандра» ГСЛ №07127. 3)ТОО «Марал Құрылыс» ГЛС № 17005794. 4) ТОО «Business Creative FMA» ГЛС № 21030548 .**

наименование организации

3. Проект (проектно-сметная документация) **ТОО «СК Техно-Стандарт» 88-17-1-НВ**

наименование проектной организации, номер проекта

утвержден(а)) **ГКП на ПХВ «Алматы Су» УЭиИР г.Алматы №03-02/489 от 01.10.2019 г.**

(наименование организации утвердившей (переутвердившей) проект и дата утверждения

4. Объект (комплекс) имеет следующие основные технико-экономические показатели (мощность, производительность, производственная площадь, протяженность, вместимость, объем, пропускная способность, провозная способность, число рабочих мест и тому подобное, заполняется по всем объектам (кроме жилых домов) в единицах измерения соответственно целевой продукции или основным видам услуг):

Мощность, производительность и так далее	Единица измерения	По проекту		Фактически	
		общая (с учетом ранее принятых)	в том числе пускового комплекса или очереди	общая (с учетом ранее принятых)	в том числе пускового комплекса или очереди
Труба полиэтиленовая диаметр 25х2	м	532,55		1083,06	
Труба полиэтиленовая диаметр 110х8,1	м	140,6		140,6	
Труба полиэтиленовая диаметр 160х11,8	м	1311,45		1311,45	

Жилой дом имеет следующие показатели:

Показатели	Единица измерения	По проекту	Фактически
Общая площадь	$м^2$	-	-
Число этажей	этаж	-	-
Общий строительный объем	$м^3$	-	-
В том числе подземной части	$м^3$	-	-
Площадь встроенных, встроенно-пристроенных и пристроенных помещений	$м^2$	-	-

Показатели	По проекту			Фактически		
	число квартир	площадь квартир, $м^2$		число квартир	площадь квартир, $м^2$	
		общая	жилая		общая	жилая
Всего квартир, в том числе: однокомнатных двухкомнатных трехкомнатных четырехкомнатных и более	-	-	-	-	-	-

5. Технологические и архитектурно-строительные решения по объекту характеризуются следующими данными: *Участок реконструкции водопроводных сетей расположен в Турксибском районе по ул.Сокольского от ул.Запорожская до ул. Великолукская. Длина сетей составляет 2535,11 м. Трубы полиэтилен ПЭ 100 «питьевая» SDR 13.6 СТ РК ИСО 4427-2004 диам. 25 – 1083,06 п.м., диам. 110 – 140,6 п.м., диам. 160 – 1311,45 м. Проектом предусматривается замена металлических труб более долговечными трубами из полиэтилена марки Р-100 с утолщенной стенкой SDR 13.6. Проектируемые сети закольцовываются с*

существующими одноименными сетями - в соответствии с требованиями п.8.5 СНиП РК 4.01-02-2009 «Водоснабжение. Наружные сети и сооружения». На сети предусматривается устройство колодцев с запорной арматурой и с подземными пожарными гидрантами.

краткие технические характеристики по особенностям его размещения, по основным материалам и конструкциям, инженерному и технологическому оборудованию

6. На объекте установлено предусмотренное проектом оборудование в количестве согласно актам о его приемке после индивидуального испытания и комплексного опробования;

7. Мероприятия по охране труда, обеспечению взрывобезопасности, пожаробезопасности, охране окружающей природной среды и антисейсмические мероприятия, предусмотренные проектом выполнены;

8. Строительно-монтажные работы осуществлены в сроки:

начало работ **май 2021 г.**
месяц, год

окончание работ **декабрь 2021 г.**
месяц, год

при продолжительности строительства, месяц:

по норме или по проекту организации строительства **2,3** месяца;

фактически 7 месяцев;

9. Примененные строительные материалы, конструкции, оборудование и изделия соответствуют требованиям проекта и государственных нормативов;

9-1. Доля местного содержания предусмотрена в проектно-сметной документации 100 % и фактический применено 100 %

(на объектах финансируемых за счет государственных инвестиций и средств квазигосударственного сектора);

10. Исполнительная геодезическая съемка фактического положения подземных инженерных сетей и/или зданий (сооружений) выполнена (обязательное приложение к декларации о соответствии);

11. Наружные инженерные коммуникации (холодное и горячее водоснабжение, канализация, теплоснабжение, газоснабжение, электроснабжение и связь) обеспечивают нормальную эксплуатацию объекта, что подтверждается поставщиками услуг по инженерному и коммунальному обеспечению.

Поставщики услуг по инженерному и коммунальному обеспечению:

Государственное коммунальное предприятие на праве хозяйственного ведения «Алматы Су» Управления энергоэффективности и инфраструктурного развития города Алматы, в лице заместителя директора – директор по производству Юсупов А.Ж.

наименование организации, фамилия, имя, отчество (при наличии),

подпись руководителя, дата, М.П.

12. Шумоизоляция здания соответствует проекту и подтверждается экспертным заключением выдаваемым государственной организацией осуществляющей санитарно-эпидемиологическую экспертизу по результатам лабораторных замеров проведенных аккредитованными испытательными лабораториями (центрами)(экспертное заключение прилагается);

13. Обеспечен доступ для маломобильных групп населения, что подтверждается органами социальной защиты населения

_____

фамилия, имя, отчество (при наличии), подпись руководителя, дата, М.П. (при наличии)

Подрядчик (генеральный подрядчик) считает объект **«Реконструкция водопроводных сетей. Водопроводная сеть по ул.Сокольского от ул.Запорожская до ул.Великолукская в Турксибском районе г. Алматы»** готовым к приемке в эксплуатацию

наименование объекта (комплекса)

гарантирует качество выполненных строительно-монтажных и специальных работ, и принимает на себя обязательство устранять дефекты, возникшие по его вине при строительстве объекта согласно гарантийного срока в соответствии с законодательством Республики Казахстан.

Подрядчик (генеральный подрядчик)
Директор ТОО «ДАНЕКЕР» - Искаков Б.А.

фамилия, имя, отчество (при наличии) руководителя,

_____
подпись, дата

место для печати

Форма Приложение 1
к приказу Министра
по инвестициям и развитию
Республики Казахстан
от 08.02.2021 № 53
Форма

Приложение 1
к приказу Министра
по инвестициям и развитию
Республики Казахстан
от 24 апреля 2017 года № 235
Форма

Заключение о соответствии выполненных работ проекту

«15» 06 2022 г.

Авторский надзор **Директор ТОО «СК Техно-Стандарт - Решетов В.А.**
наименование организации, фамилия, имя, отчество (при наличии) руководителя

в лице **Главного инженера проекта – Герасимовича М.П.**

фамилия, имя, отчество (при наличии) экспертов, № аттестатов и дата получения

действующего на основании **договора №38 от 02.02.2021 года**

№ договора и дата

по объекту: **«Реконструкция водопроводных сетей. Водопроводная сеть по ул.Сокольского от ул.Запорожская до ул.Великолукская в Турксибском районе г. Алматы (Д-25 мм-532,55 мм, Д-110 мм- 140,6м, Д-160 мм - 1311,45 м, ПЭ)»**

наименование и местонахождение объекта

заказчиком которого является **Директор департамента водопроводных сетей Государственного коммунального предприятия на праве хозяйственного ведения «Алматы Су» Управления энергоэффективности и инфраструктурного развития города Алматы – Нурке М.С.**

наименование организации, фамилия, имя, отчество (при наличии) руководителя

подтверждает, что:

1. Строительство объекта осуществлялось

а) подрядчиком (генеральным подрядчиком)

ТОО «ДАНЕКЕР» ГСЛ №004497 от 04.05.2001года

наименование организации, № лицензии и дата получения

в лице **директора Искакова Бауыржана Акановича**

фамилия, имя, отчество (при его наличии) руководителя

б) субподрядными организациями **ТОО «Granite Shores» ГСЛ №0015861 от 27.11.2020г.**

наименование организации, № лицензии и дата получения

в лице **Байғара А.С.**

в) субподрядными организациями **ТОО «Имандра» Лицензия: №07127, от 25.12.2020г.**

наименование организации, № лицензии и дата получения

в лице **Байғара А.С.**

г) субподрядными организациями **ТОО «Марал Құрылыс» ГЛС № 17005794 от 05.04.2017**

наименование организации, № лицензии и дата получения

в лице **Байғара Б. С.**

фамилия, имя, отчество (при наличии) руководителя

д) субподрядными организациями **ТОО «Business Creative FMA» ГЛС № 21030548 от 27.10.2021г.**

наименование организации, № лицензии и дата получения

в лице **директора Байғара А.С.**

фамилия, имя, отчество (при его наличии) руководителя

2. Строительно-монтажные работы осуществлены в сроки:

начало работ **май 2021 г.**

месяц, год

окончание работ **декабрь 2021 г.**

месяц, год

при продолжительности строительства, месяц:

по норме или по проекту организации строительства **2,3** месяца;

фактически **7** месяца;

3. Примененные строительные материалы, конструкции, оборудование и изделия соответствуют требованиям проекта;

4. Замечания, выданные авторским надзором в процессе строительства, устранены;

5. Внесенные изменения в проект (проектно-сметную документацию) в процессе строительства выполнены в соответствии с требованиями нормативов в области архитектуры, градостроительства и строительства;

6. Объект построен в соответствии с проектом (проектно-сметной документацией)

ТОО «СК Техно-Стандарт» 88-17-1-НВ

наименование проектной организации, номер проекта

утвержденным (ой **ГКП на ПХВ «Алматы Су» УЭиИР г.Алматы №03-02/489 от 01.10.2019 г.**

наименование организации утвердившей (переутвердившей) проект и дата утверждения

Авторский надзор:

организация **Директор ТОО «СК Техно-Стандарт» - Решетов В.А.**

наименование организации, фамилия, имя, отчество (при наличии) руководителя

подпись, дата

место для печати

эксперт(ы) по авторскому надзору **Герасимович М.П.**

фамилия, имя, отчество (при наличии) эксперта (экспертов), № аттестатов

подпись, дата

Приложение 1
к приказу Министра
по инвестициям и развитию
Республики Казахстан
от 08.02.2021 № 53
Форма

Приложение 1
к приказу Министра
по инвестициям и развитию
Республики Казахстан
от 24 апреля 2017 года № 235
Форма

Заключение о качестве строительно-монтажных работ

«15» 06 2022 г.

Технический надзор: **Директор департамента капитального строительства Государственного коммунального предприятия на праве хозяйственного ведения «Алматы Су» Управления энергоэффективности и инфраструктурного развития города Алматы Бибатыров Б.Б. ; БИН 080940004108, город Алматы, Жарокова, 196**

наименование организации, фамилия, имя, отчество (при его наличии) руководителя, юридический адрес

в лице **эксперта по техническому надзору Артамонова Е.С., аттестат №KZ49VJE00034332 от 26.01.2018 г., Жамалбек Р.М., аттестат №KZ32VJE00055299 от 12.06.2020 г., Жумуров А.Ш., аттестат №KZ83VJE00047397 от 12.06.2019 г.**

фамилия, имя, отчество (при его наличии) экспертов, № аттестатов, дата получения

действующего на **приказа № 03-02/83 от 24.02.2021 г.**.

№ договора и дата

по объекту: **«Реконструкция водопроводных сетей. Водопроводная сеть по ул.Сокольского от ул.Запорожская до ул.Великолукская в Турксибском районе г. Алматы (Д-25 мм-532,55 мм, Д-110 мм- 140,6м, Д-160 мм - 1311,45 м, ПЭ)»**

наименование и местонахождение объекта

заказчиком которого является **Директор департамента водопроводных сетей Государственного коммунального предприятия на праве хозяйственного ведения «Алматы Су» Управления энергоэффективности и инфраструктурного развития города Алматы – Нурке М.С.**

наименование организации, фамилия, имя, отчество (при его наличии) руководителя

подтверждает, что:

1. Строительство объекта осуществлялось

а) подрядчиком (генеральным подрядчиком)

ТОО «ДАНЕКЕР» ГСЛ №004497 от 04.05.2001 года

наименование организации, № лицензии и дата получения

в лице **директора Искакова Бауыржана Акановича**

фамилия, имя, отчество (при его наличии) руководителя

б) субподрядными организациями **ТОО «Granite Shores» ГСЛ №0015861 от 27.11.2020г.**

наименование организации, № лицензии и дата получения

в лице **директора Байғара А.С.**

в) субподрядными организациями **ТОО «Имандра» Лицензия: №07127, от 25.12.2020г.**

наименование организации, № лицензии и дата получения

в лице **директора Байғара А.С.**

г) субподрядными организациями **ТОО «Марал Құрылыс» ГЛС № 17005794 от 05.04.2017г.**

наименование организации, № лицензии и дата получения

в лице **директора Байғара А.С.**

фамилия, имя, отчество (при его наличии) руководителя

д) субподрядными организациями **ТОО «Business Creative FMA» ГЛС № 21030548 от 27.10.2021г.**

наименование организации, № лицензии и дата получения

в лице **директора Байғара А.С.**

фамилия, имя, отчество (при его наличии) руководителя

2. Строительно-монтажные работы осуществлены в сроки:

начало работ **май 2021 г.**

месяц, год

окончание работ **декабрь 2021 г.**

месяц, год

при продолжительности строительства, месяц:

по норме или по проекту организации строительства **2,3** месяца;

фактически **7** месяца;

3. Сметная стоимость по утвержденному проекту (проектно-сметной документации):
всего **129 247,92** тысяч тенге, в том числе:

строительно-монтажных работ **108133,57** тысяч тенге,

стоимость оборудования, инструмента и инвентаря **0** тысяч тенге;

прочие расходы **21114,36** тысяч тенге;

4. Сметная стоимость основных фондов, принимаемых в эксплуатацию **108998,639** тысяч тенге, в том числе:

стоимость строительно-монтажных работ **97320,213** тысяч тенге;

стоимость оборудования, инструмента и инвентаря **0** тенге;

прочие расходы **11678,426** тысяч тенге;

5. Объект построен в соответствии с проектом (проектно-сметной документацией)
ТОО «СК Техно-Стандарт» 88-17-1-НВ

наименование проектной организации, номер проекта

утвержденным(ой) **ГКП на ПХВ «Алматы Су» УЭиИР г.Алматы №03-02/489 от 01.10.2019 г.**

наименование организации утвердившей (переутвердившей) проект и дата утверждения

и требованиями государственных нормативных документов в области архитектуры, градостроительства и строительства;

6. Примененные строительные материалы, конструкции, оборудование и изделия соответствуют проекту и требованиям государственных нормативов;

6-1.Доля местного содержания предусмотрена в проектно-сметной документации 100 % и фактический применено 100 %

(на объектах финансируемых за счет государственных инвестиций и средств квазигосударственного сектора);

7. Исполнительная техническая документация имеется в полном объеме, в том числе в электронном модуле;

8. Замечания, выданные техническим надзором в процессе строительства устранены;

9. Завершенный строительством объект обеспечивает прочность, устойчивость и надежность на протяжении всего срока службы (эксплуатации, использования, применения) и соответствует требованиям государственных нормативов направленных на обеспечение интересов и безопасности собственников (пользователей) и общества в целом.

Технический надзор:

Директор департамента капитального строительства ГКП на праве хозяйственного ведения «Алматы Су» Управления энергоэффективности и инфраструктурного развития города Алматы – Бибатыров Б.Б.

наименование организации, фамилия, имя, отчество (при его наличии) руководителя

подпись, дата место для печати

эксперт(ы) по техническому надзору:

Артамонова Е.С., аттестат №KZ49VJE00034332 от 26.01.2018 г.

фамилия, имя, отчество (при его наличии) эксперта (экспертов) № аттестатов

подпись, дата место для печати

Жамалбек Р.М., аттестат №KZ32VJE00055299 от 12.06.2020 г.

фамилия, имя, отчество (при его наличии) эксперта (экспертов) № аттестатов

подпись, дата место для печати

Жумуров А.Ш., аттестат №KZ83VJE00047397 от 12.06.2019 г.

фамилия, имя, отчество (при его наличии) эксперта (экспертов) № аттестатов

подпись, дата место для печати