ВЕДОМОСТЬ ОСНОВНЫХ КОМЛЕКТОВ

ОБОЗНАЧЕНИЕ	НАИМЕНОВАНИЕ КОМПЛЕКТА	ПРИМЕЧАНИЕ
АР	АРХИТЕКТУРНО–СТРОИТЕЛЬНЫЕ РЕШЕНИЯ	
ВК	ВОДОПРОВОД И КАНАЛИЗАЦИЯ	
ОВ	ОТОПЛЕНИЕ, ВЕНТИЛЯЦИЯ И КОНДИЦИОНИРОВАНИЕ	
ЭС	ЭЛЕКТРОСНАБЖЕНИЕ	
ПС	ПОЖАРНАЯ СИГНАЛИЗАЦИЯ	
СС.1	СЛАБОТОЧНЫЕ СЕТИ (ТЕЛЕФОНИЗАЦИЯ)	
СС.2	СЛАБОТОЧНЫЕ СЕТИ (ВИДЕОДОМОФОН)	
ВН	ВИДЕОНАБЛЮДЕНИЕ	

ВЕДОМОСТЬ РАБОЧИХ ЧЕРТЕЖЕЙ ОСНОВНОГО КОМПЛЕКТА АС

ЛИСТ	НАИМЕНОВАНИЕ	НОМЕР ДОКУМЕНТА	ПРИМЕЧАНИЕ
1	ОБЩИЕ ДАННЫЕ (НАЧАЛО)		
2	ОБЩИЕ ДАННЫЕ (ОКОНЧАНИЕ)		
3	ФАСАД В ОСЯХ 1–3, А–В		
4	ФАСАД В ОСЯХ 13–1, В–А		
5	РАЗРЕЗ 1–1		
6	БЛОК Б. ПЛАН ЛО ИЗМЕНЕНИЙ 1 ГО ЭТАЖА		
7	БЛОК Б. ПЛАН ЛО ИЗМЕНЕНИЙ 2 ГО ЭТАЖА		
8	БЛОК Б. ПЛАН ЛО ИЗМЕНЕНИЙ 3 ГО ЭТАЖА		
9	БЛОК Б. ПЛАН ЛО ИЗМЕНЕНИЙ 4 ГО ЭТАЖА		
10	БЛОК Б. ПЛАН ЛО ИЗМЕНЕНИЙ 5 ГО ЭТАЖА		
11	БЛОК Б. ПЛАН ЛО ИЗМЕНЕНИЙ 1 ГО ЭТАЖА		
12	БЛОК Б. ПЛАН ЛО ИЗМЕНЕНИЙ 2 ГО ЭТАЖА		
13	БЛОК Б. ПЛАН ЛО ИЗМЕНЕНИЙ 3 ГО ЭТАЖА		
14	БЛОК Б. ПЛАН ЛО ИЗМЕНЕНИЙ 4 ГО ЭТАЖА		
15	БЛОК Б. ПЛАН ЛО ИЗМЕНЕНИЙ 5 ГО ЭТАЖА		
16	БЛОК Б. ПЛАН ЛО ИЗМЕНЕНИЙ 2 ГО ЭТАЖА		
17	БЛОК Б. ПЛАН ПОЛОВ 1–2 ГО ЭТАЖА		
18	БЛОК Б. ПЛАН ПОЛОВ 3–4 ГО ЭТАЖА		
19	БЛОК Б. ПЛАН ПОЛОВ 5 ГО ЭТАЖА		
20	ВЕДОМОСТЬ ОТДЕЛКИ ПОМЕЩЕНИЙ		
20	ВЕДОМОСТЬ ОТДЕЛКИ ПОМЕЩЕНИЙ		
21	ПЛАН ПРОЕМКА ПОД ЛИФТ		
22	ЛИФТОВАЯ ШАХТА, ВИДЫ А,В,Б,Г		
23	ПЛАН КРОВЛИ		
24	ПЛАН СТРОПИЛ		
25	СПЕЦИФИКАЦИЯ СТРОПИЛ		

ВЕДОМОСТЬ ЗАПОЛНЕНИЯ ПРОЕМОВ. СПЕЦИФИКАЦИЯ СТЕН

ПЛАН КРОВЛИ. ПЛАН СТРОПИЛ. УЗЛЫ. СПЕЦ–Я. (БЛОК А)

ПРОЕКТ ВЫПОЛНЕН С СОБЛЮДЕНИЕМ ДЕЙСТВУЮЩИХ НОРМ И ПРАВИЛ, СООТВЕТСТВУЕТ НОРМАМ И ПРАВИЛАМ ВЗРЫВО– И ПОЖАРОБЕЗОПАСНОСТИ И ОБЕСПЕЧИВАЕТ БЕЗОПАСНУЮ ЭКСПЛУАТАЦИЮ ЗАПРОЕКТИРОВАННЫХ ОБЪЕКТОВ.

ГЛАВНЫЙ ИНЖЕНЕР ПРОЕКТА _____ КАДЫРОВ Д.

СОГЛАСОВАНО:

ВЗАМ. ИНВ. N

ПОДПИСЬ И ДАТА

ИНВ. N ПОДЛ.

ИЗМ.	КОЛ.УЧ.	ЛИСТ	N°ДОК.	ПОДПИСЬ	ДАТА
РАЗРАБОТАЛ		ДЕМЕН Н.			
ПРОВЕРИЛ		КАДЫРОВ Д.			
ГИП		КАДЫРОВ Д.			

АС

«КАПИТАЛЬНЫЙ РЕМОНТ И РЕКОНСТРУКЦИЯ ЗДАНИЯ ТОО «АТЫРАУ–АКПАРАТ»,
ПО АДРЕСУ ПО АДРЕСУ: Г.АТЫРАУ, УЛ. МОЛДАГАЛИЕВА, ДОМ–29А, БЛОК–Б

АРХИТЕКТУРНО–СТРОИТЕЛЬНЫЕ РЕШЕНИЯ

СТАДИЯ	ЛИСТ	ЛИСТОВ
РП	1.1	

ОБЩИЕ ДАННЫЕ (НАЧАЛО)

GP&C
г. АТЫРАУ

А3 (420х297мм)

КОНСТРУКТИВНЫЕ РЕШЕНИЯ

ЗДАНИЕ 5–ЭТАЖЕЙ ИМЕЕТ ПРЯМОУГОЛЬНУЮ ФОРМУ В ПЛАНЕ С РАЗМЕРАМИ 12.6 Х 24,6 М. ЖИЛОЙ ДОМ – II КЛАССА.
ЗДАНИЕ 5–Х ЭТАЖНОЕ .
ВЫСОТА ЭТАЖА – 3,3 М.
ЗДАНИЕ КАРКАСНОЕ С ЖЕЛЕЗОБЕТОННЫМИ КОЛОННАМИ И МОНОЛИТНЫМ ЖЕЛЕЗОБЕТОННЫМ ПЕРЕКРЫТИЕМ.
ФУНДАМЕНТЫ – ЛЕНТОЧНЫЕ, МОНОЛИТНЫЕ ЖЕЛЕЗОБЕТОННЫЕ.
НАРУЖНЫЕ СТЕНЫ ВЫПОЛНИТЬ ИЗ ГАЗОБЛОКОВ ТОЛЩ.300ММ, МАРКИ М400, НА КЛЕЮ «CERESIT», ТОЛЩИНОЙ 1–3 ММ, РАСХОД КЛЕЯ НА 1М3 – 27КГ, С ПРОДОЛЬНЫМ АРМИРОВАНИЕМ В РАЙОНЕ КОЛОННЫ АРМАТУРОЙ 2 Ø12А–III ГОСТ 5781–82, ОБЩЕЙ ДЛИНОЙ СТЕРЖНЯ 600 ММ (ВЕСОМ – 0,53КГ, 9900ШТ, ВСЕГО–5247КГ) С ЗАДЕЛКОЙ В Ж/Б КОЛОННУ НА ГЛУБИНУ 180 ММ.
ВНУТРЕННИЕ СТЕНЫ И ПЕРЕГОРОДКИ ИЗ ГАЗОБЛОКОВ ТОЛЩ. 100 ММ И 200 ММ, МАРКИ М400, УЛОЖИТЬ НА КЛЕЙ «CERESIT».
ПЕРЕКРЫТИЕ – МОНОЛИТНОЕ Ж/Б КЛ. В25; ТОЛЩ. 200ММ.
КОЛОННЫ – МОНОЛИТНЫЕ ЖЕЛЕЗОБЕТОННЫЕ ИЗ БЕТОНА КЛ.В20.
КРОВЛЯ – ИЗ МЕТАЛЛОЧЕРЕПИЦЫ ПО ДЕРЕВЯННОЙ ОБРЕШЕТКЕ.
УТЕПЛИТЕЛЬ – «ISOVER» Y=120КГ/М3 – 120ММ.
ОКОННЫЕ БЛОКИ – МЕТАЛЛОПЛАСТИКОВЫЕ.
ПОЛЫ – В КАБИНЕТАХ – ЛАМИНАТ КОРИДОРЕ – КЕРАМИЧЕСКАЯ ПИЛТА, В САН.УЗЛАХ – ТЕПЛЫЕ ПОЛЫ ПО СЕРИИ 2.244–1:6, 1.7
ЛЕСТНИЦА – СБОРНЫЕ, МОНОЛИТНЫЕ ЖЕЛЕЗОБЕТОННЫЕ КЛ.В20.
ЛЕСТНИЧНЫЕ ПЛОЩАДКИ – МОНОЛИТНЫЕ ЖЕЛЕЗОБЕТОННЫЕ КЛ.В20.
ПРИ КЛАДКЕ СТЕН В ОТКОСАХ ДВЕРНЫХ ПРОЕМОВ ЗАЛОЖИТЬ АНТИСЕПТИРОВАННЫЕ ДЕРЕВЯННЫЕ ПРОБКИ РАЗМЕРОМ 250Х120Х75(Н) НА ВЫСОТЕ 300ММ ОТ НИЗА ПРОЕМА И ВЫШЕ ЧЕРЕЗ 600ММ, НО НЕ МЕНЕЕ ДВУХ С КАЖДОЙ СТОРОНЫ ДЛЯ КРЕПЛЕНИЯ ДВЕРНЫХ И ОКОННЫХ КОРОБОК. ДЕРЕВЯННЫЕ ЭЛЕМЕНТЫ, СОПРИКАСАЮЩИЕСЯ С КЛАДКОЙ, БЕТОНОМ, МЕТАЛЛОМ АНТИСЕПТИРОВАТЬ И ОТДЕЛИТЬ ОТ НИХ ПРОКЛАДКОЙ ТОЛЯ. ГИДРОИЗОЛЯЦИЯ БОКОВЫХ ПОВЕРХНОСТЕЙ ПРИНЯТА БИТУМНАЯ МАСТИКА ТУ–102–186–78 ОБЩЕЙ ТОЛЩ.2,5ММ, СООТВЕТСТВУЮЩАЯ СОГЛАСНО СНИП РК 2.01–19–2004, ТРЕБУЕМАЯ ДЛЯ ПОКРЫТИЯ БЕТОННЫХ ПОВЕРХНОСТЕЙ ОТ ВОЗДЕЙСТВИЯ СРЕДНЕАГРЕССИВНОЙ СРЕДЫ. ГОРИЗОНТАЛЬНУЮ ГИДРОИЗОЛЯЦИЮ ВЫПОЛНИТЬ ИЗ ЦЕМЕНТНОГО РАСТВОРА СОСТАВА 1:2.ВОКРУГ ЗДАНИЯ ВЫПОЛНИТЬ БЕТОННУЮ ОТМОСТКУ ШИРИНОЙ 100СМ.
НАРУЖНАЯ ОТДЕЛКА: ЦОКОЛЬНЫЙ ЭТАЖ – СПЛИТЕРНАЯ ПЛИТКА ПОД «РВАННЫЙ КАМЕНЬ», С ПРИМЕНЕНИЕМ КЛЕЯ «CERESIT». ВЫШЕ ПО – ЗАГРУНТОВАННОЙ ВНЕШНЕЙ ПОВЕРХНОСТИ СОСТАВОМ «CERESIT», ШТУКАТУРНОЙ СЕТКИ ИЗ СПЕЦИАЛЬНО ЩЕЛОЧЕСТОЙКОГО СТЕКЛОВОЛОКНА, ВНЕШНИЙ ШТУКАТУРНЫЙ СЛОЙ ТОЛЩИНОЙ 7–9 ММ, ВЫПОЛНЕННЫЙ ФАСАДНОЙ ШТУКАТУРНОЙ СМЕСЬЮ «CERESIT» И КОНЕЧНЫЙ СЛОЙ ОКРАСКИ, ВЫПОЛНЕННЫЙ РАЗЛИЧНЫМИ ПАРОПРОНИЦАЕМЫМИ ЭЛАСТИЧНЫМИ КРАСКАМИ «ЛАТЕКСНЫЕ КРАСКИ». «САНИТАРНО–ЭПИДЕМИОЛОГИЧЕСКИЕ ТРЕБОВАНИЯ К СОДЕРЖАНИЮ И ЭКСПЛУАТАЦИИ ЖИЛЫХ И ДРУГИХ ПОМЕЩЕНИЙ, ОБЩЕСТВЕННЫХ ЗДАНИЙ» УТВЕРЖДЕННЫХ ПОСТАНОВЛЕНИЕМ ПРАВИТЕЛЬСТВА РК ОТ 1 ДЕКАБРЯ 2011 ГОДА №1431

ПРОТИВОПОЖАРНЫЕ МЕРОПРИЯТИЯ

ПРОТИВОПОЖАРНЫЕ МЕРОПРИЯТИЯ В ПРОЕКТЕ ВЫПОЛНЕНЫ В СООТВЕТСТВИИ С ТРЕБОВАНИЯМИ СНиП РК
2.02–05–2009 "ПОЖАРНАЯ БЕЗОПАСНОСТЬ ЗДАНИЙ И СООРУЖЕНИЙ", СНИП РК 3.02–02–2009 "ОБЩЕСТВЕННЫЕ ЗДАНИЯ И СООРУЖЕНИЯ" КОЛИЧЕСТВО ВЫХОДОВ – 4. ДВЕРИ НА ПУТЯХ ЭВАКУАЦИИ ОТКРЫВАЮТСЯ НАРУЖУ. ВСЕ ДЕРЕВЯННЫЕ ЭЛЕМЕНТЫ ДОЛЖНЫ БЫТЬ ПРОПИТАНЫ ВОДНЫМ РАСТВОРОМ АНТИСЕПТИКА И ОБРАБОТАТЬ БИОГНЕЗАЩИТНЫМ ПОКРЫТИЕМ (КАРБОНИДНАЯ КРАСКА ФАМ – 2 СЛОЯ)

ХАРАКТЕРИСТИКА ПЛОЩАДКИ СТРОИТЕЛЬСТВА

РАЙОН СТРОИТЕЛЬСТВА ОТНОСИТСЯ К IV Г СТРОИТЕЛЬНО–КЛИМАТИЧЕСКОМУ ПОДРАЙОНУ И ИМЕЕТ СЛЕДУЮЩИЕ ХАРАКТЕРИСТИКИ:
– РАСЧЕТНАЯ ЗИМНЯЯ ТЕМПЕРАТУРА НАРУЖНОГО ВОЗДУХА –19°С;
– ВЕС СНЕГОВОГО ПОКРОВА – 50 КГС/М2
– СКОРОСТНОЙ НАПОР ВЕТРА – 48 КГС/М2
– НОРМАТИВНАЯ ГЛУБИНА ПРОМЕРЗАНИЯ ГРУНТОВ:
ДЛЯ СУПЕСИ –0,67М.
ДЛЯ КРУПНООБЛОМОЧНОГО ГРУНТА –0,83М.

СПЕЦИАЛЬНЫЕ МЕРОПРИЯТИЯ

АНТИКОРРОЗИЙНАЯ ЗАЩИТА СТРОИТЕЛЬНЫХ КОНСТРУКЦИЙ ЗАПРОЕКТИРОВАНА СОГЛАСНО ТРЕБОВАНИЙ СНИП 3.04.03–85 "ЗАЩИТА СТРОИТЕЛЬНЫХ КОНСТРУКЦИЙ И СООРУЖЕНИЙ ОТ КОРРОЗИИ". ВСЕ СТАЛЬНЫЕ ЭЛЕМЕНТЫ НАРУЖНОЙ И ВНУТРЕННЕЙ КОНСТРУКЦИИ МЕТАЛЛИЧЕСКИЕ, ОГРАЖДЕНИЯ ЛЕСТНИЧНЫХ МАРШЕЙ И ДРУГИЕ СТАЛЬНЫЕ ЭЛЕМЕНТЫ, ПОДВЕРЖЕННЫЕ АТМОСФЕРНЫМ ЯВЛЕНИЯМ, ПОКРЫТЬ СЛАНЦЕВИНИЛОВЫМ ЛАКОМ СП–795 ПО ТУ 6–10–2001–85 БЕЗ ГРУНТОВКИ КОЛИЧЕСТВОМ СЛОЕВ ОБЩЕЙ ТОЛЩИНОЙ 80 МКМ.(НАРУЖНЫЕ) И ВНУТРЕННЕЙ ЭКСПЛУАТАЦИИ – ПЕНЕРТАЛЕВЫМИ ЛАКАМИ МАРКИ ПФ115 ГОСТ 6465–76* ЦВЕТОМ В ЗАВИСИМОСТИ ОТ НАЗНАЧЕНИЯ. РАБОТЫ ПО АНТИКОРРОЗИЙНОЙ ЗАЩИТЕ ВЫПОЛНЯТЬ В СООТВЕТСТВИИ С ТРЕБОВАНИЯМИ СНИП 3.04.03–85 "ЗАЩИТА СТРОИТЕЛЬНЫХ КОНСТРУКЦИЙ И СООРУЖЕНИЙ ОТ КОРРОЗИИ"

ТЕХНИКО–ЭКОНОМИЧЕСКИЕ ПОКАЗАТЕЛИ

No.	НАИМЕНОВАНИЕ ПОКАЗАТЕЛЯ	КОЛИЧЕСТВО	ИТОГО
1	КОЛИЧЕСТВО ЭТАЖЕЙ	5	
2	ОБЩАЯ ПЛОЩАДЬ	1832.9	
3	ПЛОЩАДЬ ЗАСТРОЙКИ	583.58	
4	ОБЩИЙ СТРОИТЕЛЬНЫЙ ОБЪЕМ	9377	

СОГЛАСОВАНО:
ВЗАМ. ИНВ. N
ПОДПИСЬ И ДАТА
ИНВ. N ПОДЛ.

ИЗМ.	КОЛ.УЧ.	ЛИСТ	N°ДОК.	ПОДПИСЬ	ДАТА				
						АС			
						«КАПИТАЛЬНЫЙ РЕМОНТ И РЕКОНСТРУКЦИЯ ЗДАНИЯ ТОО «АТЫРАУ–АКПАРАТ», ПО АДРЕСУ ПО АДРЕСУ: Г.АТЫРАУ, УЛ. МОЛДАГАЛИЕВА, ДОМ–29А, БЛОК–Б			
РАЗРАБОТАЛ		ДЕМЕН Н.				АРХИТЕКТУРНО–СТРОИТЕЛЬНЫЕ РЕШЕНИЯ	СТАДИЯ	ЛИСТ	ЛИСТОВ
							РП	1.2	
ПРОВЕРИЛ		КАДЫРОВ Д.				ОБЩИЕ ДАННЫЕ (ОКОНЧАНИЕ)	GP&C г. АТЫРАУ		
ГИП		КАДЫРОВ Д.							

А3 (420х297мм)

ФАСАДЫ ПО ОСЯМ 1–3, А–В

МАСШТАБ 1:200

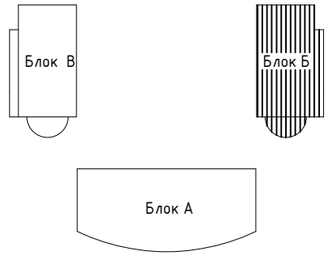

СОГЛАСОВАНО:

ВЗАМ. ИНВ. N

ПОДПИСЬ И ДАТА

ИНВ. N ПОДЛ.

ИЗМ.	КОЛ.УЧ.	ЛИСТ	N°ДОК.	ПОДПИСЬ	ДАТА	АР		
						«КАПИТАЛЬНЫЙ РЕМОНТ И РЕКОНСТРУКЦИЯ ЗДАНИЯ ТОО «АТЫРАУ–АКПАРАТ», ПО АДРЕСУ ПО АДРЕСУ: Г.АТЫРАУ, УЛ. МОЛДАГАЛИЕВА, ДОМ–29А, БЛОК–Б		
РАЗРАБОТАЛ		ДЕМЕН Н.				АРХИТЕКТУРНЫЕ РЕШЕНИЯ	СТАДИЯ: РП	ЛИСТ: 3 / ЛИСТОВ:
ПРОВЕРИЛ		КАДЫРОВ Д.				ФАСАД В ОСЯХ 1–3, А–В	GP&C г. АТЫРАУ	
ГИП		КАДЫРОВ Д.						

ФОРМАТ А3 (420x297мм)

ФАСАДЫ ПО ОСЯМ 3–1, В–А

МАСШТАБ 1:200

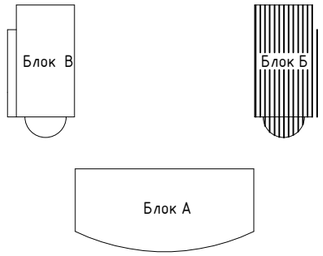

СОГЛАСОВАНО:

ВЗАМ. ИНВ. N

ПОДПИСЬ И ДАТА

ИНВ. N ПОДЛ.

ИЗМ.	КОЛ.УЧ.	ЛИСТ	N°ДОК.	ПОДПИСЬ	ДАТА	АР		
						«КАПИТАЛЬНЫЙ РЕМОНТ И РЕКОНСТРУКЦИЯ ЗДАНИЯ ТОО «АТЫРАУ–АКПАРАТ», ПО АДРЕСУ ПО АДРЕСУ: Г.АТЫРАУ, УЛ. МОЛДАГАЛИЕВА, ДОМ–29А, БЛОК–Б		
РАЗРАБОТАЛ		ДЕМЕН Н.				АРХИТЕКТУРНЫЕ РЕШЕНИЯ	СТАДИЯ	ЛИСТ	ЛИСТОВ
							РП	4	
ПРОВЕРИЛ		КАДЫРОВ Д.				ФАСАД В ОСЯХ 3–1, В–А	GP&C г. АТЫРАУ		
ГИП		КАДЫРОВ Д.							

ФОРМАТ А3 (420x297мм)

РАЗРЕЗ 1–1

МАСШТАБ 1:200

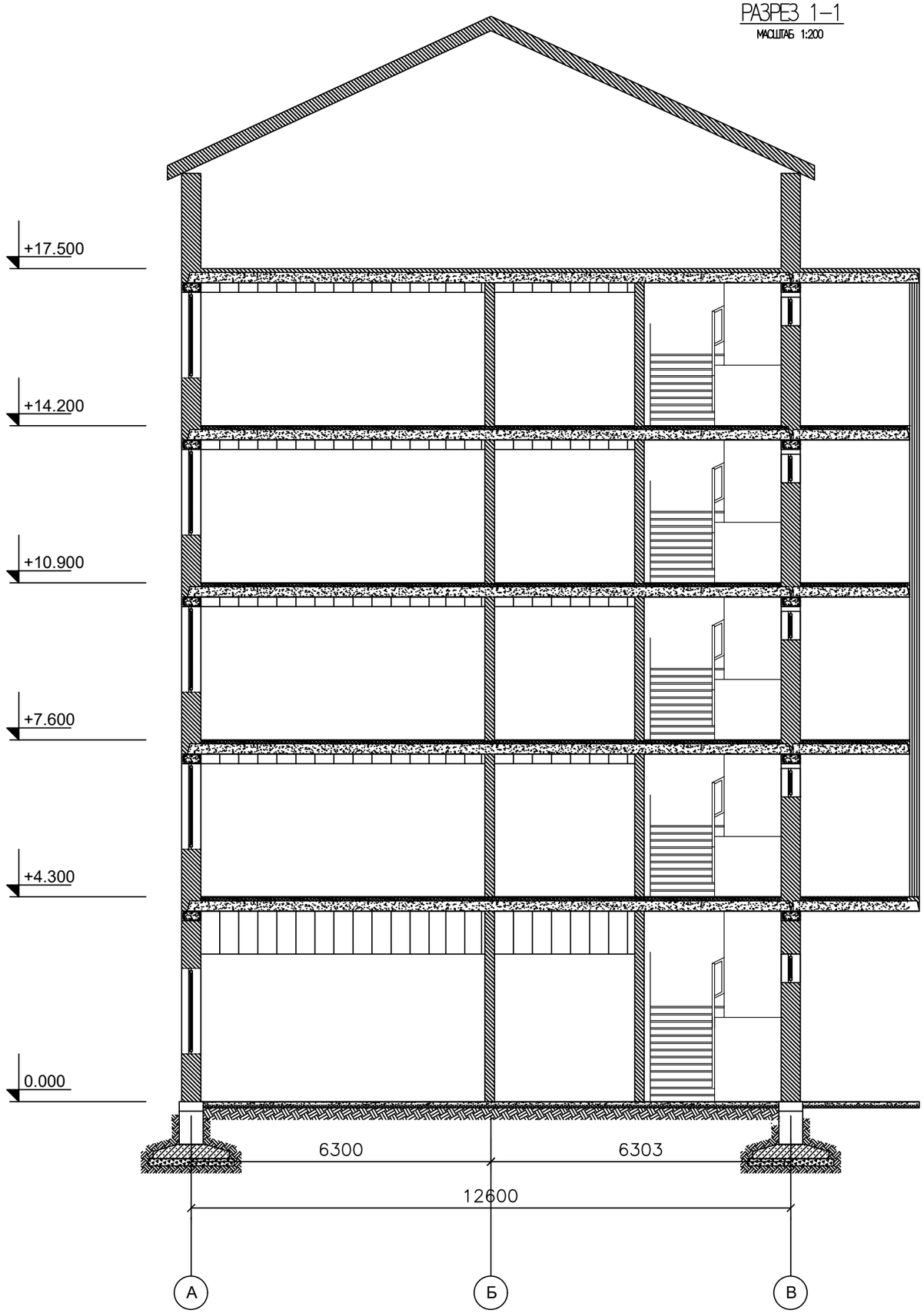

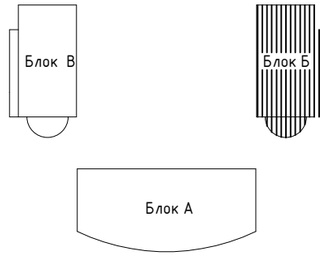

СОГЛАСОВАНО:

ВЗАМ. ИНВ. N

ПОДПИСЬ И ДАТА

ИНВ. N ПОДЛ.

						АР
ИЗМ.	КОЛ.УЧ.	ЛИСТ	N°ДОК.	ПОДПИСЬ	ДАТА	«КАПИТАЛЬНЫЙ РЕМОНТ И РЕКОНСТРУКЦИЯ ЗДАНИЯ ТОО «АТЫРАУ–АКПАРАТ», ПО АДРЕСУ ПО АДРЕСУ: Г.АТЫРАУ, УЛ. МОЛДАГАЛИЕВА, ДОМ–29А, БЛОК–Б
РАЗРАБОТАЛ		ДЕМЕН Н.				АРХИТЕКТУРНЫЕ РЕШЕНИЯ
ПРОВЕРИЛ		КАДЫРОВ Д.				РАЗРЕЗ 1–1
ГИП		КАДЫРОВ Д.				

СТАДИЯ	ЛИСТ	ЛИСТОВ
РП	5	

GP&C
г. АТЫРАУ

ФОРМАТ А3 (420x297мм)

БЛОК Б. ПЛАН ДО ИЗМЕНЕНИЙ 1 ГО ЭТАЖА

МАСШТАБ 1:200

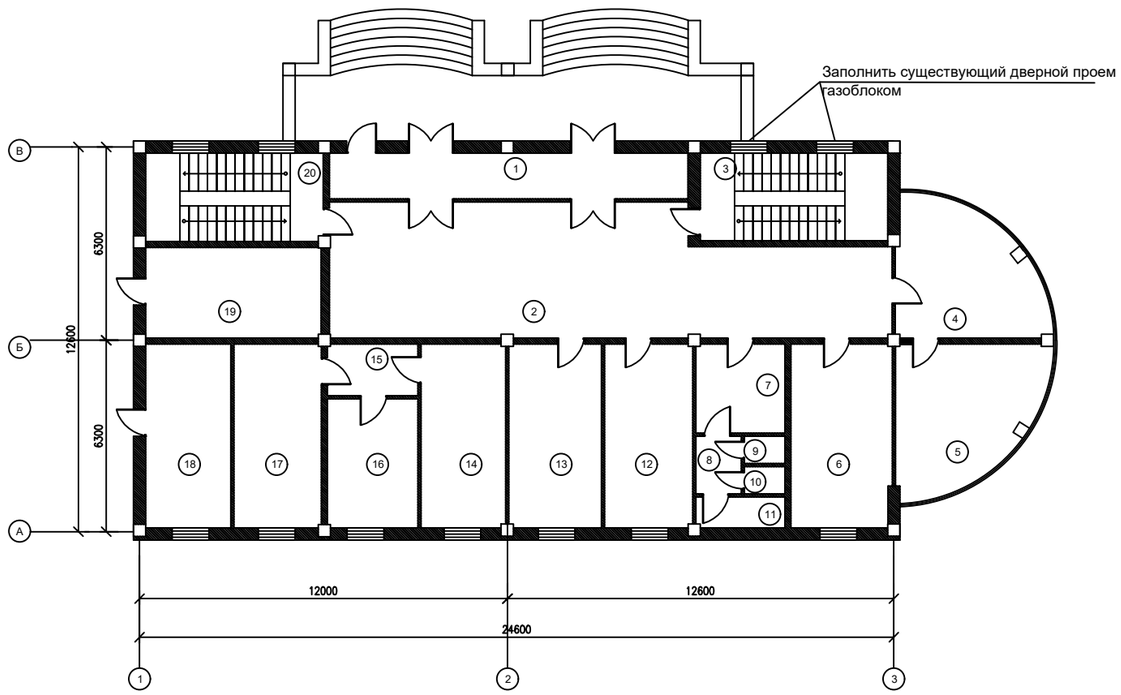

ЭКСПЛИКАЦИЯ ПОМЕЩЕНИЙ

Номер поме-щения	Наименование	Площадь м ^{2}	Приме чание
	Этаж - 1		
1	Тамбур	17,6	
2	Холл	71,7	
3	Лестница кл.	16,8	
4	Кабинет	17,8	
5	Кабинет	17,8	
6	Кабинет	17,6	
7	Санузел	8,3	
8	Коридор	2,8	
9	Лестница	1,1	
10	Туалет	1,1	
11	Туалет	2,8	
12	Кабинет	17,2	
13	Кабинет	17,2	
14	Кабинет	17,4	
15	Коридор	4,8	
16	Кабинет	12,2	
17	Щитовая	17,4	
18	Котельная	17,8	
19	Слесарная	17,5	
20	Лестница кл.	16,8	

СОГЛАСОВАНО:

ВЗАМ. ИНВ. N

ПОДПИСЬ И ДАТА

ИНВ. N ПОДЛ.

ИЗМ.	КОЛ.УЧ.	ЛИСТ	N°ДОК.	ПОДПИСЬ	ДАТА
РАЗРАБОТАЛ		ДЕМЕН Н.			
ПРОВЕРИЛ		КАДЫРОВ Д.			
ГИП		КАДЫРОВ Д.			

АР

«КАПИТАЛЬНЫЙ РЕМОНТ И РЕКОНСТРУКЦИЯ ЗДАНИЯ ТОО «АТЫРАУ-АКПАРАТ»,
ПО АДРЕСУ ПО АДРЕСУ: Г.АТЫРАУ, УЛ. МОЛДАГАЛИЕВА, ДОМ-29А, БЛОК-Б

АРХИТЕКТУРНЫЕ РЕШЕНИЯ

СТАДИЯ	ЛИСТ	ЛИСТОВ
РП	6	

БЛОК Б. ПЛАН ДО ИЗМЕНЕНИЙ 1 ГО ЭТАЖА

GP&C
г. АТЫРАУ

ФОРМАТ А3 (420x297мм)

БЛОК Б. ПЛАН ДО ИЗМЕНЕНИЙ 2 ГО ЭТАЖА

МАСШТАБ 1:200

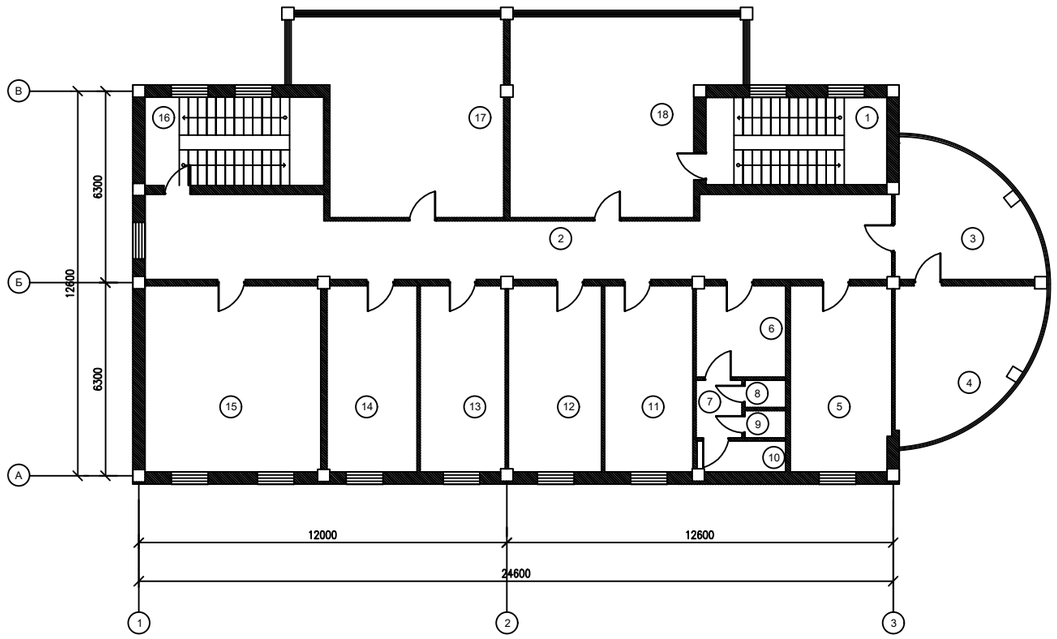

ЭКСПЛИКАЦИЯ ПОМЕЩЕНИЙ

Номер поме-щения	Наименование	Площадь м²	Приме чание
	Этаж - 1		
1	Тамбур	17,6	
2	Холл	71,7	
3	Лестница кл.	16,8	
4	Кабинет	17,8	
5	Кабинет	17,8	
6	Кабинет	17,6	
7	Санузел	8,3	
8	Коридор	2,8	
9	Лестница	1,1	
10	Туалет	1,1	
11	Туалет	2,8	
12	Кабинет	17,2	
13	Кабинет	17,2	
14	Кабинет	17,4	
15	Коридор	4,8	
16	Кабинет	12,2	
17	Щитовая	17,4	
18	Котельная	17,8	
19	Слесарная	17,5	
20	Лестница кл.	16,8	

СОГЛАСОВАНО:

ВЗАМ. ИНВ. N

ПОДПИСЬ И ДАТА

ИНВ. N ПОДЛ.

ИЗМ.	КОЛ.УЧ.	ЛИСТ	N°ДОК.	ПОДПИСЬ	ДАТА
РАЗРАБОТАЛ		ДЕМЕН Н.			
ПРОВЕРИЛ		КАДЫРОВ Д.			
ГИП		КАДЫРОВ Д.			

АР

«КАПИТАЛЬНЫЙ РЕМОНТ И РЕКОНСТРУКЦИЯ ЗДАНИЯ ТОО «АТЫРАУ-АКПАРАТ»,
ПО АДРЕСУ ПО АДРЕСУ: Г.АТЫРАУ, УЛ. МОЛДАГАЛИЕВА, ДОМ-29А, БЛОК-Б

АРХИТЕКТУРНЫЕ РЕШЕНИЯ

СТАДИЯ	ЛИСТ	ЛИСТОВ
РП	7	

БЛОК Б. ПЛАН ДО ИЗМЕНЕНИЙ 2 ГО ЭТАЖА

GP&C
г. АТЫРАУ

ФОРМАТ А3 (420x297мм)

БЛОК Б. ПЛАН ДО ИЗМЕНЕНИЙ 3 ГО ЭТАЖА

МАСШТАБ 1:200

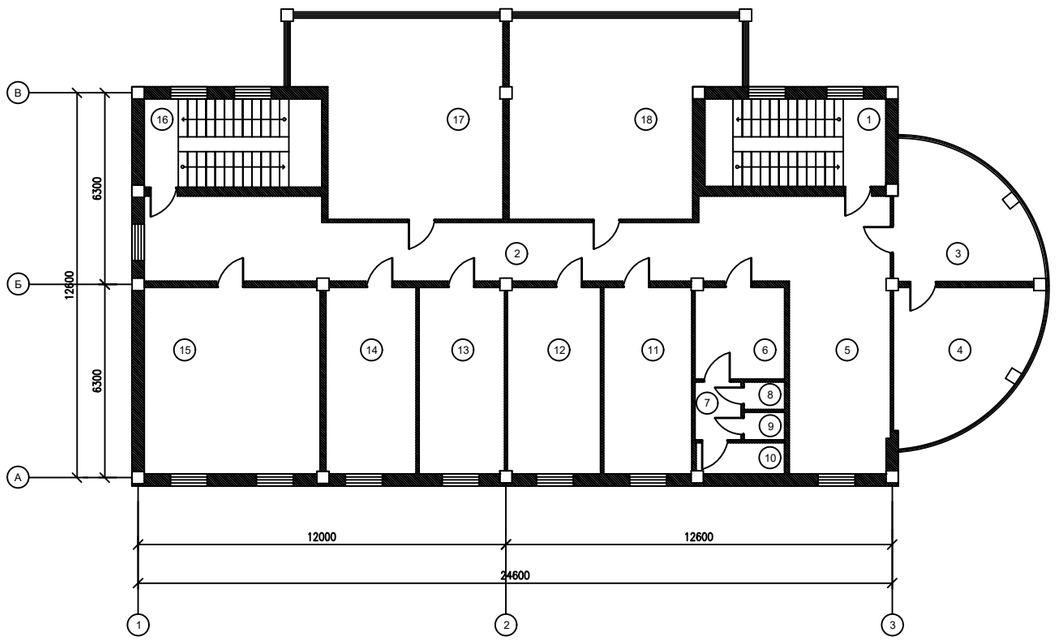

ЭКСПЛИКАЦИЯ ПОМЕЩЕНИЙ

Номер помещения	Наименование	Площадь м²	Примечание
	Этаж - 3		
1	Лестница кл.	16,8	
2	Коридор	58,8	
3	Кабинет	17,8	
4	Кабинет	17,8	
5	Коридор	26,5	
6	Санузел	8,4	
7	Коридор	2,8	
8	Туалет	1,1	
9	Туалет	1,1	
10	Санузел	2,8	
11	Кабинет	17,2	
12	Кабинет	17,4	
13	Кабинет	17,4	
14	Кабинет	17,3	
15	Кабинет	35,6	
16	Лестница кл.	16,8	
17	Кабинет	42,3	
18	Кабинет	41,2	

СОГЛАСОВАНО:

ВЗАМ. ИНВ. N

ПОДПИСЬ И ДАТА

ИНВ. N ПОДЛ.

ИЗМ.	КОЛ.УЧ.	ЛИСТ	N°ДОК.	ПОДПИСЬ	ДАТА
РАЗРАБОТАЛ		ДЕМЕН Н.			
ПРОВЕРИЛ		КАДЫРОВ Д.			
ГИП		КАДЫРОВ Д.			

АР

«КАПИТАЛЬНЫЙ РЕМОНТ И РЕКОНСТРУКЦИЯ ЗДАНИЯ ТОО «АТЫРАУ–АКПАРАТ»,
ПО АДРЕСУ ПО АДРЕСУ: Г.АТЫРАУ, УЛ. МОЛДАГАЛИЕВА, ДОМ–29А, БЛОК–Б

АРХИТЕКТУРНЫЕ РЕШЕНИЯ

СТАДИЯ	ЛИСТ	ЛИСТОВ
РП	8	

БЛОК Б. ПЛАН ДО ИЗМЕНЕНИЙ 3 ГО ЭТАЖА

GP&C
г. АТЫРАУ

ФОРМАТ А3 (420x297мм)

БЛОК Б. ПЛАН ПОСЛЕ ИЗМЕНЕНИЙ 4-ГО ЭТАЖА

МАСШТАБ 1:200

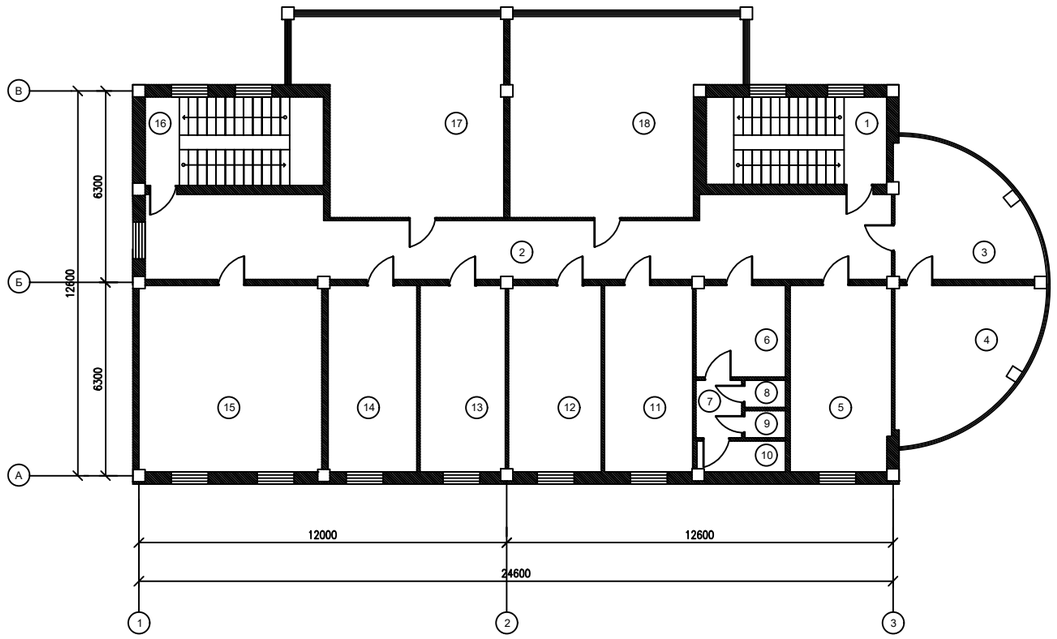

ЭКСПЛИКАЦИЯ ПОМЕЩЕНИЙ

Номер поме-щения	Наименование	Площадь м²	Приме чание
	Этаж - 4		
1	Лестница кл.	16,8	
2	Коридор	58,8	
3	Кабинет	17,8	
4	Кабинет	17,8	
5	Кабинет	18,7	
6	Санузел	8,4	
7	Коридор	2,8	
8	Туалет	1,1	
9	Туалет	1,1	
10	Санузел	2,8	
11	Кабинет	17,3	
12	Кабинет	17,4	
13	Кабинет	17,4	
14	Кабинет	17,3	
15	Кабинет	35,6	
16	Лестница кл.	16,8	
17	Кабинет	42,3	
18	Кабинет	41,2	

СОГЛАСОВАНО:

ВЗАМ. ИНВ. N

ПОДПИСЬ И ДАТА

ИНВ. N ПОДЛ.

ИЗМ.	КОЛ.УЧ.	ЛИСТ	N°ДОК.	ПОДПИСЬ	ДАТА
РАЗРАБОТАЛ		ДЕМЕН Н.			
ПРОВЕРИЛ		КАДЫРОВ Д.			
ГИП		КАДЫРОВ Д.			

АР

«КАПИТАЛЬНЫЙ РЕМОНТ И РЕКОНСТРУКЦИЯ ЗДАНИЯ ТОО «АТЫРАУ-АКПАРАТ»,
ПО АДРЕСУ ПО АДРЕСУ: Г.АТЫРАУ, УЛ. МОЛДАГАЛИЕВА, ДОМ-29А, БЛОК-Б

АРХИТЕКТУРНЫЕ РЕШЕНИЯ

СТАДИЯ	ЛИСТ	ЛИСТОВ
РП	9	

БЛОК Б. ПЛАН ДО ИЗМЕНЕНИЙ 4 ГО ЭТАЖА

GP&C
г. АТЫРАУ

ФОРМАТ А3 (420x297мм)

БЛОК Б. ПЛАН ДО ИЗМЕНЕНИЙ 5 ГО ЭТАЖА

МАСШТАБ 1:150

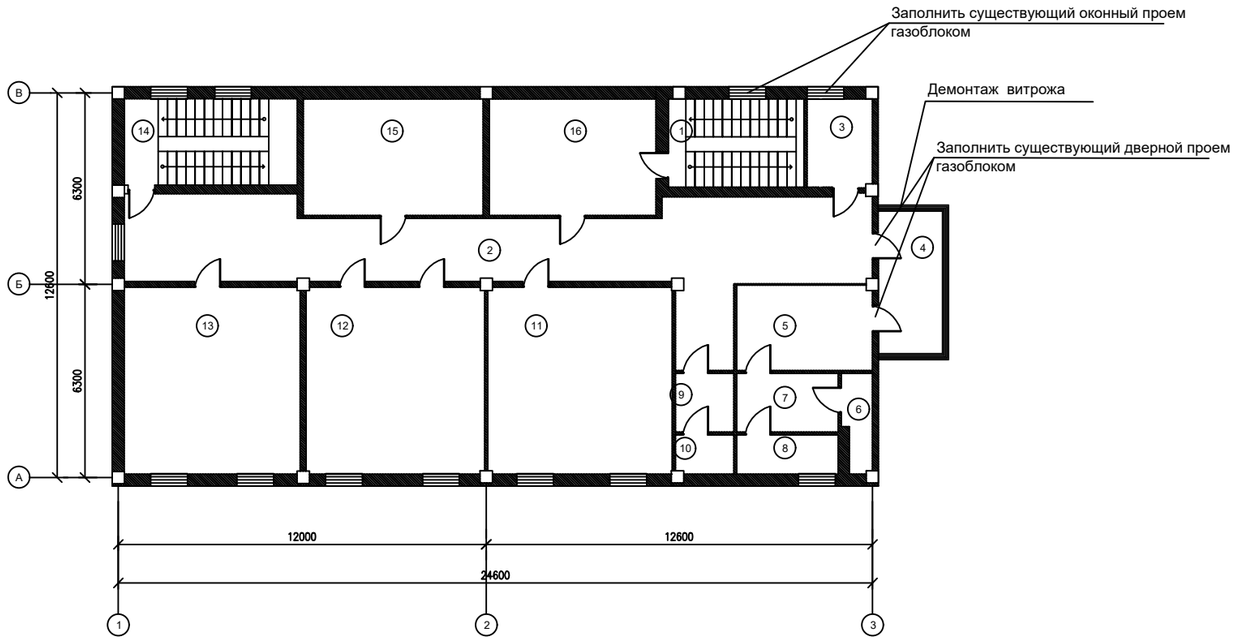

ЭКСПЛИКАЦИЯ ПОМЕЩЕНИЙ

Номер поме-щения	Наименование	Площадь м²	Приме чание
	Этаж - 5		
1	Лестница кл.	16,8	
2	Коридор	58,8	
3	Кладовая	5,0	
4	Кабинет	10,4	
5	Кабинет	13,2	
6	Коридор	7,1	
7	Кладовая	6,2	
8	Кладовая	3,4	
9	Кабинет	5,0	
10	Кладовая	2,7	
11	Кабинет	35,2	
12	Кабинет	35,1	
13	Кабинет	35,6	
14	Лестница кл.	16,8	
15	Кабинет	42,3	
16	Кабинет	41,2	

СОГЛАСОВАНО:

ВЗАМ. ИНВ. N

ПОДПИСЬ И ДАТА

ИНВ. N ПОДЛ.

ИЗМ.	КОЛ.УЧ.	ЛИСТ	N°ДОК.	ПОДПИСЬ	ДАТА
РАЗРАБОТАЛ		ДЕМЕН Н.			
ПРОВЕРИЛ		КАДЫРОВ Д.			
ГИП		КАДЫРОВ Д.			

АР

«КАПИТАЛЬНЫЙ РЕМОНТ И РЕКОНСТРУКЦИЯ ЗДАНИЯ ТОО «АТЫРАУ–АКПАРАТ»,
ПО АДРЕСУ ПО АДРЕСУ: Г.АТЫРАУ, УЛ. МОЛДАГАЛИЕВА, ДОМ–29А, БЛОК–Б

АРХИТЕКТУРНЫЕ РЕШЕНИЯ

СТАДИЯ	ЛИСТ	ЛИСТОВ
РП	10	

БЛОК Б. ПЛАН ДО ИЗМЕНЕНИЙ 5 ГО ЭТАЖА

GP&C
г. АТЫРАУ

ФОРМАТ А3 (420x297мм)

БЛОК Б. ПЛАН ПОСЛЕ ИЗМЕНЕНИЙ 1 ГО ЭТАЖА

МАСШТАБ 1:200

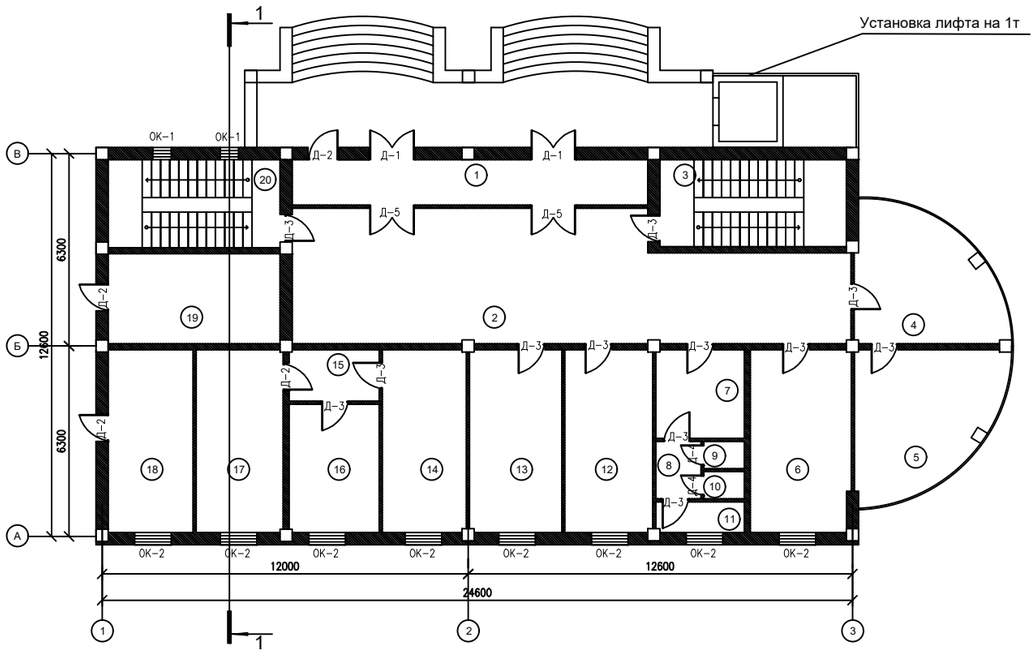

ЭКСПЛИКАЦИЯ ПОМЕЩЕНИЙ

Номер поме-щения	Наименование	Площадь м²	Приме чание
	Этаж - 1		
1	Тамбур	17,6	
2	Холл	71,7	
3	Лестница кл.	16,8	
4	Кабинет	17,8	
5	Кабинет	17,8	
6	Кабинет	17,6	
7	Санузел	8,3	
8	Коридор	2,8	
9	Лестница	1,1	
10	Туалет	1,1	
11	Туалет	2,8	
12	Кабинет	17,2	
13	Кабинет	17,2	
14	Кабинет	17,4	
15	Коридор	4,8	
16	Кабинет	12,2	
17	Щитовая	17,4	
18	Котельная	17,8	
19	Слесарная	17,5	
20	Лестница кл.	16,8	

СПЕЦИФИКАЦИЯ ЗАПОЛНЕНИЯ ПРОЕМОВ

Марка, поз.	Обозначение	НАИМЕНОВАНИЕ	КОЛ. ШТ.	МАССА ЕД, КГ.	ПРИМЕЧАНИЕ
Д-1		Д-1 1500x2100(h)	2		МЕТАЛЛИЧЕСКИЙ
Д-2		Д-2 900x2100(h)	3		МЕТАЛЛИЧЕСКИЙ
Д-3		Д-3 900x2100(h)	11		ДЕРЕВЯННЫЙ
Д-4		Д-4 700x2100(h)	2		ДЕРЕВЯННЫЙ
Д-5		Д-1 1500x2100(h)	2		ПВХ
ОК-1		Д-2 600x600(h)	2		ПЛАСТИКОВЫЕ
ОК-2		Д-2 1200x1400(h)	8		ПЛАСТИКОВЫЕ

СОГЛАСОВАНО:

ВЗАМ. ИНВ. N

ПОДПИСЬ И ДАТА

ИНВ. N ПОДЛ.

ИЗМ.	КОЛ.УЧ.	ЛИСТ	N*ДОК.	ПОДПИСЬ	ДАТА
РАЗРАБОТАЛ		ДЕМЕН Н.			
ПРОВЕРИЛ		КАДЫРОВ Д.			
ГИП		КАДЫРОВ Д.			

АР

«КАПИТАЛЬНЫЙ РЕМОНТ И РЕКОНСТРУКЦИЯ ЗДАНИЯ ТОО «АТЫРАУ-АКПАРАТ»,
ПО АДРЕСУ ПО АДРЕСУ: Г.АТЫРАУ, УЛ. МОЛДАГАЛИЕВА, ДОМ-29А, БЛОК-Б

АРХИТЕКТУРНЫЕ РЕШЕНИЯ

СТАДИЯ	ЛИСТ	ЛИСТОВ
РП	11	

БЛОК Б. ПЛАН ПОСЛЕ ИЗМЕНЕНИЙ 1 ГО ЭТАЖА

GP&C
г. АТЫРАУ

ФОРМАТ А3 (420x297мм)

БЛОК Б. ПЛАН ПОСЛЕ ИЗМЕНЕНИЙ 2-ГО ЭТАЖА

МАСШТАБ 1:200

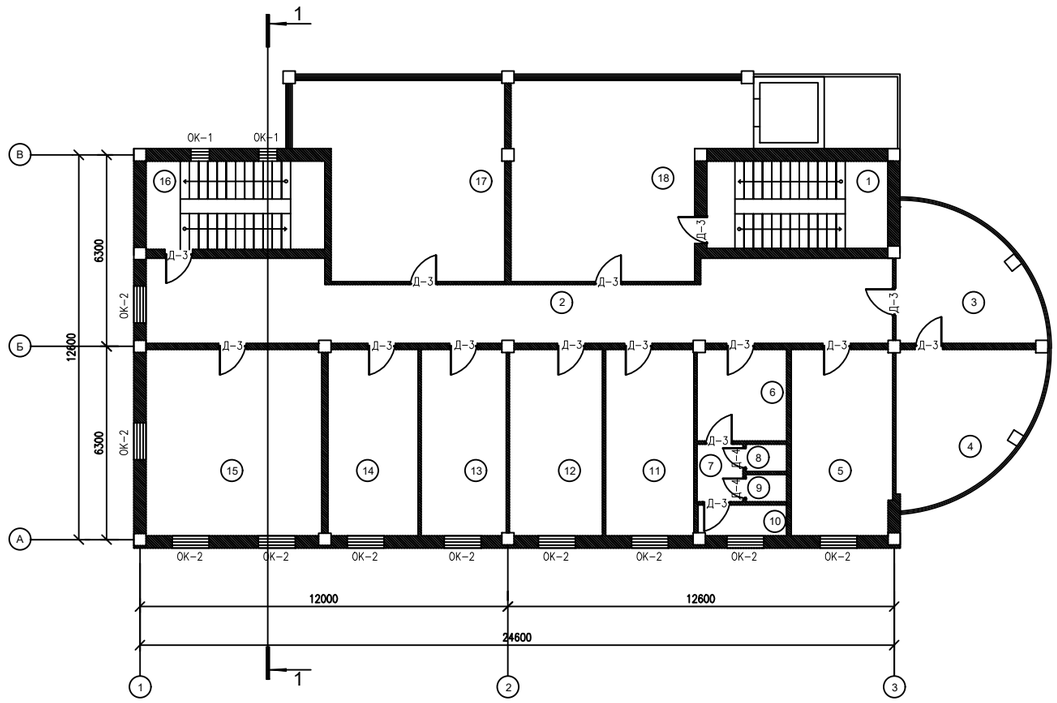

ЭКСПЛИКАЦИЯ ПОМЕЩЕНИЙ

Номер поме-щения	Наименование	Площадь м²	Приме чание
	Этаж - 1		
1	Тамбур	17,6	
2	Холл	71,7	
3	Лестница кл.	16,8	
4	Кабинет	17,8	
5	Кабинет	17,8	
6	Кабинет	17,6	
7	Санузел	8,3	
8	Коридор	2,8	
9	Лестница	1,1	
10	Туалет	1,1	
11	Туалет	2,8	
12	Кабинет	17,2	
13	Кабинет	17,2	
14	Кабинет	17,4	
15	Коридор	4,8	
16	Кабинет	12,2	
17	Щитовая	17,4	
18	Котельная	17,8	
19	Слесарная	17,5	
20	Лестница кл.	16,8	

СПЕЦИФИКАЦИЯ ЗАПОЛНЕНИЯ ПРОЕМОВ

Марка, поз.	Обозначение	НАИМЕНОВАНИЕ	КОЛ. ШТ.	МАССА ЕД, КГ.	ПРИМЕЧАНИЕ
Д-3		Д-3 900x2100(h)	15		ДЕРЕВЯННЫЙ
Д-4		Д-4 700x2100(h)	2		ДЕРЕВЯННЫЙ
ОК-1		Д-2 600x600(h)	2		ПЛАСТИКОВЫЕ
ОК-2		Д-2 1200x1400(h)	8		ПЛАСТИКОВЫЕ

СОГЛАСОВАНО:

ВЗАМ. ИНВ. N

ПОДПИСЬ И ДАТА

ИНВ. N ПОДЛ.

ИЗМ.	КОЛ.УЧ.	ЛИСТ	N°ДОК.	ПОДПИСЬ	ДАТА
РАЗРАБОТАЛ		ДЕМЕН Н.			
ПРОВЕРИЛ		КАДЫРОВ Д.			
ГИП		КАДЫРОВ Д.			

АР

«КАПИТАЛЬНЫЙ РЕМОНТ И РЕКОНСТРУКЦИЯ ЗДАНИЯ ТОО «АТЫРАУ-АКПАРАТ», ПО АДРЕСУ ПО АДРЕСУ: Г.АТЫРАУ, УЛ. МОЛДАГАЛИЕВА, ДОМ-29А, БЛОК-Б

АРХИТЕКТУРНЫЕ РЕШЕНИЯ

СТАДИЯ	ЛИСТ	ЛИСТОВ
РП	12	

БЛОК Б. ПЛАН ПОСЛЕ ИЗМЕНЕНИЙ 2 ГО ЭТАЖА

GP&C
г. АТЫРАУ

ФОРМАТ А3 (420x297мм)

БЛОК Б. ПЛАН ПОСЛЕ ИЗМЕНЕНИЙ 3–ГО ЭТАЖА

МАСШТАБ 1:200

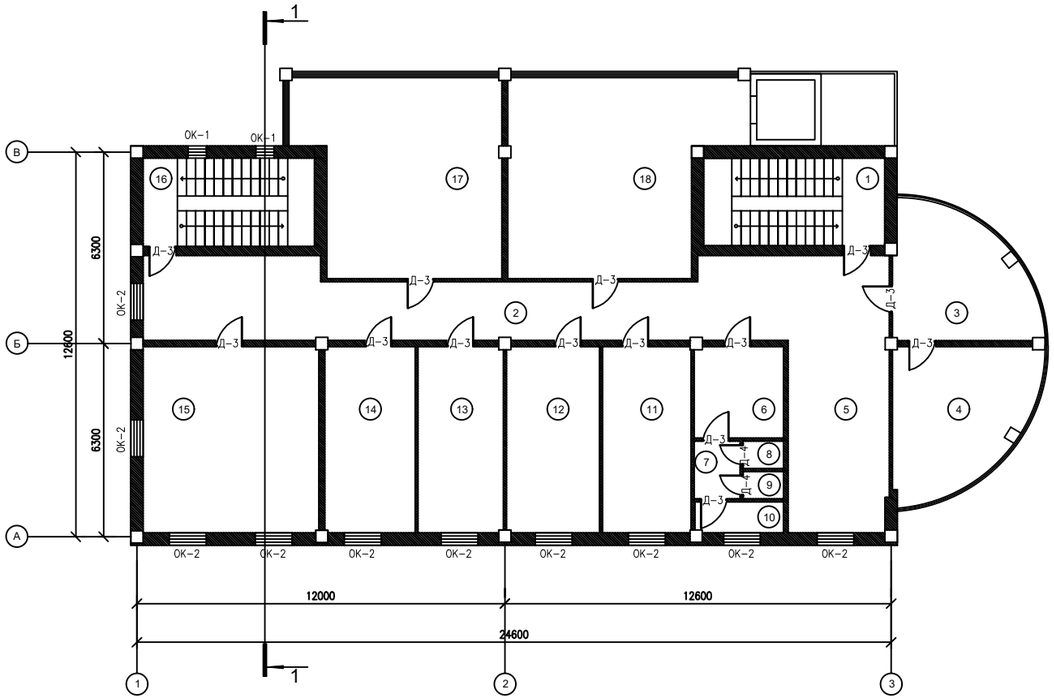

ЭКСПЛИКАЦИЯ ПОМЕЩЕНИЙ

Номер поме-щения	Наименование	Площадь м²	Приме чание
	Этаж – 3		
1	Лестница кл.	16,8	
2	Коридор	58,8	
3	Кабинет	17,8	
4	Кабинет	17,8	
5	Коридор	26,5	
6	Санузел	8,4	
7	Коридор	2,8	
8	Туалет	1,1	
9	Туалет	1,1	
10	Санузел	2,8	
11	Кабинет	17,2	
12	Кабинет	17,4	
13	Кабинет	17,4	
14	Кабинет	17,3	
15	Кабинет	35,6	
16	Лестница кл.	16,8	
17	Кабинет	42,3	
18	Кабинет	41,2	

СПЕЦИФИКАЦИЯ ЗАПОЛНЕНИЯ ПРОЕМОВ

Марка, поз.	Обозначение	НАИМЕНОВАНИЕ	КОЛ. ШТ.	МАССА ЕД, КГ.	ПРИМЕЧАНИЕ
Д–3		Д–3 900x2100(h)	14		ДЕРЕВЯННЫЙ
Д–4		Д–4 700x2100(h)	2		ДЕРЕВЯННЫЙ
ОК–1		Д–2 600x600(h)	2		ПЛАСТИКОВЫЕ
ОК–2		Д–2 1200x1400(h)	8		ПЛАСТИКОВЫЕ

СОГЛАСОВАНО:

ВЗАМ. ИНВ. N

ПОДПИСЬ И ДАТА

ИНВ. N ПОДЛ.

ИЗМ.	КОЛ.УЧ.	ЛИСТ	N°ДОК.	ПОДПИСЬ	ДАТА
РАЗРАБОТАЛ		ДЕМЕН Н.			
ПРОВЕРИЛ		КАДЫРОВ Д.			
ГИП		КАДЫРОВ Д.			

АР

«КАПИТАЛЬНЫЙ РЕМОНТ И РЕКОНСТРУКЦИЯ ЗДАНИЯ ТОО «АТЫРАУ–АКПАРАТ», ПО АДРЕСУ ПО АДРЕСУ: Г.АТЫРАУ, УЛ. МОЛДАГАЛИЕВА, ДОМ–29А, БЛОК–Б

АРХИТЕКТУРНЫЕ РЕШЕНИЯ

СТАДИЯ	ЛИСТ	ЛИСТОВ
РП	13	

БЛОК Б. ПЛАН ПОСЛЕ ИЗМЕНЕНИЙ 3 ГО ЭТАЖА

GP&C
г. АТЫРАУ

ФОРМАТ А3 (420x297мм)

БЛОК Б. ПЛАН ПОСЛЕ ИЗМЕНЕНИЙ 4-ГО ЭТАЖА

МАСШТАБ 1:200

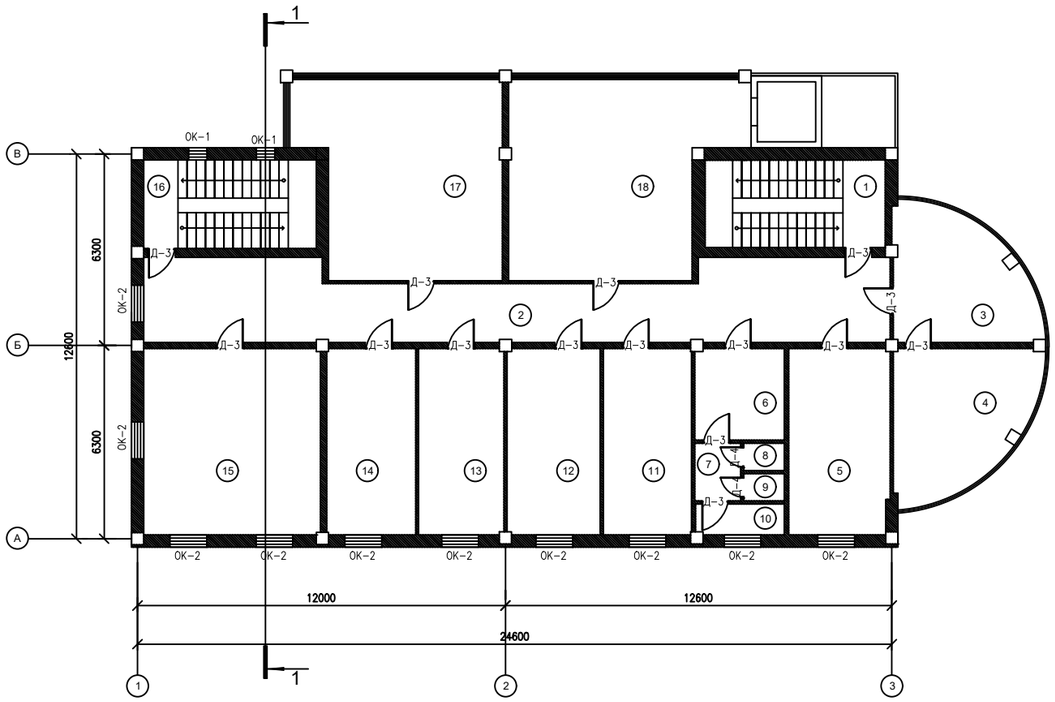

ЭКСПЛИКАЦИЯ ПОМЕЩЕНИЙ

Номер поме-щения	Наименование	Площадь м²	Приме чание
	Этаж - 4		
1	Лестница кл.	16,8	
2	Коридор	58,8	
3	Кабинет	17,8	
4	Кабинет	17,8	
5	Кабинет	18,7	
6	Санузел	8,4	
7	Коридор	2,8	
8	Туалет	1,1	
9	Туалет	1,1	
10	Санузел	2,8	
11	Кабинет	17,3	
12	Кабинет	17,4	
13	Кабинет	17,4	
14	Кабинет	17,3	
15	Кабинет	35,6	
16	Лестница кл.	16,8	
17	Кабинет	42,3	
18	Кабинет	41,2	

СПЕЦИФИКАЦИЯ ЗАПОЛНЕНИЯ ПРОЕМОВ

Марка, поз.	Обозначение	НАИМЕНОВАНИЕ	КОЛ. ШТ.	МАССА ЕД, КГ.	ПРИМЕЧАНИЕ
Д-3		Д-3 900x2100(h)	15		ДЕРЕВЯННЫЙ
Д-4		Д-4 700x2100(h)	2		ДЕРЕВЯННЫЙ
ОК-1		Д-2 600x600(h)	2		ПЛАСТИКОВЫЕ
ОК-2		Д-2 1200x1400(h)	8		ПЛАСТИКОВЫЕ

СОГЛАСОВАНО:

ВЗАМ. ИНВ. N

ПОДПИСЬ И ДАТА

ИНВ. N ПОДЛ.

ИЗМ.	КОЛ.УЧ.	ЛИСТ	N°ДОК.	ПОДПИСЬ	ДАТА
РАЗРАБОТАЛ		ДЕМЕН Н.			
ПРОВЕРИЛ		КАДЫРОВ Д.			
ГИП		КАДЫРОВ Д.			

АР

«КАПИТАЛЬНЫЙ РЕМОНТ И РЕКОНСТРУКЦИЯ ЗДАНИЯ ТОО «АТЫРАУ-АКПАРАТ»,
ПО АДРЕСУ ПО АДРЕСУ: Г.АТЫРАУ, УЛ. МОЛДАГАЛИЕВА, ДОМ-29А, БЛОК-Б

АРХИТЕКТУРНЫЕ РЕШЕНИЯ

СТАДИЯ	ЛИСТ	ЛИСТОВ
РП	14	

БЛОК Б. ПЛАН ПОСЛЕ ИЗМЕНЕНИЙ 4 ГО ЭТАЖА

GP&C
г. АТЫРАУ

ФОРМАТ А3 (420x297мм)

БЛОК Б. ПЛАН ПОСЛЕ ИЗМЕНЕНИЙ 5-ГО ЭТАЖА

МАСШТАБ 1:100

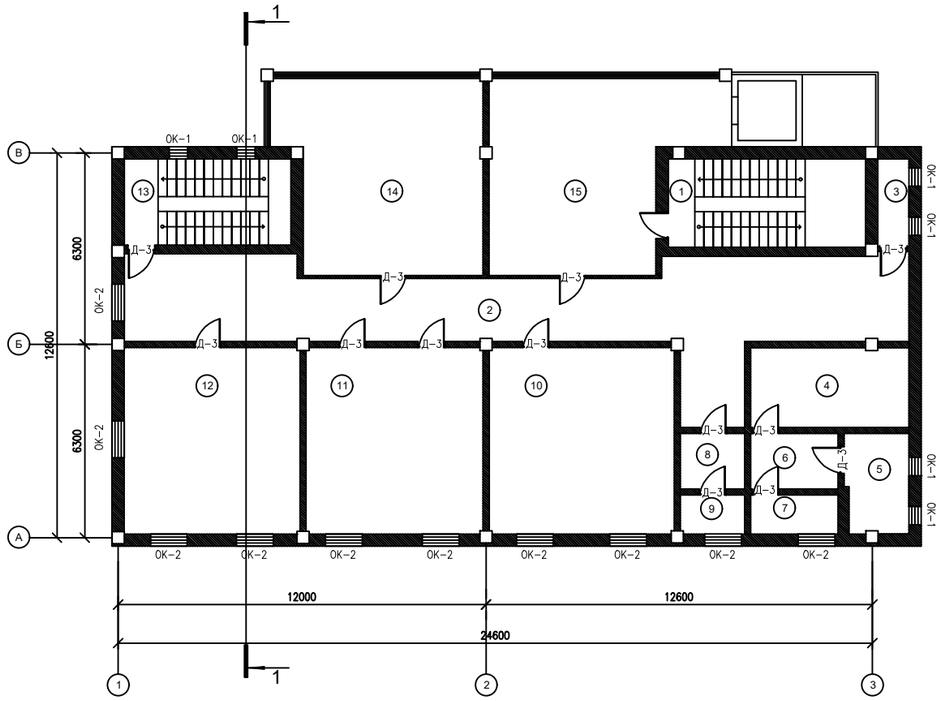

ЭКСПЛИКАЦИЯ ПОМЕЩЕНИЙ

Номер помещения	Наименование	Площадь м²	Примечание
	Этаж - 5		
1	Лестница кл.	16,8	
2	Коридор	58,8	
3	Кладовая	5,0	
4	Кабинет	10,4	
5	Кабинет	13,2	
6	Коридор	7,1	
7	Кладовая	6,2	
8	Кладовая	3,4	
9	Кабинет	5,0	
10	Кладовая	2,7	
11	Кабинет	35,2	
12	Кабинет	35,1	
13	Кабинет	35,6	
14	Лестница кл.	16,8	
15	Кабинет	42,3	
16	Кабинет	41,2	

СПЕЦИФИКАЦИЯ ЗАПОЛНЕНИЯ ПРОЕМОВ

Марка, поз.	Обозначение	НАИМЕНОВАНИЕ	КОЛ. ШТ.	МАССА ЕД, КГ.	ПРИМЕЧАНИЕ
Д-3		Д-3 900x2100(h)	13		ДЕРЕВЯННЫЙ
ОК-1		Д-2 600x600(h)	6		ПЛАСТИКОВЫЕ
ОК-2		Д-2 1200x1400(h)	8		ПЛАСТИКОВЫЕ

СОГЛАСОВАНО:

ВЗАМ. ИНВ. N

ПОДПИСЬ И ДАТА

ИНВ. N ПОДЛ.

ИЗМ.	КОЛ.УЧ.	ЛИСТ	N°ДОК.	ПОДПИСЬ	ДАТА
РАЗРАБОТАЛ		ДЕМЕН Н.			
ПРОВЕРИЛ		КАДЫРОВ Д.			
ГИП		КАДЫРОВ Д.			

АР

«КАПИТАЛЬНЫЙ РЕМОНТ И РЕКОНСТРУКЦИЯ ЗДАНИЯ ТОО «АТЫРАУ-АКПАРАТ»,
ПО АДРЕСУ ПО АДРЕСУ: Г.АТЫРАУ, УЛ. МОЛДАГАЛИЕВА, ДОМ-29А, БЛОК-Б

АРХИТЕКТУРНЫЕ РЕШЕНИЯ

СТАДИЯ	ЛИСТ	ЛИСТОВ
РП	15	

БЛОК Б. ПЛАН ПОСЛЕ ИЗМЕНЕНИЙ 5 ГО ЭТАЖА

GP&C
г. АТЫРАУ

ФОРМАТ А3 (420x297мм)

БЛОК Б. ПЛАН ПОЛОВ 1 ГО ЭТАЖА

МАСШТАБ 1:200

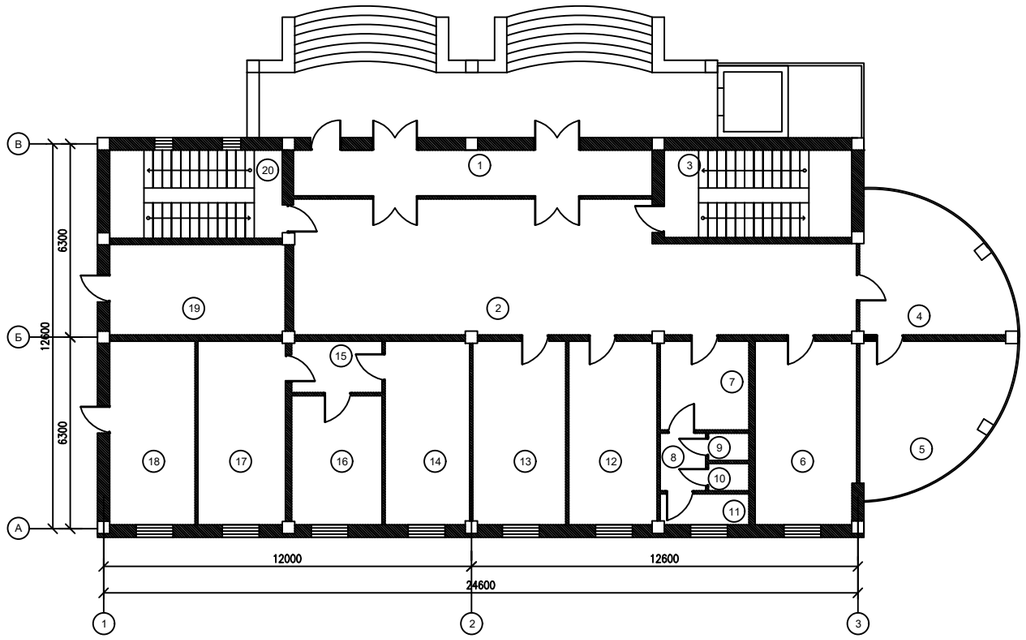

БЛОК Б. ПЛАН ПОЛОВ 2-ГО ЭТАЖА

МАСШТАБ 1:200

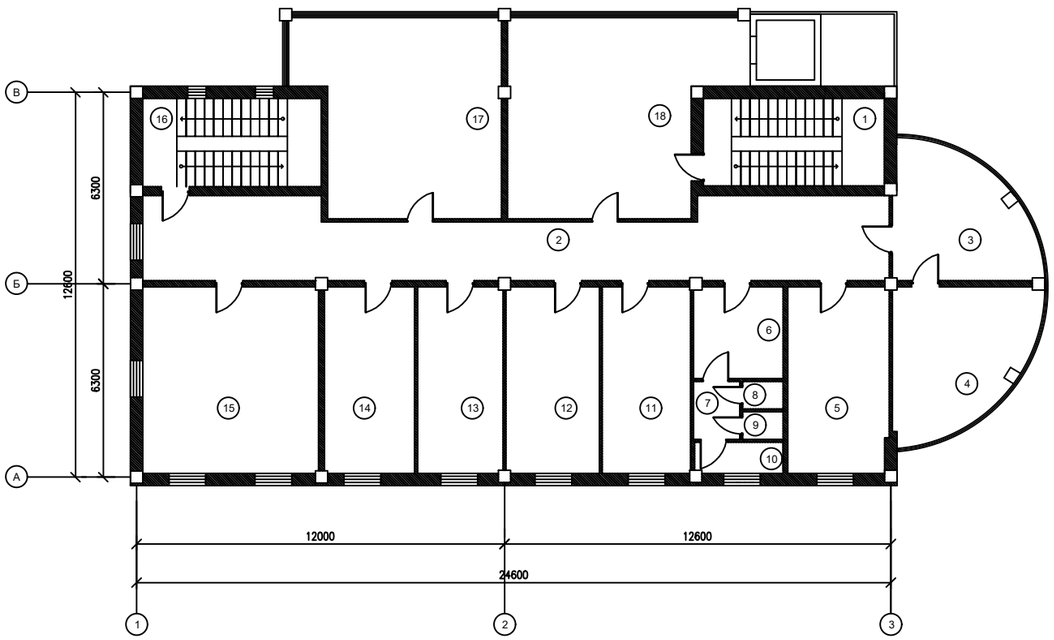

ВЕДОМОСТЬ ПОЛОВ 1-ЭТАЖА

НОМЕР ПОМЕЩЕНИЙ	ТИП* ПОЛА	СХЕМА ПОЛА ИЛИ ТИП ПОЛА ПО СЕРИИ	ДАННЫЕ ЭЛЕМЕНТОВ** ПОЛА (НАИМЕНОВАНИЕ, ТОЛЩИНА, ОСНОВАНИЕ И ДР.), мм	ПЛОЩАДЬ, м2
6,12,13,14,15, 16,17,18,19	А	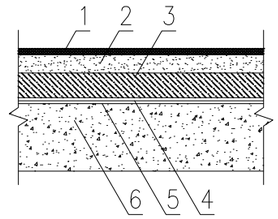	1. ЛИНОЛЕУМ ТОЛЩИНОЙ 5ММ 2. СТЯЖКА ЦЕМЕНТНО-ПЕСЧАНАЯ 20мм 3. БЕТОН КЛАССА В20,W6, ТОЛЩИНОЙ 150ММ 4. ЩЕБЕНЬ, ПРОПИТАННЫЙ БИТУМОМ – 100ММ 5. ГИДРОИЗОЛЯЦИЯ В 2 СЛОЯ 6. УТРАМБОВАННЫЙ ГРУНТ	155.9
1,2,3,4,5,7,8, ,9,10,11,20	Б	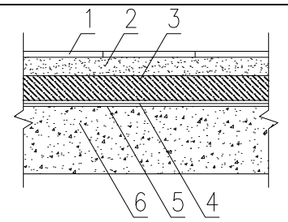	1. КЕРАМИЧЕСКАЯ ПЛИТКА ГОСТ 961-79 t-10ММ КЛЕЕМ USTA-140 ЛИБО АНАЛОГИЧНЫМ 10ММ 2. СТЯЖКА ЦЕМЕНТНО-ПЕСЧАНАЯ 20мм 3. БЕТОН КЛАССА В20,W6, ТОЛЩИНОЙ 150ММ 4. ЩЕБЕНЬ, ПРОПИТАННЫЙ БИТУМОМ – 100ММ 5. ГИДРОИЗОЛЯЦИЯ В 2 СЛОЯ 6. УТРАМБОВАННЫЙ ГРУНТ	174.6

ВЕДОМОСТЬ ПОЛОВ 2-ЭТАЖА

НОМЕР ПОМЕЩЕНИЙ	ТИП* ПОЛА	СХЕМА ПОЛА ИЛИ ТИП ПОЛА ПО СЕРИИ	ДАННЫЕ ЭЛЕМЕНТОВ** ПОЛА (НАИМЕНОВАНИЕ, ТОЛЩИНА, ОСНОВАНИЕ И ДР.), мм	ПЛОЩАДЬ, м2
5,11,12,13, 14,15,	А	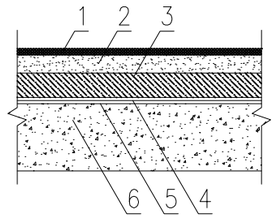	1. ЛИНОЛЕУМ ТОЛЩИНОЙ 5ММ 2. СТЯЖКА ЦЕМЕНТНО-ПЕСЧАНАЯ 20мм 3. БЕТОН КЛАССА В20,W6, ТОЛЩИНОЙ 150ММ 4. ЩЕБЕНЬ, ПРОПИТАННЫЙ БИТУМОМ – 100ММ 5. ГИДРОИЗОЛЯЦИЯ В 2 СЛОЯ 6. УТРАМБОВАННЫЙ ГРУНТ	123.5
1,2,3,4,6,7,8,9, 10,16,17,18	Б	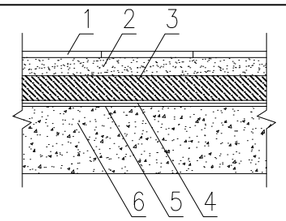	1. КЕРАМИЧЕСКАЯ ПЛИТКА ГОСТ 961-79 t-10ММ КЛЕЕМ USTA-140 ЛИБО АНАЛОГИЧНЫМ 10ММ 2. СТЯЖКА ЦЕМЕНТНО-ПЕСЧАНАЯ 20мм 3. БЕТОН КЛАССА В20,W6, ТОЛЩИНОЙ 150ММ 4. ЩЕБЕНЬ, ПРОПИТАННЫЙ БИТУМОМ – 100ММ 5. ГИДРОИЗОЛЯЦИЯ В 2 СЛОЯ 6. УТРАМБОВАННЫЙ ГРУНТ	227.7

СОГЛАСОВАНО:

ВЗАМ. ИНВ. N

ПОДПИСЬ И ДАТА

ИНВ. N ПОДЛ.

ИЗМ.	КОЛ.УЧ.	ЛИСТ	N*ДОК.	ПОДПИСЬ	ДАТА
РАЗРАБОТАЛ		ДЕМЕН Н.			
ПРОВЕРИЛ		КАДЫРОВ Д.			
ГИП		КАДЫРОВ Д.			

АР

«КАПИТАЛЬНЫЙ РЕМОНТ И РЕКОНСТРУКЦИЯ ЗДАНИЯ ТОО «АТЫРАУ-АКПАРАТ»,
ПО АДРЕСУ ПО АДРЕСУ: Г.АТЫРАУ, УЛ. МОЛДАГАЛИЕВА, ДОМ-29А, БЛОК-Б

АРХИТЕКТУРНЫЕ РЕШЕНИЯ

СТАДИЯ	ЛИСТ	ЛИСТОВ
РП	16	

ТИП 1. ПЛАН 1-ГО ЭТАЖА (БЛОК А)

GP&C
г. АТЫРАУ

ФОРМАТ А3 (420x297мм)

БЛОК Б. ПЛАН ПОЛОВ 3-ГО ЭТАЖА

МАСШТАБ 1:200

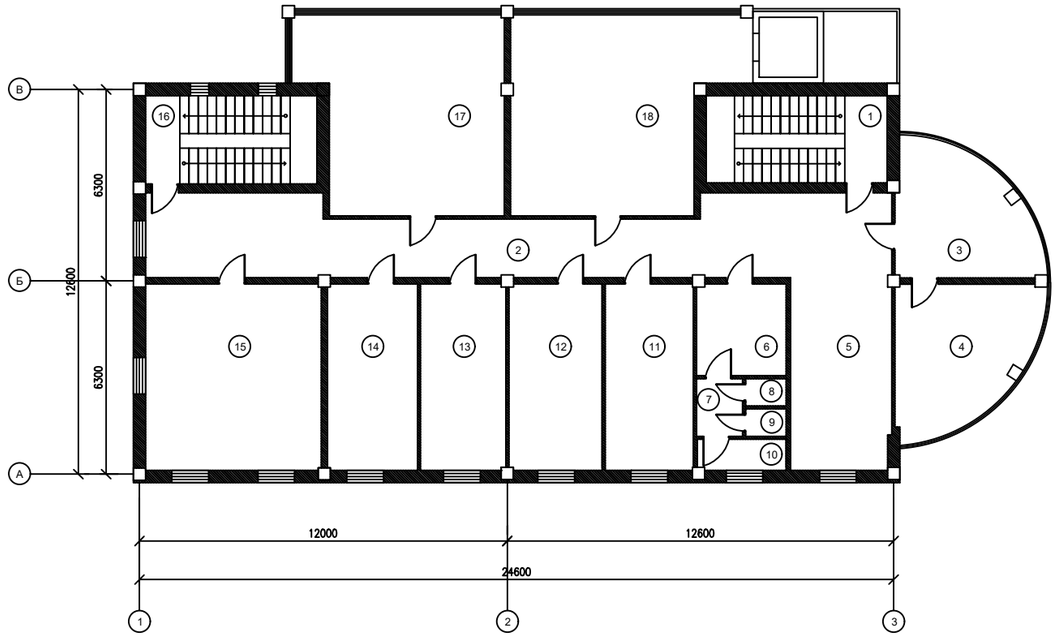

НОМЕР ПОМЕЩЕНИЙ	ТИП* ПОЛА	СХЕМА ПОЛА ИЛИ ТИП ПОЛА ПО СЕРИИ	ДАННЫЕ ЭЛЕМЕНТОВ** ПОЛА (НАИМЕНОВАНИЕ, ТОЛЩИНА, ОСНОВАНИЕ И ДР.), мм	ПЛОЩАДЬ, м2
6,12,13,14,15, 16,17,18,19	А	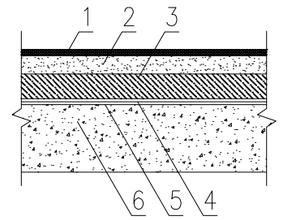	1. ЛИНОЛЕУМ ТОЛЩИНОЙ 5ММ 2. СТЯЖКА ЦЕМЕНТНО-ПЕСЧАНАЯ 20мм 3. БЕТОН КЛАССА В20,W6, ТОЛЩИНОЙ 150ММ 4. ЩЕБЕНЬ, ПРОПИТАННЫЙ БИТУМОМ – 100ММ 5. ГИДРОИЗОЛЯЦИЯ В 2 СЛОЯ 6. УТРАМБОВАННЫЙ ГРУНТ	155.9
1,2,3,4,5,7,8, ,9,10,11,20	Б	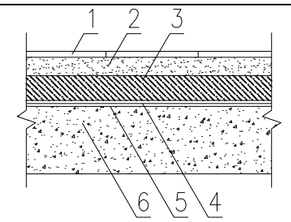	1. КЕРАМИЧЕСКАЯ ПЛИТКА ГОСТ 961-79 t-10ММ КЛЕЕМ USTA-140 ЛИБО АНАЛОГИЧНЫМ 10ММ 2. СТЯЖКА ЦЕМЕНТНО-ПЕСЧАНАЯ 20мм 3. БЕТОН КЛАССА В20,W6, ТОЛЩИНОЙ 150ММ 4. ЩЕБЕНЬ, ПРОПИТАННЫЙ БИТУМОМ – 100ММ 5. ГИДРОИЗОЛЯЦИЯ В 2 СЛОЯ 6. УТРАМБОВАННЫЙ ГРУНТ	174.6

БЛОК Б. ПЛАН ПОЛОВ 4-ГО ЭТАЖА

МАСШТАБ 1:200

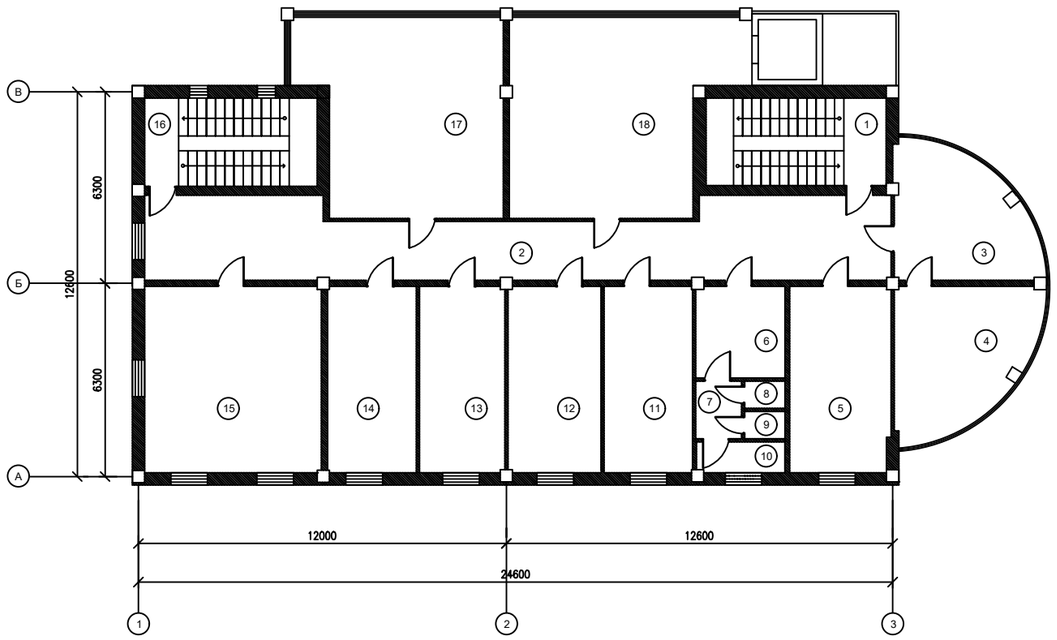

НОМЕР ПОМЕЩЕНИЙ	ТИП* ПОЛА	СХЕМА ПОЛА ИЛИ ТИП ПОЛА ПО СЕРИИ	ДАННЫЕ ЭЛЕМЕНТОВ** ПОЛА (НАИМЕНОВАНИЕ, ТОЛЩИНА, ОСНОВАНИЕ И ДР.), мм	ПЛОЩАДЬ, м2
5,11,12,13, 14,15,	А	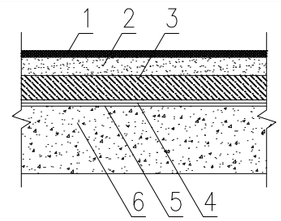	1. ЛИНОЛЕУМ ТОЛЩИНОЙ 5ММ 2. СТЯЖКА ЦЕМЕНТНО-ПЕСЧАНАЯ 20мм 3. БЕТОН КЛАССА В20,W6, ТОЛЩИНОЙ 150ММ 4. ЩЕБЕНЬ, ПРОПИТАННЫЙ БИТУМОМ – 100ММ 5. ГИДРОИЗОЛЯЦИЯ В 2 СЛОЯ 6. УТРАМБОВАННЫЙ ГРУНТ	123.7
1,2,3,4,6,7,8, 9,10,16,17,18	Б	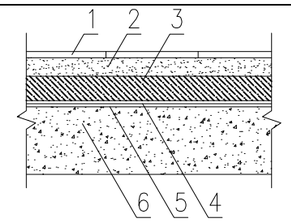	1. КЕРАМИЧЕСКАЯ ПЛИТКА ГОСТ 961-79 t-10ММ КЛЕЕМ USTA-140 ЛИБО АНАЛОГИЧНЫМ 10ММ 2. СТЯЖКА ЦЕМЕНТНО-ПЕСЧАНАЯ 20мм 3. БЕТОН КЛАССА В20,W6, ТОЛЩИНОЙ 150ММ 4. ЩЕБЕНЬ, ПРОПИТАННЫЙ БИТУМОМ – 100ММ 5. ГИДРОИЗОЛЯЦИЯ В 2 СЛОЯ 6. УТРАМБОВАННЫЙ ГРУНТ	227.7

СОГЛАСОВАНО:

ВЗАМ. ИНВ. N

ПОДПИСЬ И ДАТА

ИНВ. N ПОДЛ.

ИЗМ.	КОЛ.УЧ.	ЛИСТ	N°ДОК.	ПОДПИСЬ	ДАТА
РАЗРАБОТАЛ		ДЕМЕН Н.			
ПРОВЕРИЛ		КАДЫРОВ Д.			
ГИП		КАДЫРОВ Д.			

АР

«КАПИТАЛЬНЫЙ РЕМОНТ И РЕКОНСТРУКЦИЯ ЗДАНИЯ ТОО «АТЫРАУ-АКПАРАТ»,
ПО АДРЕСУ ПО АДРЕСУ: Г.АТЫРАУ, УЛ. МОЛДАГАЛИЕВА, ДОМ-29А, БЛОК-Б

АРХИТЕКТУРНЫЕ РЕШЕНИЯ

СТАДИЯ	ЛИСТ	ЛИСТОВ
РП	17	

ТИП 1. МАРКИРОВОЧНЫЙ ПЛАН 1-ГО ЭТАЖА (БЛОК А)

GP&C
г. АТЫРАУ

ФОРМАТ А3 (420x297мм)

БЛОК Б. ПЛАН ПОЛОВ 5-ГО ЭТАЖА

МАСШТАБ 1:100

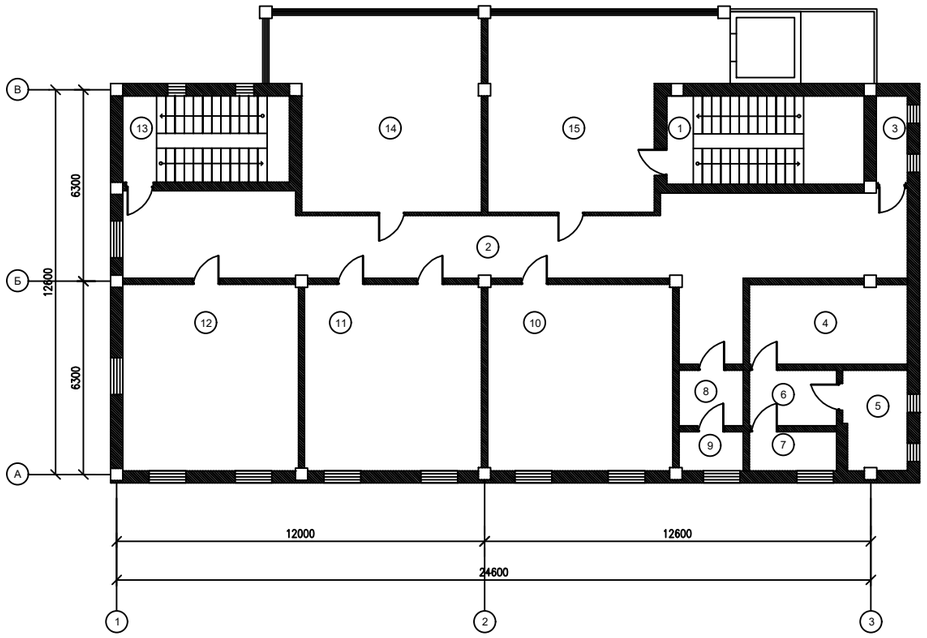

НОМЕР ПОМЕЩЕНИЙ	ТИП* ПОЛА	СХЕМА ПОЛА ИЛИ ТИП ПОЛА ПО СЕРИИ	ДАННЫЕ ЭЛЕМЕНТОВ** ПОЛА (НАИМЕНОВАНИЕ, ТОЛЩИНА, ОСНОВАНИЕ И ДР.), мм	ПЛОЩАДЬ, м2
4,5,6,7,8,9, 10,11,12,	А	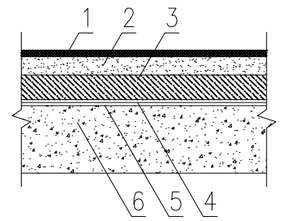	1. ЛИНОЛЕУМ ТОЛЩИНОЙ 5ММ 2. СТЯЖКА ЦЕМЕНТНО-ПЕСЧАНАЯ 20мм 3. БЕТОН КЛАССА В20,W6, ТОЛЩИНОЙ 150ММ 4. ЩЕБЕНЬ, ПРОПИТАННЫЙ БИТУМОМ – 100ММ 5. ГИДРОИЗОЛЯЦИЯ В 2 СЛОЯ 6. УТРАМБОВАННЫЙ ГРУНТ	143.5
1,2,3,13,14,15	Б	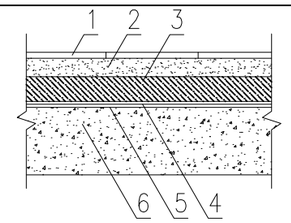	1. КЕРАМИЧЕСКАЯ ПЛИТКА ГОСТ 961-79 t-10ММ КЛЕЕМ USTA-140 ЛИБО АНАЛОГИЧНЫМ 10ММ 2. СТЯЖКА ЦЕМЕНТНО-ПЕСЧАНАЯ 20мм 3. БЕТОН КЛАССА В20,W6, ТОЛЩИНОЙ 150ММ 4. ЩЕБЕНЬ, ПРОПИТАННЫЙ БИТУМОМ – 100ММ 5. ГИДРОИЗОЛЯЦИЯ В 2 СЛОЯ 6. УТРАМБОВАННЫЙ ГРУНТ	180.9

СОГЛАСОВАНО:

ВЗАМ. ИНВ. N

ПОДПИСЬ И ДАТА

ИНВ. N ПОДЛ.

АР

«КАПИТАЛЬНЫЙ РЕМОНТ И РЕКОНСТРУКЦИЯ ЗДАНИЯ ТОО «АТЫРАУ-АКПАРАТ»,
ПО АДРЕСУ ПО АДРЕСУ: Г.АТЫРАУ, УЛ. МОЛДАГАЛИЕВА, ДОМ-29А, БЛОК-Б

ИЗМ.	КОЛ.УЧ.	ЛИСТ	N*ДОК.	ПОДПИСЬ	ДАТА
РАЗРАБОТАЛ		ДЕМЕН Н.			
ПРОВЕРИЛ		КАДЫРОВ Д.			
ГИП		КАДЫРОВ Д.			

АРХИТЕКТУРНЫЕ РЕШЕНИЯ

СТАДИЯ	ЛИСТ	ЛИСТОВ
РП	18	

ТИП 1. МАРКИРОВОЧНЫЙ ПЛАН 1-ГО ЭТАЖА (БЛОК А)

GP&C
г. АТЫРАУ

ФОРМАТ А3 (420x297мм)

ВЕДОМОСТЬ ОТДЕЛКИ ПОМЕЩЕНИЙ

НАИМЕНОВАНИЕ ПОМЕЩЕНИЙ	ПОТОЛОК		СТЕНЫ ИЛИ ПЕРЕГОРОДКИ		ПРИМЕЧАНИЕ
	ПЛОЩ. М2	ВИД ОТДЕЛКИ	ПЛОЩ. М2	ВИД ОТДЕЛКИ	
1-Й ЭТАЖ					
1, 2, 3, 4, 5, 19,20	575,1	ПОДВЕСНОЙ ПОТОЛОК "ГРИЛЬЯТО"	596.48	ШТУКАТУРКА ВЫРАВНИВАНИЕ ФИНИШНОЙ ШПАКЛЕВКОЙ, УЛУЧЕННАЯ ОКРАСКА	
6, 7, 8, 9, 10, 11, 12, 13, 15, 16, 19,			864.96	ГЛАЗУРОВАННАЯ ПЛИТКА НА КЛЕЮ ПОД ПЛИТКУ "CERESIT" ДО ПОТОЛКА	
2-Й ЭТАЖ					
1, 2, 3, 4, 9, 10, 11, 12, 15, 16, 17, 18, 21, 22, 23, 24, 25, 32, 33	580,5	ПОДВЕСНОЙ ПОТОЛОК "ГРИЛЬЯТО"	1036.48	ШТУКАТУРКА ВЫРАВНИВАНИЕ ФИНИШНОЙ ШПАКЛЕВКОЙ, УЛУЧЕННАЯ ОКРАСКА	
5, 6, 7, 8, 13, 14, 19, 20, 26, 27, 28, 29, 30, 31			314.24	ГЛАЗУРОВАННАЯ ПЛИТКА НА КЛЕЮ ПОД ПЛИТКУ "CERESIT" ДО ПОТОЛКА	
3-Й ЭТАЖ					
1, 2, 3, 4, 5, 6, 8, 9, 10, 11, 12, 16, 17, 18, 19, 20	572,4	ПОДВЕСНОЙ ПОТОЛОК "ГРИЛЬЯТО"	1408	ШТУКАТУРКА ВЫРАВНИВАНИЕ ФИНИШНОЙ ШПАКЛЕВКОЙ, УЛУЧЕННАЯ ОКРАСКА	
7, 13, 14, 15			160	ГЛАЗУРОВАННАЯ ПЛИТКА НА КЛЕЮ ПОД ПЛИТКУ "CERESIT" ДО ПОТОЛКА	
4-Й ЭТАЖ					
1, 2, 3, 4, 5, 8, 9, 10, 14, 15, 18, 19, 20, 21	571,1	ПОДВЕСНОЙ ПОТОЛОК "ГРИЛЬЯТО"	1262.08	ШТУКАТУРКА ВЫРАВНИВАНИЕ ФИНИШНОЙ ШПАКЛЕВКОЙ, УЛУЧЕННАЯ ОКРАСКА	
6, 7, 11, 12, 13, 16, 17			65.4	ГЛАЗУРОВАННАЯ ПЛИТКА НА КЛЕЮ ПОД ПЛИТКУ "CERESIT" ДО ПОТОЛКА	
5-Й ЭТАЖ					
1, 2, 3, 4, 5, 8, 9, 10, 14, 15, 18, 19, 20, 21	571,1	ПОДВЕСНОЙ ПОТОЛОК "ГРИЛЬЯТО"	1262.08	ШТУКАТУРКА ВЫРАВНИВАНИЕ ФИНИШНОЙ ШПАКЛЕВКОЙ, УЛУЧЕННАЯ ОКРАСКА	
6, 7, 11, 12, 13, 16, 17			65.4	ГЛАЗУРОВАННАЯ ПЛИТКА НА КЛЕЮ ПОД ПЛИТКУ "CERESIT" ДО ПОТОЛКА	

СОГЛАСОВАНО:

ВЗАМ. ИНВ. N

ПОДПИСЬ И ДАТА

ИНВ. N ПОДЛ.

ИЗМ.	КОЛ.УЧ.	ЛИСТ	N*ДОК.	ПОДПИСЬ	ДАТА
РАЗРАБОТАЛ		ДЕМЕН Н.			
ПРОВЕРИЛ		КАДЫРОВ Д.			
ГИП		КАДЫРОВ Д.			

АР

«КАПИТАЛЬНЫЙ РЕМОНТ И РЕКОНСТРУКЦИЯ ЗДАНИЯ ТОО «АТЫРАУ-АКПАРАТ»,
ПО АДРЕСУ ПО АДРЕСУ: Г.АТЫРАУ, УЛ. МОЛДАГАЛИЕВА, ДОМ-29А, БЛОК-Б

АРХИТЕКТУРНЫЕ РЕШЕНИЯ

СТАДИЯ	ЛИСТ	ЛИСТОВ
РП	19	

ТИП 1. МАРКИРОВОЧНЫЙ ПЛАН 1-ГО ЭТАЖА (БЛОК А)

GP&C
г. АТЫРАУ

ФОРМАТ А3 (420x297мм)

ПЛАН ПРИЯМКА

МАСШТАБ 1:25

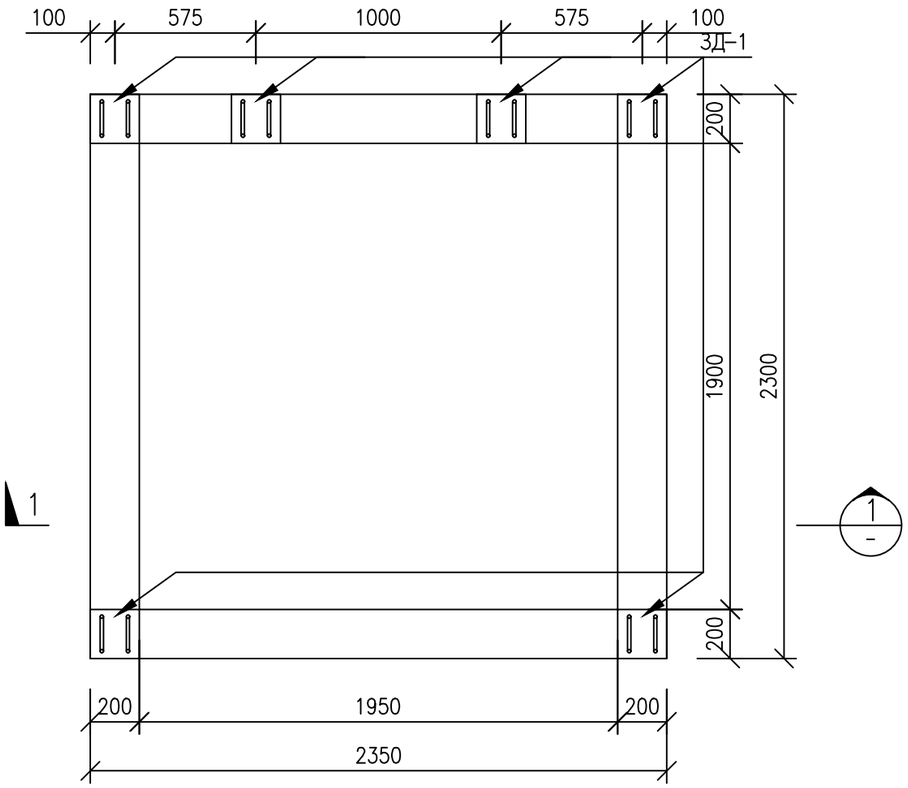

РАЗРЕЗ 1-1

МАСШТАБ 1:25

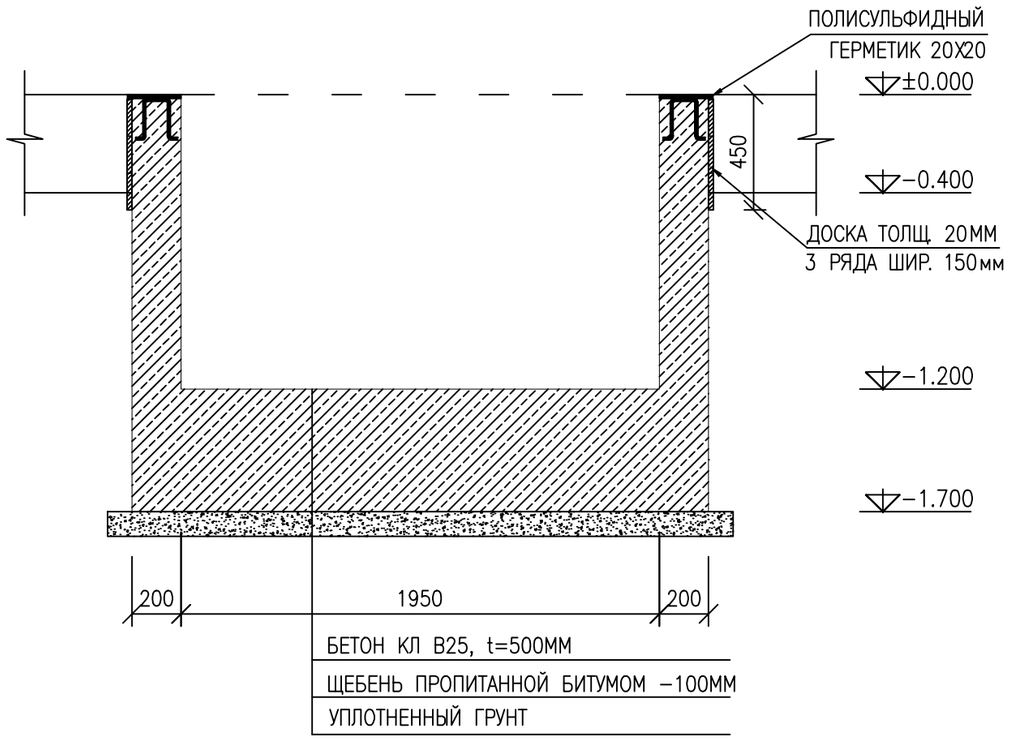

АРМИРОВАНИЕ

МАСШТАБ 1:25

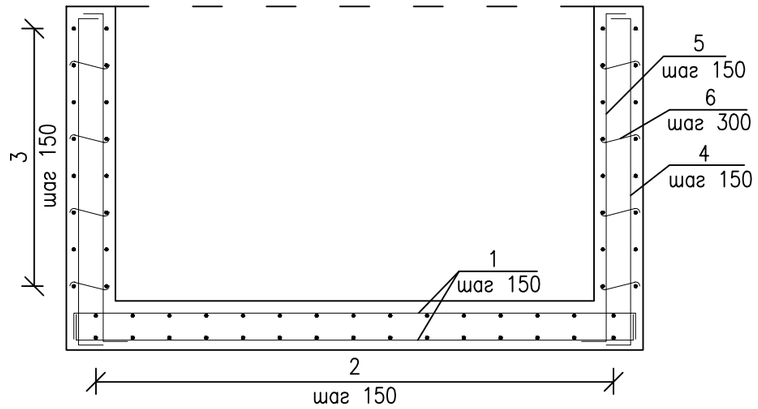

СПЕЦИФИКАЦИЯ ПРИЯМКА НА ОДНУ ЕД.

ПОЗ.	ОБОЗНАЧЕНИЕ	НАИМЕНОВАНИЕ	КОЛ.	МАССА ЕД., кг	ПРИМЕ-ЧАНИЕ
3		ДЕРЕВЯННАЯ ДОСКА ТОЛЩ. 20ММ, М2	4.18		0.1 М3
4		БЕТОН КЛ. В25, М3			4.74 М3
5		ЩЕБЕНЬ ФРАК.20-40., М3			0.64 М3
ЗД-1		ЗАКЛАДНЫЕ ДЕТАЛИ НА ОДНУ ЕД.	6	3.88	23.28 кг
1	ГОСТ 10885-85	ЛИСТ t=10 200х200	1	3.14	
2	ГОСТ 5781-82	СТЕРЖЕНЬ ø10 А-III L=600ММ	2	0.37	

СПЕЦИФИКАЦИЯ АРМАТУРЫ ПРИЯМКА НА ОДНУ ЕД.

ПОЗ.	ø	ЭСКИЗ	ДЛИНА ЭЛЕМЕНТА (ММ)	КОЛ.(ШТ)	МАССА ЕД. КГ	ПРИМЕЧАНИЕ
1	12 А-III	100 2300 100	2500	30	2.22	66.6кг
2	12 А-III	2250	2250	16	2.0	32кг
3	12 А-III	2250 2300 2250 2300	9300	8	8.25	66кг
4	12 А-III	100 1300 100	1500	62	1.33	82.46кг
5	12 А-III	100 1300 100	1500	62	1.33	82.46кг
6	6 А-I	35 100 35	170	124	0.04	4.96кг

СОГЛАСОВАНО:

ВЗАМ. ИНВ. N

ПОДПИСЬ И ДАТА

ИНВ. N ПОДЛ.

ИЗМ.	КОЛ.УЧ.	ЛИСТ	N°ДОК.	ПОДПИСЬ	ДАТА
					21.01
					28.12

КЖ

«КАПИТАЛЬНЫЙ РЕМОНТ И РЕКОНСТРУКЦИЯ ЗДАНИЯ ТОО «АТЫРАУ-АКПАРАТ»,
ПО АДРЕСУ ПО АДРЕСУ: Г.АТЫРАУ, УЛ. МОЛДАГАЛИЕВА, ДОМ-29А, БЛОК-Б

РАЗРАБОТАЛ	ДЕМЕН Н.		
ПРОВЕРИЛ	КАДЫРОВ Д.		
ГИП	КАДЫРОВ Д.		

КОНСТРУКЦИЙ ЖЕЛЕЗОБЕТОННЫЕ г. АТЫРАУ

СТАДИЯ	ЛИСТ	ЛИСТОВ
РП	20	

ПЛАН ПРИЯМКА ПОД ЛИФТ.
АРМИРОВАНИЕ. УЗЛЫ. СПЕЦИФИКАЦИЯ

GP&C
г. АТЫРАУ

ФОРМАТ А3 (420х297мм)

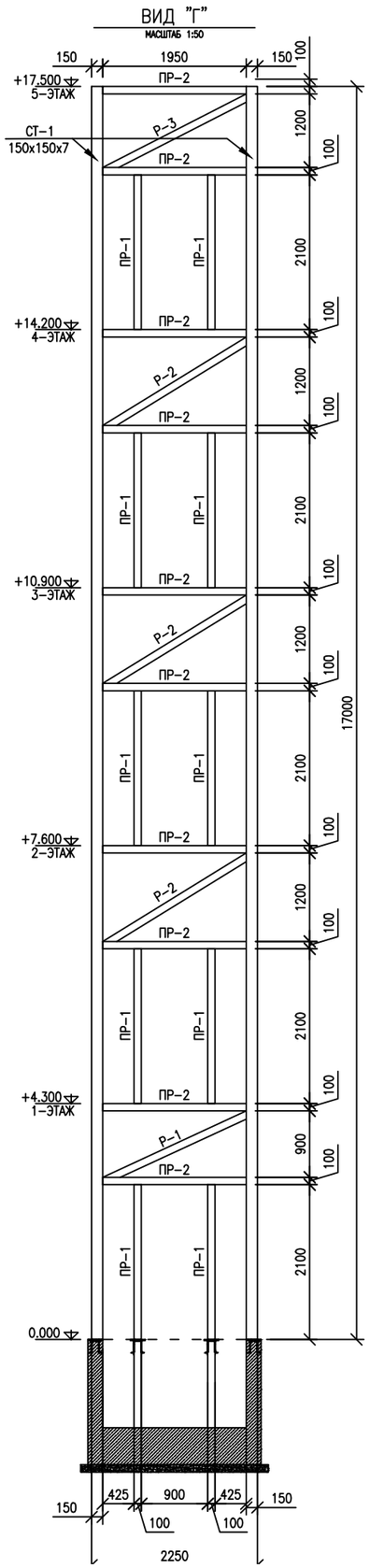

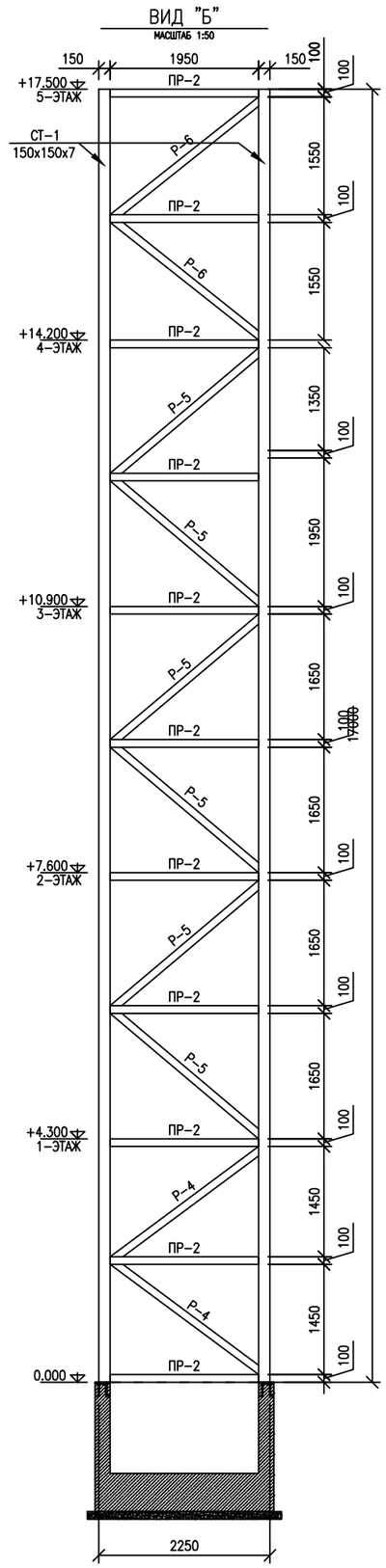

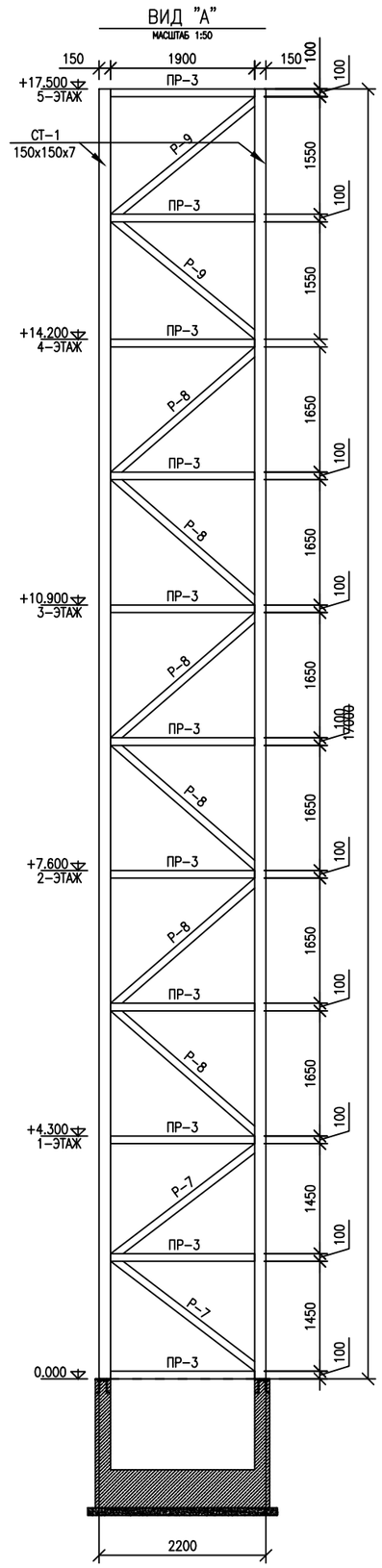

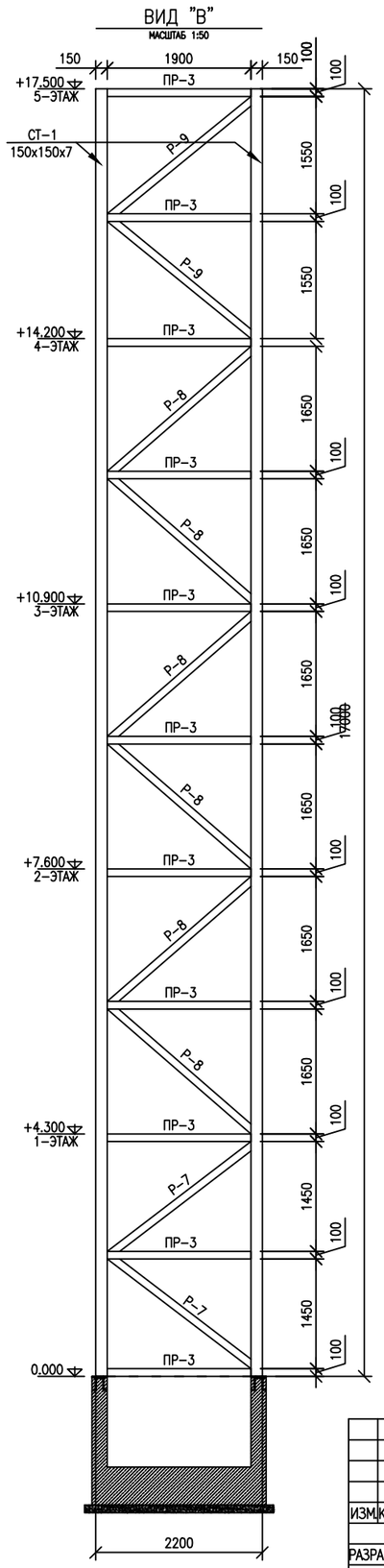

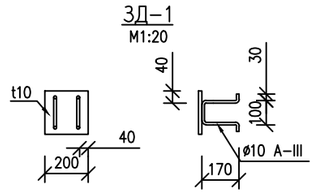

СПЕЦИФИКАЦИЯ НА ОДНУ ЕД. ЛИФТОВЫЙ ШАХТЫ

	ОБОЗНАЧЕНИЕ	НАИМЕНОВАНИЕ	КОЛ-ВО	МАССА (ЕД.КГ)	ПРИМЕЧАНИЕ
		СТОЙКИ			
СТ-1	ГОСТ 30245-94*	☐ 150X150x7 L=17000ММ	4	523.09	2092.36 кг
		ПРОГОНЫ			
ПР-1	ГОСТ 30245-94*	☐ 100X100x7 L=2100ММ	10	41.54	415.4 кг
ПР-2	ГОСТ 30245-94*	☐ 100X100x7 L=1950ММ	21	38.57	809.97 кг
ПР-3	ГОСТ 30245-94*	☐ 100X100x7 L=1900ММ	22	37.58	826.76 кг
		РАСКОСЫ			
Р-1	ГОСТ 30245-94* РАСКОС	☐ 100X100x7 L=2150ММ	1	42.52	42.52 кг
Р-2	ГОСТ 30245-94* РАСКОС	☐ 100X100x7 L=2290ММ	3	45.29	135.87 кг
Р-3	ГОСТ 30245-94* РАСКОС	☐ 100X100x7 L=2190ММ	1	43.32	43.32 кг
Р-4	ГОСТ 30245-94* РАСКОС	☐ 100X100x7 L=2430ММ	2	48.06	96.12 кг
Р-5	ГОСТ 30245-94* РАСКОС	☐ 100X100x7 L=2550ММ	6	50.44	302.64 кг
Р-6	ГОСТ 30245-94* РАСКОС	☐ 100X100x7 L=2490ММ	2	49.25	98.5 кг
Р-7	ГОСТ 30245-94* РАСКОС	☐ 100X100x7 L=2390ММ	4	47.27	189.08 кг
Р-8	ГОСТ 30245-94* РАСКОС	☐ 100X100x7 L=2520ММ	4	49.84	199.36 кг
Р-9	ГОСТ 30245-94* РАСКОС	☐ 100X100x7 L=2450ММ	4	48.46	193.84 кг
ЗД-1		ЗАКЛАДНЫЕ ДЕТАЛИ НА ОДНУ ЕД.	6	3.88	23.28 кг
1	ГОСТ 10885-85	ЛИСТ t=10 200x200	1	3.14	
2	ГОСТ 5781-82	СТЕРЖЕНЬ ø10 А-III L=600ММ	2	0.37	

ИЗМ	КОЛ.УЧ	ЛИСТ	N°ДОК	ПОДПИСЬ	ДАТА	
						КЖ
						«КАПИТАЛЬНЫЙ РЕМОНТ И РЕКОНСТРУКЦИЯ ЗДАНИЯ ТОО «АТЫРАУ-АКПАРАТ», ПО АДРЕСУ ПО АДРЕСУ: Г.АТЫРАУ, УЛ. МОЛДАГАЛИЕВА, ДОМ-29А, БЛОК-Б
РАЗРАБОТАЛ		ДЕМЕН Н.				КОНСТРУКЦИЙ ЖЕЛЕЗОБЕТОННЫЕ
ПРОВЕРИЛ		КАДЫРОВ Д.				ЛИФТОВАЯ ШАХТА. ВИДЫ А, Б, В, Г. СПЕЦИФИКАЦИЯ
ГИП		КАДЫРОВ Д.				

СТАДИЯ	ЛИСТ	ЛИСТОВ
РП	21	

GP&C
г. АТЫРАУ

А2 (594x420мм)

ПЛАН КРОВЛЯ

МАСШТАБ 1:100

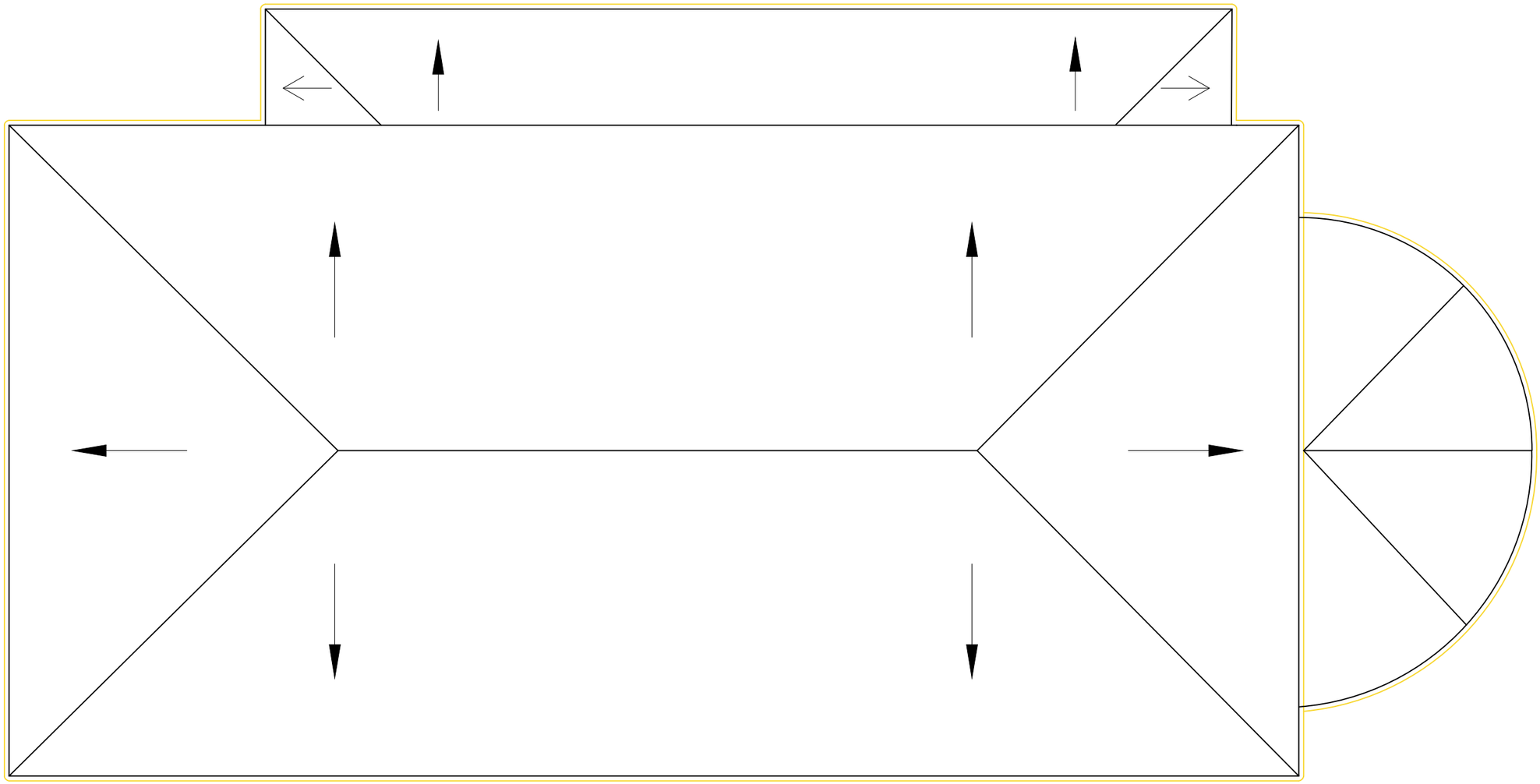

СОГЛАСОВАНО:

ВЗАМ. ИНВ. N

ПОДПИСЬ И ДАТА

ИНВ. N ПОДЛ.

ИЗМ.	КОЛ.УЧ.	ЛИСТ	N°ДОК.	ПОДПИСЬ	ДАТА	АР		
						«КАПИТАЛЬНЫЙ РЕМОНТ И РЕКОНСТРУКЦИЯ ЗДАНИЯ ТОО «АТЫРАУ–АКПАРАТ», ПО АДРЕСУ ПО АДРЕСУ: Г.АТЫРАУ, УЛ. МОЛДАГАЛИЕВА, ДОМ–29А, БЛОК–Б		
РАЗРАБОТАЛ		ДЕМЕН Н.				АРХИТЕКТУРНЫЕ РЕШЕНИЯ	СТАДИЯ	ЛИСТ	ЛИСТОВ
							РП	23	
ПРОВЕРИЛ		КАДЫРОВ Д.				ПЛАН КРОВЛИ	GP&C г. АТЫРАУ		
ГИП		КАДЫРОВ Д.							

ФОРМАТ А3 (420x297мм)

ПЛАН СТРОПИЛ

МАСШТАБ 1:100

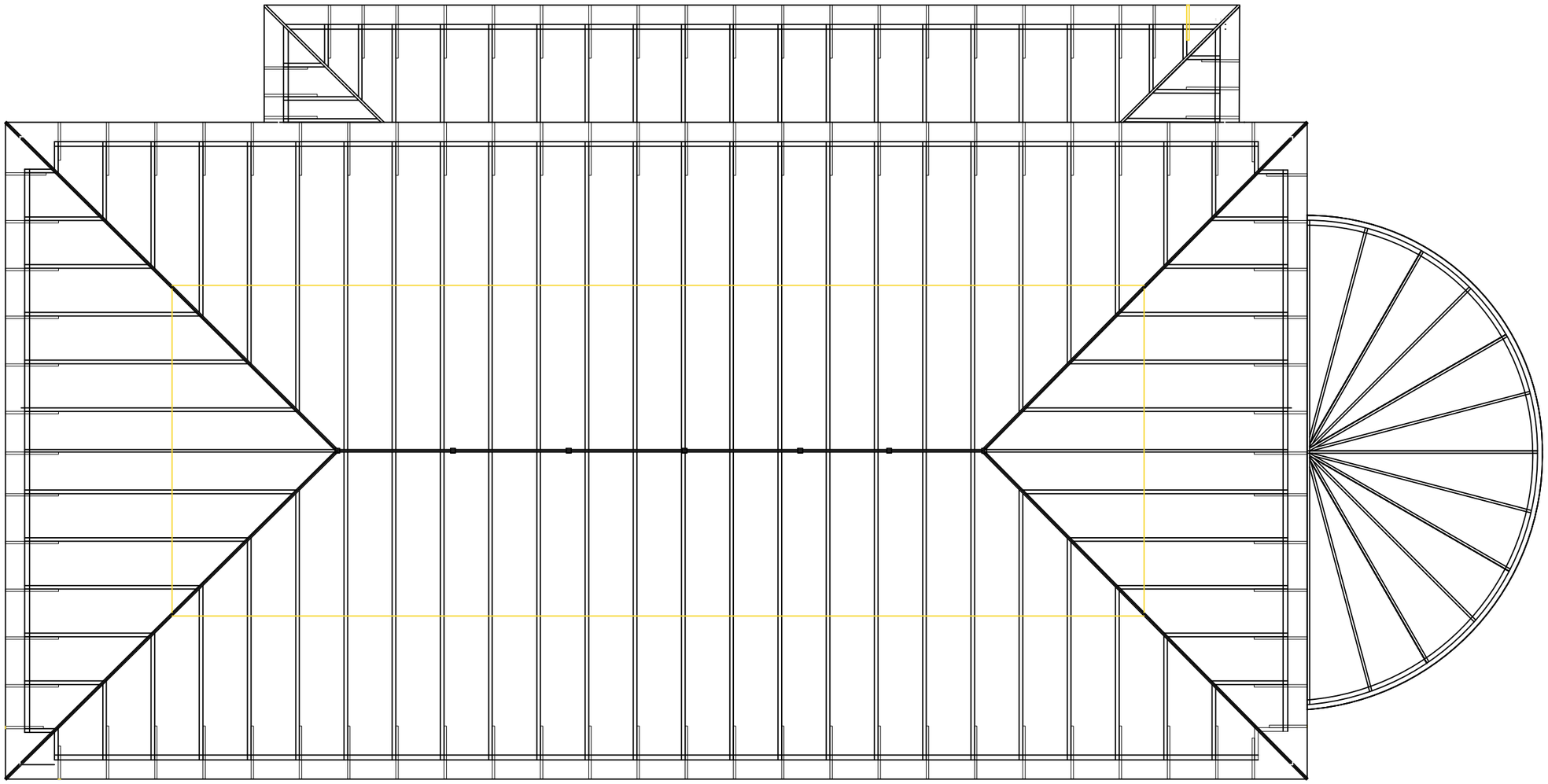

СОГЛАСОВАНО:

ВЗАМ. ИНВ. N

ПОДПИСЬ И ДАТА

ИНВ. N ПОДЛ.

						АР		
						«КАПИТАЛЬНЫЙ РЕМОНТ И РЕКОНСТРУКЦИЯ ЗДАНИЯ ТОО «АТЫРАУ–АКПАРАТ», ПО АДРЕСУ ПО АДРЕСУ: Г.АТЫРАУ, УЛ. МОЛДАГАЛИЕВА, ДОМ–29А, БЛОК–Б		
ИЗМ.	КОЛ.УЧ.	ЛИСТ	N°ДОК.	ПОДПИСЬ	ДАТА			
						АРХИТЕКТУРНЫЕ РЕШЕНИЯ	СТАДИЯ	ЛИСТ	ЛИСТОВ
РАЗРАБОТАЛ		ДЕМЕН Н.					РП	24	
ПРОВЕРИЛ		КАДЫРОВ Д.				ПЛАН СТРОПИЛ	GP&C г. АТЫРАУ		
ГИП		КАДЫРОВ Д.							

ФОРМАТ А3 (420x297мм)

СПЕЦИФИКАЦИЯ

ПОЗ.	НАИМЕНОВАНИЕ	КОЛ.	ОБЩ. ДЛИНА, М	ОБЪЕМ, М3	ПРИМЕ-ЧАНИЕ
	КРОВЛЯ				
1	МАУЭРЛАТ СЕЧ. 200Х50, П.М.		130	1,3	
2	СТРОПИЛЬНАЯ НОГА СЕЧ. 150Х50 L=6000ММ, ШТ.	95	570	4,275	
3	ДИАГОНАЛЬНАЯ НОГА СЕЧ. 150Х50 L=6000ММ, ШТ.	10	60	0,45	
4	ПРОГОН 100Х100 П.М.		56	0,56	
5	УГЛОВОЙ ПРОГОН СЕЧ. 100Х100 L=3000ММ, ШТ.	6	18	0.18	
6	ДИАГОНАЛЬНАЯ КОБЫЛКА СЕЧ. 150Х50 L=2000ММ, ШТ.	12	24	0.24	
7	КОБЫЛКА СЕЧ. 100Х50 L=1500ММ, ШТ.	102	153	0,765	
8	ПОДКЛАДКА 300Х300Х50, ШТ.	30		0,135	
9	СТОЙКА СЕЧ. 100Х100 Н=3000, ШТ.	8	24	0,24	
10	СТОЙКА СЕЧ. 100Х100 Н=1700 ШТ.	22	37,4	0,374	
11	КОНЬКОВЫЙ БРУС СЕЧ. L=6000ММ, 150Х50 ШТ.	3	18	0,135	
12	НАКЛАДКА СЕЧ. 100Х40 L=1000, ШТ.	60	60	0.24	
13	ЗАТЯЖКА СЕЧ. 100Х50 L=3000, ШТ.	30	90	0.45	
14	РАСКОС СЕЧ. 150Х50 П.М.		64	0,48	
15	ОБРЕШЕТКА, 100Х30ММ, М2	400		1,2	
16	ПЛАНКА КОНЬКА LHP П.М.	22			
17	ЗАГЛУШКА КОНЬКА ПККЗП, ШТ.	10			
18	ВОДОСТОЧНЫЙ ЖЕЛОБ, П.М.	100			
19	ВОДОСТОЧНАЯ ТРУБА L=3м ШТ.	8			
20	КРАШЕННЫЙ ПРОФЛИСТ, М2	470			
21	ПЛИТЫ ТЕПЛОИЗОЛЯЦИОННЫЕ ИЗ СТЕКЛЯННОГО ШТАПЕЛЬНОГО ВОЛОКНА ПЛОТНОСТЬЮ 50 КК/М3 ТОЛЩИНОЙ 100ММ, М2	470			
22	ПАРОИЗОЛЯЦИЯ 1СЛОЙ РУБЕРОЙДА, М2	470			
23	ПОДШИВКА ИЗ ОЦИНКОВАННОЙ СТАЛИ 0,8Х800 ММ, П.М.	100			
24	СКРУТКА ИЗ ПРОВОЛОКИ С ДИАМЕТРОМ 4 ВР-I ГОСТ 6727-91,П.М.	350			
25	СЛУХОВЫЕ ОКНО, ЕД.	1			
26	ТРУБЧАТЫЕ СНЕГОЗАДЕРЖАТЕЛИ L=3м (В КОМПЛЕКТЕ), ШТ	25			

СОГЛАСОВАНО:

ВЗАМ. ИНВ. N

ПОДПИСЬ И ДАТА

ИНВ. N ПОДЛ.

ИЗМ.	КОЛ.УЧ.	ЛИСТ	N°ДОК.	ПОДПИСЬ	ДАТА
РАЗРАБОТАЛ		ДЕМЕН Н.			
ПРОВЕРИЛ		КАДЫРОВ Д.			
ГИП		КАДЫРОВ Д.			

АР

«КАПИТАЛЬНЫЙ РЕМОНТ И РЕКОНСТРУКЦИЯ ЗДАНИЯ ТОО «АТЫРАУ-АКПАРАТ»,
ПО АДРЕСУ ПО АДРЕСУ: Г.АТЫРАУ, УЛ. МОЛДАГАЛИЕВА, ДОМ-29А, БЛОК-Б

АРХИТЕКТУРНЫЕ РЕШЕНИЯ

СТАДИЯ	ЛИСТ	ЛИСТОВ
РП	25	

СПЕЦИФИКАЦИЯ СТРОПИЛ

GP&C
г. АТЫРАУ

ФОРМАТ А3 (420х297мм)