ТОО "Купол"
Гослицензия ГСЛ № 008290 от 03.04.2019г.

Заказ N 02-22
Заказчик : ГУ "Отдел строительства, архитектуры и градостроительства Курмангазинского района Атырауской области

РАБОЧИЙ ПРОЕКТ

"Привязка проектно-сметной документаций на строительство дома культуры на 100 мест в селе Г.Алипов Курмангазинского района Атырауской области"

АЛЬБОМ II

Архитектурно- строительные решения

г. Шымкент 2022г.

ТОО "Купол"
Гослицензия ГСЛ № 008290 от 03.04.2019г.

Заказ N 02-22
Заказчик : ГУ "Отдел строительства, архитектуры и градостроительства Курмангазинского района Атырауской области

РАБОЧИЙ ПРОЕКТ

"Привязка проектно-сметной документаций на строительство дома культуры на 100 мест в селе Г.Алипов Курмангазинского района Атырауской области"

АЛЬБОМ II

Архитектурно- строительные решения

Директор ТОО "Купол" Абдираманов Е.А.
Гл. инженер проекта Сарсенов А.А.

г. Шымкент 2022г.

Ведомость рабочих чертежей марки АС

Лист	Наименование	Примечание
1.1	Общие данные (начало)	
1.2	Общие данные (продолжение)	
1.3	Общие данные (окончание)	
2	План фундаментов	
3	Сечения фундаментов 1-1 - 3-3	
4	Сечение фундаментов 4-4.	
5	Спецификация на фундамент.	
6	План на отм. 0.000	
7	Маркировочный план на отм.0.000	
8	Кладочный план на отм. 0.000	
9	Фасад в осях 1-4	
10	Фасад в осях 4-1	
11	Фасад в осях А-Г	
12	Фасад в осях Г-А	
13	Разрез 1-1	
14	Разрез 2-2	
15	Спецификация заполнения проемов оконных, дверных и витражных блоков	
	Схемы оконных, дверных блоков и витражей	
16	Экспликация полов	
17	План перемычек	
18	План кровли	
19	План расположения деревянных балок на отм. +3.300	
20	Деревянные балки (начало)	
21	Деревянные балки (окончание). Узлы.	
22	Опорная плита ОП-1	
23	Узел потолка. Спецификация на балки	
24	План расположения деревянных элементов крыши	
25	Разрез 1-1; 2-2 по крыше	
26	Узлы по крыше	
27	Слуховое окно	
28	Крыльцо №1	
29	Крыльцо №2	
30	Крыльцо №3	
31	Крыльцо №4	
32	Фрагмент плана №1	
33	План сцены. Разрезы	
34	Узлы А и Б. Спецификация	
35	План котлована. Указания по производству котлована.	
36	План котлована. Разрез 1-1, 2-2.	

Наименование	Показатель
Площадь застройки, $м^2$	439,08
Общая площадь здания, $м^2$	322,20
Полезная площадь здания, $м^2$	251,10
Число этажей	1
Строительный объем, $м^3$	2316,15

Принятые в проекте решения, соответствуют требованиям экологических, санитарно-гигиенических, противопожарных, других норм и стандартов Республики Казахстан в архитектурной, градостроительной и строительной деятельности и обеспечивают безопасную для жизни и здоровья людей эксплуатацию объекта при соблюдении мероприятий предусмотренных проектом.

Главный инженер проекта _____ Умарова Ж.Р.

ГИП осуществивший привязку Сарсенов А.А.

ГИП	Сарсенов А.			
Проверил	Абилда М			
Инв№				
Изм.	Кол.	Nдок.	Подпись	Дата
ГИП	Умарова			27.07.18
Разраб.	Баймуратов			27.07.18

Привязан 02-22 АС

ТОО "Купол" г.Шымкент 2022г.

"Привязка проектно-сметной документаций на строительство дома культуры на 100 мест в селе Г.Алипов Курмангазинского района Атырауской области"

Листов

16/29-06-2017-АС

Строительства Дома культуры в с.Азгир Курмангазинского района Атырауской области

ДОМ КУЛЬТУРЫ

Стадия	Лист	Листов
РП	1.1	31

Общие указания (начало)

ТОО "СтройДизайнСервис"

ОБЩИЕ УКАЗАНИЯ

Основанием для разработки рабочего проекта являются следующие исходные данные.
Рабочий проект разработан для строительства в соответствии со СП РК 2.04-01-2017,
относится к IV Г климатическому подрайону со следующими природно-климатическими характеристиками:
-температура наружного воздуха наиболее холодной пятидневки, обеспеченностью 0.92 - (-28 С) ;
-средняя температура наиболее холодных суток - (-26 С);
-сейсмичность площадки - 5 баллов;
-нормативное значение веса снегового покрова - 0.8 кПа;
-нормативное значение ветрового давления -0.38 кПа;
-нормативная глубина промерзания грунта -122 см.

Фундамент рассчитан на условной площадке при R=12т/м3, грунты непросадочные, ненабухающие.

Архитектурно-планировочное решение.

Проектируемое здание -одноэтажное сложной конфигурации с размерами в осях 20,94х22,26м и пристройками с двух сторон с размерами в осях 9,88х4,94м.
Высота этажа до низа несущей конструкции перекрытия - 3,300 м.

-Класс здания по степени ответственности - II ;
- Категория по взрывопожарной и пожарной опасности – Г;
-Класс конструктивной пожарной опасности – С0;
-Классификация здания по функциональной пожарной опасности - F 4.3
-Коэффициент надежности - 0,95;
-Степень огнестойкости - II .

Конструктивные решения.

Фундамент- монолитный железобетонный ленточный из бетона кл. В 20;
Стены наружные- из ракушеблока толщ. 390мм марки I/СОМР/350 ГОСТ4001-2013 на растворе марки М50, с устройством с наружной стороны утеплителя, из мин. плиты Y=75 кг/м3, толщ. 80мм с последующей облицовкой из силикатного кирпича ГОСТ379-2015 толщ.120мм марки СОЛПоОб 250х120х65 М150/F50/2.0
Перегородки толщ.120мм из керамического кирпича марки Кр-р-по 250х120х65/НФ/100/2,0/25 ГОСТ530-2012 на растворе марки М50; толщ.100мм из газоблока у=600кг/м3
Кровля - металлочерепица по деревянному настилу толщ.25мм;
Крыша здания - двухскатная ;
Полы- керамические, линолеум, бетонные по серии 2.244-1 вып.6
Окна - алюминиевые пластиковые индивидуального изготовления;
Внутренние двери - алюминиевые пластиковые индивидуального изготовления;
Наружные двери - металлические; индивидуальные алюминиевые пластиковые;
Утеплитель -для покрытия - жесткая минплита Y=150кг/м3, толщ. 120 мм.

Антикоррозионная защита.

Антикоррозионная защита строительных конструкций в проекте выполнена в соответствии с требованиями СНРК 2.01-01-2013 " Защита строительных конструкций от коррозии".
Под всеми фундаментами устраивается подготовка из щебня с проливкой битумом до полного насыщения (ГОСТ 6617-76; ГОСТ 9548-74*).
Боковые поверхности фундаментов обмазать битумной мастикой в 2 слоя.
Степень очистки поверхностей стальных конструкций III по ГОСТ 9.402-80.
Окраску производить масляными составами за 2 раза.
Все открытые металлические соединительные элементы покрыть двумя слоями грунтовки ГФ-021 по ГОСТ 25129-82.
Грунтование конструкций первым слоем толщиной не менее 20 мкм.

Для защиты от сульфатной агрессивности грунтов и подземных вод все бетонные и железобетонные конструкции, соприкасающиеся с грунтом, выполнить из бетона на сульфатостойком портландцементе, повышенной плотности W6 и по морозостойкости F50.

Геологические характеристики

По геолого-генетическим признакам до глубины исследования 5,0м выделено два комплекса пород, в котором по литологическим и физико-механическим свойствам выделено три инженерно-геологических элемента (ИГЭ)
ИГЭ-1. Почвенно-растительный слой. Супесь пылеватая коричневато-бурого цвета слабовлажная, твердая по консистенции, слабогумусированная
ИГЭ-2. Песок мелкозернистый коричневый с прослойками супеси, маловлажный — влажный, средней плотности сложения. Пески непросадочные, среднесжимаемые под действием внешней нагрузки. Модуль осадки при нагрузке 2кгс/см2 составляет до 10-13мм/м.
ИГЭ-3. Песок мелкозернистый коричневый водонасыщенный, средней плотности сложения, с прослойками супеси песчанистой. Пески непросадочные, среднесжимаемые под действием внешней нагрузки. Модуль осадки при нагрузке 2кгс/см2 составляет до 11-16мм/м

Ведомость ссылочных и прилагаемых документов

Обозначение	Наименование	Примечание
	Ссылочные документы	
СН РК 3.02-07-2014	Общественные здания и сооружения	
ГОСТ 23279-85	Сетки арматурные сварные для железобетонных	
	конструкций и изделий	
ГОСТ 5781-82*	Сталь горячекатанная для армирования	
	железобетонных конструкций	
ГОСТ 22266-94	Цементы сульфатостойкие	
ТУ 2254001-33000727-2000	Теплоизоляционные материалы	
СН РК 5.01.01-2013	Земляные сооружения,основания и фундаменты	
	Двери деревянные внутренние для жилых и	
ГОСТ 6629-88	общественных зданий.Типы и конструкции	
СН РК 2.02-01-2014	Пожарная безопасность зданий и сооружений	
СН РК 1.03-05-2011	Охрана труда и техника безопасности в строительстве	
ГОСТ 22011-95	Лифты пассажирские	
ГОСТ 25772-83*	Ограждения лестниц, балконов и крыш стальные.	
	Окна и двери балконные, витрины и витражи из	
	алюминиевых сплавов	
ГОСТ 18979-90	Система проектной документации для строительства.	
ГОСТ 21.501-93	Правила выполнения АС рабочих чертежей	

Климатическая характеристика района работ.
Климат приведен по данным многолетних наблюдений метеостанции Астана.
Климатическая зона по СНиП РК 2.04-01-2017 -Iв
Дорожно-климатическая зона по СП РК 3.03-101-2013 - IV.
Средние температуры воздуха :
- Наиболее жаркий месяц (июль) - +20,7С;
- Наиболее холодные :
- месяц (январь) - -15.1С;
- пятидневка обеспеченностью 0,92 - 31.2С;
- сутки обеспеченностью 0,92 - 35.8С.

Привязан 02-22 АС

ГИП	Сарсенов А.		
Проверил	Абилда М		
ИнвN			

16/29-06-2017-АС

Изм.	Кол.	Лист	Nдок.	Подпись	Дата
ГИП		Умарова			27.07.18
Разраб.		Баймуратов			27.07.18

Строительства Дома культуры в с.Азгир Курмангазинского района Атырауской области

ДОМ КУЛЬТУРЫ

Стадия	Лист	Листов
РП	1.2	

Общие указания (продолжение)

ТОО "СтройДизайнСервис"

Ведомость отделки помещений

Наименован. помещений	Вид отделки						Примечание
	Потолок		Стены,перегородки,колон.		Низ стени перегородок высота 6 мм		
	Площ.	Вид отделки	Площ.	Вид отделки	Площ.	Вид отделки	
1 этаж							
		водоэмульсионной краской за 2 раза		водоэмульсионной краской Затирка,грунтовка, левкас,окраска водоэмульсионной краской за 2 раза			
7,8,17,18,20, 16,9,10,11	37,4	Затирка,грунтовка, левкас,окраска известковым раствором за 2 раза	338,4	**Облицовка керамическая плитка**		h=3.00м до потолка Керамическая плитка	
1,3,4,5,12,13, 15,14	225,2	Затирка,грунтовка, левкас,окраска водоэмульсионной краской за 2 раза	117,0	Улучшенная штукат.левкас,окраска водоэмульсионной краской Затирка,грунтовка,левкас,окраска водоэмульсионной краской за 2 раза	170,0	h=1.80м окраска эмалью	
2,6,19	61,8	Затирка,грунтовка, левкас,окраска водоэмульсионной краской за 2 раза	278,0	Улучшенная штукат... левкас, окраска водоэмульсионной краской Затирка,грунтовка, левкас,окраска водоэмульсионной краской за 2 раза			

								16/29-06-2017-АС	
								Строительства Дома культуры в с.Азгир Курмангазинского района Атырауской области	
Привязан 02-22 АС			Изм.	Кол.	Лист	Nдок.	Подпись	Дата	
			ГИП		Умарова			27.07.18	ДОМ КУЛЬТУРЫ
ГИП	Сарсенов А.		Разраб.		Баймуратов			27.07.18	
Проверил	Абилда М								Общие указания (окончание)
ИнвN									

Стадия	Лист	Листов
РП	1.3	

ТОО "СтройДизайнСервис"

План фундамента

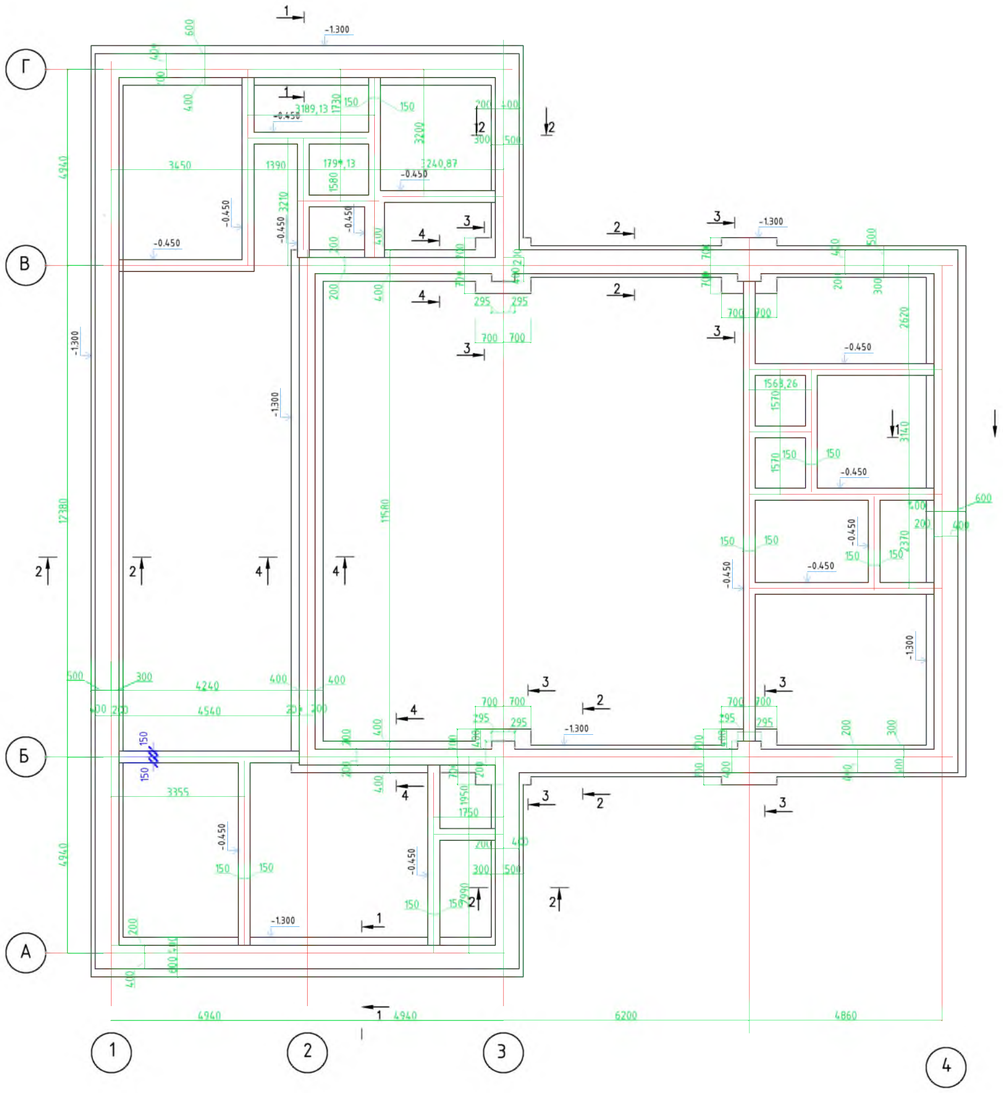

Примечание

1. За относительную отметку 0.000 принят уровень чистого пола 1 этажа, что соответствует абсолютной отметке на местности по генплану -
2. Фундаменты рассчитаны на условной площадке при R=12тс/м3
3. Под фундаменты выполнить щебеночную подготовку толщиной 100мм, с проливкой горячим битумом до полного насыщения.
4. Под стены выполнить ленточный монолитный железобетонный фундамент, бетон кл.В25 на с/с портландцементе W-8, F-75.
5. Горизонтальную гидроизоляцию выполнить на отм.-0.150 из цементно-песчанного раствора марки М200.
6. Боковые поверхности фундаментов, соприкасающиеся с грунтом, обмазать мастикой за 2 раза.
7. Вокруг здания выполнить бетонную отмостку шириной 1000 мм.
8. Переборы грунта в траншее ниже проектных отметок основания фундаментов не разрешается. При случайных переработках грунта в отдельных местах следует заполнять траншеи тем же грунтом, уплотняя до естественной плотности К=0,92.

						16/29-06-2017-АС			
						Строительства Дома культуры в с.Азгир Курмангазинского района Атырауской области			
Привязан 02-22 АС			Изм.	Кол.	Лист	Nдок.	Подпись	Дата	ДОМ КУЛЬТУРЫ	Стадия	Лист	Листов
ГИП	Сарсенов А.		ГИП		Умарова			27.07.18		РП	2	
Проверил	Абилда М		Разраб.		Баймуратов			27.07.18				
									План фундамента	ТОО "СтройДизайнСервис"		
ИнвN												

1-1

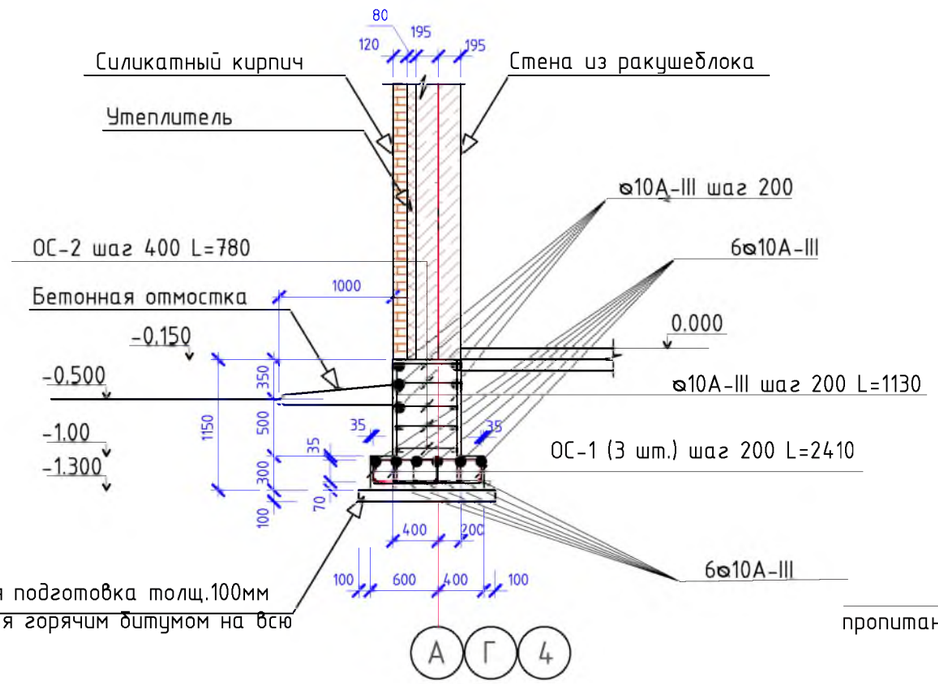

2-2

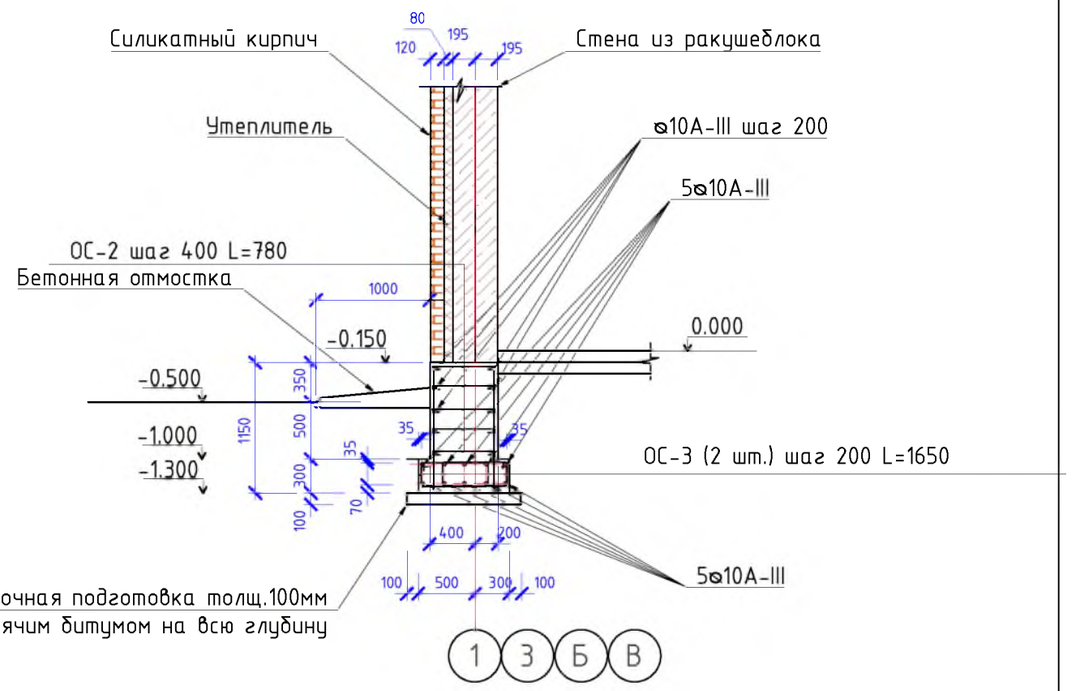

							16/29-06-2017-АС		
							Строительства Дома культуры в с.Азгир Курмангазинского района Атырауской области		
Привязан 02-22 АС			Изм.	Кол.	Лист	Nдок.	Подпись	Дата	ДОМ КУЛЬТУРЫ	Стадия	Лист	Листов
			ГИП		Умарова			27.07.18		РП	3	
ГИП	Сарсенов А.		Разраб.		Баймуратов			27.07.18				
Проверил	Абилда М								Сечения фундаментов 1-1; 2-2	ТОО "СтройДизайнСервис"		
ИнвN												

3-3

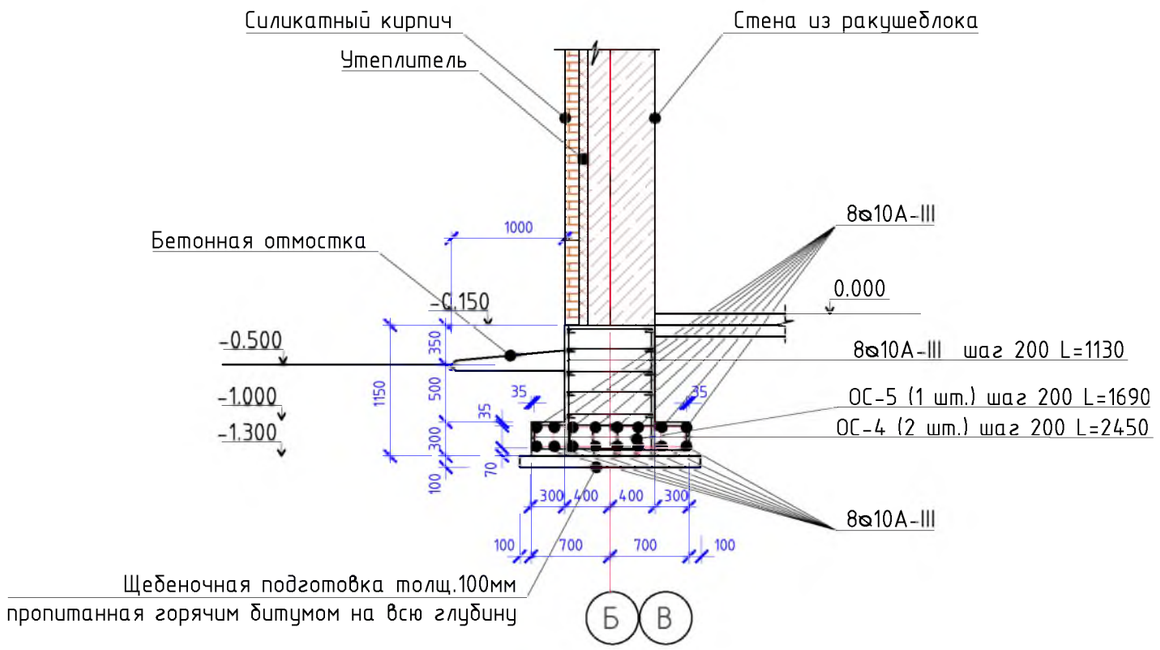

Фундамент под перегородку

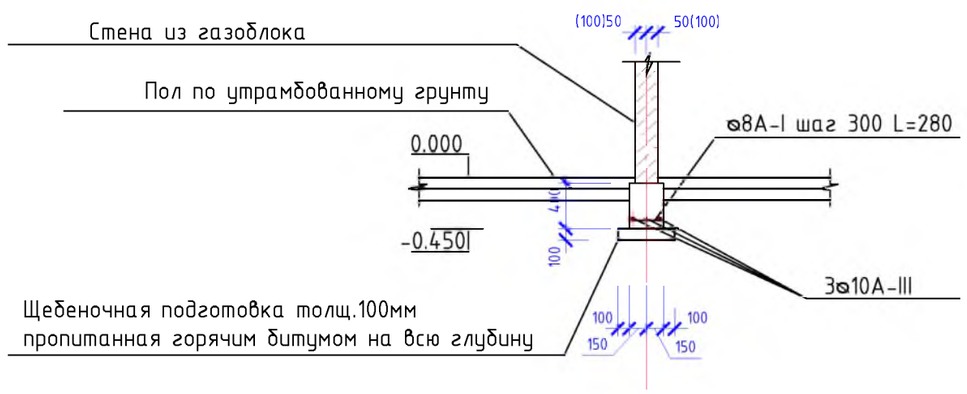

4-4

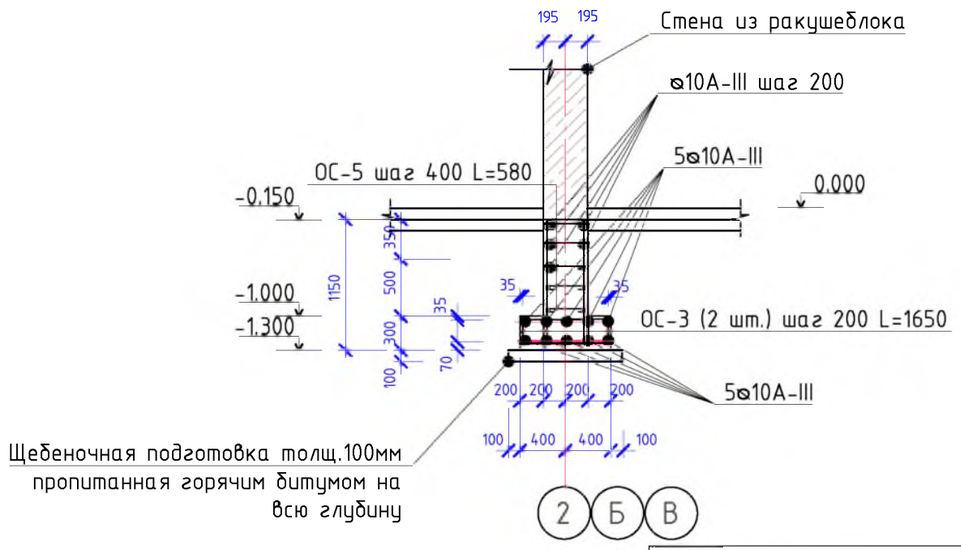

Привязан 02-22 АС			Изм.	Кол.	Лист	Nдок.	Подпись	Дата	16/29-06-2017-АС
ГИП	Сарсенов А		ГИП		Умарова			27.07.18	Строительства Дома культуры в с.Азгир Курмангазинского района Атырауской области
Проверил	Абилда М		Разраб.		Баймуратов			27.07.18	ДОМ КУЛЬТУРЫ — Стадия: РП; Лист: 4; Листов:
									Сечение фундаментов 3-3-4-4 — ТОО "СтройДизайнСервис"
ИнвN									

Ведомость стали (начало)

Поз.	Эскиз
1	2
ОС-1	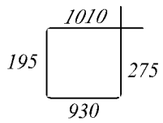 L=2410 мм
ОС-2	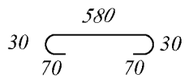 L=780 мм
ОС-3	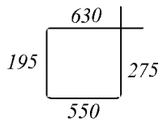 L=1650 мм
ОС-4	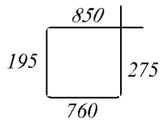 L=1900 мм
ОС-5	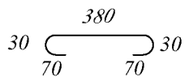 L=580 мм

Спецификация на фундамент

Марка поз.	Обозначение	Наименование	Кол. шт.	Масса ед.кг	Примечание
		Ленточный монолитный фундамент			
	ГОСТ5781-82*	Ф 10А-III п.м.	1266,48	781,42	
	ГОСТ5781-82*	Ф10 А-III L=1130	1292	0,70	904,40
ОС-1	ГОСТ5781-82*	Ф8 А-I L=2410	536	0,95	509,20
ОС-2	ГОСТ5781-82*	Ф8 А-I L=780	1080	0,31	334,80
ОС-3	ГОСТ5781-82*	Ф8 А-I L=1650	828	0,65	538,20
ОС-4	ГОСТ5781-82*	Ф8 А-I L=1900	56	0,75	42,0
ОС-5	ГОСТ5781-82*	Ф8 А-I L=580	280	0,23	64,40
	материал:	Бетон кл.В25 на с/с портландцементе М500	м3	81,53	
		Щебень	м3	11,88	
	ТУ 102-186-78	Битумно-полимерная мастика	$м^2$	297,666	
		Цементный раствор М200	$м^2$	107,652	
		Фундамент под перегородки			
	ГОСТ5781-82*	Ф10 А-III п.м.	249,48	153,93	
	ГОСТ5781-82*	Ф8 А-I L=280	245	0,11	26,95
	материал:	Бетон кл.В15 на с/с портландцементе М500	м3	8,23	
		Щебень, м3	м3	3,39	
	ТУ 102-186-78	Битумно-полимерная мастика	$м^2$	51,41	
		Цементный раствор М200	$м^2$	19,36	

16/29-06-2017-АС

Строительства Дома культуры в с.Азгир Курмангазинского района Атырауской области

Изм.	Кол.	Лист	Nдок.	Подпись	Дата
ГИП		Умарова			27.07.18
Разраб.		Баймуратов			27.07.18

Привязан 02-22 АС

ГИП	Сарсенов А.	
Проверил	Абилда М	
ИнвN		

ДОМ КУЛЬТУРЫ

Стадия	Лист	Листов
РП	5	

Спецификация на фундамент

ТОО "СтройДизайнСервис"

План на отм. +0.000 М 1:100

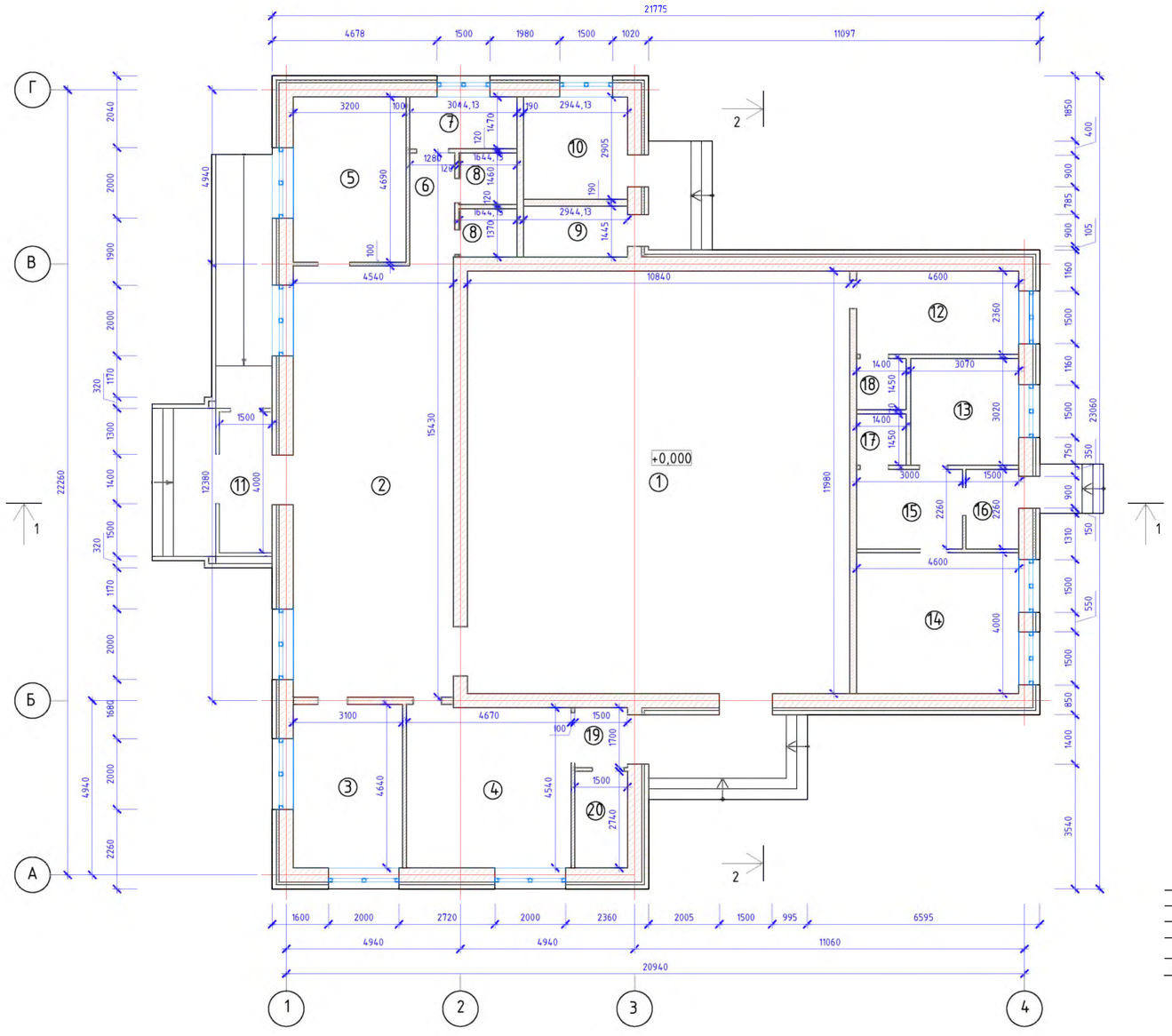

Номер на плане	Наименование	Площадь м²
1	Зрительный зал	129,8
2	Холл	55,2
3	Администрация	14,3
4	Игровая	21,3
5	Гардероб	14,8
6	Коридор	4,1
7	Санузел для МГН	4,3
8	Санузел	2,2
9	Кладовая	4
10	Котельная	7,3
11	Тамбур	6
12	Гримерная	10,8
13	Книгахранилище	9,2
14	Читальный зал	18,3
15	Ожидальная	6,7
16	Тамбур	3,3
17	Санузел	2
18	Санузел	2
19	Тамбур	2,5
20	Электрощитовая	4,1
	Итого:	322,2

Деталь утепления наружных стен

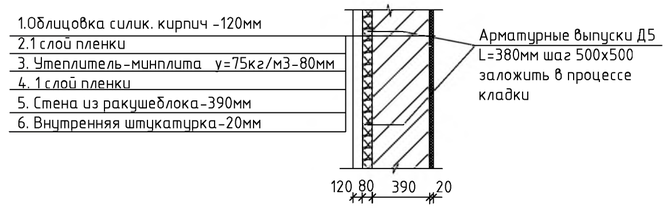

Привязан 02-22 АС						
ГИП	Сарсенов А.					
Проверил	Абилда М					
ИнвN						

Изм.	Кол.	Лист	Nдок.	Подпись	Дата
ГИП		Умарова			27.07.18
Разраб.		Баймуратов			27.07.18

16/29-06-2017-АС

Строительства Дома культуры в с.Азгир Курмангазинского района Атырауской области

ДОМ КУЛЬТУРЫ

Стадия	Лист	Листов
РП	6	

План на отм. +0.000

ТОО "СтройДизайнСервис"

Маркировочный план на отм. +0.000

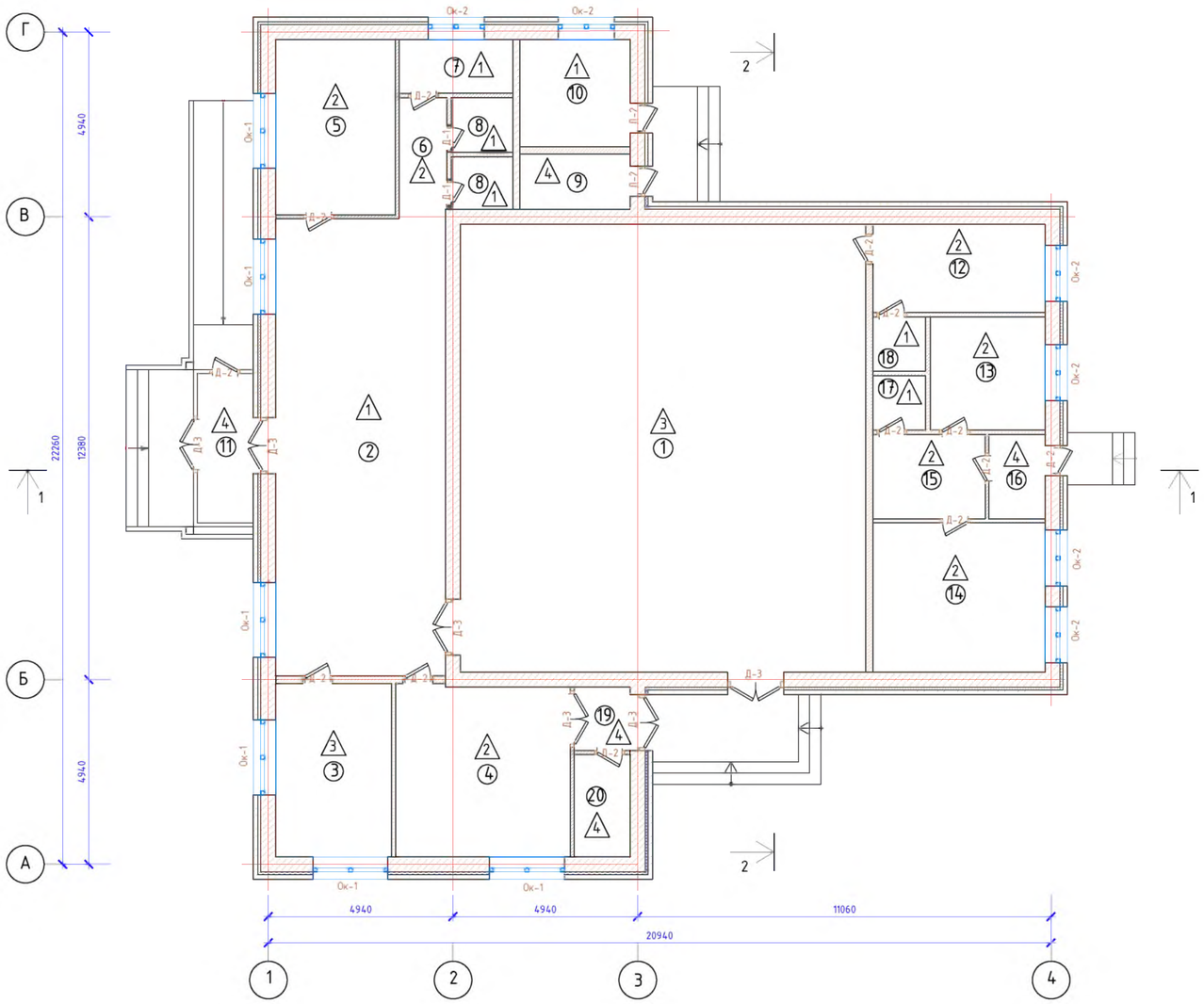

Номер на плане	Наименование	Площадь м^2
1	Зрительный зал	129,8
2	Холл	55,2
3	Администрация	14,3
4	Игровая	21,3
5	Гардероб	14,8
6	Коридор	4,1
7	Санузел для МГН	4,3
8	Санузел	2,2
9	Кладовая	4
10	Котельная	7,3
11	Тамбур	6
12	Гримерная	10,8
13	Книгахранилище	9,2
14	Читальный зал	18,3
15	Ожидальная	6,7
16	Тамбур	3,3
17	Санузел	2
18	Санузел	2
19	Тамбур	2,5
20	Электрощитовая	4,1
	Итого:	322,2

								16/29-06-2017-АС		
							Строительства Дома культуры в с.Азгир Курмангазинского района Атырауской области			
Привязан 02-22 АС			Изм.	Кол.	Лист	Nдок.	Подпись	Дата			
ГИП	Сарсенов А.		ГИП		Умарова			27.07.18	ДОМ КУЛЬТУРЫ	Стадия: РП	Лист: 7	Листов:
Проверил	Абилда М.		Разраб.		Баймуратов			27.07.18				
									Маркировочный план на отм. +0.000	ТОО "СтройДизайнСервис"		
ИнвN												

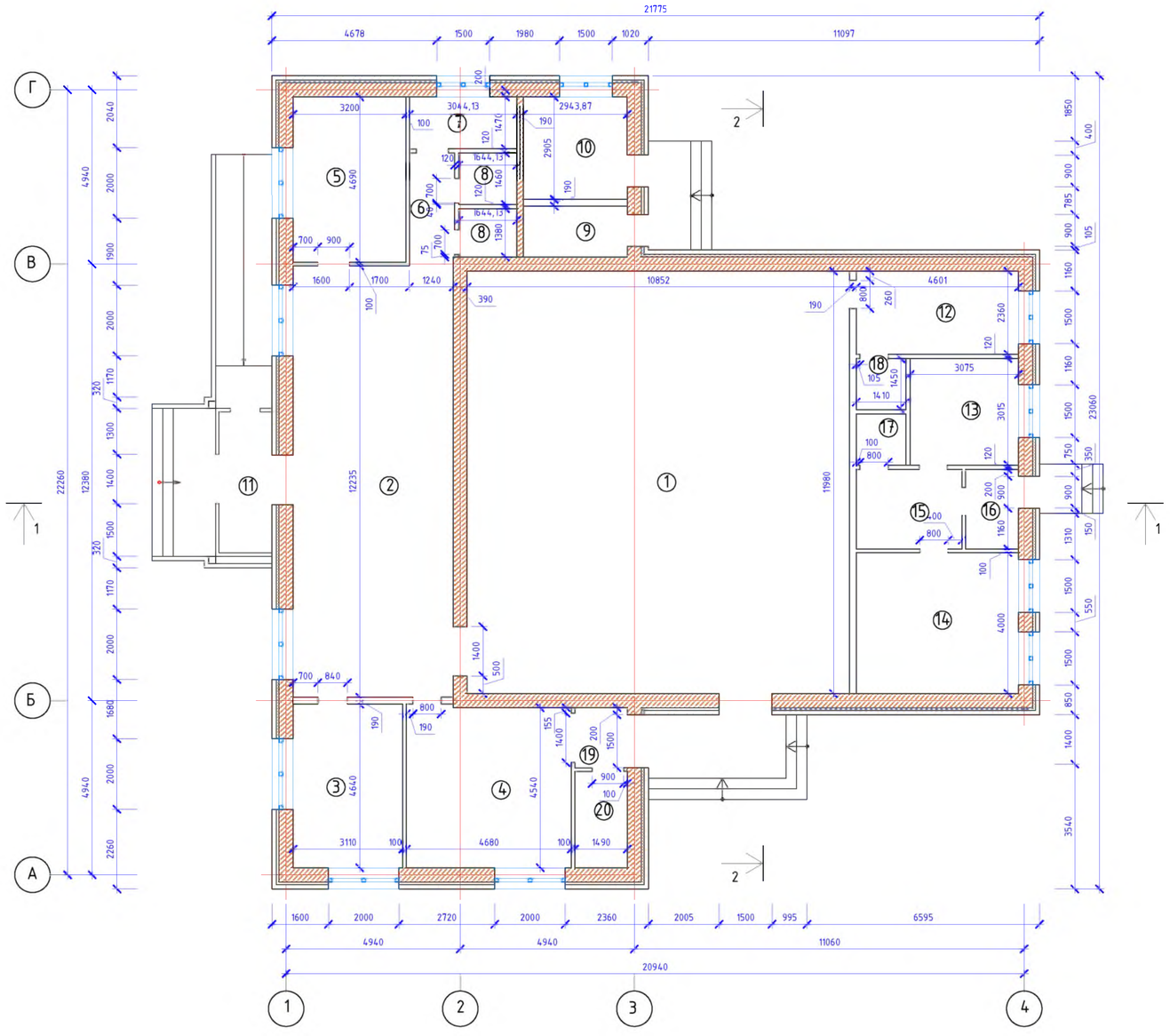

Номер на плане	Наименование	Площадь м^2
1	Зрительный зал	129,8
2	Холл	55,2
3	Администрация	14,3
4	Игровая	21,3
5	Гардероб	14,8
6	Коридор	4,1
7	Санузел для МГН	4,3
8	Санузел	2,2
9	Кладовая	4
10	Котельная	7,3
11	Тамбур	6
12	Гримерная	10,8
13	Книгахранилище	9,2
14	Читальный зал	18,3
15	Ожидальная	6,7
16	Тамбур	3,3
17	Санузел	2
18	Санузел	2
19	Тамбур	2,5
20	Электрощитовая	4,1
	Итого:	322,2

1. Наружные стены выполнить из ракушеблока марки I/СОМП/350 ГОСТ4001-2013 толщиной 390мм на растворе М50, с облицовкой силикатным кирпичом толщ.120мм. В местах опирания перемычек в дверных проемах, укладывать на 2 ряда кладки из полнотелого керамического кирпича марки Кр-р по 250х120х65 ГОСТ 530-2012 на растворе М50.
2. Перегородки толщиной 190мм выполнить из ракушеблока на растворе М50, перегородки толщ.120мм - из керамического кирпича марки Кр-р250х120х65 ГОСТ 530-2012 на растворе М50, перегородки толщ.100мм из газоблока у=600кг/м3.
3. Перегородки толщиной 100,120 и 190мм армировать сварной сеткой ф5Вр/ф5Вр-/100/100 в горизонтальных швах через четыре ряда кладки и крепить к стенам.
4. Перегородки не доводить до конструкций перекрытий на 30мм. Зазоры между перегородками и конструкциями перекрытия проконопатить минеральной ватой и зачеканить с двух сторон цементным раствором.
5. Горизонтальную гидроизоляцию стен выполнять на отм.-0.150 из 2-х слоев рубероида на битумной мастике.
6. Откосы оконных и дверных проемов в стенах оштукатурить цементно- песчаным раствором состава 1:3.

							16/29-06-2017-АС		
							Строительства Дома культуры в с.Азгир Курмангазинского района Атырауской области		
			Изм.	Кол.	Лист	Nдок.	Подпись	Дата	
Привязан 02-22 АС			ГИП		Умарова			27.07.16	ДОМ КУЛЬТУРЫ
ГИП	Сарсенов А		Разраб.		Баймуратов			27.07.16	
Проверил	Абилда М								Кладочный план на отм. +0.000
ИнвN									

Стадия	Лист	Листов
РП	8	

ТОО "СтройДизайнСервис"

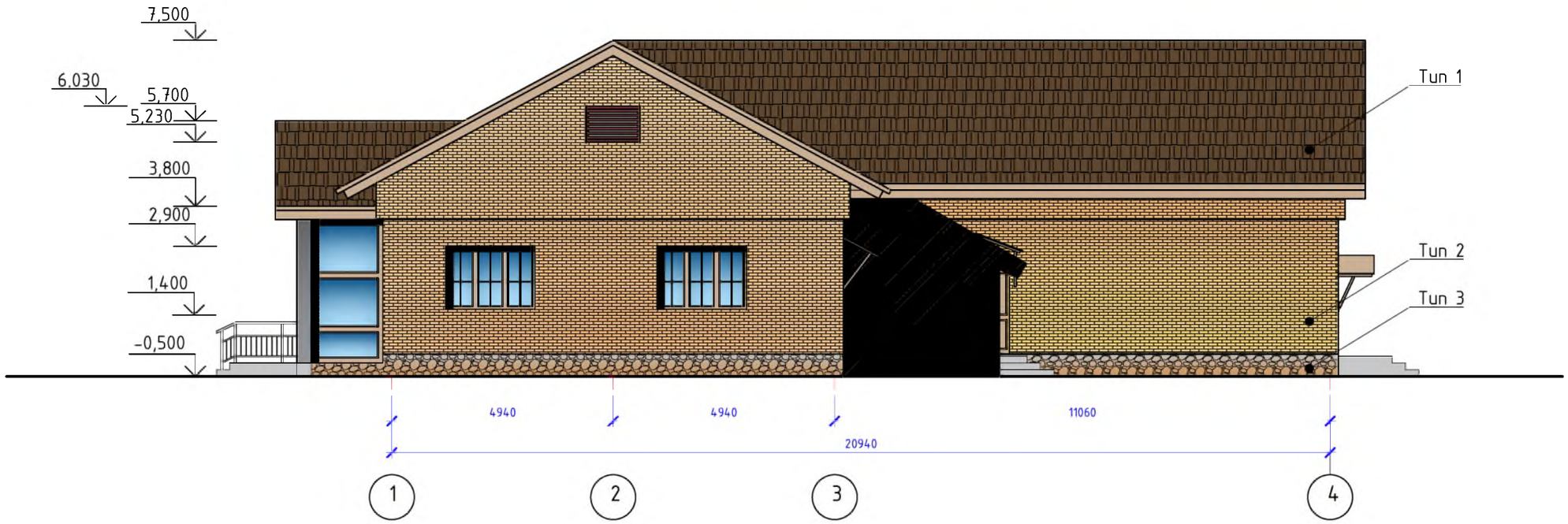

Ведомость отделки фасадов

Поз отделки	Наименование элементов фасада	Наименование материала отделки	Наименование и номер эталона цвета	Примечание
Тип 1	Кровля	Металлочерепица по деревянной обрешетке, цвет - коричневый		
Тип 2	Стены	Силикатный облицовочный кирпич, цвет бежевый		
Тип 3	Цоколь	Облицовочная плитка "дикий камень", цвет темнокоричневый		

Привязан 02-22 АС

ГИП	Сарсенов А.	
Проверил	Абилда М	
ИнвN		

Изм.	Кол.	Лист	Nдок.	Подпись	Дата
ГИП		Умарова			27.07.18
Разраб.		Баймуратов			27.07.18

16/29-06-2017-АС

Строительства Дома культуры в с.Азгир Курмангазинского района Атырауской области

ДОМ КУЛЬТУРЫ

Стадия	Лист	Листов
РП	9	

Фасад в осях 1-4

ТОО "СтройДизайнСервис"

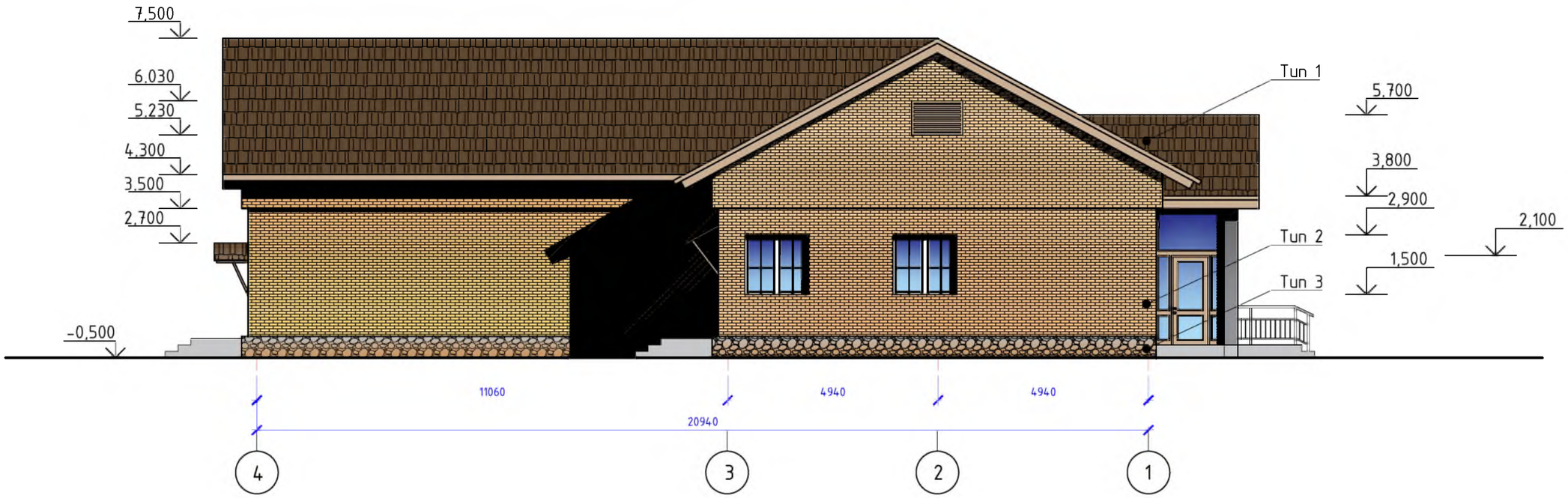

								16/29-06-2017-АС		
								Строительства Дома культуры в с.Азгир Курмангазинского района Атырауской области		
Привязан 02-22 АС			Изм.	Кол.	Лист	Nдок.	Подпись	Дата		
			ГИП		Умарова		27.07.18	ДОМ КУЛЬТУРЫ	Стадия	Лист	Листов
ГИП	Сарсенов А.		Разраб.		Баймуратов		27.07.18		РП	10	
Проверил	Абилда М							Фасад в осях 4-1	ТОО "СтройДизайнСервис"		
ИнвN											

								16/29-06-2017-АС		
								Строительства Дома культуры в с.Азгир Курмангазинского района Атырауской области		
			Изм.	Кол.	Лист	Nдок.	Подпись	Дата		
Привязан 02-22 АС			ГИП		Умарова		27.07.18	ДОМ КУЛЬТУРЫ	Стадия	Лист	Листов
ГИП	Сарсенов А.		Разраб.		Баймуратов		27.07.18		РП	11	
Проверил	Абилда М							Фасад в осях А-Г	ТОО "СтройДизайнСервис"		
ИнвN											

										16/29-06-2017-АС
										Строительства Дома культуры в с.Азгир Курмангазинского района Атырауской области
			Изм.	Кол.	Лист	Nдок.	Подпись	Дата		
Привязан 02-22 АС			ГИП		Умарова		27.07.18	ДОМ КУЛЬТУРЫ	Стадия	Лист	Листов
ГИП	Сарсенов А.		Разраб.		Баймуратов		27.07.18		РП	12	
Проверил	Абилда М							Фасад в осях Г-А	ТОО "СтройДизайнСервис"		
ИнвN											

1. Металлочерепица
2. Деревянный настил толщ.25мм
3. Деревянные стропила
4. Деревянный настил толщ.25мм
5. 1 слой пленки
6. Утеплитель- жесткая мин.плита ГОСТ 9573-2012 у=150кг/м3 -120мм
7. 1 слой пленки
8. Деревянная балка-200мм
9 . Деревянный настил толщ.25мм
10. Гипсокартон в/с -12мм
11. Подшивной потолок " Армстронг"

Разрез 1-1

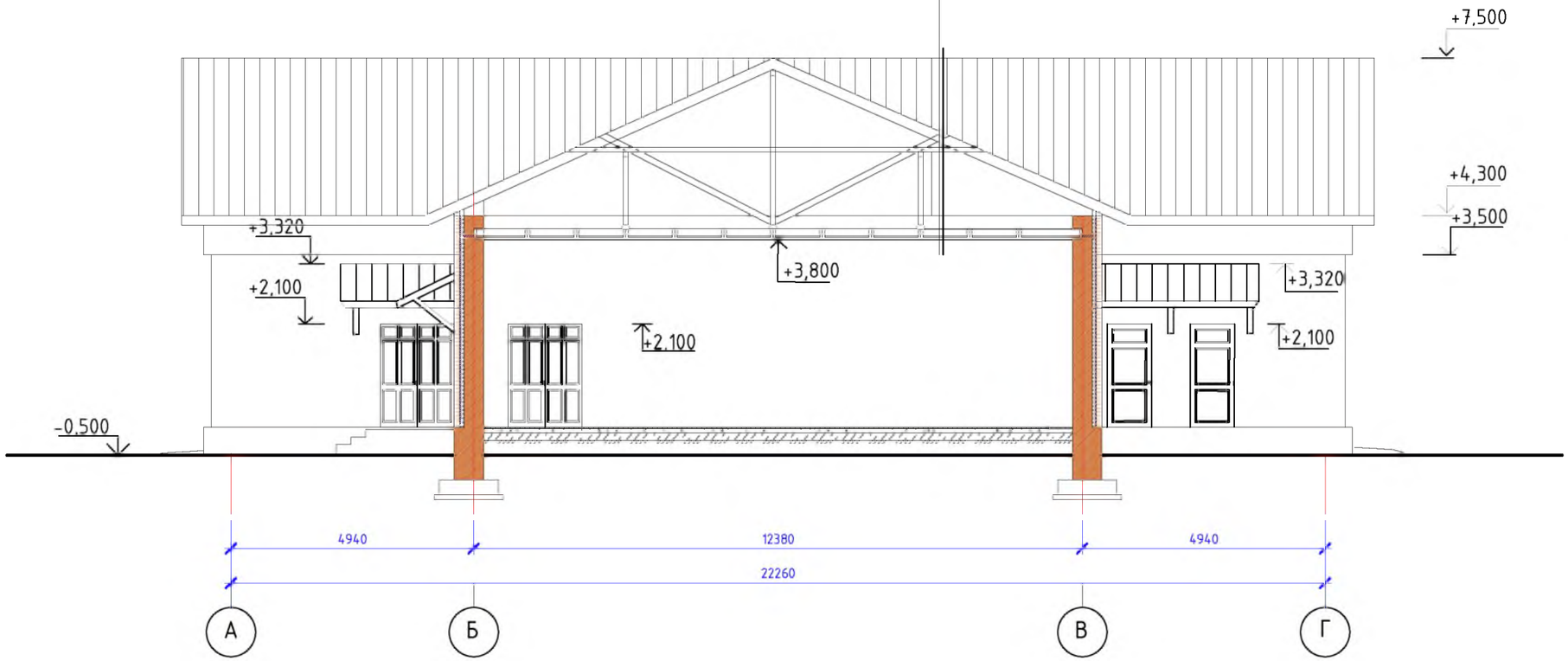

								16/29-06-2017-АС		
								Строительства Дома культуры в с.Азгир Курмангазинского района Атырауской области		
			Изм.	Кол.	Лист	Nдок.	Подпись	Дата			
Привязан 02-22 АС			ГИП		Умарова			27.07.16	ДОМ КУЛЬТУРЫ	Стадия	Лист	Листов
ГИП	Сарсенов А.		Разраб.		Баймуратов			27.07.16		РП	13	
Проверил	Абилда М								Разрез 1-1	ТОО "СтройДизайнСервис"		
ИнвN												

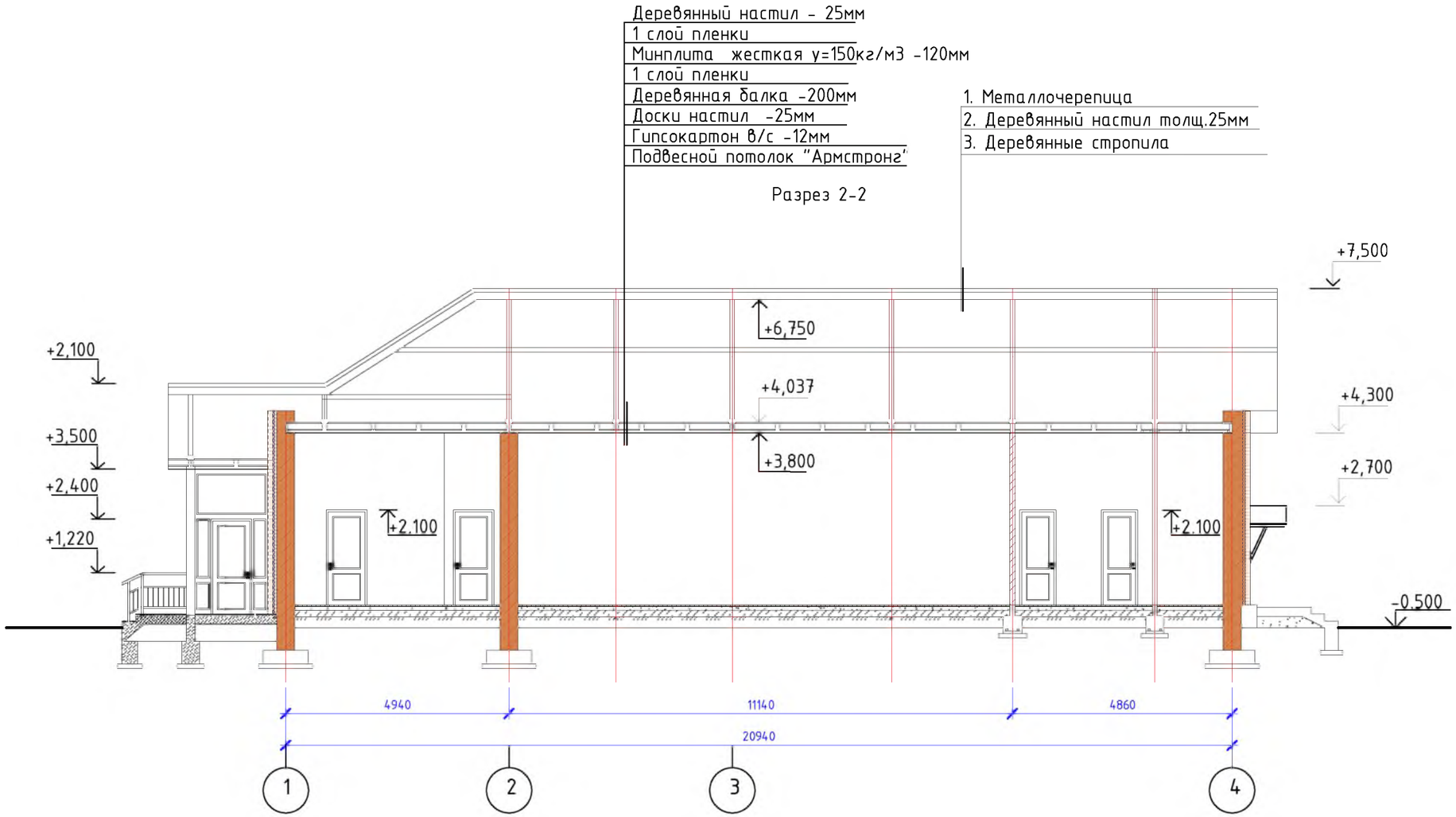

								16/29-06-2017-АС		
								Строительства Дома культуры в с.Азгир Курмангазинского района Атырауской области		
			Изм.	Кол.	Лист	Nдок.	Подпись	Дата		
Привязан 02-22 АС									Стадия	Лист	Листов
			ГИП		Умарова			27.07.18	ДОМ КУЛЬТУРЫ	РП	14	
ГИП	Сарсенов А.		Разраб.		Баймуратов			27.07.18			
Проверил	Абилда М								Разрез 2-2	ТОО "СтройДизайнСервис"	
InвN											

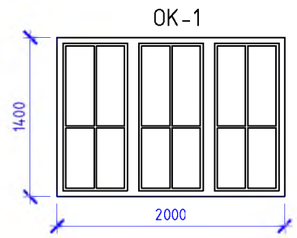

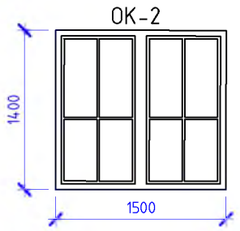

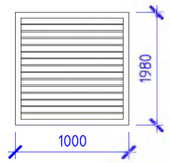

Д-1 Д-2 Д-3 Д-4 Д-5

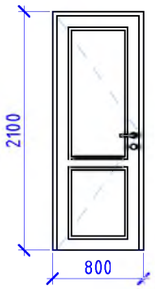

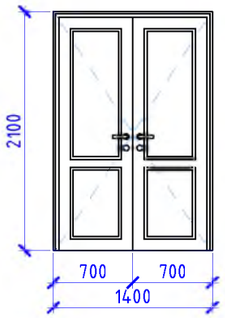

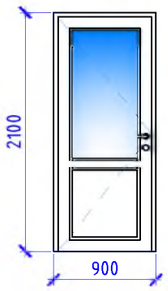

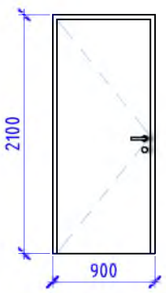

Схема витража В-1

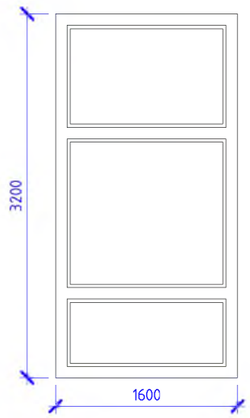

Схема витража В-2

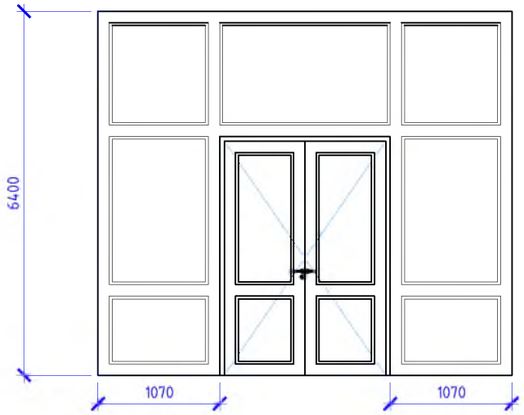

Схема витража В-3

Спецификация элементов заполнения оконных и дверных проемов

Поз.	Обозначение	Наименование	Кол-во по фасадам					Масса ед., кг	Приме-чание
			1-4	4-1	А-Г	Г-А	Все-го		
		Оконные блоки							
ОК-1	ГОСТ 23166-99	ОП ОСП 20-18	2	-	-	4	6		
ОК-2	--/--	ОП ОСП 15-18	-	2	4	-	6		
	--/--	Внутренние дверные блоки							
Д-1	ГОСТ 6629-88	ДГ 21-07	-	-	-	-	2		
Д-2	--/--	ДГ 21-09	-	-	-	-	11		
Д-3	индивид.металлопласт.	ДГ 21-14	-	-	-	-	2		
		Наружные дверные блоки							
Д-4	индивид.металлопласт.	ДО 21-09	-	-	1	-	1		
Д-5	индивид.металлическая	ДГ 21-09	-		2	-	2		
Д-6	индивид.металлопласт.	ДО 21-14	1	-	1	1	3		
		Витраж							
В-1	индивид.металлопласт.	3200(h)х1600	1	-	-	-	1		
В-2	индивид.металлопласт	3200(h)х3640	-	-	-	1	1		с дверью
В-3	индивид.металлопласт	3200(h)х1600	-	1	-	-	1		с дверью

								16/29-06-2017-АС	
								Строительства Дома культуры в с.Азгир Курмангазинского района Атырауской области	
			Изм.	Кол.	Лист	№док.	Подпись	Дата	
Привязан 02-22 АС			ГИП		Умарова		27.07.16	ДОМ КУЛЬТУРЫ	Стадия: РП; Лист: 15; Листов:
ГИП	Сарсенов А.		Разраб.		Баймуратов		27.07.16		
Проверил	Абилда М							Спецификация заполнения проемов оконных, дверных и витражных блоков	ТОО "СтройДизайнСервис"
ИнвN									

Экспликация полов

Номер поме-щения	Тип пола	Схема пола или тип пола по серии	Данные элементов пола (наименование, толщина, основание и др.)	Площадь м² 1 эт.	Всего площадь, м²
1;2;4;5;6;9;11;13;15;16;19	1	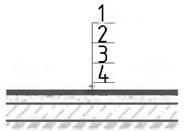	1. Напольная керамическая плитка с шероховатой поверхностью- 8 мм. 2. Прослойка и заполнение швов из ЦП раствора М150 - 20 мм. 3. Подстилающий слой бетон класса В7,5 - 72 мм. 4. Грунт основания с утрамбованным щебнем или гравием крупностью 40-60 мм.	256,90	256,90
3;12	2	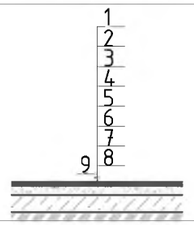	1. Линолеум на теплоизолирующей основе - 3,6мм 2. Прослойка из клеящей мастики 3. Выравнив. стяжка из легкого бет. кл.В7,5, Y=1000-1200кг/м3 -10мм 4. Бетонная стяжка кл.В7,5 - 50 мм. 5. Утеплитель из керамзитового гравия 600 кг/м3 - 100 мм 6. Полиэтиленовая пленка 7. Бетонная подготовка из бетона кл.В7,5 - 50 мм 8. Щебень, пропитанный битумом - 50 мм 9. Утрамбованный грунт	25,10	25,10
7;8;17;18	3	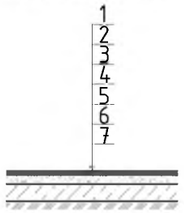	1. Напольная керамическая плитка с шероховатой поверхностью- 11 мм. 2. Прослойка и заполнение швов из ц.п. раствора М150 - 15 мм. 3. Стяжка из ц.п. раствора М150 - 20мм 4. Гидроизоляционный слой 5. Стяжка из ц.п. раствора М150 по уклону -20мм 6. Подстилающий слой бетон класса В7,5 - 80 мм. 7. Грунт основания с утрамбованным щебнем или гравием крупностью 40-60 мм.	10,50	10,50
10;20	4	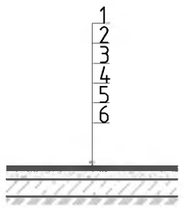	1. Бетон кл.В-15 -20мм 2. Стяжка из цем.песч. раствора М150 -40мм 3. Гидроизоляционный слой 4. Стяжка из цем.песч.раствора М150 по уклону -20мм 5. Бетонная подготовка из бетона кл.В7,5 - 80 мм 6. Грунт основания с утрамбованным щебнем или гравием крупностью 40-60мм	11,40	11,40
Плинтус для полов из керамической плитки - Плитка керамическая h=50мм п.м.				175,25	175,25
Плинтус для полов из линолеума - Пластиковый профиль п.м.				26,86	26,86

						16/29-06-2017-АС
Изм.	Кол.	Лист	Nдок.	Подпись	Дата	Строительства Дома культуры в с.Азгир Курмангазинского района Атырауской области
ГИП		Умарова			27.07.16	ДОМ КУЛЬТУРЫ — Стадия: РП; Лист: 16; Листов:
Разраб.		Баймуратов			27.07.16	
						Экспликация полов — ТОО "СтройДизайнСервис"

Привязан 02-22 АС

ГИП	Сарсенов А.	
Проверил	Абилда М	
ИнвN		

План перемычек

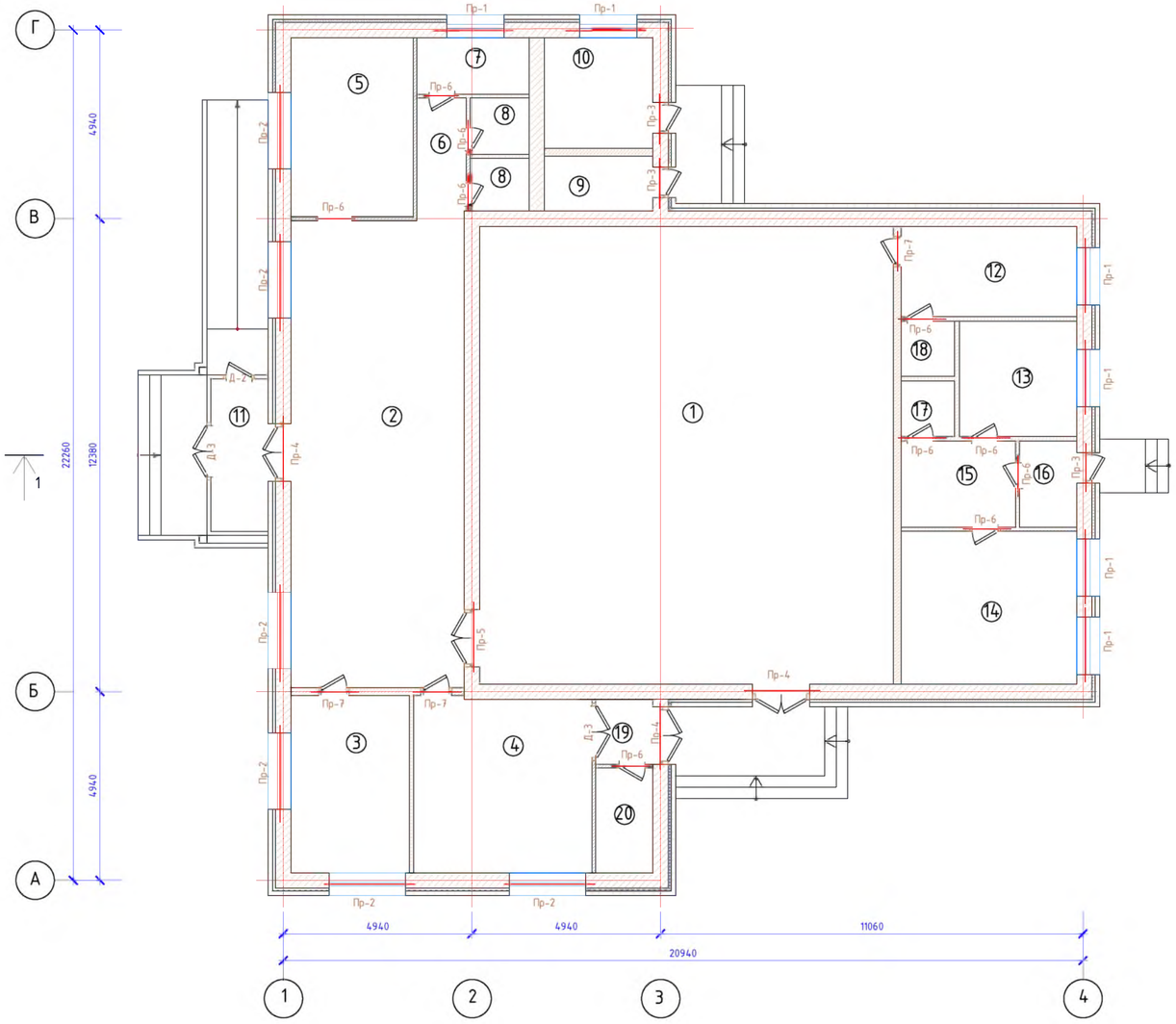

Спецификация на перемычки

# п/п	Обозначение	Наименование	Кол. шт.	Масса ед.кг.	Примечание
		Ж/б перемычки			
1	серия 1.038.1-1 вып. 1	2ПБ19-3-п	30	81	
2	серия 1.038.1-1 вып. 1	3ПБ25-8-п	18	162	
3	серия 1.038.1-1 вып. 1	2ПБ13-1-п	25	54	
4	ГОСТ380-88	-480х100х10	120	3,77	452,40
5	ГОСТ8510-86*	⌋ 200х125х11 L=2100	9	57,48	517,32
6	ГОСТ8510-86*	⌋ 200х125х11 L=2600	6	71,16	426,96
7	ГОСТ8510-86*	⌋ 200х125х11 L=1600	3	43,79	131,37

Ведомость перемычек

Марка поз.	Схема сечения	Марка поз.	Схема сечения
1	2		
ПР-1 6шт.	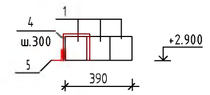	ПР-5 1шт.	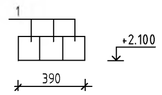
ПР-2 6шт.	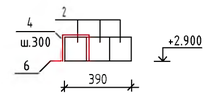	ПР-6 10шт.	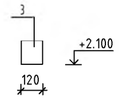
ПР-3 3шт.	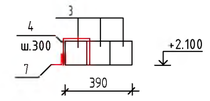	ПР-7 3шт.	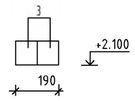
ПР-4 3шт.	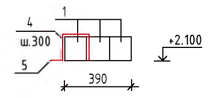		

Примечание.

1. Все металлические элементы покрыть эмалью ПФ-115по грунтовке ГФ-021 за 2 раза.
2. Сварку производить электродом Э-42 А согласно ГОСТа9467-75.
3. Перемычки укладывать на 2 ряда кладки из полнотелого керамического кирпича марки КР100/1650/25 СТРК941-92 на р-ре М50.

Участок опирания

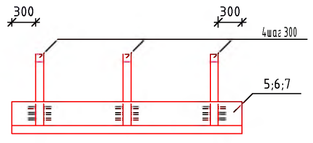

								16/29-06-2017-АС
								Строительства Дома культуры в с.Азгир Курмангазинского района Атырауской области
Привязан 02-22 АС			Изм.	Кол.	Лист	Nдок.	Подпись	Дата	ДОМ КУЛЬТУРЫ	Стадия	Лист	Листов
			ГИП		Умарова			27.07.18		РП	17	
ГИП	Сарсенов А.		Разраб.		Баймуратов			27.07.18				
Проверил	Абилда М								План перемычек	ТОО "СтройДизайнСервис"		
ИнвN												

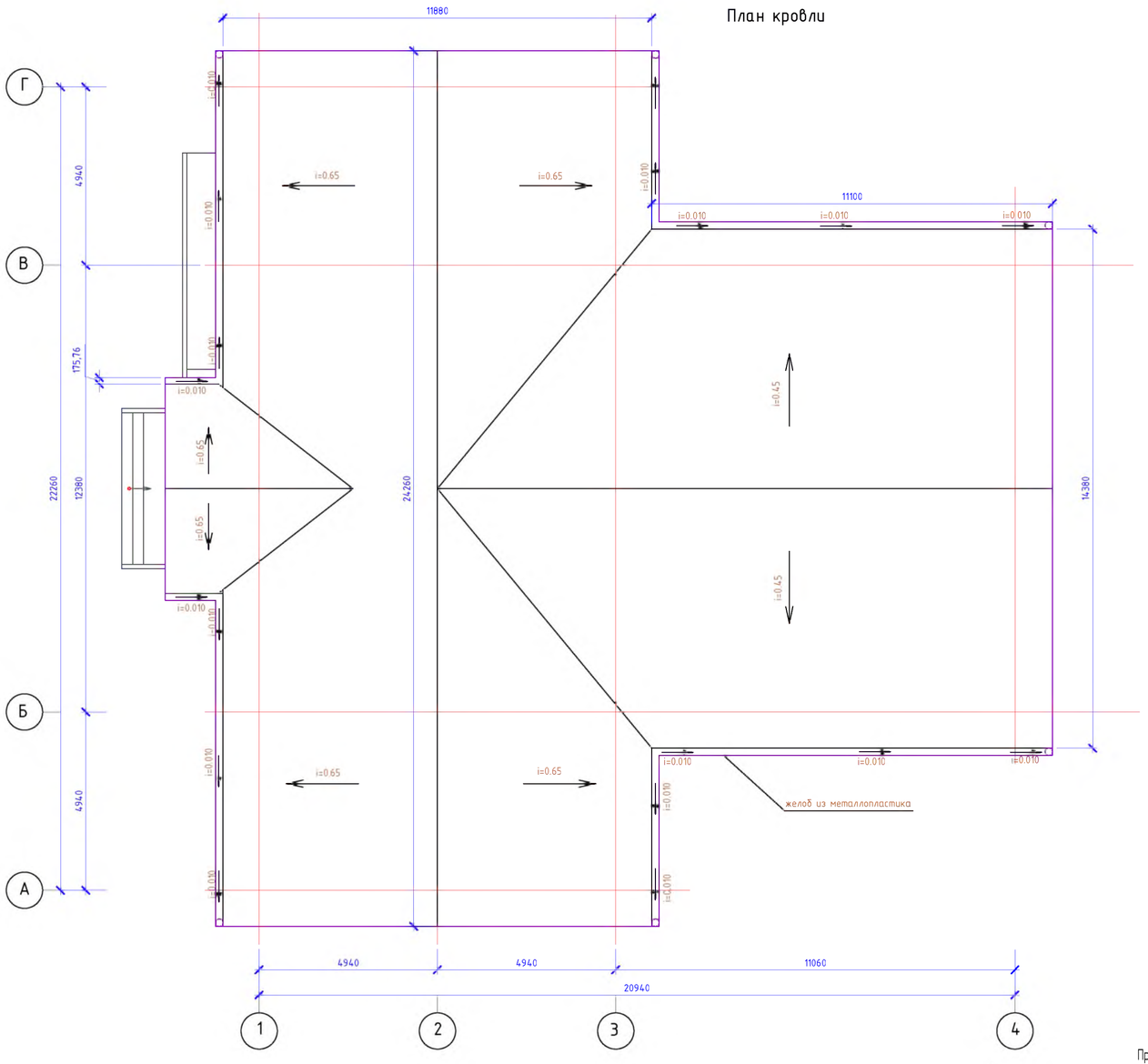

Примечание.

1. Данный лист см. с л.АС-24

						16/29-06-2017-АС			
						Строительства Дома культуры в с.Азгир Курмангазинского района Атырауской области			
Привязан 02-22 АС			Изм.	Кол.	Лист	Nдок.	Подпись	Дата	ДОМ КУЛЬТУРЫ	Стадия	Лист	Листов
ГИП	Сарсенов А.		ГИП		Умарова			27.07.18		РП	18	
Проверил	Абилда М		Разраб.		Баймуратов			27.07.18				
									План кровли	ТОО "СтройДизайнСервис"		
ИнвN												

План расположения деревянных балок на отм.3.800

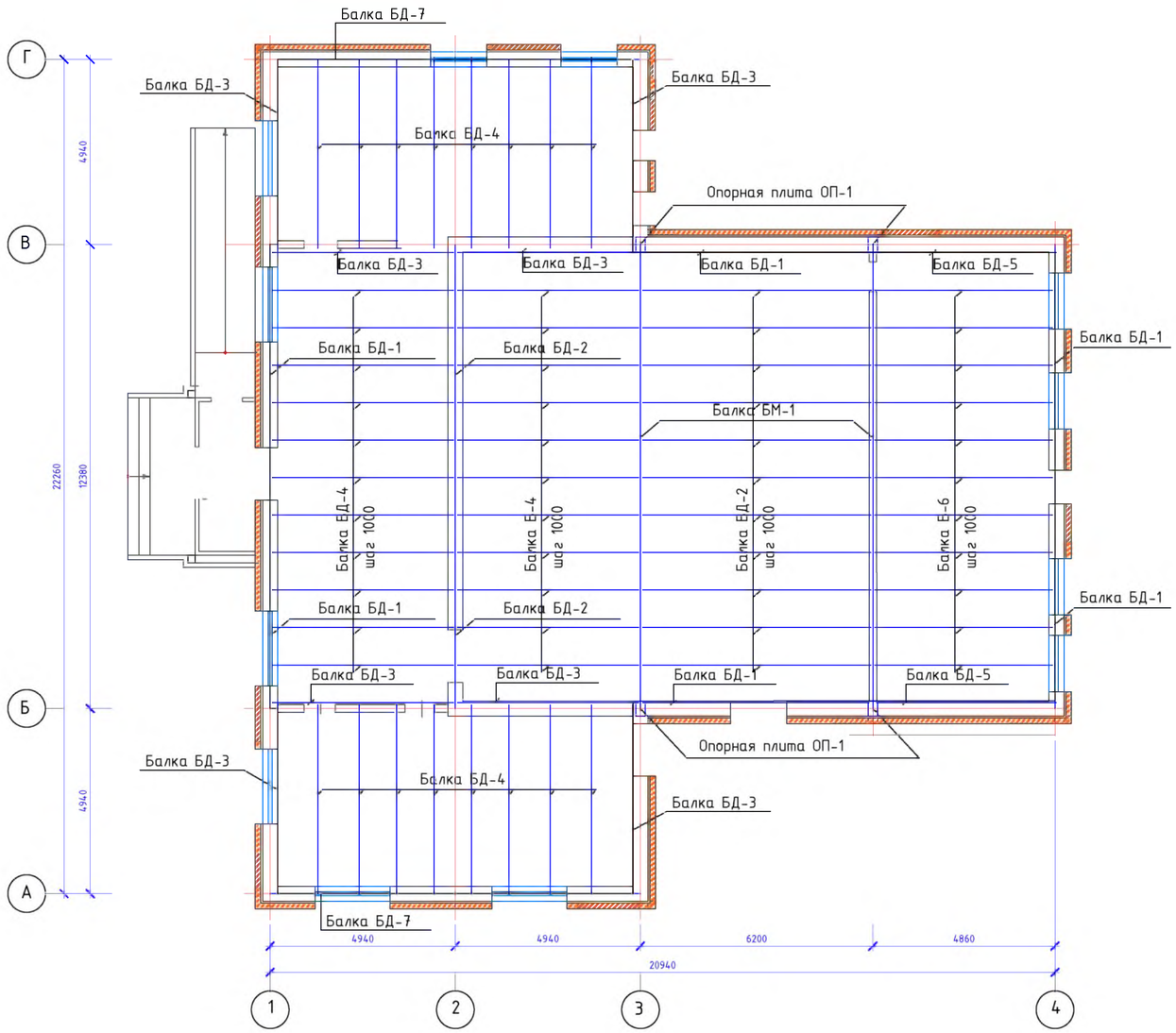

								16/29-06-2017-АС
								Строительства Дома культуры в с.Азгир Курмангазинского района Атырауской области
Изм.	Кол.	Лист	Nдок.	Подпись	Дата			
Привязан 02-22 АС						ГИП	Умарова	27.07.18
ГИП	Сарсенов А.					Разраб.	Баймуратов	27.07.18
Проверил	Абилда М							
ИнвN								

ДОМ КУЛЬТУРЫ	Стадия	Лист	Листов
	РП	19	
План расположения деревянных балок на отм.3.800	ТОО "СтройДизайнСервис"		

Деревянные балки перекрытия БД 62-2

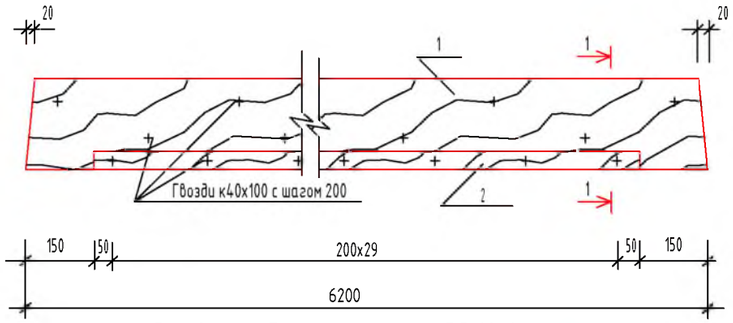

1-1

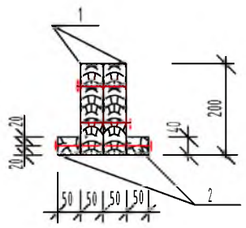

Деревянные балки перекрытия БД 62-1

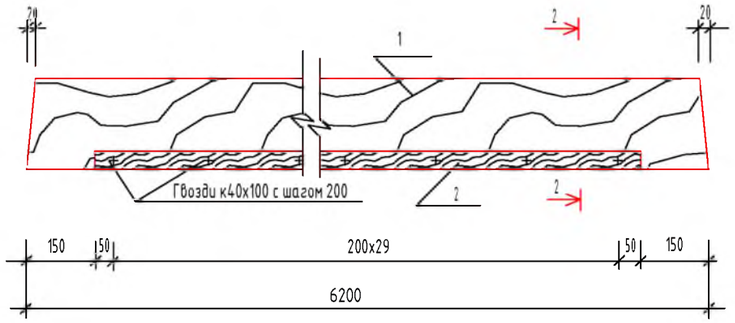

2-2

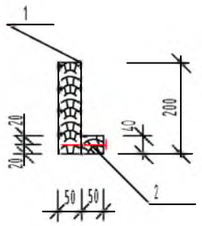

Деревянные балки перекрытия БД 49-2

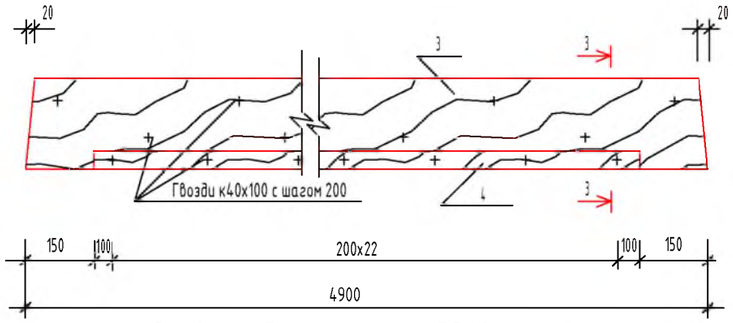

3-3

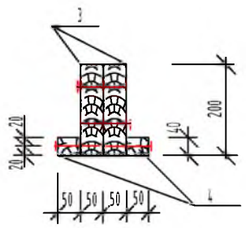

Деревянные балки перекрытия БД 49-1

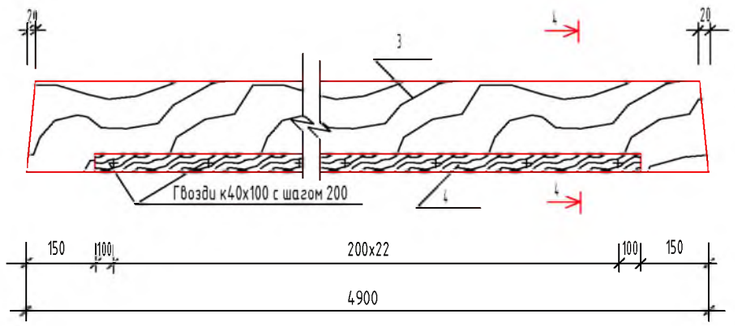

4-4

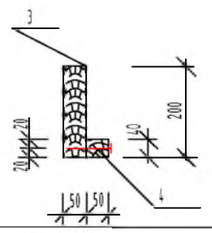

Марка	Поз.	Наименование	Кат.	Сечение bxh,мм	Длина мм	Кол. шт.	Общая длина м	Объем м3
БД62-2	1	Балка	II	50х200	6200	2	12,4	0,124
	2	Черепной брусок	II	50х40	5900	2	11,80	0,024
		Гвозди к40х100				120		
БД62-1	1	Балка	II	50х200	6200	1	6,2	0,062
	2	Черепной брусок	II	50х40	5900	1	5,90	0,012
		Гвозди к40х100				30		
БД49-2	3	Балка	II	50х200	4900	2	9,80	0,098
	4	Черепной брусок	II	50х40	4600	2	9,20	0,018
		Гвозди к40х100				92		
БД49-1	3	Балка	II	50х200	4900	1	4,90	0,049
	4	Черепной брусок	II	50х40	4600	1	4,60	0,009
		Гвозди к40х100				23		

1. Материал деревянных конструкций - сосна 2 сорта, влажность не более 25%.
2. Деревянные элементы пропитаны водным раствором антисептика.
   Доски обработать защитным покрытием (карбанидная краска ФАМ-2 слоя).

Привязан 02-22 АС						
ГИП	Сарсенов А.					
Проверил	Абилда М					
ИнвN						

Изм.	Кол.	Лист	Nдок.	Подпись	Дата
ГИП		Умарова			27.07.18
Разраб.		Баймуратов			27.07.18

16/29-06-2017-АС

Строительства Дома культуры в с.Азгир Курмангазинского района Атырауской области

ДОМ КУЛЬТУРЫ

Стадия	Лист	Листов
РП	20	

Деревянные балки (начало)

ТОО "СтройДизайнСервис"

Деревянные балки перекрытия БД 48-2

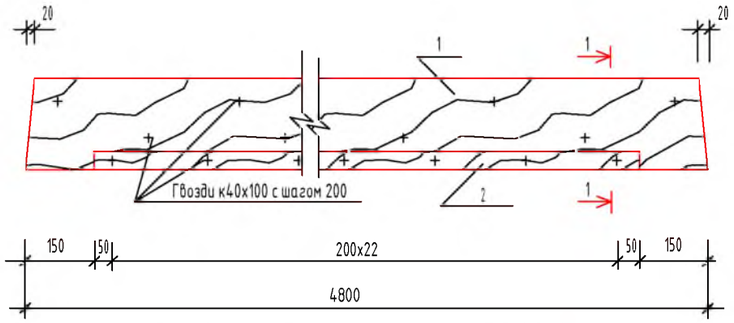

1-1

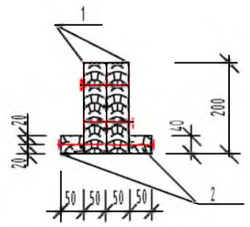

Деревянные балки перекрытия БД 48-1

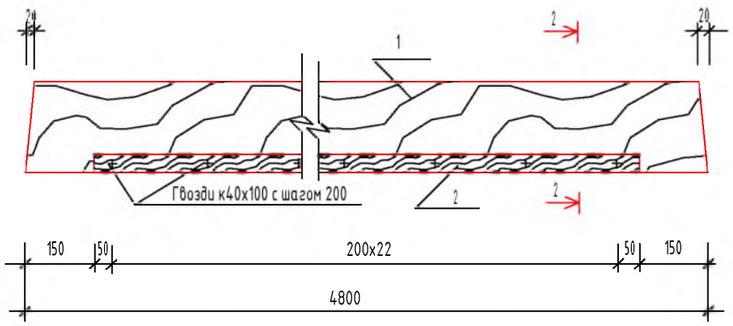

2-2

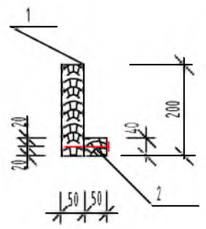

Деревянные балки перекрытия БД 99-1

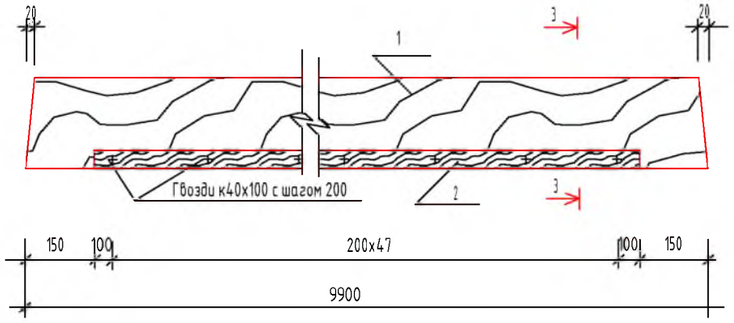

3-3

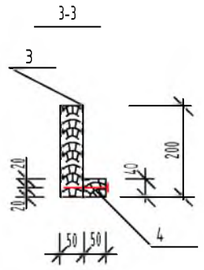

Узел крепления деревянной балки к металлической балке

Марка	Поз.	Наименование	Кат.	Сечение bxh,мм	Длина мм	Кол. шт.	Общая длина м	Объем м3
БД48-2	1	Балка	II	50х200	4800	2	9,6	0,096
	2	Черепной брусок	II	50х40	4500	2	9,0	0,018
		Гвозди к40х100				92		
БД48-1	1	Балка	II	50х200	4800	1	4,80	0,048
	2	Черепной брусок	II	50х40	4500	1	4,50	0,009
		Гвозди к40х100				23		
БД99-1	3	Балка	II	50х200	9900	1	9,90	0,099
	4	Черепной брусок	II	50х40	9600	1	9,60	0,019
		Гвозди к40х100				48		

а-а

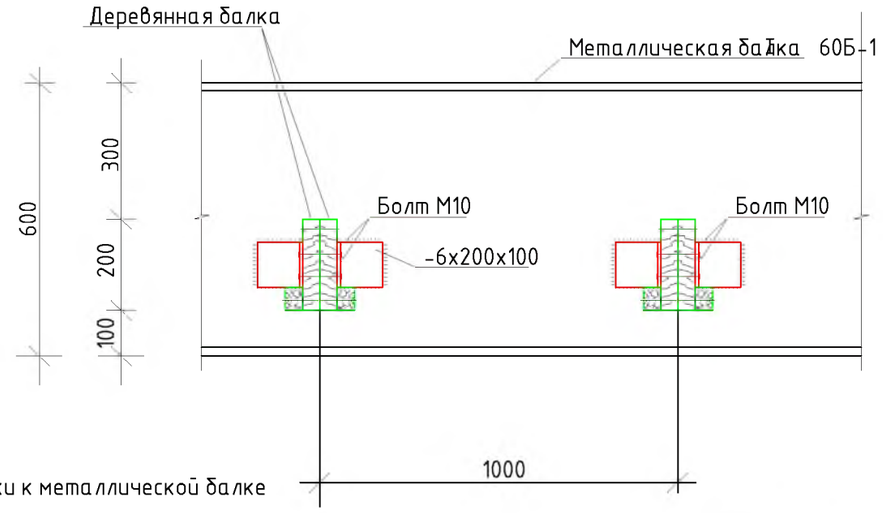

Узел крепления деревянной стойки к металлической балке

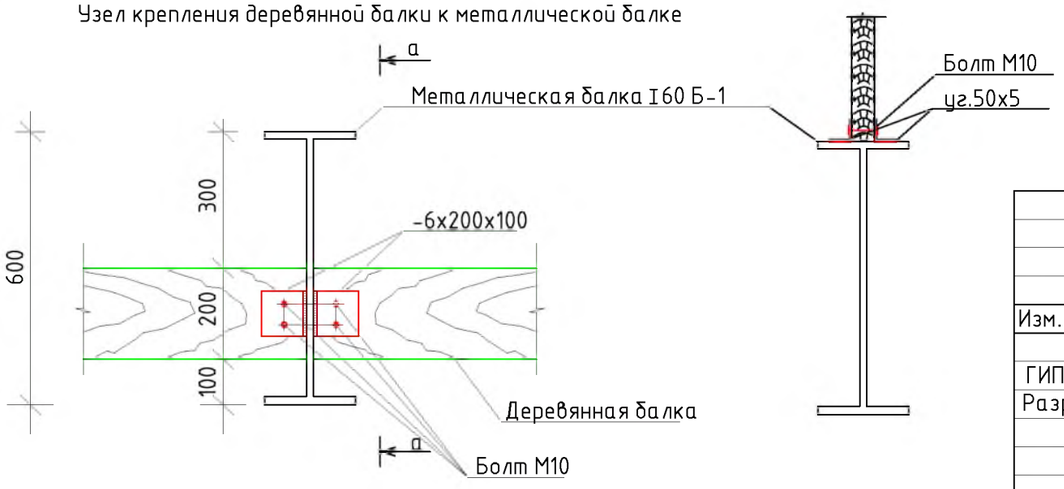

Привязан 02-22 АС			
ГИП	Сарсенов А.		
Проверил	Абилда М		
ИнвN			

Изм.	Кол.	Лист	Nдок.	Подпись	Дата
ГИП		Умарова			27.07.18
Разраб.		Баймуратов			27.07.18

16/29-06-2017-АС

Строительства Дома культуры в с.Азгир Курмангазинского района Атырауской области

ДОМ КУЛЬТУРЫ

Стадия	Лист	Листов
РП	21	

Деревянные балки (окончание).Узлы.

ТОО "СтройДизайнСервис"

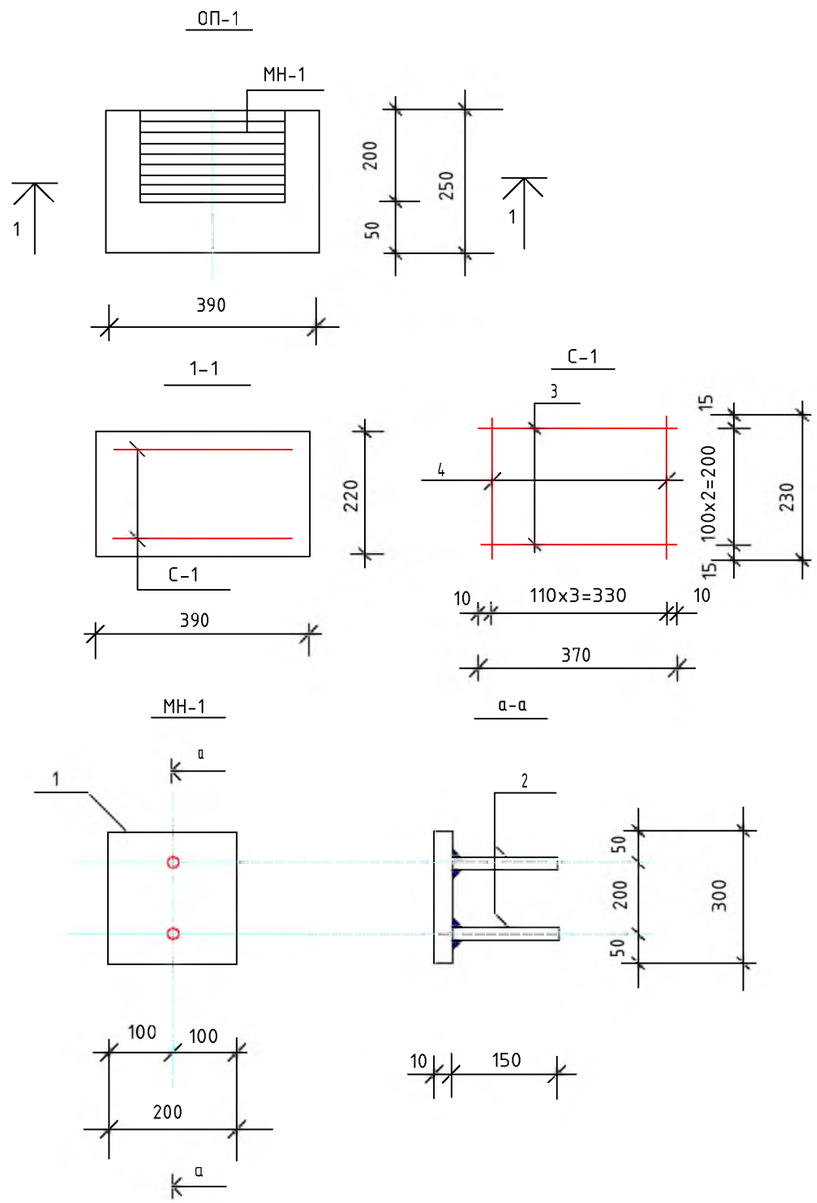

Спецификация

# п/п	Обозначение	Наименование	Кол. шт.	Масса кг	Примечание
ОП-1		Опорная плита ОП-1			
	см. данный лист	закладная деталь МН-1	1	4,89	
	ГОСТ 5781-82*	Сетка ф6А-I/ф6А-I /100/110	1	0,45	
		Бетон кл.В-15	м3	0,021	
		Закладная деталь МН-1		4,89	
	ГОСТ 380-88	-10х200х300	1	4,71	
	ГОСТ 5781-82*	ф10А-III L=150	2	0,09	0,18

ВЕДОМОСТЬ СТЕРЖНЕЙ НА ОДИН ЭЛЕМЕНТ

Марка эл-та	# поз.	Эскиз	ф мм	Длина мм	К-во шт	Выбор стали		
						ф мм	Длина м	Вес кг
МН1	1		200х10	300	1	200х10	0,3	4,71
	2		10А-III	150	2	10А-III	0.3	0.19
С-1	3		6А-I	370	3	6А-I	1.11	0.25
	4		6А-I	230	4	6А-I	0.92	0.20
					Бетон кл.В15		м3	0,021

16/29-06-2017-АС

Строительства Дома культуры в с.Азгир Курмангазинского района Атырауской области

Изм.	Кол.	Лист	Nдок.	Подпись	Дата
ГИП		Умарова			27.07.16
Разраб.		Баймуратов			27.07.16

Привязан 02-22 АС

ГИП	Сарсенов А.	
Проверил	Абилда М	
ИнвN		

ДОМ КУЛЬТУРЫ

Стадия	Лист	Листов
РП	22	

Опорная плита ОП-1

ТОО "СтройДизайнСервис"

СПЕЦИФИКАЦИЯ

Поз.	Обозначение	Наименование	Кол.	Масса ед. кг
		Балка металлическая		
БМ-1	ГОСТ 26020-83	Балка I 60Б-1 L=12400	2	1316,88
ОП-1	см.л.АС-	Опорная плита ОП-1	4	
		Балка деревянная		
БД-1	см.л.АС-	Балка БД62-1	6	0,074м3
БД-2	см.л.АС-	Балка БД62-2	13	0,148м3
БД-3	см.л.АС-	Балка БД49-1	8	0,058м3
БД-4	см.л.АС-	Балка БД49-2	38	0,116м3
БД-5	см.л.АС-	Балка БД48-1	2	0,057м3
БД-6	см.л.АС-	Балка БД48-2	11	0,114м3
БД-7	см.л.АС-	Балка БД99-1	2	0,118м3
		Потолок		
	ГОСТ8486-86	Доски необрезные толщ.25мм	м3	17,84
		Минплита у=150кг/м3 толщ.120мм	м3	42,82
		Пленка полиэтиленовая	м2	374,70
		Гипсокартон в/с толщ.12мм	м2	356,86
		Подвесной потолок "Армстронг"	м2	356,86

Узел потолка

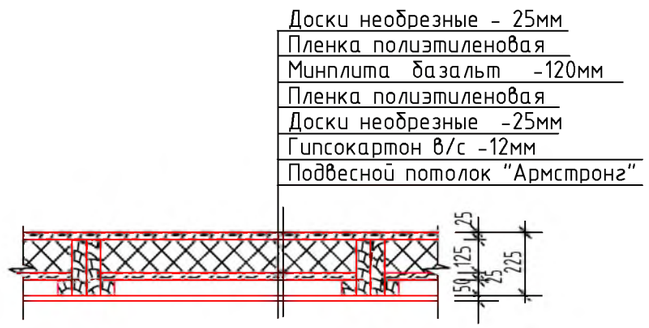

								16/29-06-2017-АС		
								Строительства Дома культуры в с.Азгир Курмангазинского района Атырауской области		
			Изм.	Кол.	Лист	Nдок.	Подпись	Дата		
Привязан 02-22 АС			ГИП		Умарова		27.07.16	ДОМ КУЛЬТУРЫ	Стадия	Лист	Листов
ГИП	Сарсенов А.		Разраб.		Баймуратов		27.07.16		РП	23	
Проверил	Абилда М							Узел потолка. Спецификация на балки	ТОО "СтройДизайнСервис"		
ИнвN											

План расположения деревянных элементов крыши

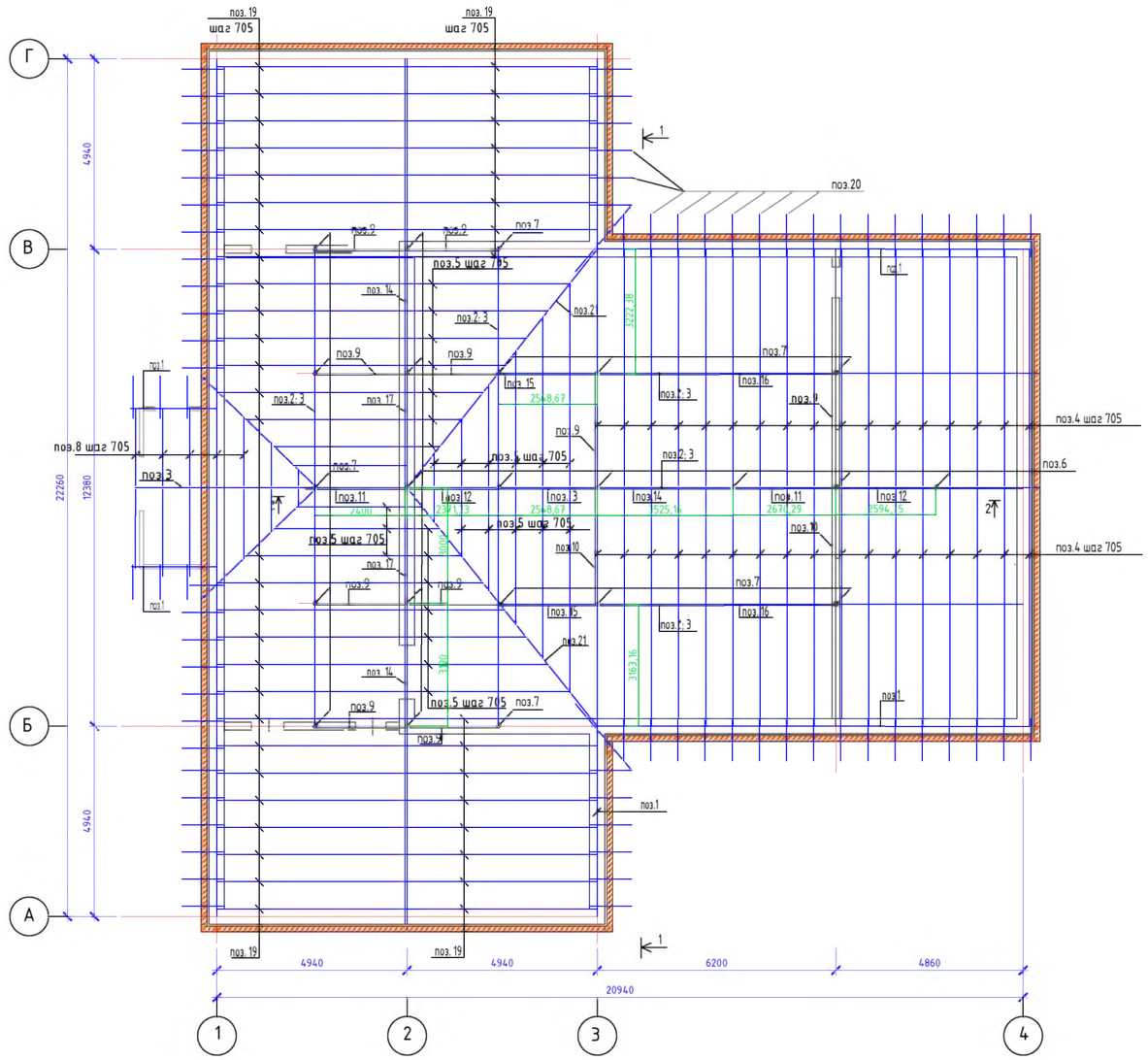

СПЕЦИФИКАЦИЯ деревянных элементов крыши

Поз.	Обозначение	Наименование	Кол.	Объем м3	Примеч.
	ГОСТ8486-86	Мауэрлат 150х100 п.м.	54,40	0,816	
2	ГОСТ8486-86	Лежень 150х100 п.м.	80,46	1,21	
3	ГОСТ8486-86	Верхний прогон 100х100 п.м.	100,42	1,0	
4	ГОСТ8486-86	Стропила 50х180 L=7700	34	2,36	
5	ГОСТ8486-86	Стропила 50х180 п.м.	196,12	1,77	
6	ГОСТ8486-86	Стойка 2х50х100 L=3600	10	0,36	
7	ГОСТ8486-86	Стойка 2х50х100 L=2000	13	0,26	
8	ГОСТ8486-86	Стропила 50х180 L=3400	10	0,31	
9	ГОСТ8486-86	Подкос 2х50х100 L=3980	12	0,48	
10	ГОСТ8486-86	Подкос 2х50х100 L=4020	2	0,08	
11	ГОСТ8486-86	Связь 2х50х100 L=4000	4	0,16	
12	ГОСТ8486-86	Связь 2х50х100 L=4050	4	0,162	
13	ГОСТ8486-86	Связь 2х50х100 L=4000	2	0,08	
14	ГОСТ8486-86	Связь 2х50х100 L=4700	4	0,188	
15	ГОСТ8486-86	Связь 2х50х100 L=3250	4	0,130	
16	ГОСТ8486-86	Связь 2х50х100 L=6500	4	0,260	
17	ГОСТ8486-86	Связь 2х50х100 L=4400	2	0,088	
18	ГОСТ8486-86	Затяжка 2х50х100 L=7600	2	0,152	
19	ГОСТ8486-86	Стропила 50х180 L=6850	49	3,021	
20	ГОСТ8486-86	Кобылка 50х100 L=1200	85	0,51	
21	ГОСТ8486-86	Диагональная нога 80х150 L=10000	4	0,48	
22	ГОСТ8486-86	Накладка 32х130х320	34	0,045	
23	ГОСТ8486-86	Накладка 32х150х250	34	0,041	
24	ГОСТ8486-86	Прокладка 50х100х150	230	0,17	
25	ГОСТ8486-86	Накладка 32х250х320	34	0,087	
26	ГОСТ8486-86	Прокладка 50х200х320	17	0,054	
27	ГОСТ8486-86	Деревянный настил толщ.25мм	м3	11,75	
		Элементы карниза			
	ГОСТ8486-86	Брус 50х100		0,224	
	ГОСТ8486-86	Ветровая доска толщ.19мм	43м	0,57	
		Металлочерепица	м2	490,10	
		Оцинкованная кровельная сталь δ=0,8мм	п.м.	83,20	
		Слуховое окно	1		
		Водосточная труба Ф100 L=3200	6		
		Желоб из пластика	п.м.	50,20	
		Кронштейн (шаг 500мм)	102		

Привязан 02-22 АС						16/29-06-2017-АС
						Строительства Дома культуры в с.Азгир Курмангазинского района Атырауской области
		Изм.	Кол.	Лист	Nдок.	Подпись	Дата
ГИП	Сарсенов А.	ГИП	Умарова	27.07.18	ДОМ КУЛЬТУРЫ	Стадия: РП	Лист: 24	Листов:
Проверил	Абилда М	Разраб.	Баймуратов	27.07.18	План расположения деревянных элементов крыши	ТОО "СтройДизайнСервис"
ИнвN						

1-1

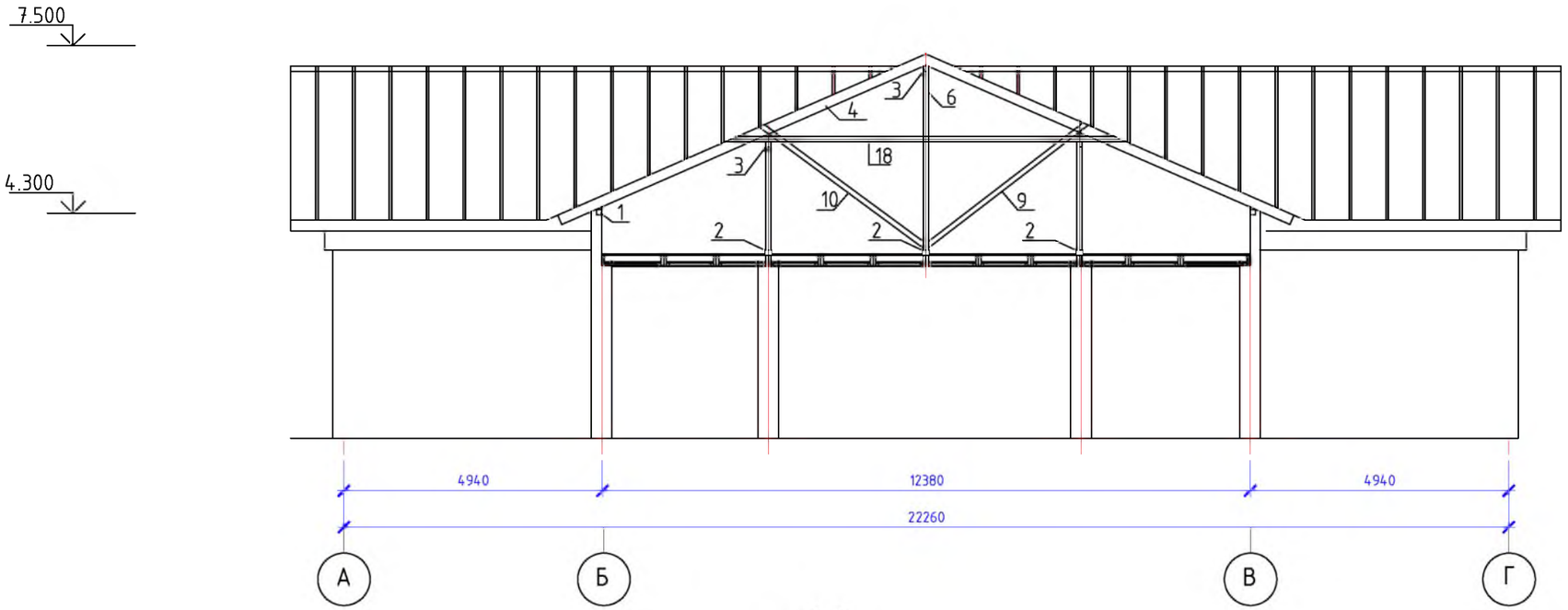

2-2

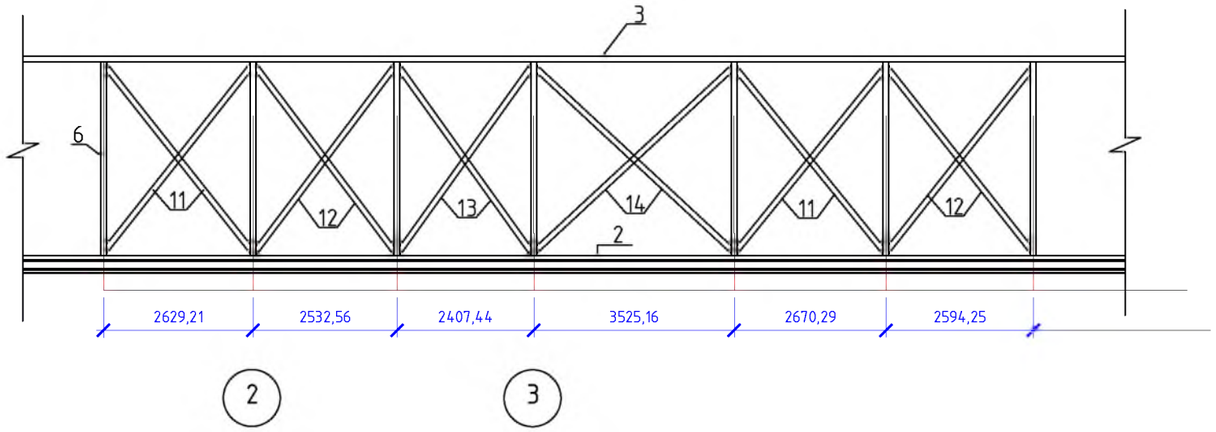

							16/29-06-2017-АС		
							Строительства Дома культуры в с.Азгир Курмангазинского района Атырауской области		
			Изм.	Кол.	Лист	Nдок.	Подпись	Дата	
Привязан 02-22 АС			ГИП		Умарова			27.07.18	ДОМ КУЛЬТУРЫ	Стадия	Лист	Листов
ГИП	Сарсенов А.		Разраб.		Баймуратов			27.07.18		РП	25	
Проверил	Абилда М								Разрез по крыше 1-1; 2-2	ТОО "СтройДизайнСервис"		
ИнвN												

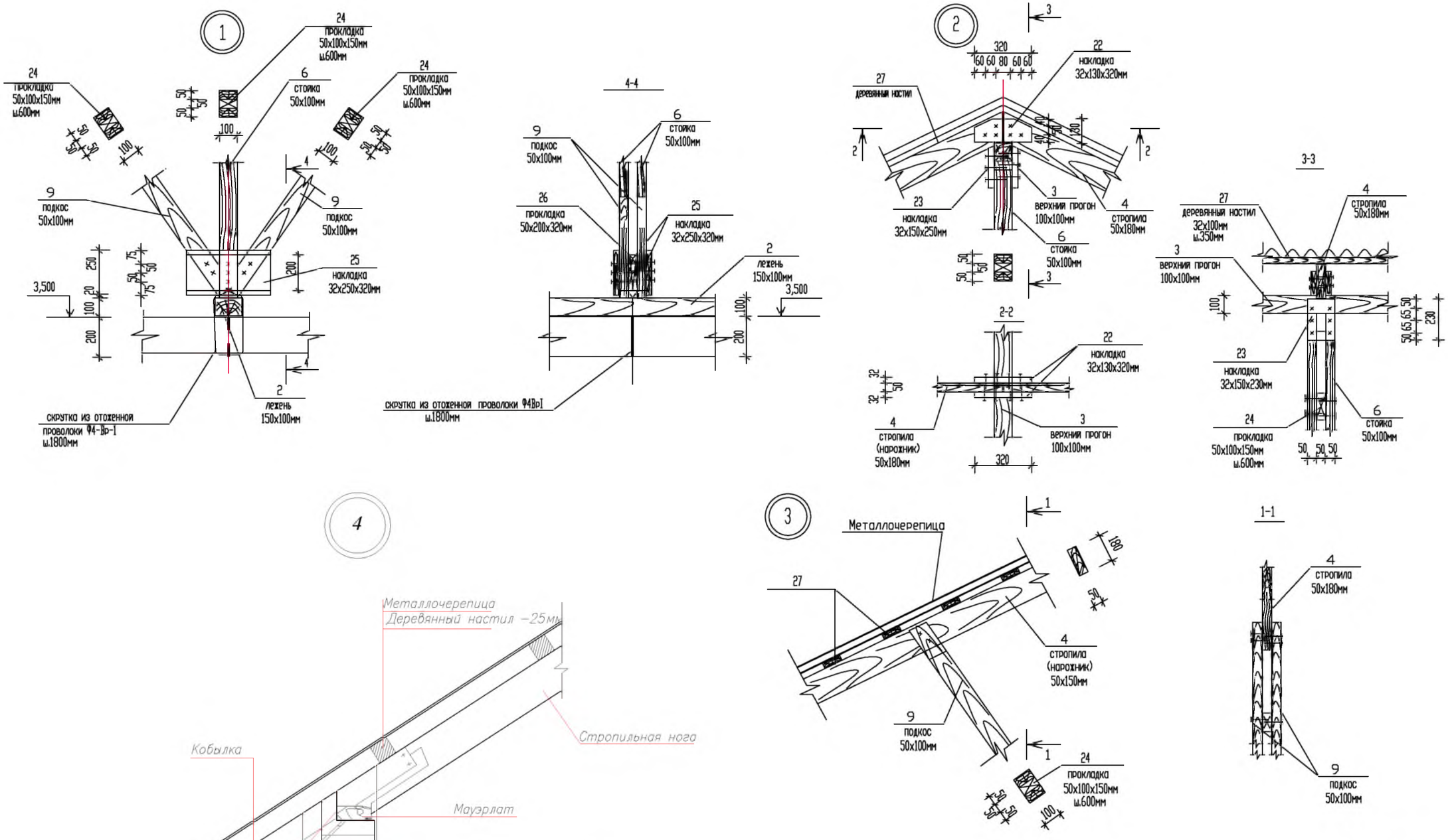

Привязан 02-22 АС						
ГИП	Сарсенов А.					
Проверил	Абилда М					
ИнвN						

Изм.	Кол.	Лист	Nдок.	Подпись	Дата
ГИП		Умарова			27.07.18
Разраб.		Баймуратов			27.07.18

16/29-06-2017-АС

Строительства Дома культуры в с.Азгир Курмангазинского района Атырауской области

ДОМ КУЛЬТУРЫ

Стадия	Лист	Листов
РП	26	

Узлы по крыше

ТОО "СтройДизайнСервис"

Слуховое окно СО-1

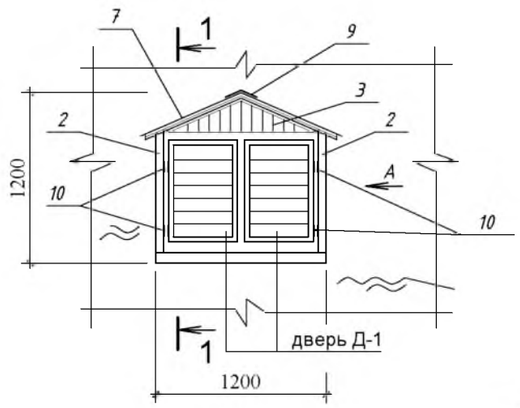

Вид А

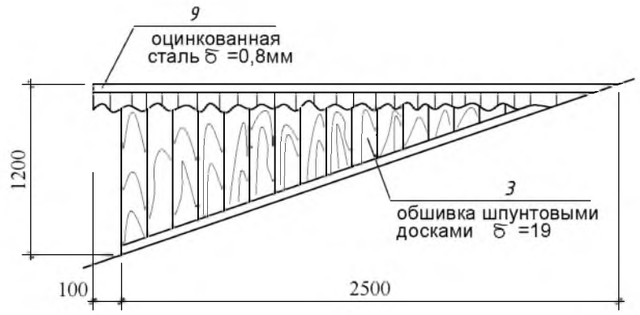

1-1

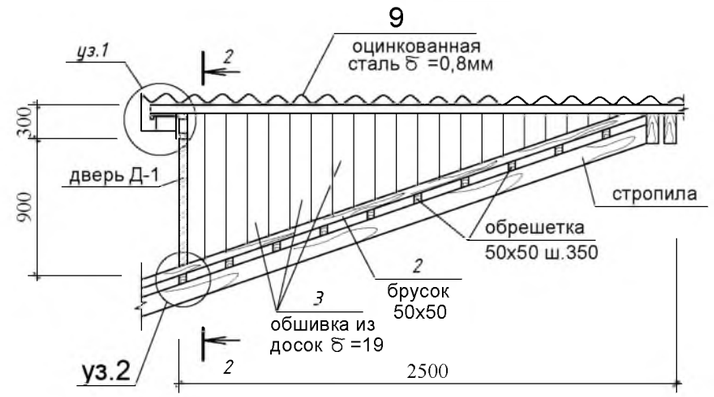

2-2

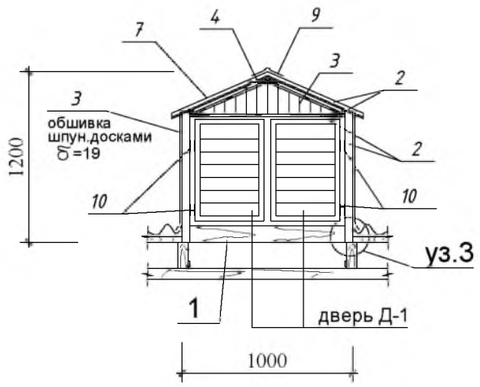

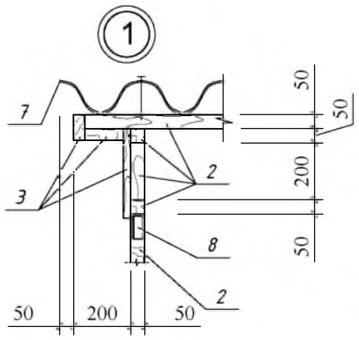

3-3

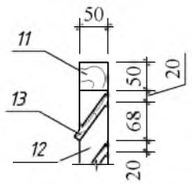

Дверь Д-1

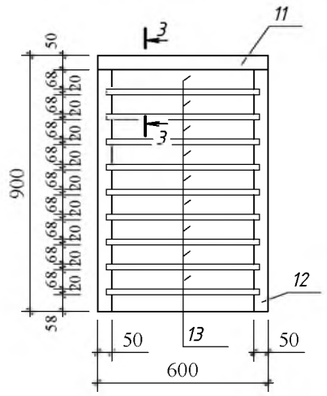

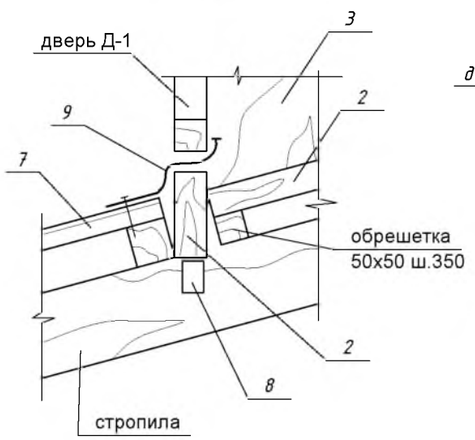

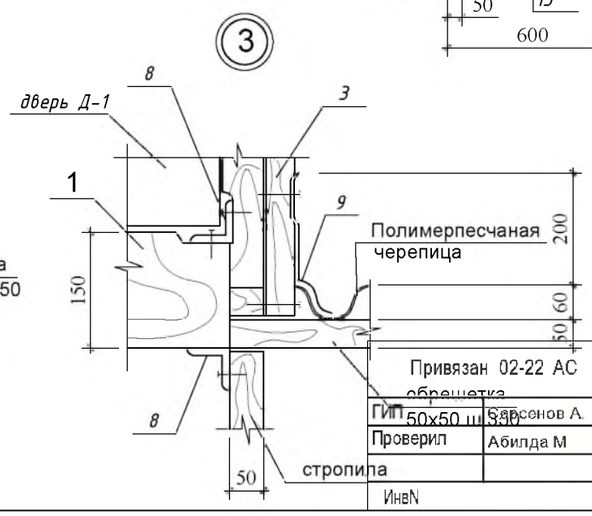

Спецификация элементов

марка, поз.	Наименование	Обозначение	кол.	Масса ед. кг.	Приме-чание.
		Слуховое окно СО-1			
1	ГОСТ 8486-86*Е	доска 50х150(h) L=1300	1		0,01м3
2	то же	брусок 50х50 L=п.м.	16,0		0,04м3
3	-"-	доска шпунтовая δ =19мм (м3)	-		0,07м3
4	-"-	доска коньковая 50х150 L=2700	2		0,021
7		Металлочерепица м2	3,85		
8	ГОСТ 8509-86*	∟ 50х5 L=40	6	0,15	
9	ГОСТ 14918-80*	оцинкованная кровельная сталь δ=0,8мм м2	1,5	6,4	
10	ГОСТ 5088-78	петля ПВ 2-100-1	4		
Д-1		Дверь Д-1	2		
		Дверь Д-1			Расход на 1шт
11	ГОСТ 8486-86*Е	брусок 50х50 L=600	2		0,003м3
5	то же	брусок 50х50 L=900	2		0,005м3
6	-"-	доска 20х90 L=520	9		0,008м3

Привязан 02-22 АС

ГИП	Барсонов А.		
Проверил	Абилда М		
ИнвN			

Изм.	Кол.	Лист	Nдок.	Подпись	Дата
ГИП		Умарова			27.07.18
Разраб.		Баймуратов			27.07.18

16/29-06-2017-АС

Строительства Дома культуры в с.Азгир Курмангазинского района Атырауской области

ДОМ КУЛЬТУРЫ

Стадия	Лист	Листов
РП	27	

Слуховое окно

ТОО "СтройДизайнСервис"

План входной группы

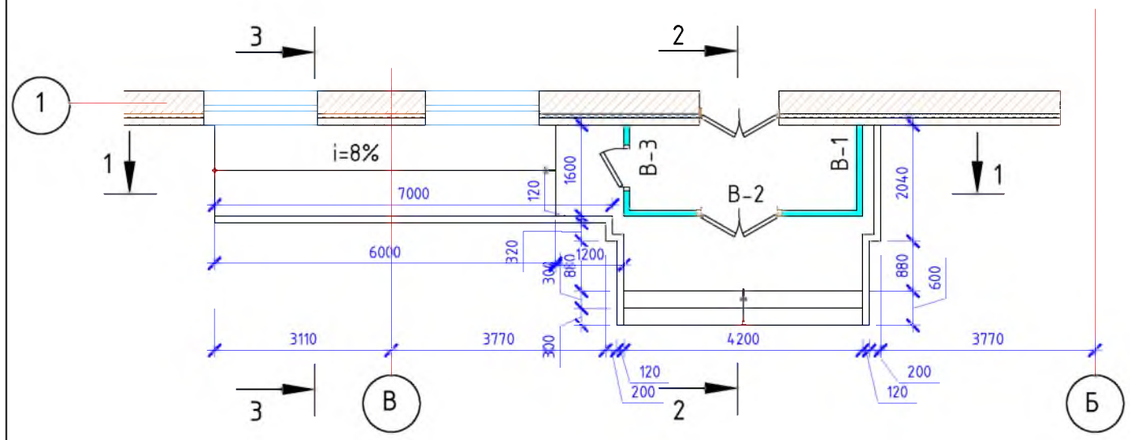

Разрез 1-1

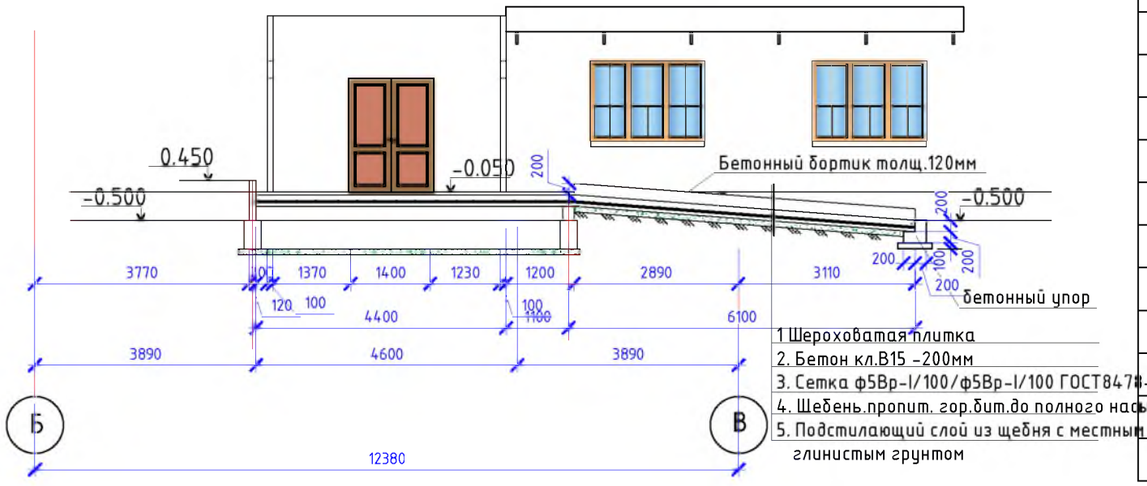

Спецификация

Поз.	Обозначение	Наименование	Кол. шт.	Масса кг.	Примеч.
		Крыльцо №1			
	ГОСТ8478-81	Сетка ф5Вр-I/100/ф5Вр-I/100	17,82м2	60,41	
		Шероховатая плитка м2	23,20		
		Щебень м3	1,48		
		Бетон кл.В15 м3	6,07		
		Пандус			
	ГОСТ8478-81	Сетка ф5Вр-I/100/ф5Вр-I/100	10,0м2	33,90	
		Шероховатая плитка м2	16,0		
		Бетон кл.В15 м3	2,90		
		Щебень м3	1,14		
		Бетонный упор			
		Бетон кл.В15 м3	0,216		
		Щебень м3	0,096		
		Ограждение пандуса			
		ОГ-1		41,94	
1	ГОСТ8645-68	▫ 80х40х3 L=6000	1	31,50	
2		ф50х3 L=500	6	1,74	10,44
		Навес			
	ГОСТ30245-2003	▫ 50х4 L=1600	6	8,80	52,80
	ГОСТ30245-2003	▫ 50х4 L=900	6	4,95	29,70
		ЗД-1	12	4,43	53,16
		Профлист м2	13,5		
		ЗД-1			
	ГОСТ19904-90	-10х100х530	1	4,16	
	ГОСТ19904-90	ф10 А-III L=150	3	0,27	

1.Все бетонные поверхности, соприкасающиеся с грунтом, обмазываются горячим битумом за 2 раза.
2. Металлические поверхности до их монтажа покрыть лаком ПФ-115 по грунтовке ГФ 021 ГОСТ 10704-91

Привязан 02-22 АС							16/29-06-2017-АС
ГИП	Сарсенов А.						Строительства Дома культуры в с.Азгир Курмангазинского района Атырауской области
Проверил	Абилда М						
			Изм.	Кол.	Лист	Nдок.	Подпись	Дата
ИнвN							
ГИП	Умарова	27.07.18	ДОМ КУЛЬТУРЫ	Стадия: РП	Лист: 28	Листов:
Разраб.	Баймуратов	27.07.18				
			Крыльцо №1	ТОО "СтройДизайнСервис"		

План крыльцо №2

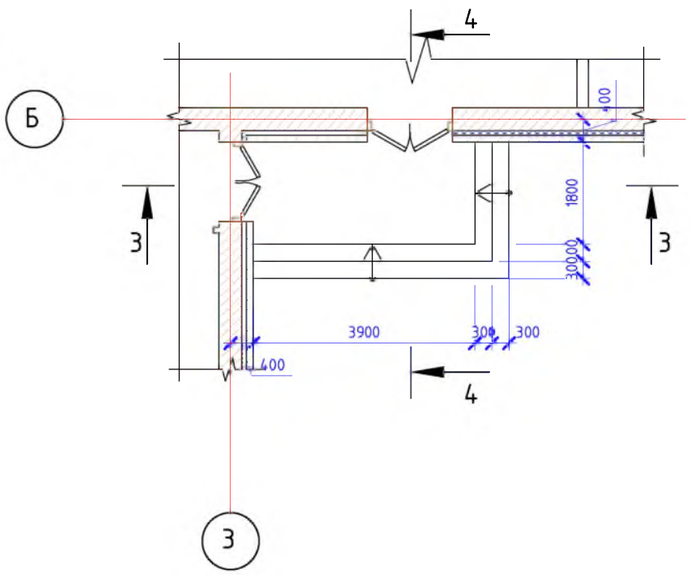

Разрез 3-3

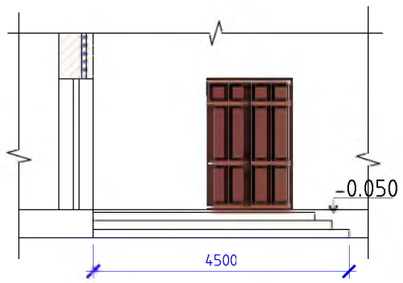

Разрез 4-4

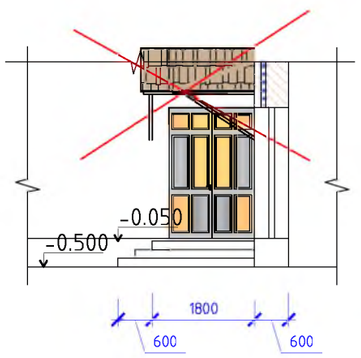

План балок козырька

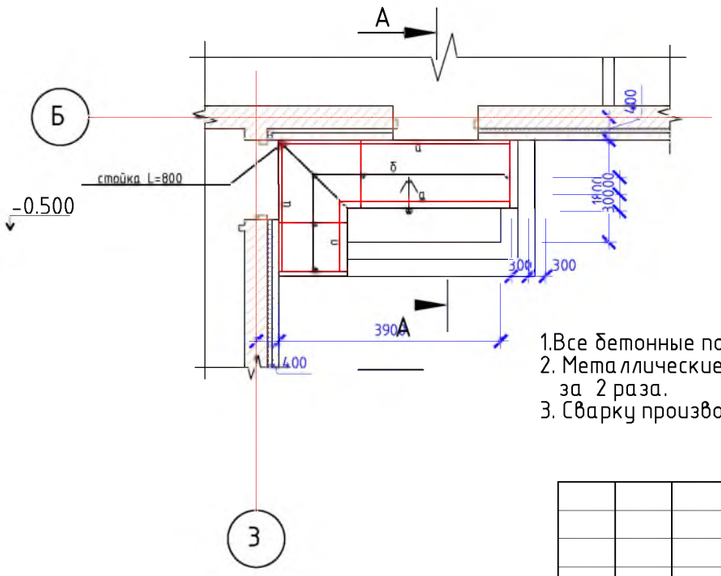

поз.б

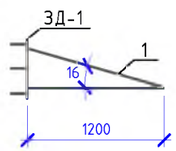

Разрез А-А

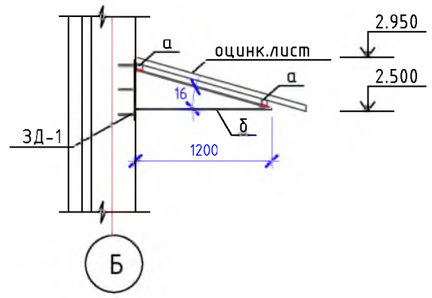

Спецификация

Поз.	Обозначение	Наименование	Кол. шт.	Масса кг.	Примеч.
		Крыльцо №2			
	ГОСТ8478-81	Сетка ф5Вр-I/100/ф5Вр-I/100	12,32м2	41,76	
		Бетон кл.В15 м3	2,34		
		Щебень м3	1,48		
		Шероховатая плитка м2	13,41		
		Козырек			
а	ГОСТ30245-2003	◻ 50х4 п.м.	10,50	57,23	
б	см.данный лист	поз.б	4	18,06	72,24
в	ГОСТ30245-2003	◻ 50х4 L=800	1		
		Оцинкованный лист б=0,7мм $м^2$	7,0		
		поз.б		18,06	
	ГОСТ30245-2003	◻ 50х4 L=2500	1	13,63	
ЗД-1	ГОСТ19904-90	-10х100х530	1	4,16	
	ГОСТ19904-90	⌀10 А-III L=150	3	0,27	

1.Все бетонные поверхности, соприкасающиеся с грунтом, обмазываются горячим битумом за 2 раза.
2. Металлические поверхности до их монтажа покрыть лаком ПФ-115 по грунтовке ГФ 021 ГОСТ10704-91 за 2 раза.
3. Сварку производить электродами Э-42А согласно ГОСТ9467-75.

16/29-06-2017-АС

Строительства Дома культуры в с.Азгир Курмангазинского района Атырауской области

Изм.	Кол.	Лист	Nдок.	Подпись	Дата
ГИП		Умарова			27.07.18
Разраб.		Баймуратов			27.07.18

Привязан 02-22 АС

ГИП	Сарсенов А.	
Проверил	Абилда М	
ИнвN		

ДОМ КУЛЬТУРЫ

Стадия	Лист	Листов
РП	29	

Крыльцо №2

ТОО "СтройДизайнСервис"

План крыльцо №3

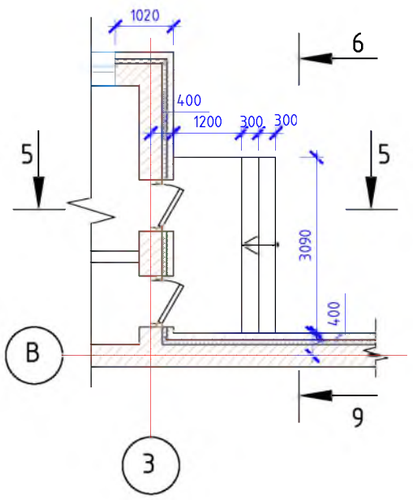

Разрез 6-6

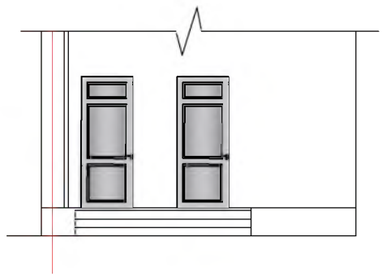

Разрез 5-5

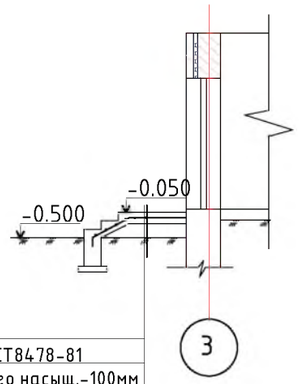

1. Бетон кл.В15 -200мм
2. Сетка ф5Вр-I/100/ф5Вр-I/100 ГОСТ8478-81
3. Щебень,пропит. гор.бит.до полного насыщ.-100мм
4. Подстилающий слой из щебня с местным глинистым грунтом

Спецификация

Поз.	Обозначение	Наименование	Кол. шт.	Масса кг.	Примеч.
		Крыльцо №3			
	ГОСТ8478-81	Сетка ф5Вр-I/100/ф5Вр-I/100	6,05м2	20,51	
		Бетон кл.В15 м3	2,44		
		Щебень м3	0,345		
		Шероховатая плитка м2	7,86		
		Козырек			
а	ГОСТ30245-2003	◻ 50х4 п.м.	6,2	33,79	
б	см.данный лист	поз.б	2	18,06	36,12
		Оцинкованный лист б=0,7мм $м^2$	3,90		
		поз.б		18,06	
	ГОСТ30245-2003	◻ 50х4 L=2500	1	13,63	
ЗД-1	ГОСТ19904-90	-10х100х530	1	4,16	
	ГОСТ19904-90	⌀10 А-III L=150	3	0,27	

План балок козырька

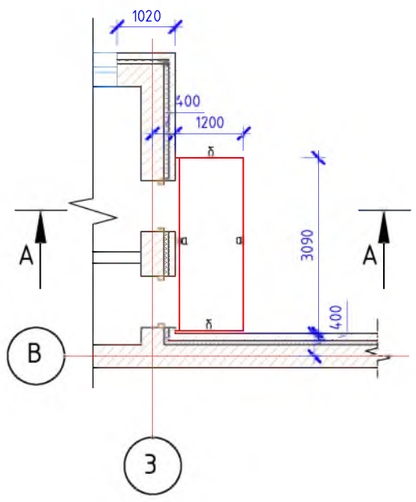

Разрез А-А

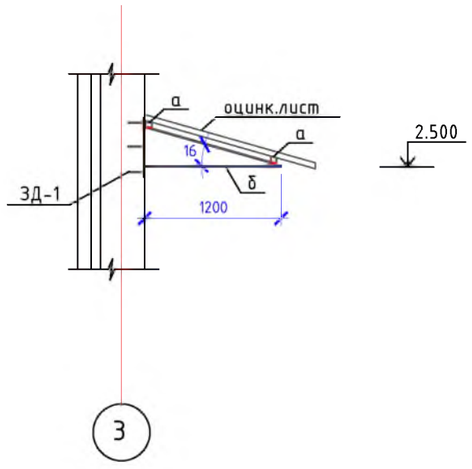

1.Все бетонные поверхности, соприкасающиеся с грунтом, обмазываются горячим битумом за 2 раза.
2. Металлические поверхности до их монтажа покрыть лаком ПФ-115 по грунтовке ГФ 021 ГОСТ10704-91 за 2 раза.
3. Сварку производить электродами Э-42А согласно ГОСТ9467-75.

16/29-06-2017-АС

Строительства Дома культуры в с.Азгир Курмангазинского района Атырауской области

Изм.	Кол.	Лист	Nдок.	Подпись	Дата
ГИП		Умарова			27.07.16
Разраб.		Баймуратов			27.07.16

Привязан 02-22 АС

ГИП	Сарсенов А.	
Проверил	Абилда М	
ИнвN		

ДОМ КУЛЬТУРЫ

Стадия	Лист	Листов
РП	30	

Крыльцо №3

ТОО "СтройДизайнСервис"

План крыльцо №4

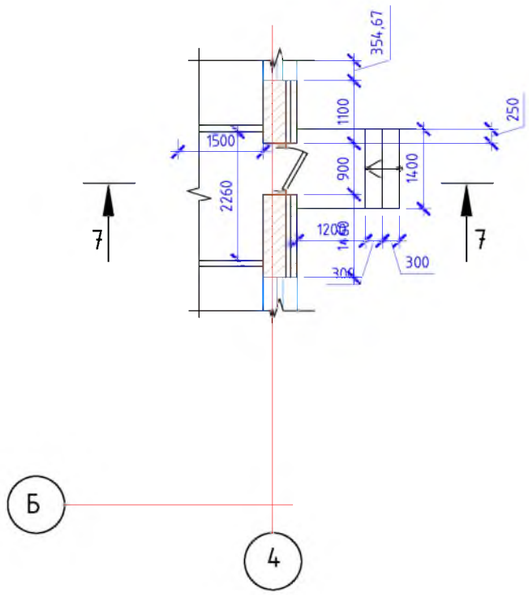

План балок козырька

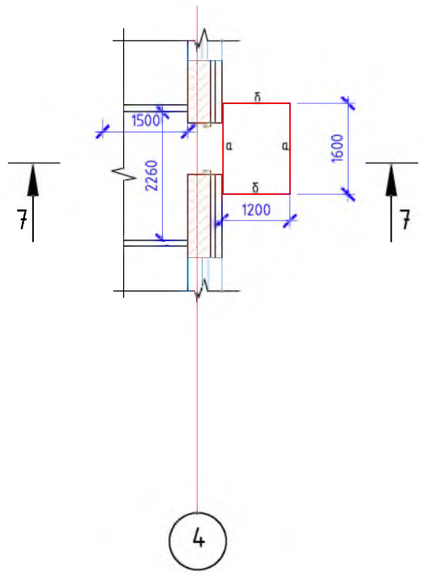

Разрез 7-7

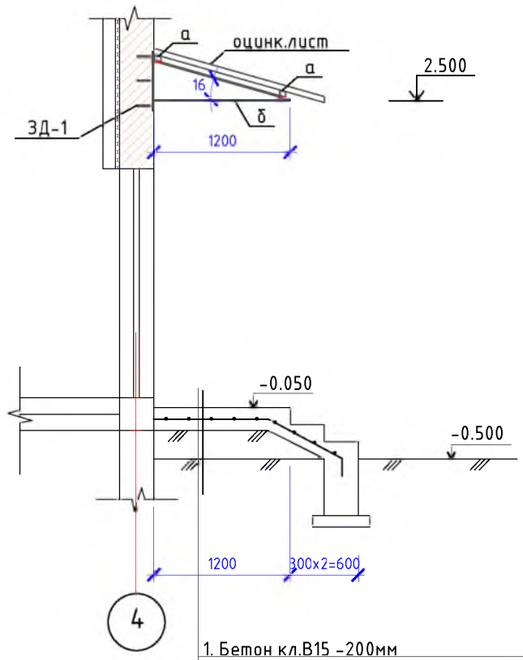

1. Бетон кл.В15 -200мм
2. Сетка ф5Вр-I/100/ф5Вр-I/100 ГОСТ8478-81
3. Щебень,пропит. гор.бит.до полного насыщ.-100мм
4. Подстилающий слой из щебня с местным глинистым грунтом

Спецификация

Поз.	Обозначение	Наименование	Кол. шт.	Масса кг.	Примеч.
		Крыльцо №4			
	ГОСТ8478-81	Сетка ф5Вр-I/100/ф5Вр-I/100	2,8м2	9,50	
		Бетон кл.В15 м3	1,51		
		Щебень м3	0,32		
		Шероховатая плитка м2	4,5		
		Козырек			
а	ГОСТ30245-2003	◻ 50х4 п.м.	3,2	17,44	
б	см.данный лист	поз.б	2	18,06	36,12
		Оцинкованный лист б=0,7мм $м^2$	2,25		
		поз.б		18,06	
	ГОСТ30245-2003	◻ 50х4 L=2500	1	13,63	
ЗД-1	ГОСТ19904-90	-10х100х530	1	4,16	
	ГОСТ19904-90	⌀10 А-III L=150	3	0,27	

1.Все бетонные поверхности, соприкасающиеся с грунтом, обмазываются горячим битумом за 2 раза.
2. Металлические поверхности до их монтажа покрыть лаком ПФ-115 по грунтовке ГФ 021 ГОСТ10704-91 за 2 раза.
3. Сварку производить электродами Э-42А согласно ГОСТ9467-75.

Привязан 02-22 АС

ГИП	Сарсенов А.		
Проверил	Абилда М		
ИнвN			

Изм.	Кол.	Лист	Nдок.	Подпись	Дата				
						16/29-06-2017-АС			
						Строительства Дома культуры в с.Азгир Курмангазинского района Атырауской области			
ГИП		Умарова			27.07.18	ДОМ КУЛЬТУРЫ	Стадия	Лист	Листов
Разраб.		Баймуратов			27.07.18		РП	31	
						Крыльцо №4	ТОО "СтройДизайнСервис"		

Фрагмент плана №1.

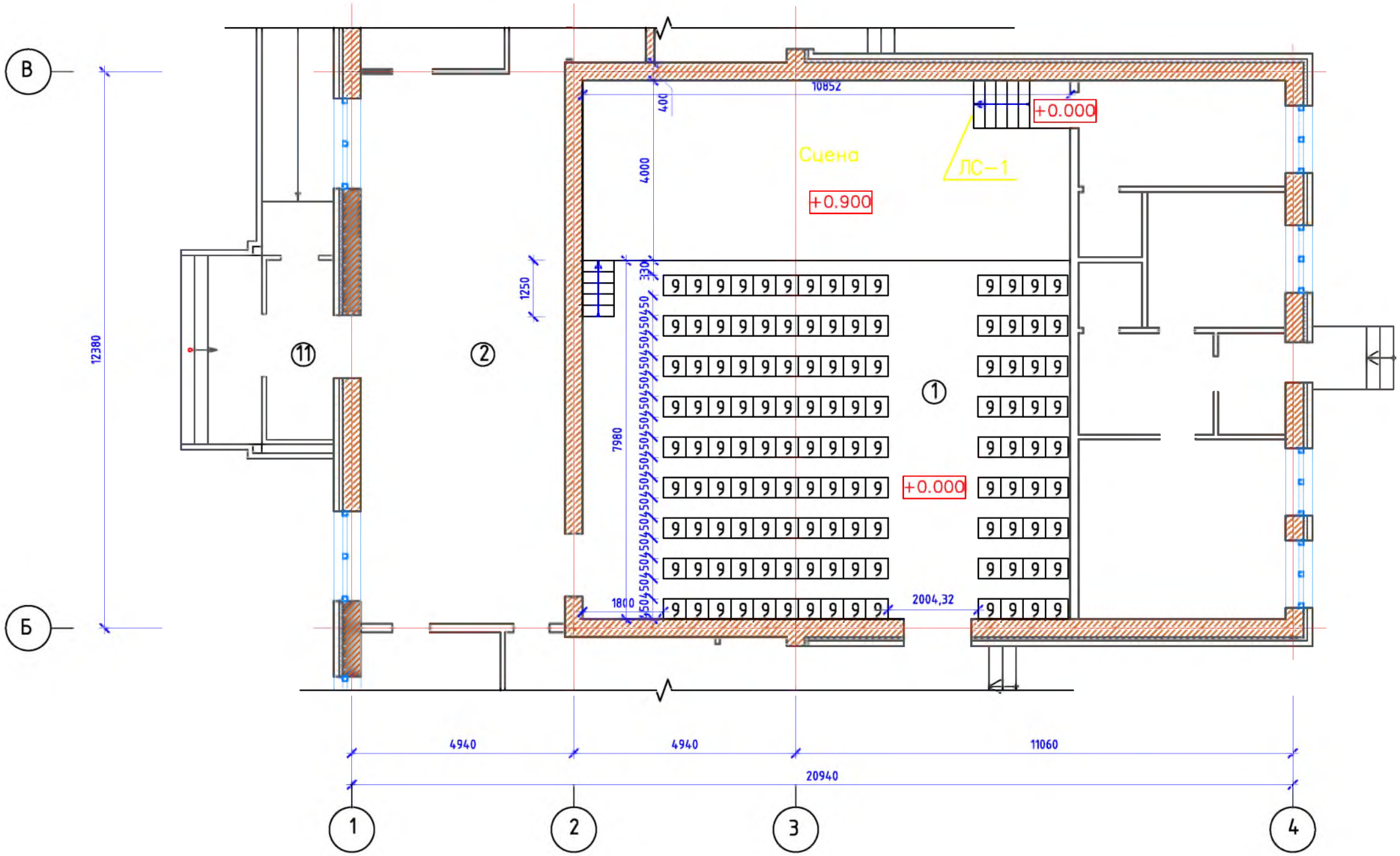

						16/29-06-2017-АС		
						Строительства Дома культуры в с.Азгир Курмангазинского района Атырауской области		
Изм.	Кол.	Nдок.	Подпись	Дата				
Привязан 02-22 АС						ДОМ КУЛЬТУРЫ	Стадия	Лист	Листов
ГИП		Умарова		27.07.18			РП	32	34
Разраб.		Баймуратов		27.07.18					
ГИП	Сарсенов А.					Фрагмент плана № 1	ТОО "СтройДизайнСервис"		
Проверил	Абилда М								
ИнвN									

План сцены

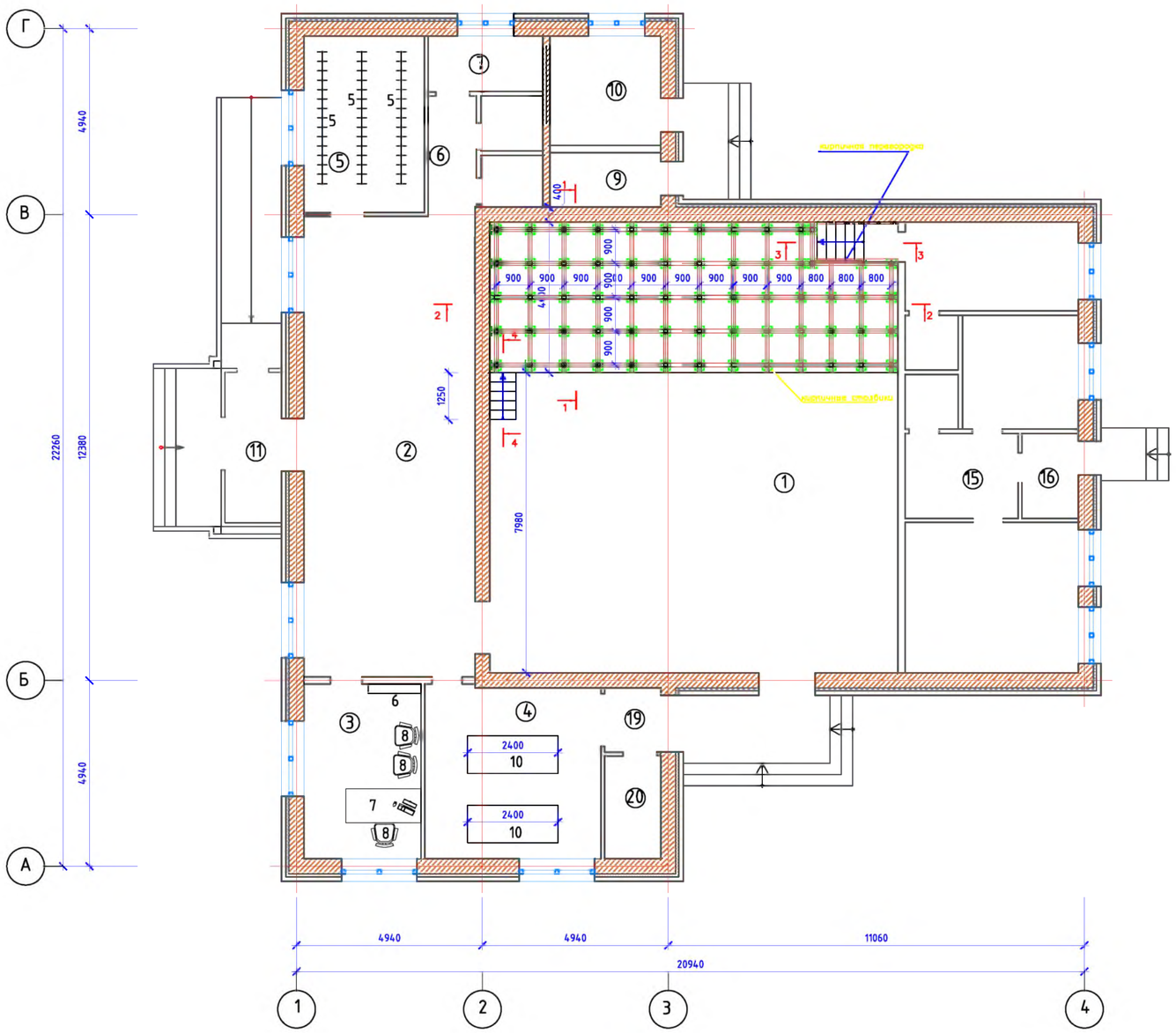

1 – 1

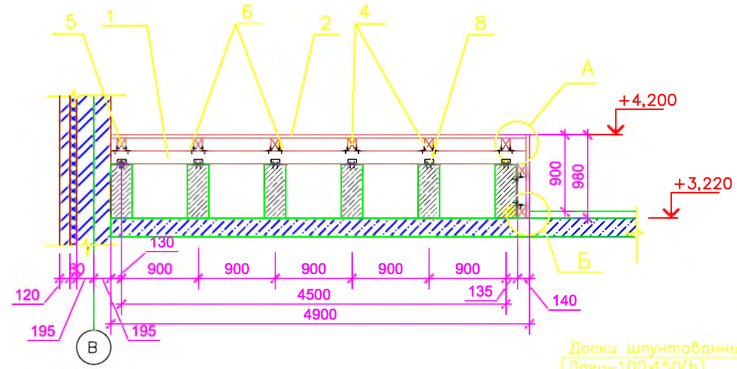

2 – 2

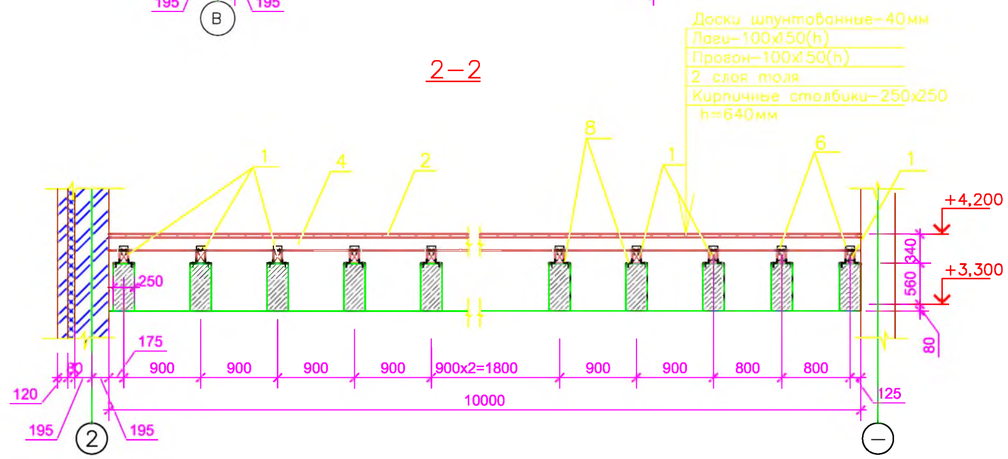

4 – 4

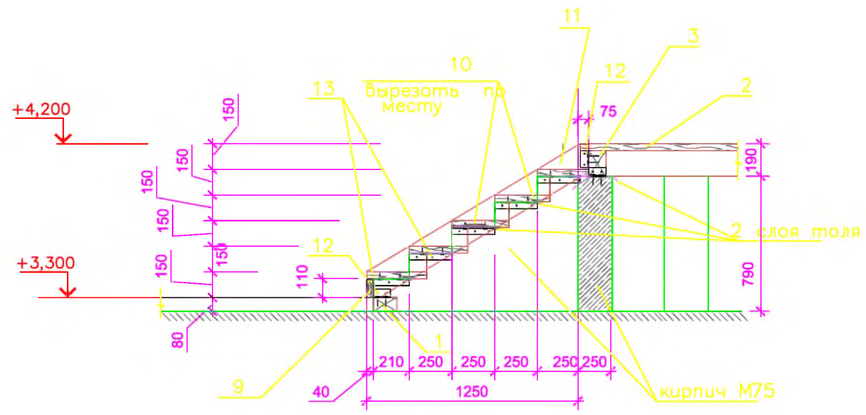

3 – 3

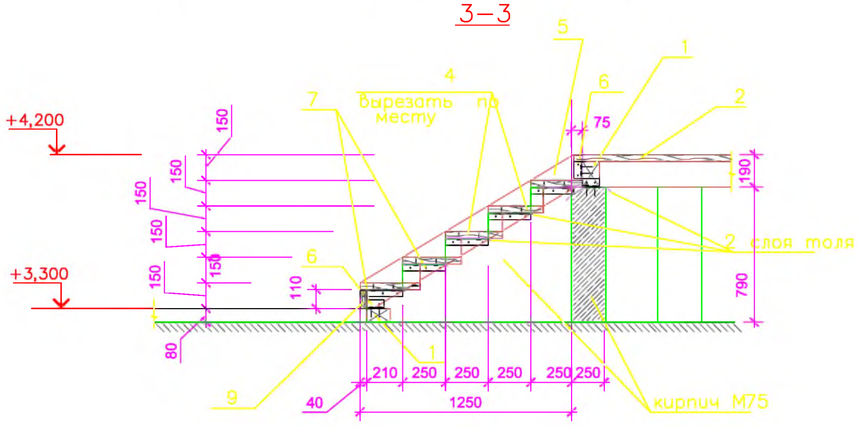

ПРИМЕЧАНИЕ:

1. Кирпичные столбики и стенки выполнить из кирпича М 75 на растворе М 25
2. Все деревянные элементы подвергнуть глубокой пропитке антипиренами.
3. Все стальные элементы окрасить эмалью ПФ

						16/29-06-2017-АС		
						Строительства Дома культуры в с.Азгир Курмангазинского района Атырауской области		
Изм.	Кол.	Nдок.	Подпись	Дата				
Привязан 02-22 АС		ГИП	Умарова		27.07.18	ДОМ КУЛЬТУРЫ	Стадия	Лист	Листов
ГИП	Сарсенов А.	Разраб.	Баймуратов		27.07.18		РП	33	34
Проверил	Абилда М					План сцены. Разрезы	ТОО "СтройДизайнСервис"		
ИнвN									

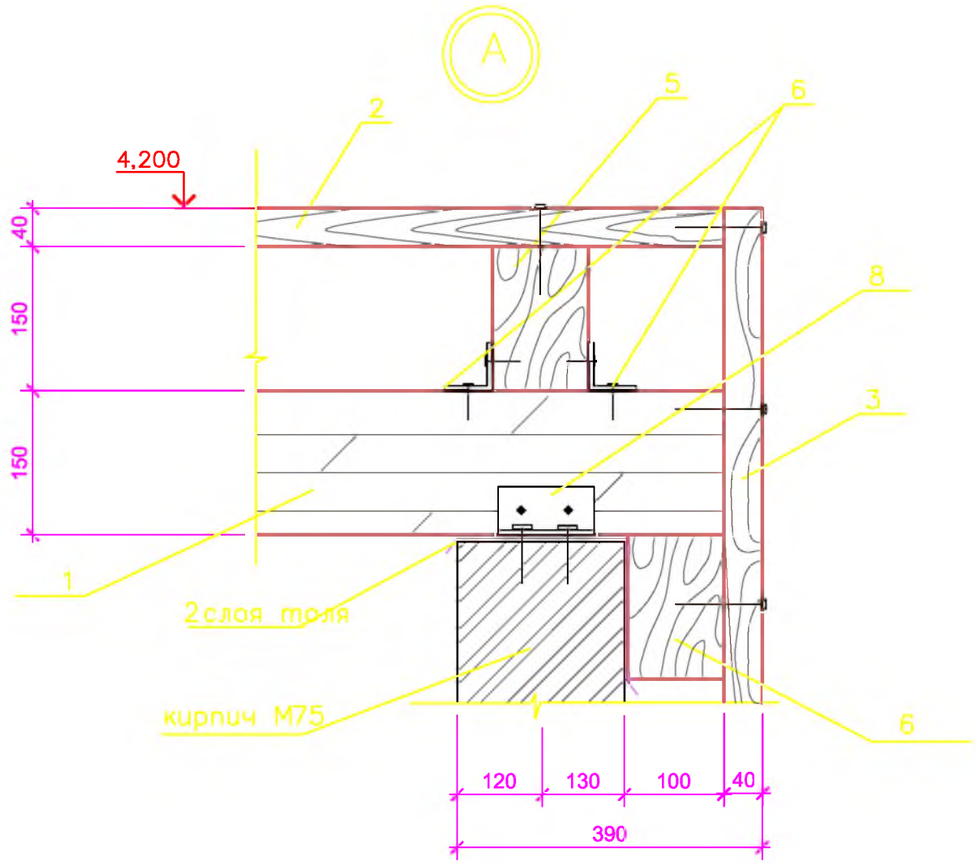

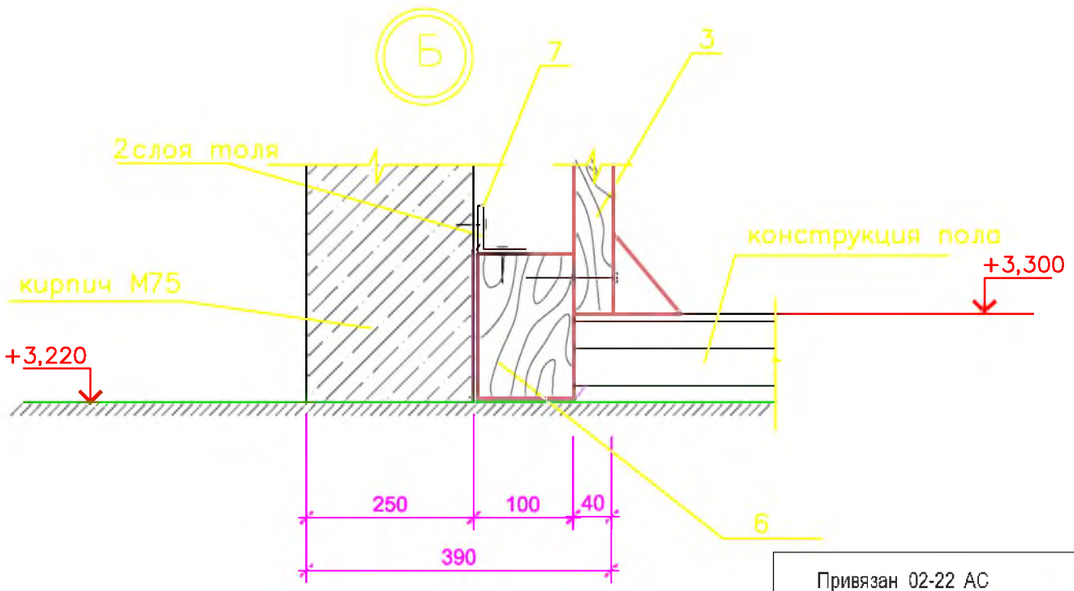

Спецификация

Поз.	Обозначение	Наименование	Кол. шт.	Масса кг.	Примеч.
		Сцена			
1	ГОСТ 24454-80*	Лага 100х150(h) п.м.	90.0	-	1.35 м3
2	ГОСТ 24454-80*	Доска, 94х40(h) шпунтованая,	41.25	-	м2
3	ГОСТ 24454-80*	Вагонка, 40х230, L - 900 мм.	9.5	-	м2
4	ГОСТ 24454-80*	Доска 40х380, L -1.1 м	10	-	0.17 м3
5	ГОСТ 24454-80*	Доска 50х170х1550	4	-	0.05 м3
6	ГОСТ 8509-93	L 50х5, L=100мм шт.	140	0.38	53.20 кг
7	ГОСТ 8509-93	L 50х5, L=250мм шт.	20	0.94	8.8 кг
8	ГОСТ 8510-86	L 75х60х5, L=100мм шт.	126	0.48	60.48 м3
		Саморез универсальный с потай-	600		шт.
		ной головкой 4,5х80			
		Шуруп 7,5х52	550		шт.
		Саморез универсальный с полу-	1550		шт.
		круглой головкой 4,0х60			
		Кирпич М 75	3.11		м3
	ГОСТ 10923-2006	Толь	19.0		м2
9	ГОСТ 10923-2006	Вагонка, 40х230,	13		м.п.
		Лестница деревянная ЛС-1			
10	ГОСТ 8509-93	Доска 40х380, L =1.6м	5		0.12 м3
11	ГОСТ 8509-93	Доска 50х170х1550	2		0.03 м3
12	ГОСТ 8509-93	L 50х5, L=100мм шт.	4	0.38	1.52 кг
13	ГОСТ 8509-93	L 50х5, L=250мм шт.	10	0.94	9.40кг

Привязан 02-22 АС

ГИП	Сарсенов А.	
Проверил	Абилда М	
ИнвN		

Изм.	Кол.	Nдок.	Подпись	Дата
ГИП		Умарова		27.07.18
Разраб.		Баймуратов		27.07.18

16/29-06-2017-АС

Строительства Дома культуры в с.Азгир Курмангазинского района Атырауской области

ДОМ КУЛЬТУРЫ

Стадия	Лист	Листов
РП	34	34

ТОО "СтройДизайнСервис"

План котлована

0.000 = -24.60

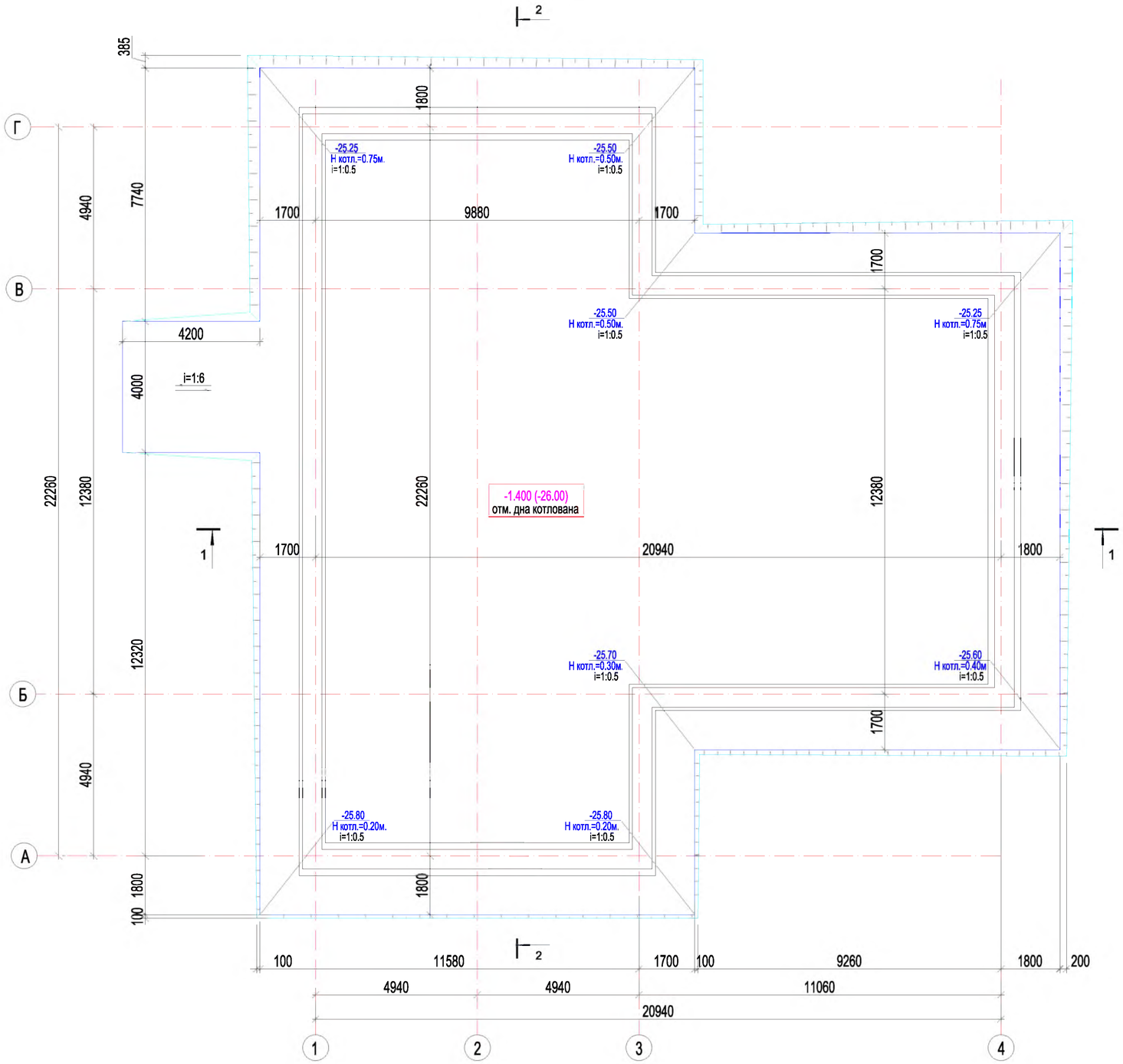

Указания по устройству котлована

За относительную отметку 0.000 принят уровень чистого пола первого этажа, что соответствует абсолютной отм. -24.60.

По справочным данным об инженерно-геологических условиях, выданым ТОО «ПЛАТИНУМ ПРОЕКТ» на строительной площадке залегает:

В пределах площадки по номенклатурному виду и физико-механическим свойствам в пределах сжимаемой толщи грунтов выделено три инженерно-геологических (ИГЭ) элемента:

Первый ИГЭ - Почвенно-растительный слой. Супесь пылеватая коричневато-бурого цвета слабовлажная, твердая по консистенции, слабогумусированная. Вскрытая мощность слоя 0,2м.

Второй ИГЭ - Песок мелкозернистый коричневый с прослойками супеси, маловлажный — влажный, средней плотности сложения. Пески непросадочные, среднесжимаемые под действием внешней нагрузки. Вскрытая мощность слоя 1,3-1,4м.

Третий ИГЭ - Песок мелкозернистый коричневый водонасыщенный, средней плотности сложения, с прослойками супеси песчанистой. Пески непросадочные, среднесжимаемые под действием внешней нагрузки. Вскрытая мощность слоя 3,4-3,5м.

По данным компрессионных испытаний ИГЭ-1, 2, 3 - просадочные свойства не проявляет.

Показатели прочностных и деформационных свойств грунтов второго ИГЭ:

γ_{II}=17.4кН/м3, φ_{II}=32,° C_{II} = 1 кПа, E = 36.5 МПа .

γ_{II}=17.9 кН/м3, φ_{II}=35,° C_{II} = 2 кПа,

Сейсмичность площадки шесть баллов.

По данным бурения скважин глубиной 5,0м водоносный горизонт современных морских четвертичных отложений новокаспийсхого яруса. вскрыт на глубине 1,8м (период изысканий — середина ноября месяца 2022г).

Подземные воды обладают сульфатной агрессией III - типа.

Основания фундаментов уплотнить тяжелыми катками или груженым автотранспортом с доведением модуля деформации E=30.0 МПа.

Под фундаментами выполняется подготовка из тощего бетона класса В3,5 , на 10 см в обе стороны шире размеров фундамента.

По периметру здания выполнить асфальтобетонную отмостку с уклоном 0.03 от стен шириной 1500мм.

По завершению работ по подготовке основания фундаментов необходимо выполнить лабораторный анализ и составить акты на скрытые работы с подписью авторского надзора.

Согласно разбивочным чертежам (смотри раздел ГП) выполняются разбивочные оси зда-ния на местности. Под пятном здания срезается растительный слой, убирается насып-ной грунт, строительный мусор и вывозится со строительной площадки.

Отрывается котлован до отметки -1.400 (-26.00)

После отрывки котлована, верхний нарушенный слой естественного основания уплотнить тяжелыми катками и ручными трамбовками (в местах заглубления котлована)с доведением модуля деформации не менее 30 МПа.

Производство работ вести в строгом соответствии с указаниями СН 1.03-00-2011 "Организация строительного производства" и СП РК 1.03-106-2012 "Охрана труда и техника безопасности в строительстве".

В случае обнаружения при отрывке котлована грунтов отличных от принятых в проекте, необ-ходимо об этом сообщить проектной организации.

ВНИМАНИЕ !

Строительный мусор категорически запрещено использовать в качестве подготовки под полы и обратной засыпке пазух фундаментов.

Данный лист смотреть совместно с листами АС-.

						02-22		АС
						"Привязка проектно-сметной документаций на строительство дома культуры на 100 мест в селе Г.Алипов Курмангазинского района Атырауской области"		
Изм.	Кол.уч.	Лист	N°док.	Подпись	Дата		Стадия	Лист	Листов
							РП	35	
ГИП		Сарсенов А							
Исполнит.		Алжан А							
Проверил.		Яковишина				План котлована Указания по устройству котлована	ТОО "Купол" г. Шымкент-2022г.		

Взам. инв. N

Подпись и дата

Инв. N подл.

Разрез 1-1

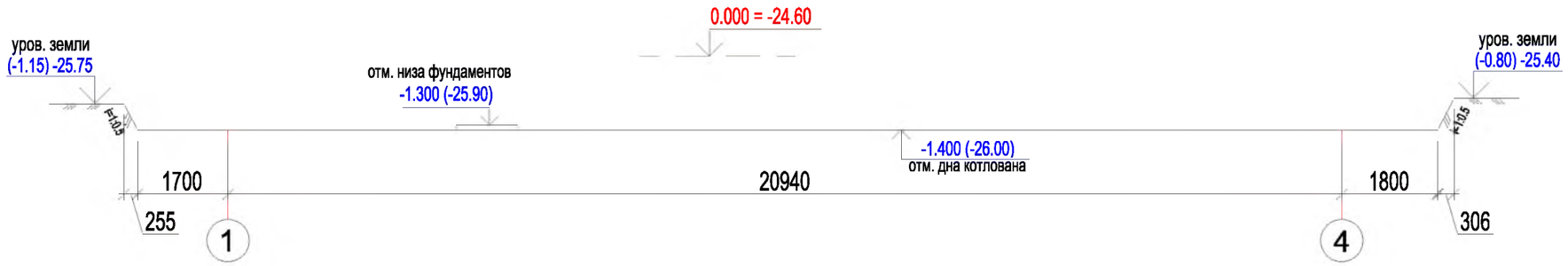

Разрез 2-2

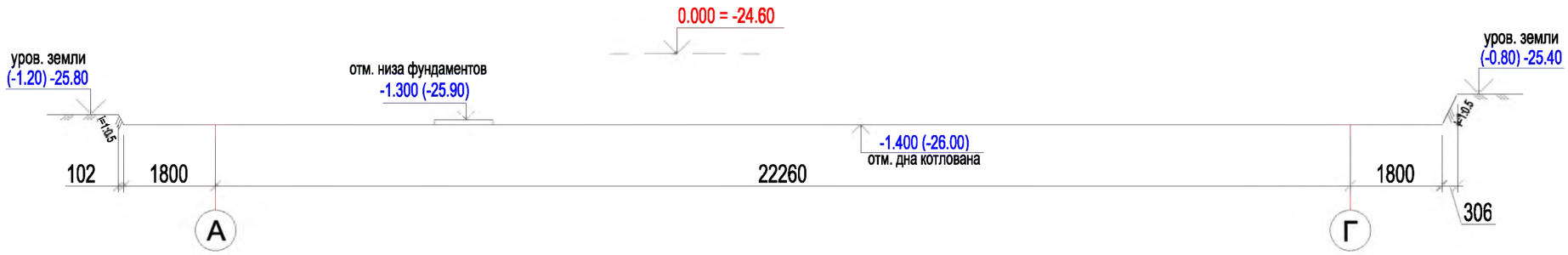

Наименование	Ед. изм.	Кол-во
Отрывка котлована	м3	239.00
Обратная засыпка	м3	62.00
Обратная засыпка под полы	м3	381.00
Дно котлована	м2	519.52
Въезд и выезд в котлован	м3	6.00

Данный лист смотреть совместно с листами АС-121.

Изм.	Кол.уч.	Лист	№док.	Подпись	Дата	02-22 АС		
						"Привязка проектно-сметной документаций на строительство дома культуры на 100 мест в селе Г.Алипов Курмангазинского района Атырауской области"		
							Стадия	Лист	Листов
ГИП		Сарсенов А					РП	36	
Исполнит.		Алжан А							
Проверил.		Яковишина				Котлован. Разрез 1-1, 2-2	ТОО "Купол" г. Шымкент-2022г.		

Взамен инв.N

Подпись и дата

Инв. N подл.