ТОО "Купол"
Гослицензия ГСЛ № 008290 от 03.04.2019г.

Заказ N 02-22
Заказчик : ГУ "Отдел строительства, архитектуры и градостроительства Курмангазинского района Атырауской области

РАБОЧИЙ ПРОЕКТ

"Привязка проектно-сметной документаций на строительство дома культуры на 100 мест в селе Г.Алипов Курмангазинского района Атырауской области"

АЛЬБОМ I

Генплан и наружные сети.

г. Шымкент 2022г.

ТОО "Купол"
Гослицензия ГСЛ № 008290 от 03.04.2019г.

Заказ N 02-22
Заказчик : ГУ "Отдел строительства, архитектуры и градостроительства Курмангазинского района Атырауской области

РАБОЧИЙ ПРОЕКТ

"Привязка проектно-сметной документаций на строительство дома культуры на 100 мест в селе Г.Алипов Курмангазинского района Атырауской области"

АЛЬБОМ I

Генплан и наружные сети.

Директор ТОО "Купол" Абдираманов Е.А.
Гл. инженер проекта Сарсенов А.А.

г. Шымкент 2022г.

Ведомость основных комплектоврабочих чертежей

Обозначение	Наименование	Примечание
ГП	Генеральный план и наружные сети. Котельная	Альбом 1
АС	Архитектурно-строительные решения	Альбом 2
ТХ	Технологическая часть	Альбом 3
ОВ	Отопление и вентиляция	Альбом 4
ВК	Водоснабжение и канализация	Альбом 5
ЭО,ПС.	Электроосвещение и силовое оборудование. Пожарная сигнализация.	Альбом 6

Ведомость рабочих чертежей марки ГП.

No	Наименование	Примечание
1	Общие данные	ГП
2	Разбивочный план	ГП
3	План организации рельефа	ГП
4	План благоустройства территорий	ГП
5	План земляных масс	ГП
6	Сводный план инженерных сетей	ГП
1	Ограждения. Фрагменты 1,2,3	АС
2	Ограждения. Фрагменты 1,2,3	АС
3	Секция ОГ-1. Стойка	АС
4	Спецификация	АС
5	Беседка. План фундаментов. Спецификация к планам фундаментов.	АС
6	Вид беседки, План беседки. Узлы А, Б. сеч. 1-1, 2-2.	АС
7	Спецификация к плану	АС
8	План раскладок балок. План кровли. Спецификация	АС

Ведомость ссылочных и прилагаемых документов

Обозначение	Наименование	
	Ссылочные документы	
СП РК 3.01-101-2013	Градостроительство. Планировка и застройка городских и сельских населенных пунктов	
ГОСТ 21.508-93	Правила выполнения рабочей документации генеральных планов предприятий, сооружений и жилищно-гражданских объектов	
СП РК 3.02-120-2012	«Культурно-зрелищные учреждения»	
СП РК 3.02-107-2014	«Общественные здания и сооружения»	
ГОСТ 6665-2003	Камни бортовые бетонные и железобетонные	

Рабочий проект разработан в соответствии с действующими на территории Республики Казахстан нормами и правилами и предусматривает мероприятия, обеспечивающие взрыво- пожаро- безопасность, исключающие вредные воздействия на окружающую среду и воздушный бассейн, а так же предупреждающие чрезвычайные ситуации природного и техногенного характера.

Главный инженер проекта Сарсенов А.А.

Общие указания

Проект генерального плана "Привязка проектно-сметной документаций на строительство дома культуры на 100 мест в селе Г.Алипов Курмангазинского района Атырауской области" разработан на основании:

- АПЗ №40253 от 21.11.2022г
- решением местного исполнителя №50 от 17.11.2022г
- топосъемки, выполненной ТОО "Платинум проект"в 2022г. , в М 1/500.

Генплан разработан в соответствии со СП РК 3.02-107-2014 «Общественные здания и сооружения», СП РК 3.01-101-2013 "Градостроительство. Планировка и застройка городских и сельских поселений", СП РК 3.02-120-2012 «Культурно-зрелищные учреждения».
Площадка проектируемого дома культуры расположена в селе Г.Алипов Курмангазинского района Атырауской области.
Общая площадь территории в отведенных границах составляет 1.00 га. Площадка свободна от застройки. При размещении зданий и сооружений на участке учтены санитарные и противопожарные требования, а также требования к организации людских и транспортных потоков.
На участке расположены: здание дома культура, КТП, площадка для мусоросборников, автостоянка . Проезд к зданию предусмотрен с южной стороны участка. К зданиям обеспечен беспрепятственный подъезд пожарных машин.На территории дома культуры предусматривается устройство асфальтобетонного покрытия к проектируемым зданиям и сооружениям, а также устройство плиточного покрытия.

Вертикальная планировка

Рельеф площадки имеет небольшой перепад, с общим уклоном на восток. Высотные отметки поверхности земли изменяются в пределах (-24.86)-(-26.70)м.

Вертикальная планировка решена с учетом сложившегося рельефа местности методом нанесения красных (проектных) отметок. Отвод сточных и ливневых вод решен от зданий и сооружений по покрытию на рельеф.

Благоустройство территории

В благоустройстве территории предусмотрены: устройство асфальтобетонных подъездных путей к проектируемым зданиям и сооружениям, дорожки с плиточным покрытием. Отвод сточных и ливневых вод решен от зданий и сооружений по покрытию со сбросом за пределы участка.

СИТУАЦИОННАЯ СХЕМА

Технико-экономические показатели

№ п/п	Наименование	Ед. изм.	Количество	%	Примечание
1	Площадь отведённого участка	га	1.00	100	
2	Площадь застройки	м2	439.08	4.39	
3	Площадь покрытия	м2	2749.56	27.49	в т. ч. вне уч. 338.20м2
4	Прочие площади (бортовой камень)	м2	152.20	1.52	
5	Площадь озеленения	м2	2237.50	22.38	
6	Прочая территроия(естественное озеленение)	м2	4421.66	44.22	

Изм.	Кол.уч	Лист	N°док.	Подпись	Дата	02-22		АС
						"Привязка проектно-сметной документаций на строительство дома культуры на 100 мест в селе Г.Алипов Курмангазинского района Атырауской области"		
ГИП		Сарсенов А.				Генеральный план	Стадия	Лист	Листов
Исполнит.		Альжан А.					РП	1	6
Проверил.						Общие данные	ТОО "Купол" г. Шымкент-2020г.		

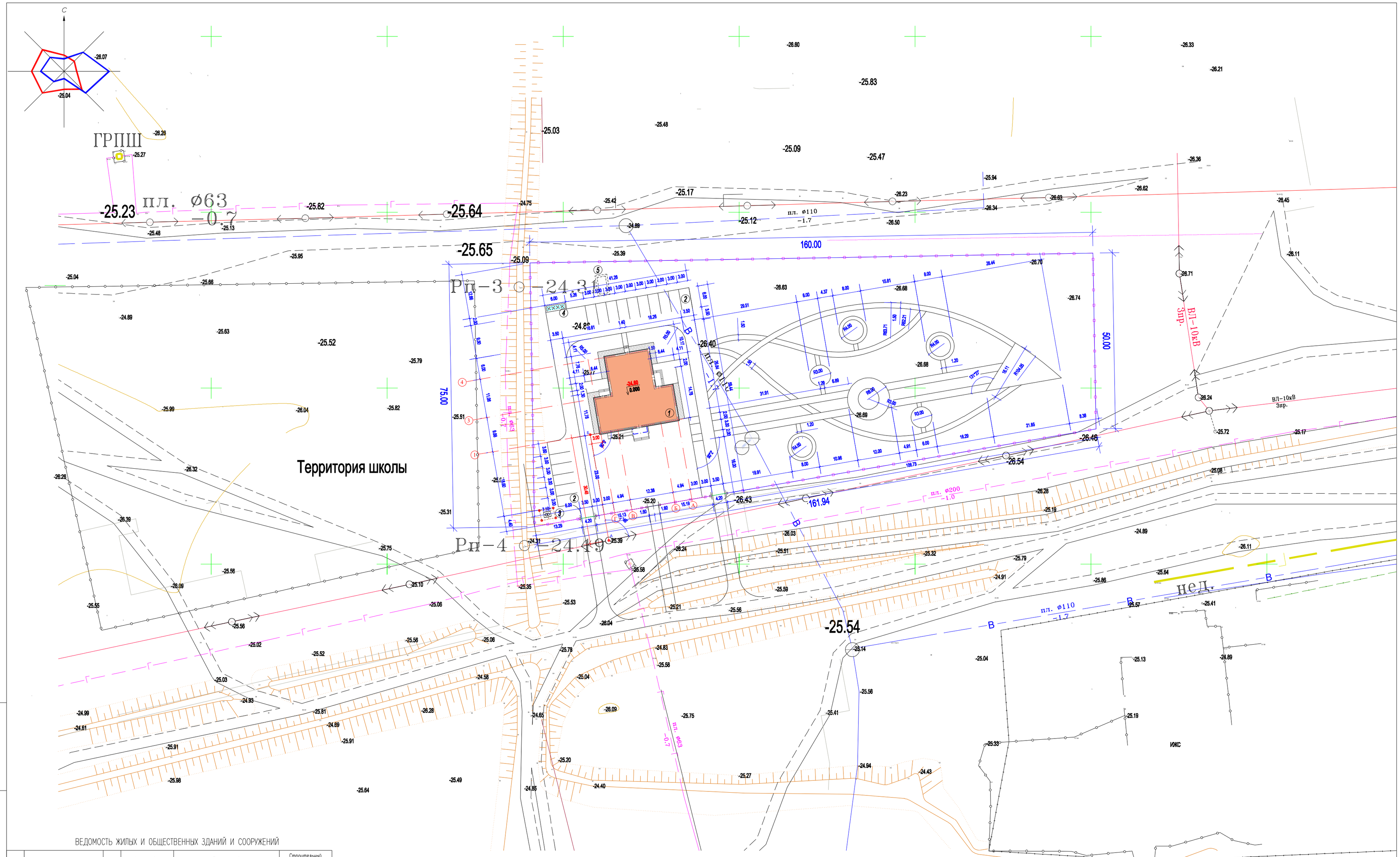

ВЕДОМОСТЬ ЖИЛЫХ И ОБЩЕСТВЕННЫХ ЗДАНИЙ И СООРУЖЕНИЙ

Номер на плане	Наименование и обозначение	Этажность	Количество			Площадь, м2				Строительный объем, м3	
			зданий	квартир		застройки		общая		зданий	
				здания	всего	здания	всего	здания	всего		
1	Дом культуры	1	1	.	.	439.08	439.08	322.20	322.20	2316.15	2316.15
2	Автостоянка на 16 мест	.	1	.	.	.	.	.	.	.	.
3	КТП	.	1	.	.	.	.	.	.	.	.
4	Площадка для мусоросборников	.	1	.	.	.	.	.	.	.	.
5	Подземная дренажная емкость 20,0 м3.	.	1	.	.	.	.	.	.	.	.

Условные обозначения

- Проектируемый зданий
- Топографическая съемка
- граница участка по ГОСакту
- проектируемое ограждение

1. Подосновой настоящему чертежу послужили:
   а) материалы изысканий масштаба 1:500, выполненные ТОО "Платинум Проект" в 2022 году,
   Система координат : местная
   Система высот: Балтийская
   б) Разбивочный план выполнен путем привязки от разбивочного базиса.
2. Вынос объектов в натуры принят от проведенного по створу существующих опор освещения А.Б.
4. Все размеры на чертеже даны в метрах.

Изм.	Кол.уч.	Лист	N°док.	Подпись	Дата

02-22 АС

"Привязка проектно-сметной документаций на строительство дома культуры на 100 мест в селе Г.Алипов Курмангазинского района Атырауской области"

ГИП	Сарсенов А.	
Архитектор	Альжан А.	
Н. контроль	Абдираманов А.	

Генеральный план

Стадия	Лист	Листов
РП	2	

Разбивочный план
М 1:500

ТОО "Купол"
г. Шымкент-2022г.

Взам. инв. N

Подп. и дата

Инв. N подл.

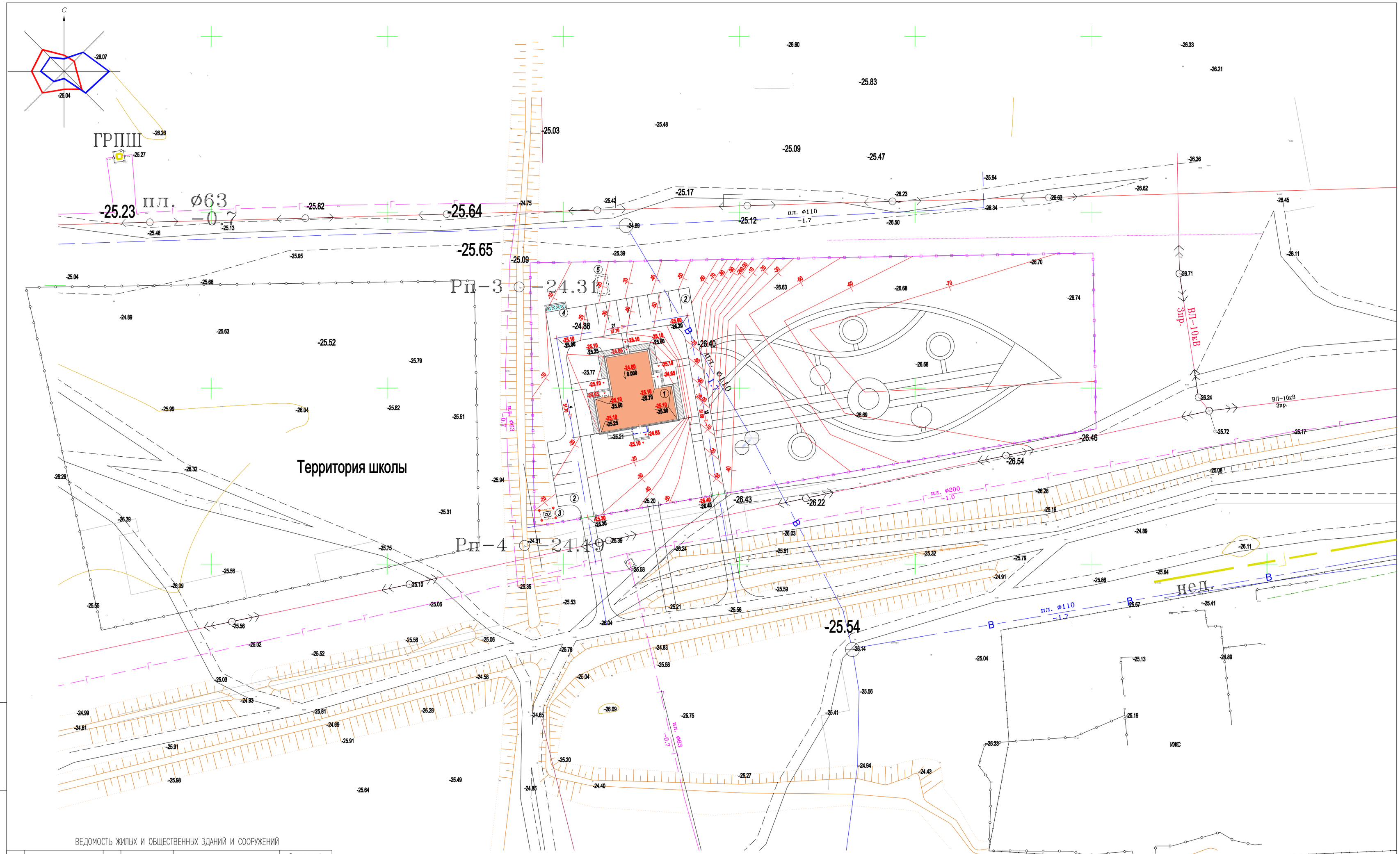

ВЕДОМОСТЬ ЖИЛЫХ И ОБЩЕСТВЕННЫХ ЗДАНИЙ И СООРУЖЕНИЙ

Номер на плане	Наименование и обозначение	Этажность	Количество			Площадь, м2				Строительный объем, м3	
			надзем	квартир		застройки		общая		надзем	всего
				здания	всего	здания	всего	здания	всего		
1	Дом культуры	1	1	.	.	439.08	439.08	322.20	322.20	2316.15	2316.15
2	Автостоянка на 16 мест	.	1	.	.	.	.	.	.	.	.
3	КТП	.	1	.	.	.	.	.	.	.	.
4	Площадка для мусоросборников	.	1	.	.	.	.	.	.	.	.
5	Подземная дренажная емкость 20,0 м3.	.	1	.	.	.	.	.	.	.	.

Условные обозначения

- 242.92 / 242.98 — красная отметка угла здания / фактическая отметка сущ. рельефа
- уклон в промиллях
- 5 / 81,00 — направление уклона / расстояние в метрах
- 359.30 — отметка чистого пола здания

1. Подосновой настоящему чертежу послужили:
   а) материалы изысканий масштаба 1:500, выполненные ТОО "Платинум Проект" в 2022 году
   Система координат : местная
   Система высот: Балтийская
2. Проект вертикальной планировки выполнен на основе разбивочного генплана.
3. Работы по вертикальной планировке выполнять после снятия плодородного слоя почвы и прокладки инженерных сетей.

Изм.	Кол.уч.	Лист	N°док.	Подпись	Дата
ГИП		Сарсенов А.			
Архитектор		Альжан А.			
Н. контроль		Абдираманов А.			

02-22 АС

"Привязка проектно-сметной документаций на строительство дома культуры на 100 мест в селе Г.Алипов Курмангазинского района Атырауской области"

Генеральный план

Стадия	Лист	Листов
РП	3	

План организации рельефа М 1:500

ТОО "Купол" г. Шымкент-2022г.

Взам. инв. N

Подп. и дата

Инв. N подл.

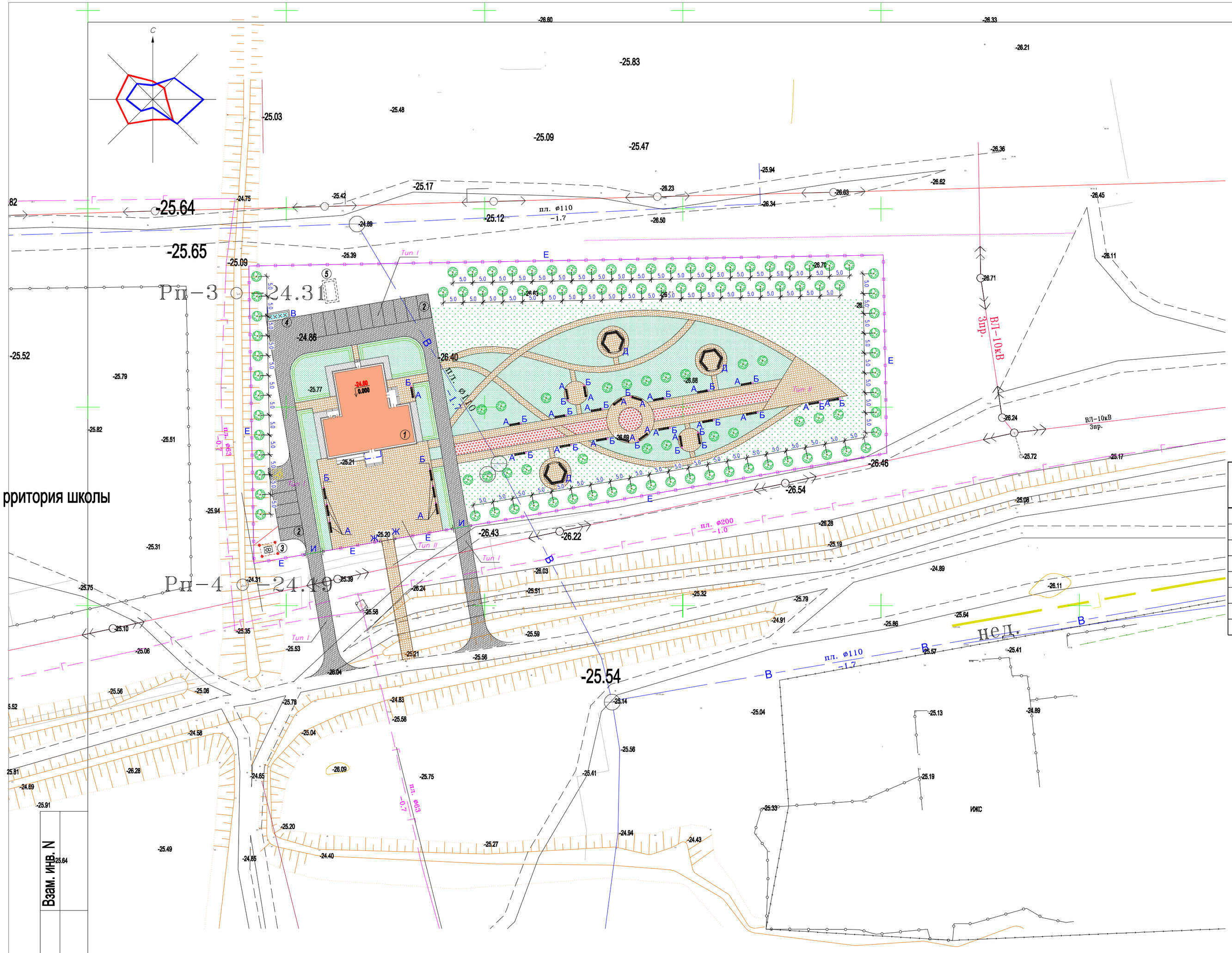

ВЕДОМОСТЬ ПРОЕЗДОВ, ТРОТУАРОВ, ДОРОЖЕК И ПЛОЩАДОК

N п/п	Наименование	Ед. изм.	Количество	Примечание
1	Двухслойное асфальтобетонное покрытие	м²	871.31	тип I
2	Бордюр БР 100.30.15 ГОСТ 6665-91	п.м.	300.00	
3	Мощение тротуарной плиткой	м²	1804.02	тип II
4	Бордюр БР 100.20.8 ГОСТ 6665-91	п.м.	1340.00	
5	Отмостка серии 2.110-3п дет.89, в.1, шириной 1,5м без бордюра	м²	74.23	
	Подъезд и подход к участку			
	Двухслойное асфальтобетонное покрытие	м²	246.00	тип I
	Бордюр БР 100.30.15 ГОСТ 6665-91	п.м.	136.00	
	Мощение тротуарной плиткой	м²	92.20	тип II
	Бордюр БР 100.20.8 ГОСТ 6665-91	п.м.	61.00	

ВЕДОМОСТЬ ЭЛЕМЕНТОВ ОЗЕЛЕНЕНИЯ

Услов. обознач.	Поз.	Наименование породы или вида насаждения	Возраст, лет	Кол.	Примечание
	1	2	3	4	5
	1	Карагаш	1	107	Саженец с комом 0.8х0.8х0.6
	2	Стриженная однопородная изгородь п.м	3	142.00	тип Ж5А, траншея 0.7м
	7	Цветник		230.00	м2
	8	Газон		2007.5	м2

ВЕДОМОСТЬ МАЛЫХ АРХИТЕКТУРНЫХ ФОРМ И ПЕРЕНОСНЫХ ИЗДЕЛИЙ

Услов. обознач.	Поз.	Обозначение	Наименование	Кол.	Примечание
	1	2	3	4	5
	А	8601-0302-0303	Скамья со спинкой шт.	29	УСН РК 8,02-03-2019
	Б	8601-0303-0207	Урна для мусора шт.	27	УСН РК 8,02-03-2019
	В		КСК-2, емк.0,6м2 контейнер шт.	4	ГОСТ 26257-84
	Г	8601-0307-0105	Навес над мусорными боками шт.	1	УСН РК 8,02-03-2019
	Д	инд.разработка	Беседка шт.	3	См. Раздел АС
	Е	инд.разработка	Ограждение кованое, размер секции 3х2м	147	секция См. Раздел АС
	Ж	инд.разработка	Калитка кованая размер проема 1.6х2м	2	шт. См. Раздел АС
	И	инд.разработка	Ворота кованая размер проема 4.2х2м	2	шт. См. Раздел АС

Условные обозначения

- Проектируемый зданий
- Топографическая съемка
- граница участка по ГОСакту
- проектируемое ограждение

1. Разбивку деревьев вести от края газонов.
2. Размеры даны в метрах.
3. Посадку деревьев и производить только доброкачественными саженцами.
4. Работы по озеленению производить по окончанию строительства и прокладки инженерных сетей.
5. Подготовку посадочных мест для деревьев и кустов производить с добавлением растительного грунта 50%
   - 80% – механизированным способом,
   - 20% – вручную.
6. Для полива деревьев предусмотреть окучивание вокруг ствола на 1/3 диаметра кроны, для полива кустарника предусмотреть траншею в околокорневой зоне глубиной 20см по всему протяжению посадки.
7. Расстановку малых архитектурных форм выполнить по месту с привязкой к краям площадок

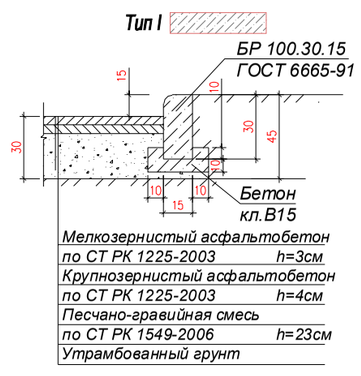

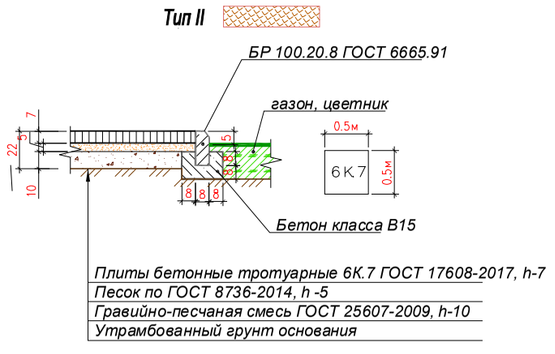

Узел "1"
Узел сопряжения тротуара с проездом

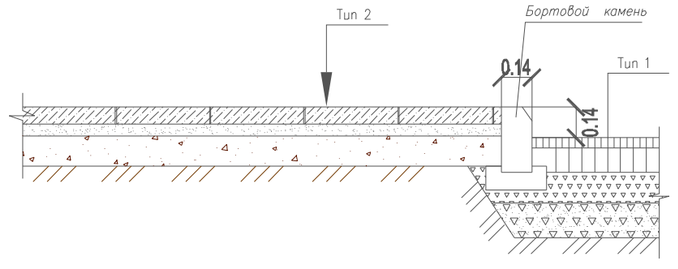

Мероприятия для маломобильных групп населения

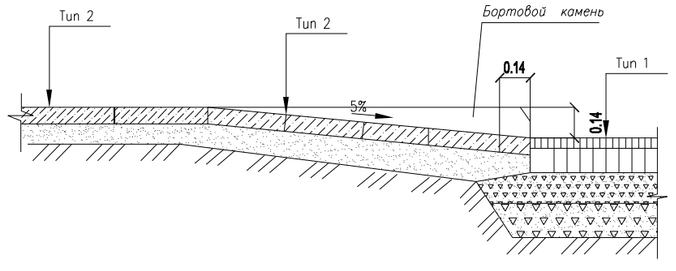

Изм.	Кол.уч.	Лист	N°док.	Подпись	Дата
ГИП	Сарсенов А.				
Архитектор	Альжан А.				
Н. контроль	Абдираманов А.				

02-22 АС

"Привязка проектно-сметной документаций на строительство дома культуры на 100 мест в селе Г.Алипов Курмангазинского района Атырауской области"

Генеральный план

Стадия	Лист	Листов
РП	4	

План благоустройства территорий М 1:500

ТОО "Купол" г. Шымкент-2022г.

Взам. инв. N | Подп. и дата | Инв. N подл.

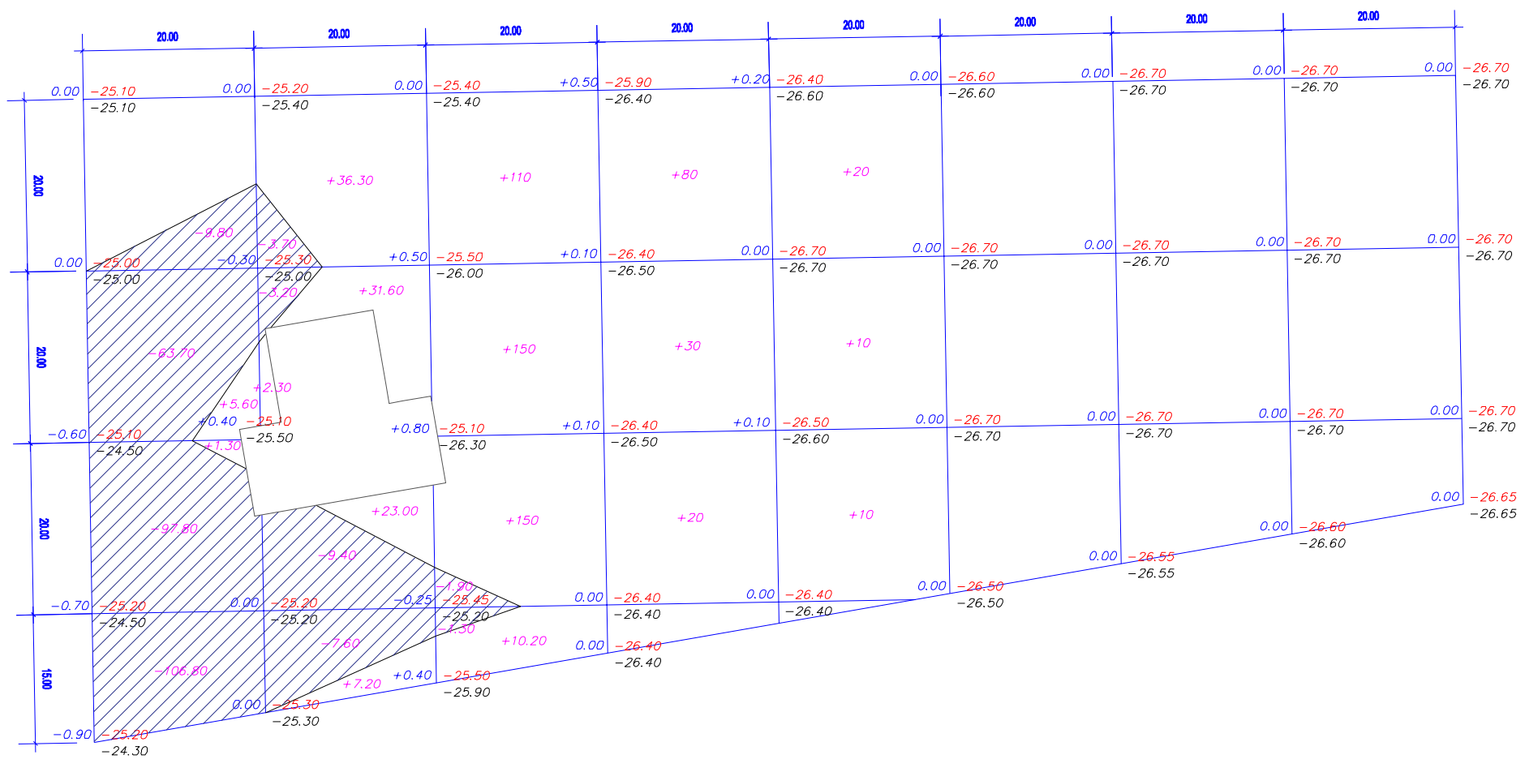

На участке

Итого, м3	Насыпь (+)	+6.90	+100.40	+420.20	+130.00	+40.00	–	–	–	Всего, м3	+697.50
	Выемка (–)	–278.10	–23.90	–3.20	–	–	–	–	–		–305.20

Ведомость объемов земляных масс

Наименование грунта	Количество, м³				Примечание
	На участке		В примыкании		
	Насыпь(+)	Выемка(-)	Насыпь(+)	Выемка(-)	
1.Грунт планировки территории	+697.50	-305.20			
2.Вытесненный грунт		-1748.11			
в т.ч. при устройстве:					
а)подземный частей зданий (сооружений)		-			
б)автодорожных покрытий		-748.11			
в)подземных сетей					
г)водоотводных сооружений					
д)плодородной почвы на участках озеленения h=0,2 м		-1000			
3.Грунт для устройства высоких полов зданий обвалований сооружений					
Всего пригодного грунта	+697.50	-2053.31			
4.Избыток пригодного грунта	-1355.81				
5.Плодородный грунт,всего		-1000			
в т.ч.:					
а)используемый для озеленения территории	447.50				
б)избыток плодородного грунта (рекультивация земель)	552.50				
6.Итого перерабатываемого грунта	3053.31	-3053.31			

Условные обозначения

Насыпь

Выемка

+2 Объем грунта в пределах определенного участка м³

+70 - объем земляных масс насыпи (+),м3

+0.70 250.70 250.00
- рабочая отметка
- проектная отметка земли
- фактическая отметка сущ. рельефа

Взам. инв. N

Подп. и дата

Инв. N подл.

Изм.	Кол.уч.	Лист	N°док.	Подпись	Дата
ГИП		Сарсенов А.			
Архитектор		Альжан А.			
Н. контроль		Абдираманов А.			

02-22 АС

"Привязка проектно-сметной документаций на строительство дома культуры на 100 мест в селе Г.Алипов Курмангазинского района Атырауской области"

Генеральный план

Стадия	Лист	Листов
РП	5	

План земляных масс
М 1:500

ТОО "Купол"
г. Шымкент-2022г.

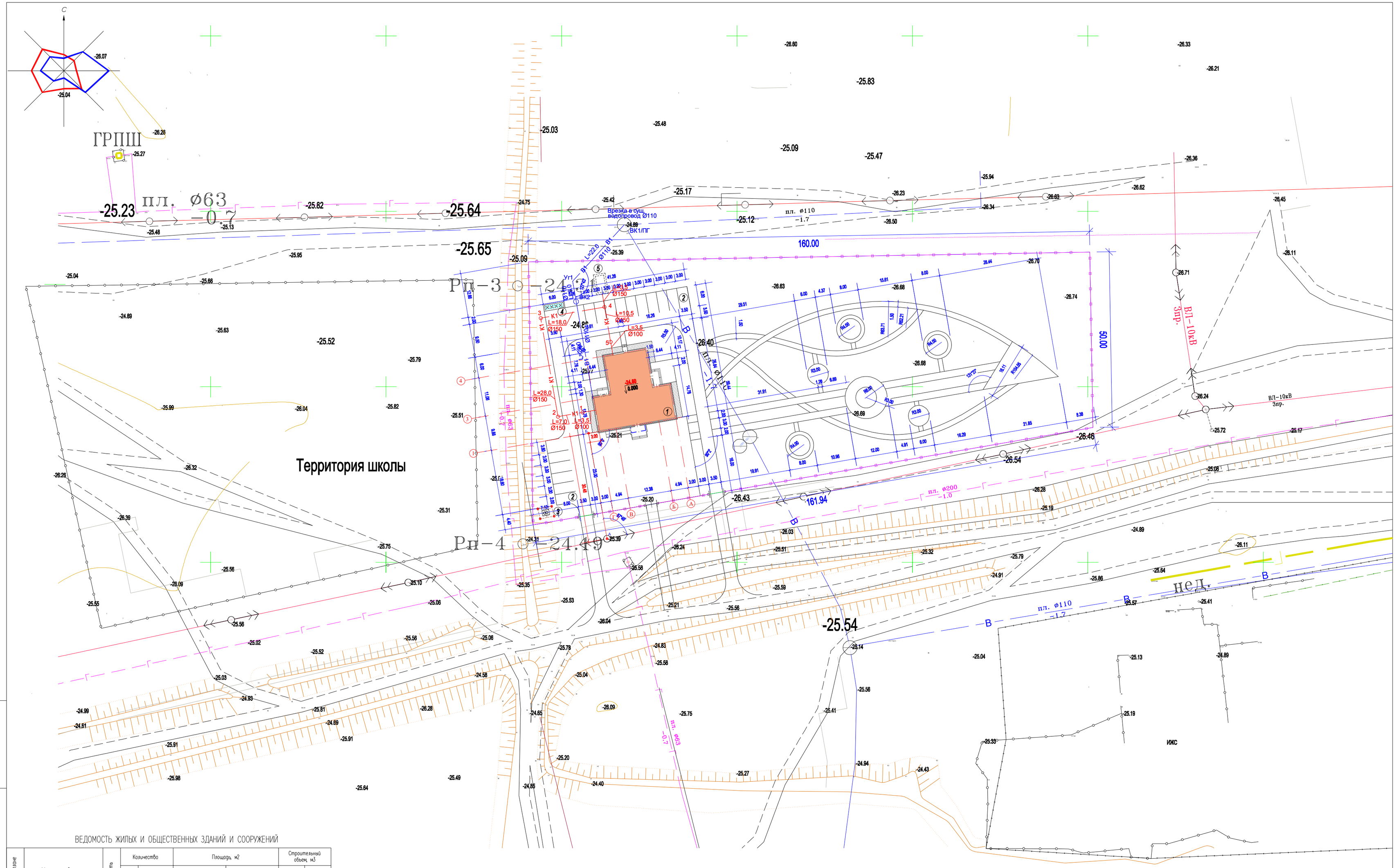

ВЕДОМОСТЬ ЖИЛЫХ И ОБЩЕСТВЕННЫХ ЗДАНИЙ И СООРУЖЕНИЙ

Номер на плане	Наименование и обозначение	Этажность	Количество			Площадь, м2				Строительный объем, м3	
			здний	квартир		застройки		общая		здания	всего
				здания	всего	здания	всего	здания	всего		
1	Дом культуры	1	1	.	.	439.08	439.08	322.20	322.20	2316.15	2316.15
2	Автостоянка на 16 мест	.	1	.	.	.	.	.	.	.	.
3	КТП	.	1	.	.	.	.	.	.	.	.
4	Площадка для мусоросборников	.	1	.	.	.	.	.	.	.	.
5	Подземная дренажная емкость 20,0 м3.	.	1	.	.	.	.	.	.	.	.

Условные обозначения

- Проектируемый зданий
- Топографическая съемка
- граница участка по ГОСакту
- проектируемое ограждение

1. Подосновой настоящему чертежу послужили:
   а) материалы изысканий масштаба 1:500, выполненные ТОО "Платинум Проект" в 2022 году,
   Система координат : местная
   Система высот: Балтийская
   б) Разбивочный план выполнен путем привязки от разбивочного базиса.
2. Вынос объектов в натуры принят от проведенного по створу существующих опор освещения А.Б.
4. Все размеры на чертеже даны в метрах.

Изм.	Кол.уч.	Лист	N°док.	Подпись	Дата

02-22 АС

"Привязка проектно-сметной документаций на строительство дома культуры на 100 мест в селе Г.Алипов Курмангазинского района Атырауской области"

ГИП	Сарсенов А.		
Архитектор	Альжан А.		
Н. контроль	Абдираманов А.		

Генеральный план

Стадия	Лист	Листов
РП	6	

Сводный план инженерных сетей М 1:500

ТОО "Купол"
г. Шымкент-2022г.

Взам. инв. N

Подп. и дата

Инв. N подл.

Фрагмент – 1

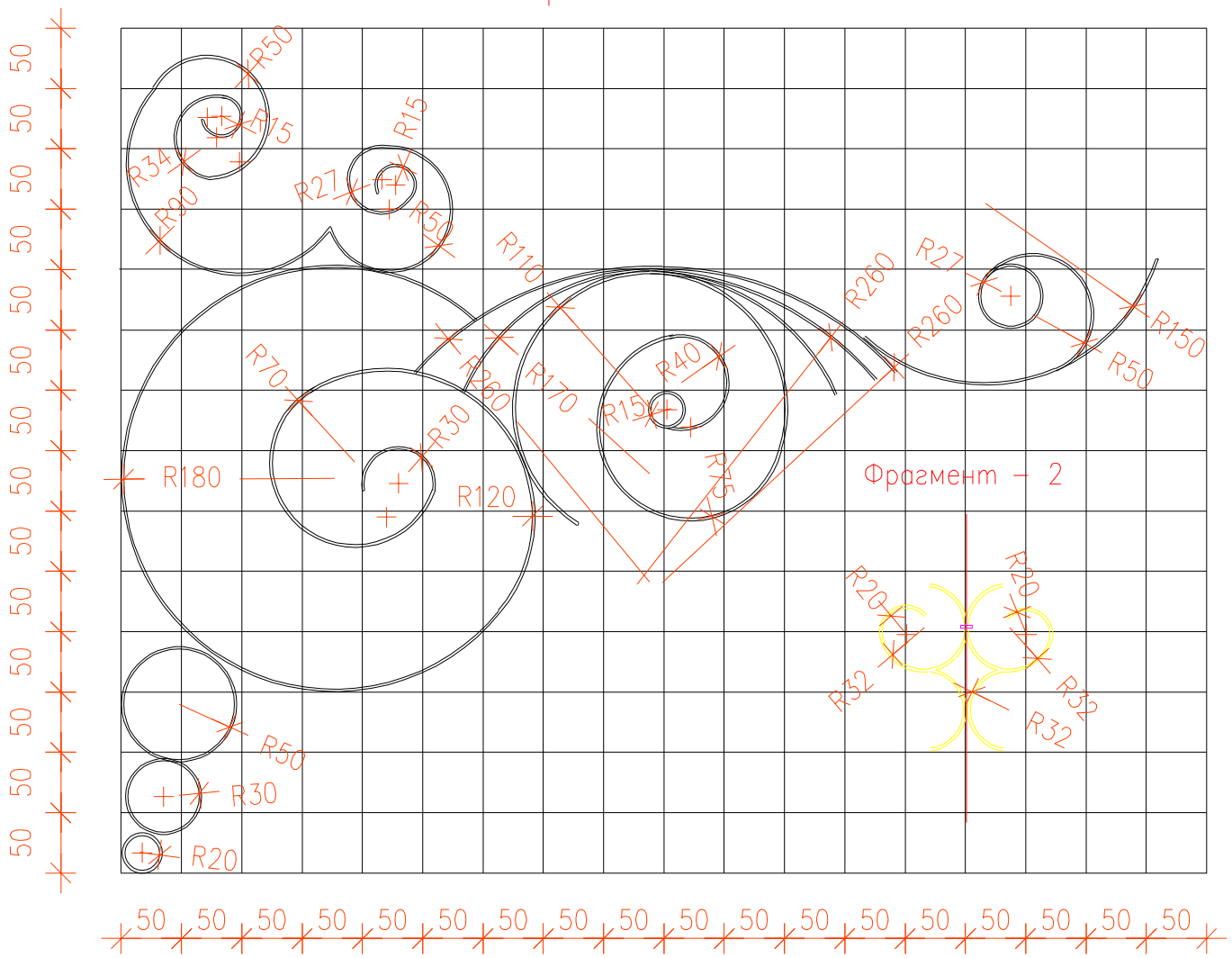

Фрагмент – 2

Фрагмент – 3

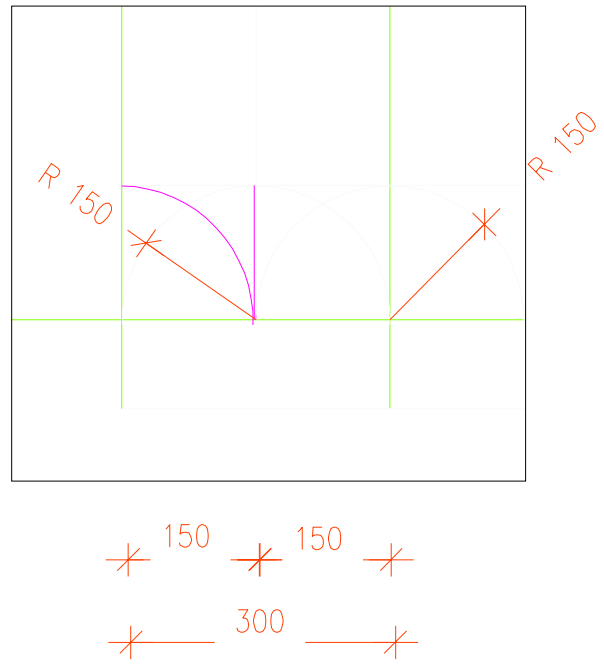

						02-22		АС
						"Привязка проектно-сметной документаций на строительство дома культуры на 100 мест в селе Г.Алипов Курмангазинского района Атырауской области"		
Изм.	Кол.уч.	Лист	№ док.	Подпись	Дата			
						Ограждения	Стадия	Лист	Листов
							РП	1	
ГИП		Сарсенов А.							
Архитектор		Альжан А.				Фрагменты 1,2,3.	ТОО "Купол" г.Шымкент-2022г.		
Н. контроль		Абдираманов А.							

Ворота

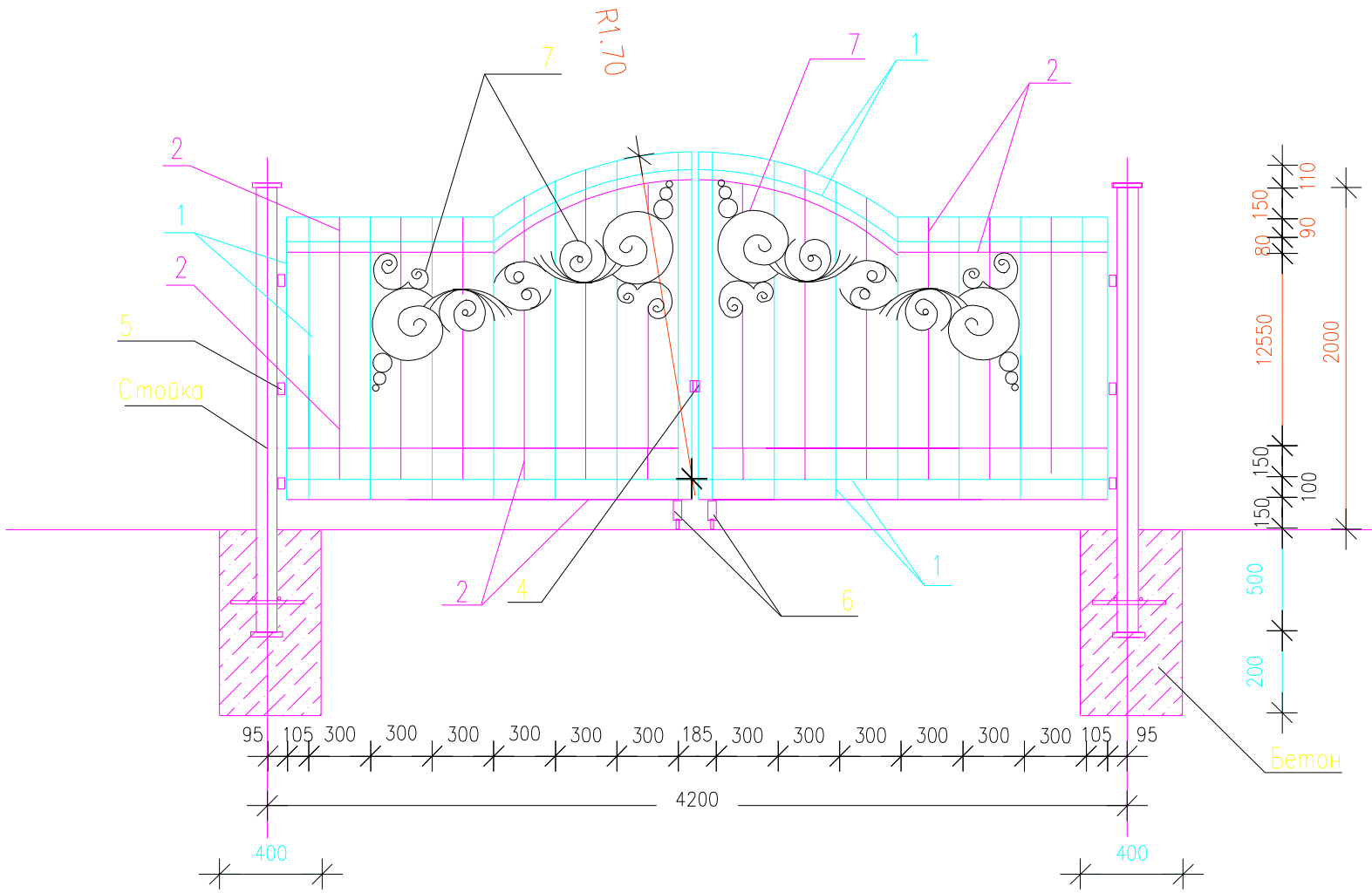

Калитка тип 1

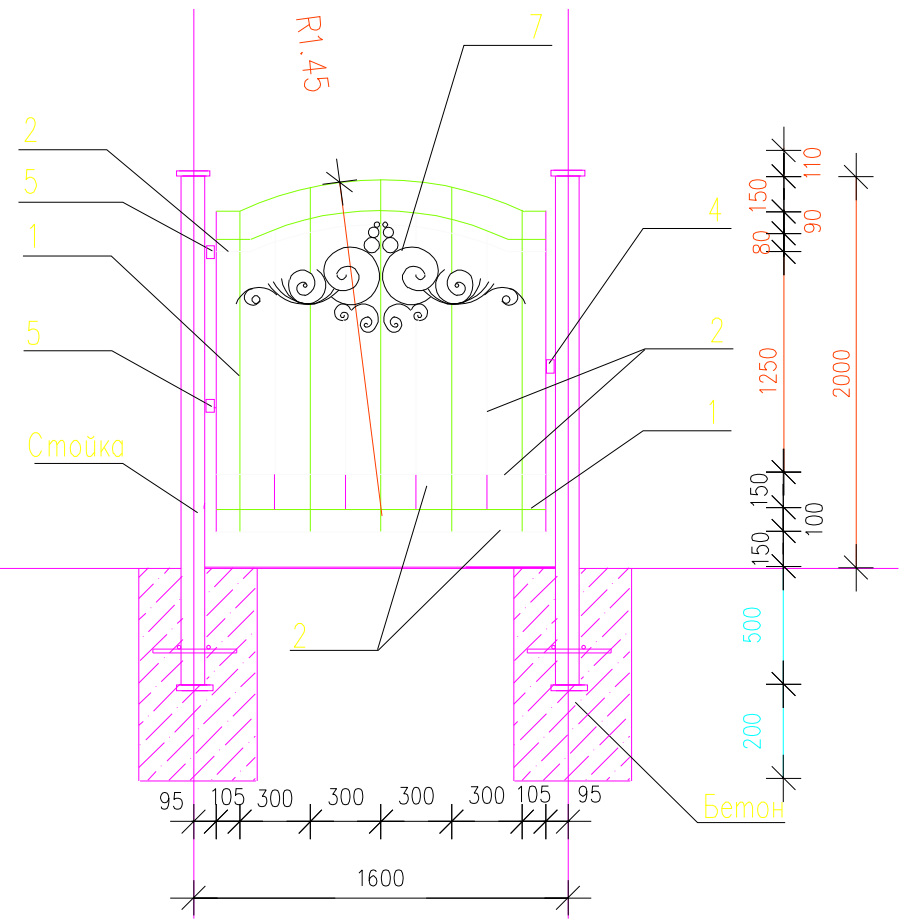

1. Данный лист см. совместно с л. АС-. Сварку металлических элементов производить электродами Э 42А по ГОСТ 9467-75*.
3. Высота сварных швов принимается по ГОСТ 6465-76.
4. Все металлические элементы защищаются лакокрасочным покрытием в 2 слоя эмали ПФ 115 ГОСТ по слою грунта ГФ 21 ГОСТ 25129-82

Взам. инв. N | Подпись и дата | Инв. N подл.

Изм.	Кол.уч.	Лист	№ док.	Подпись	Дата	02-22		АС
						"Привязка проектно-сметной документаций на строительство дома культуры на 100 мест в селе Г.Алипов Курмангазинского района Атырауской области"		
						Ограждения	Стадия	Лист	Листов
							РП	2	
ГИП		Сарсенов А.							
Архитектор		Альжан А.				Фрагменты 1,2,3.	ТОО "Купол" г.Шымкент-2022г.		
Н. контроль		Абдираманов А.							

Секция ОГ – 1

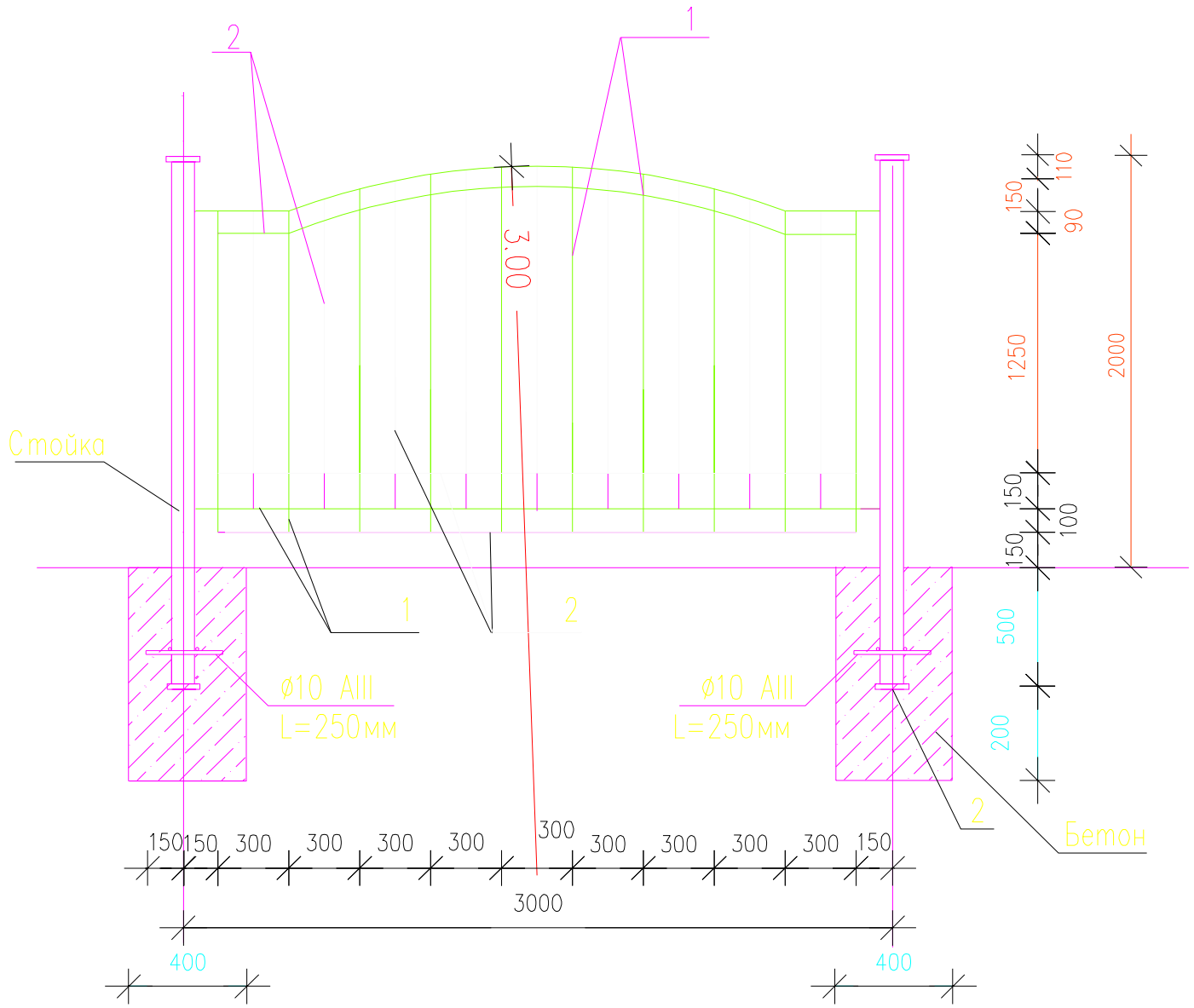

Стойка

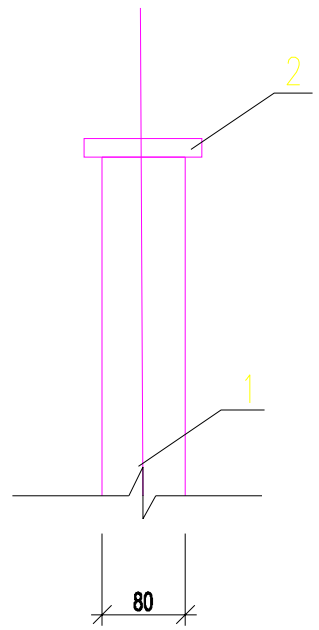

1. Данный лист см. совместно с л. АС–. Сварку металлических элементов производить электродами Э 42А по ГОСТ 9467–75*.
3. Высота сварных швов принимается по ГОСТ 6465–76.
4. Все металлические элементы защищаются лакокрасочным покрытием в 2 слоя эмали ПФ 115 ГОСТ по слою грунта ГФ 21 ГОСТ 25129–82

Согласовано:

Взам. инв. N

Подпись и дата

Инв. N подл.

Изм.	Кол.уч.	Лист	№ док.	Подпись	Дата	02-22 АС		
						"Привязка проектно-сметной документаций на строительство дома культуры на 100 мест в селе Г.Алипов Курмангазинского района Атырауской области"		
						Ограждения	Стадия	Лист	Листов
							РП	3	
ГИП		Сарсенов А.							
Архитектор		Альжан А.				Секция ОГ - 1 Стойка	ТОО "Купол" г.Шымкент-2022г.		
Н. контроль		Абдираманов А.							

Формат А3

Спецификация

N поз.	Обозначение	Наименование	Кол-во	Масса. ед./кг	Примечание
	расход дан на 1 ворота	Ворота (L=4.2м) – 2шт.			
1	ГОСТ 2591-88	Сталь квадратная 20 х 20мм п.м.	52.00	3.14	163.28кг
2	ГОСТ 2591-88	Сталь квадратная 10 х 10мм п.м.	32.80	0.79	25.91кг
4		Затвор для ворот шт.	1	0.36	0.36кг
5		Навес для ворот шт.	6	4.69	28.14кг
6		Каток для ворот шт.	2	0.44	0.88кг
7	ГОСТ 103-76*	Сталь прокатная полосовая b=30мм., а=5мм., L=12.80п.м. ш.т.	4	15,07	60,28 кг
	расход дан на 1 калитку	Калитка тип 1 (L=1.60м) – 2шт.			
1	ГОСТ 2591-88	Сталь квадратная 20 х 20мм п.м.	15.50	3.14	48.67кг
2	ГОСТ 2591-88	Сталь квадратная 10 х 10мм п.м.	10.40	0.79	11.20кг
3		Затвор для калитки шт.	1	0.63	0.63кг
4		Навес для калитки шт.	2	1.47	2,94кг
7	ГОСТ 103-76*	Сталь прокатная полосовая b=30мм., а=5мм., L=12.80п.м. ш.т.	4	15,07	60,28 кг
	расход дан на 1 стойку	Стойка –154шт.			
1	ГОСТ 8639-82	Труба квадратная 80х80х3,5мм, L=2500мм ш.т.	1	20,60	20,60кг
2	ГОСТ 103-76*	Сталь прокатная полосовая b=90х90мм., а=2мм., ш.т.	2	0,13	0.26кг
3	ГОСТ 5781-91	ø10 AIII L=250мм 4штук	1	0,60	0.60г
4		Бетон В 12,5 ш.т.		0,11 м3	

1. Данный лист см. совместно с л. АС-. Сварку металлических элементов производить электродами Э 42А по ГОСТ 9467-75*.
3. Высота сварных швов принимается по ГОСТ 6465-76.
4. Все металлические элементы защищаются лакокрасочным покрытием в 2 слоя эмали ПФ 115 ГОСТ по слою грунта ГФ 21 ГОСТ 25129-82

Спецификация

N поз.	Обозначение	Наименование	Кол-во	Масса. ед./кг	Примечание
	расход дан на 1 секцию ОГ	ОГ – 1 (L=3.00 м) – 147 секция.			
1	ГОСТ 2591-88	Сталь квадратная 20 х 20мм п.м.	30.8	3.14	96.71кг
2	ГОСТ 2591-88	Сталь квадратная 10 х 10мм п.м.	20.12	0.79	15.89кг

Согласовано:

Взам. инв. N

Подпись и дата

Инв. N подл.

Изм.	Кол.уч.	Лист	№ док.	Подпись	Дата
ГИП		Сарсенов А.			
Архитектор		Альжан А.			
Н. контроль		Абдираманов А.			

02-22 АС

"Привязка проектно-сметной документаций на строительство дома культуры на 100 мест в селе Г.Алипов Курмангазинского района Атырауской области"

Ограждения

Стадия	Лист	Листов
РП	4	

Спецификация

ТОО "Купол" г.Шымкент-2022г.

Формат А3

План фундаментов

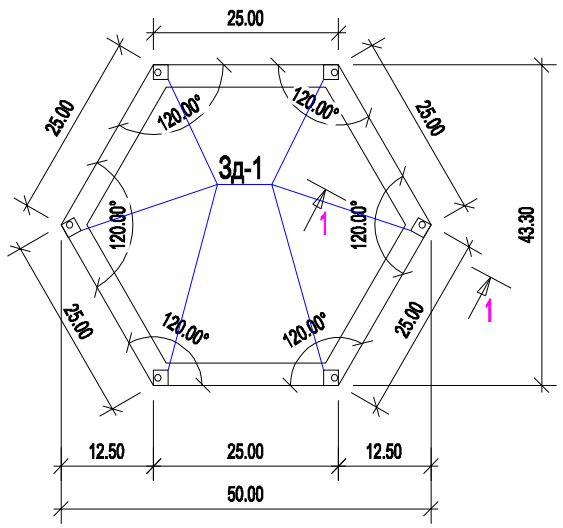

Спецификация к плану фундаментов

марка, поз.	Обозначение	Наименование	Кол.	Масса ед. кг.	Примечание
		Сетка С-1			
С-1	Данный лист	Сетка С-1 пог.м	15.0	0.976	14.64
		Сетка С-1 (условно на 1м пог.)			
1	ГОСТ 5781-91	Ø6 А-I L=1000	3	0.222	0.666
2	ГОСТ 5781-91	Ø6 А-I L=280	5	0.062	0.31
		Материалы:			
		Бетон кл. В10 м3	1.88		
ЗД-1	Данный лист	Закладная деталь ЗД-1	6	2.48	14.88
1	ГОСТ 103-87	— 6х200 L=200	1	1.88	
2	ГОСТ 5781-91	Ø10 А-III L=250	4	0.15	0.6

1-1

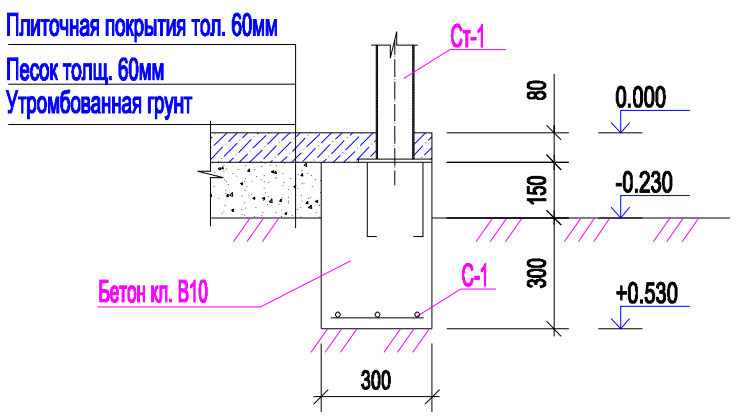

Сетка С-1
(условно на 1м пог.)

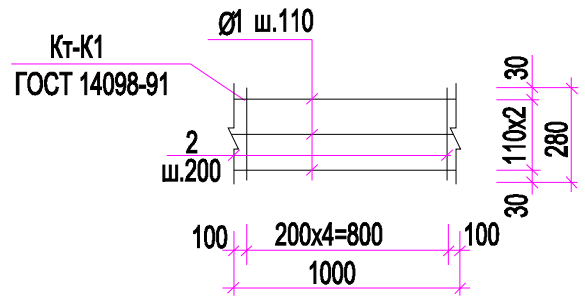

Закладная деталь ЗД-1

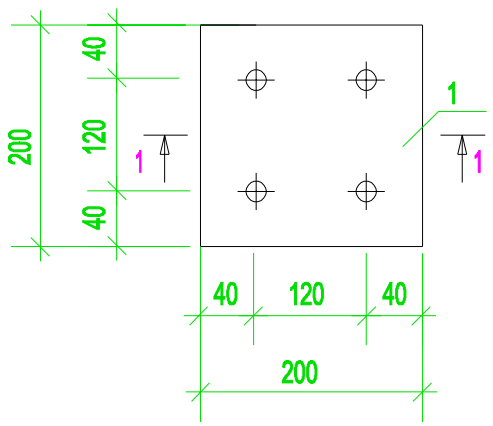

1-1

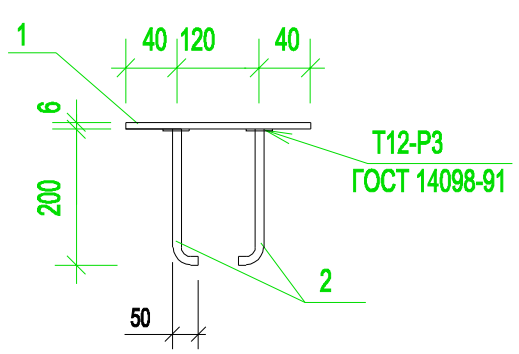

Изм.	Кол.уч.	Лист	№ док.	Подпись	Дата	02-22 АС		
						"Привязка проектно-сметной документаций на строительство дома культуры на 100 мест в селе Г.Алипов Курмангазинского района Атырауской области"		
						Беседка	стадия	Лист	Листов
ГИП		Сарсенов А.					РП	5	
Архитектор		Альжан А.				План фундаментов Спецификация к плану фундаментов	ТОО "Купол" г.Шымкент-2022г.	
Н. контроль		Абдираманов А.						

Взам. инв. N | Подпись и дата | Инв. N подл.

Формат А3

Вид беседки

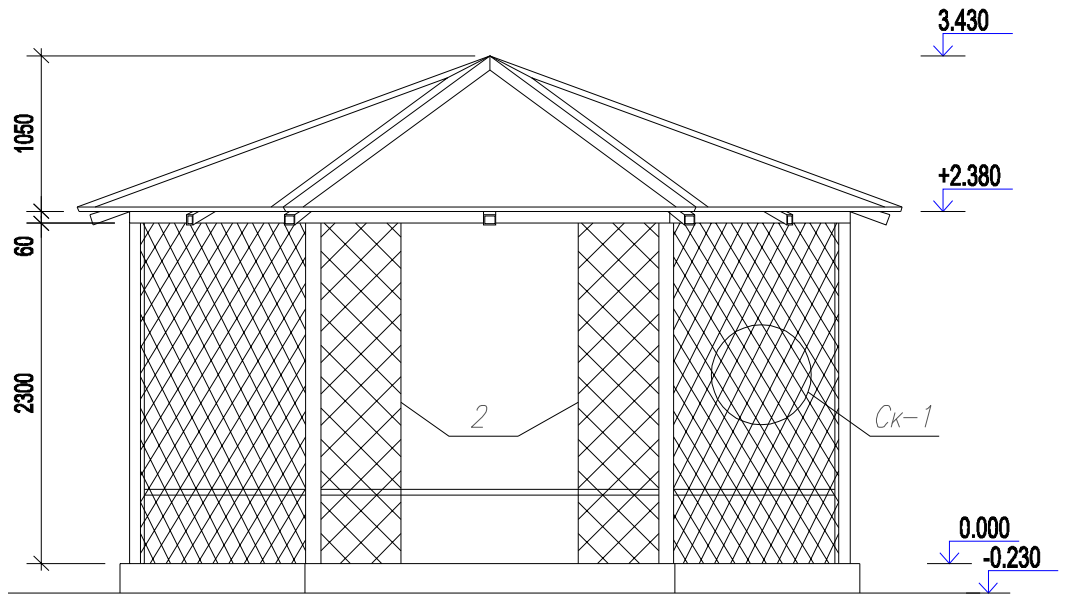

Ограждаюшая сетка

150х150 шаг на 1м2.

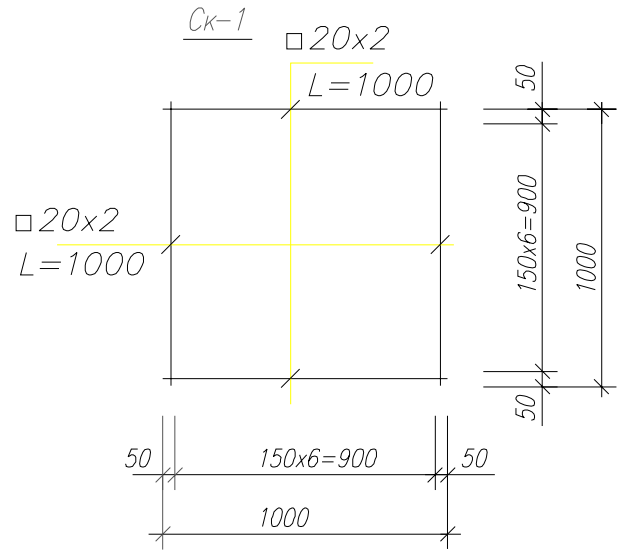

План беседки

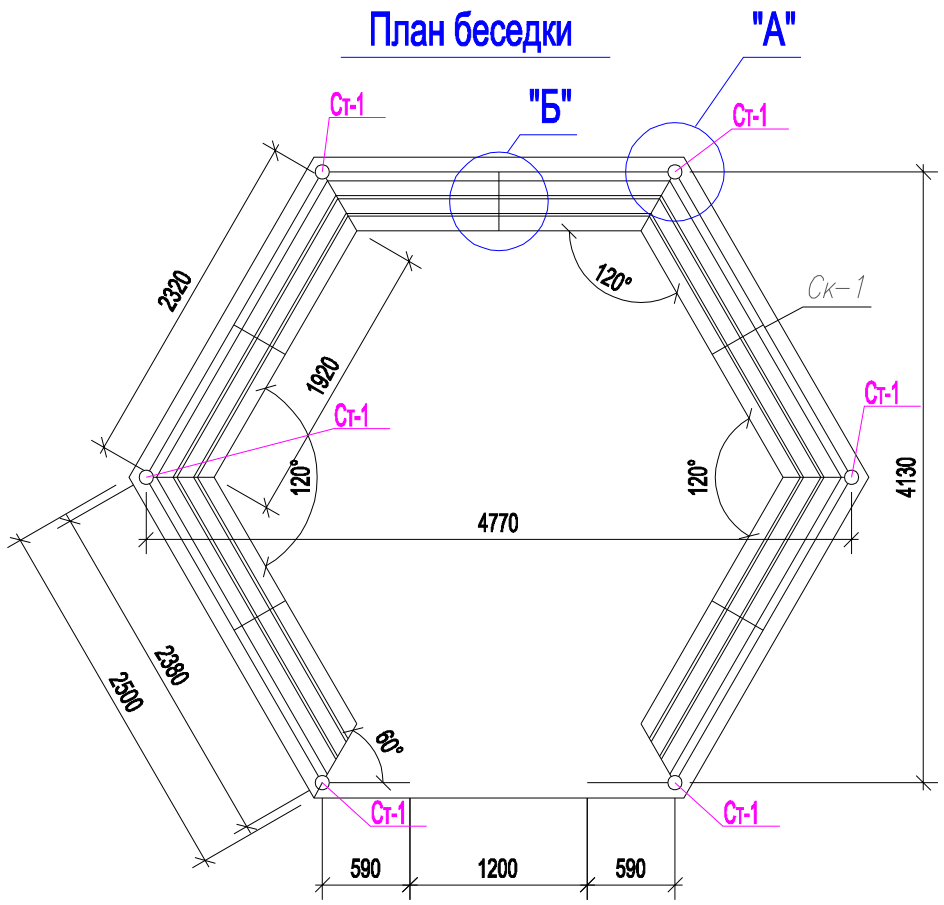

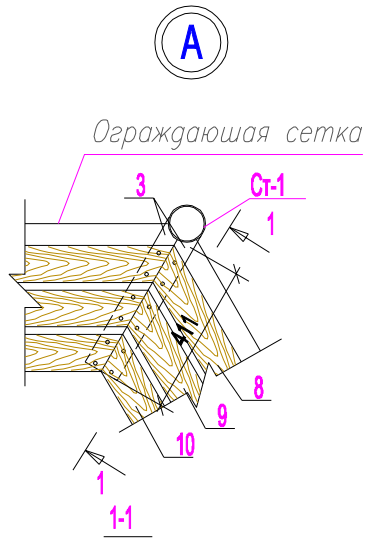

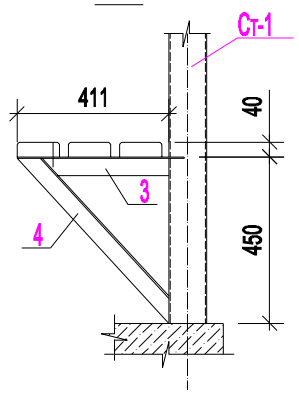

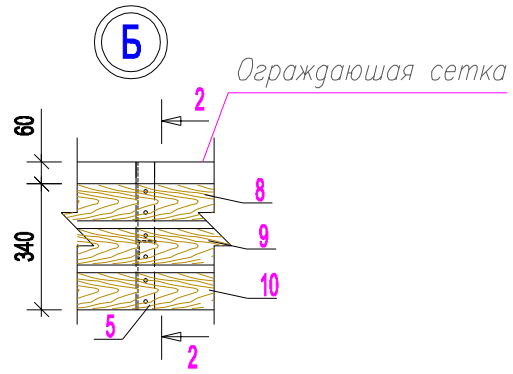

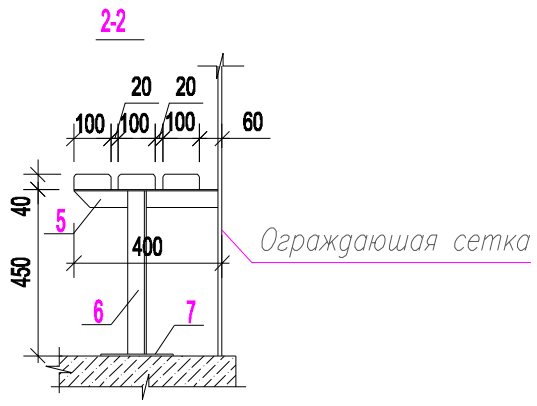

						02-22		АС
						"Привязка проектно-сметной документаций на строительство дома культуры на 100 мест в селе Г.Алипов Курмангазинского района Атырауской области"		
Изм.	Кол.уч.	Лист	№ док.	Подпись	Дата			
						Беседка	стадия	Лист	Листов
							РП	6	
ГИП		Сарсенов А.				Вид беседки, План беседки Узлы А, Б. сеч. 1-1, 2-2.	ТОО "Купол" г.Шымкент-2022г.		
Архитектор		Альжан А.							
Н. контроль		Абдираманов А.							

Взам. инв. N

Подпись и дата

Инв. N подл.

Формат А3

Спецификация к плану

марка, поз.	Обозначение	Наименование	Кол.	Масса ед. кг.	Примечание
Ст-1		Стойка Ст-1			
1	ГОСТ 10704-91	Труба 102х3.5 ГОСТ 10704-91 / С245 ГОСТ 27772-88* L=2380	6	20.23	121.38
		Ограждаюшая сетка м2	28.7	11.776	337.97
		Ограждаюшая сетка (на 1м2)			
Ск-1	ГОСТ 8639-82	□ 20х1.5 L=1000	14	0.841	11.776
		Кромка			
2	ГОСТ 8639-82	□ 20х1.5 L=2300	2	1.934	3.868
		Уголок под скамья			
3	ГОСТ 8509-93	∟ 50х4 L=450	10	1.37	13.7
4	-//-	∟ 50х4 L=605	6	1.84	11.04
5	-//-	∟ 50х4 L=400	5	1.22	6.1
6	-//-	∟ 50х4 L=442	5	1.35	8.1
7	ГОСТ 103-87	⎽ 4х150 L=100	5	0.471	2.35
8	ГОСТ 8486-86 Е	Доска 100Х40 L=2320	5	0.0093	0.0465
9	-//-	Доска 100Х40 L=2180	5	0.0087	0.0435
10	-//-	Доска 100Х40 L=2040	5	0.0082	0.041
11	ГОСТ 5781-91*	Болт Ø 8 L=70	90		
		Материалы:			
		Плиточные покрытия (брусчатка) m2	16.23		

1. Беседку изготовлять при помощи электро дуговой сварки по ГОСТ 14098-2014
Сварку производить во всех точках пересечения стержней.
2. Сварку производить электродами типа Э42 по ГОСТ 9467-75*.
3. Окраска - на стойках и ограждающих сетках нитроэмалью черного цвета
4. Окраска - на доску нитроэмалью зеленого цвета

Согласовано

Взам. инв. N

Подпись и дата

Инв. N подл.

Изм.	Кол.уч.	Лист	№ док.	Подпись	Дата
ГИП	Сарсенов А.				
Архитектор	Альжан А.				
Н. контроль	Абдираманов А.				

02-22 АС

"Привязка проектно-сметной документаций на строительство дома культуры на 100 мест в селе Г.Алипов Курмангазинского района Атырауской области"

Беседка

стадия	Лист	Листов
РП	7	

Спецификация к плану

ТОО "Купол" г.Шымкент-2022г.

Формат А3

План раскладок балок

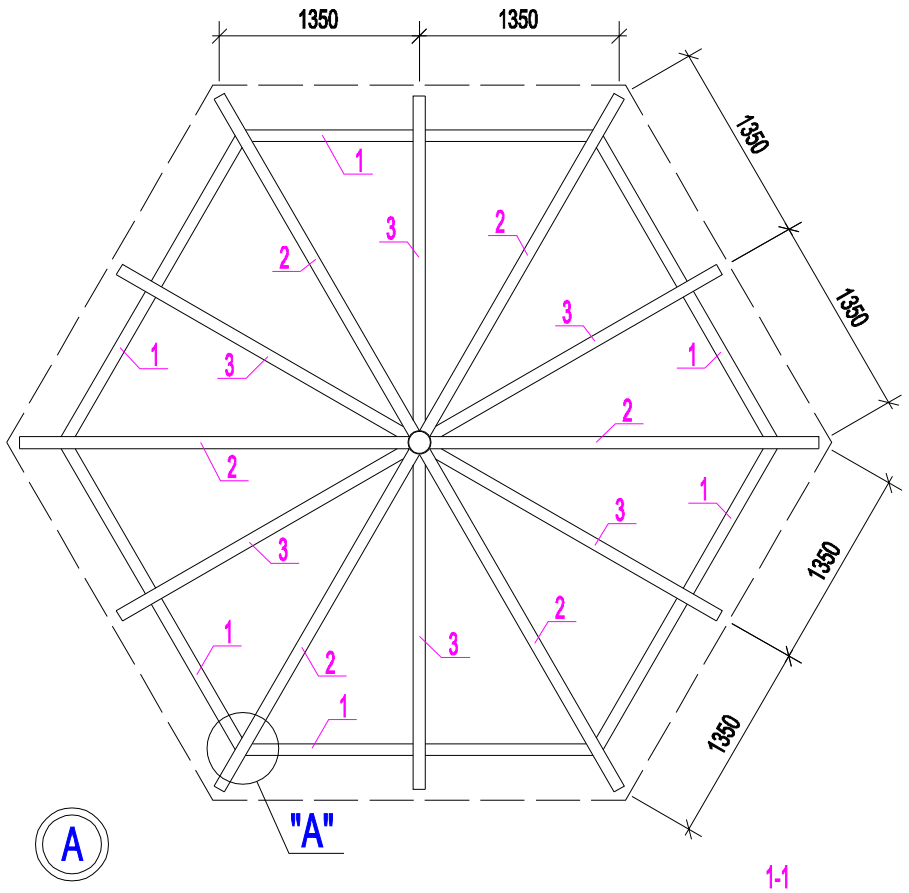

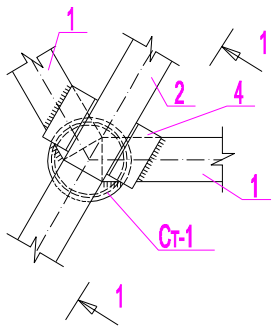

1-1

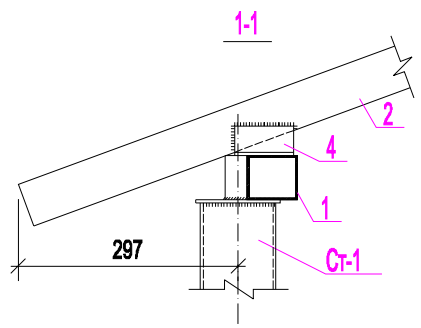

План кровли

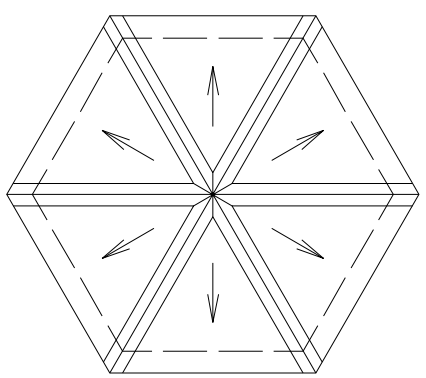

Спецификация

марка, поз.	Обозначение	Наименование	Кол.	Масса ед. кг.	Примечание
		Металлические балки			
1	ГОСТ 8639-82	□60х3.5 L=2346	6	14.17	85.02
2	-//-	□60х3.5 L=2800	6	16.91	101.46
3	-//-	□60х3.5 L=2500	6	15.1	90.6
4	ГОСТ 8509-93	∟ 40х4 L=80	24	0.193	4.63
		Металлические обрешетка шаг 350мм			
5	ГОСТ 8639-82	□40х20х2.5 п. м.	56.82	117.62	
6	ТУ 640РК 39066682-ЗАО-01-2001	Металлочерепица "Элит"			21.9 м2
7	ГОСТ 14918-80	Коньковый лист полимер. б=0,8мм			5.22 м2

Согласовано

Взам. инв. N

Подпись и дата

Инв. N подл.

Изм.	Кол.уч.	Лист	№ док.	Подпись	Дата
ГИП	Сарсенов А.				
Архитектор	Альжан А.				
Н. контроль	Абдираманов А.				

02-22 АС

"Привязка проектно-сметной документаций на строительство дома культуры на 100 мест в селе Г.Алипов Курмангазинского района Атырауской области"

Беседка

стадия	Лист	Листов
РП	8	

План раскладок балок
План кровли
Спецификация

ТОО "Купол"
г.Шымкент-2022г.

Формат А3