ТОО "Купол"
Гослицензия ГСЛ № 008290 от 03.04.2019г.

Заказ N 02-22
Заказчик : ГУ "Отдел строительства, архитектуры и градостроительства Курмангазинского района Атырауской области

РАБОЧИЙ ПРОЕКТ

"Привязка проектно-сметной документаций на строительство дома культуры на 100 мест в селе Г.Алипов Курмангазинского района Атырауской области"

АЛЬБОМ I

Генплан и наружные сети.

г. Шымкент 2022г.

ТОО "Купол"
Гослицензия ГСЛ № 008290 от 03.04.2019г.

Заказ N 02-22
Заказчик : ГУ "Отдел строительства, архитектуры и градостроительства Курмангазинского района Атырауской области

РАБОЧИЙ ПРОЕКТ

"Привязка проектно-сметной документаций на строительство дома культуры на 100 мест в селе Г.Алипов Курмангазинского района Атырауской области"

АЛЬБОМ I

Генплан и наружные сети.

Директор ТОО "Купол" Абдираманов Е.А.
Гл. инженер проекта Сарсенов А.А.

г. Шымкент 2022г.

ВЕДОМОСТЬ ОСНОВНЫХ КОМПЛЕКТОВ РАБОЧИХ ЧЕРТЕЖЕЙ

Обозначение	Наименование	Примечание
02–22–ГП	Генеральный план	
02–22–НВК	Наружные сети водопровода и канализация	

ВЕДОМОСТЬ ССЫЛОЧНЫХ И ПРИЛАГАЕМЫХ ДОКУМЕНТОВ

Обозначение	Наименование	Примечание
	ССЫЛОЧНЫЕ ДОКУМЕНТЫ.	
серия 4.900–10, вып. 1,2,4	Альбом оборудования, фасонных частей и арматуры	
	для сетей и сооружений водоснабжения и канализации.	
серия 4.900–9, вып.0–1	Узлы и детали из пластмассовых труб для	
	систем водоснабжения и канализации.	
Тип.пр. 901–09–11.84	Колодцы водопроводные	
Серия 3.900.1–14,вып.1	Изделия железобетонные для круглых колодцев водопровода и канализации	
СНиП РК 4.01–02–2009	Водоснабжение Наружные сети и сооружения	
	ПРИЛАГАЕМЫЕ ДОКУМЕНТЫ.	
02–22–НВК, СО	Спецификация оборудования.	3 листов

ОСНОВНЫЕ ПОКАЗАТЕЛИ

Наименование системы	Потребный напор на вводе м. вод. ст.,	Расчетный расход воды			Примечание
		м3/сут	м3/час	л/сек	
Водопровод В1,В2.	10,0	1,0	1,32	0,714	при пожар 10 л/с
Канализация К1,		1,0	1,32	0,714	

Рабочий проект разработан в соответствии с действующими на территории РК нормами и правилами и предусматривает мероприятия, обеспечивающие взрыво–пожаро–безопасность и исключающие вредные воздействия на окружающую среду и воздушный бассейн, а так же предупреждающие чрезвычайные ситуации природного и техногенного характера

Гл. инженер проекта Сарсенов А.

Взам. инв. №

Подпись и дата

Инв. № подл.

Общие указания:

Раздел проекта «Привязка проектно-сметной документации на строительство дома культуры на 100 мест в селе Г.Алипов, Курмангазинского района Атырауской области.» выполнен в соответствии с требованиями СНиП РК 4.01-02-2009.
Инженерно-геологические изыскания проводились ТОО «Платинум Проект» в 2022 году.
Подземные воды(УПВ пройденными выработками вскрыты на глубине 1,8 м .
Геолого-литологический разрез, на глубину от 6м до 8м от дневной поверхности,
представлен терригенными нелитифицированными отложениями верхнего плейстоцена и голоцена, расчененных нами на 2 инженерно-геологических элемента, описание которых приводится ниже, сверху вниз.
ИГЭ-2. Песок мелкозернистый коричневый с прослойками супеси, маловлажный ,влажный, средней плотности сложения. Пески непросадочные, среднесжимаемые под действием внешней нагрузки. Слой на участке работ залегает под почвенным покровом
ИГЭ-1 и распространён до глубины 1,5-1,6м. Вскрытая мощность слоя 1,3-1,4м.
ИГЭ-3. Песок мелкозернистый коричневый водонасыщенный, средней плотности сложения, с прослойками супеси песчанистой. Пески непросадочные, среднесжимаемые под действием внешней нагрузки.
Тип грунтовых условии по просадочности - I.
Сейсмичность площадки строительства 6(шесть баллов.
Глубина промерзания песков мелких и супесей- 148см.
Расчетная максимальная глубина промерзания для песков мелких и супесей- 163см.
Глубина проникновения нулевых температур до 175см.
Перед началом строительства на участке работ необходимо произвести снятие и складирование почвенно-растительного слоя на глубину до 0,2м складировать его и затем использовать при благоустройстве и рекультивации территории.

ВОДОСНАБЖЕНИЕ

Режим водопотребления согласно СНиП РК 4.01.02-2009, принят круглосуточным. Подключение водоснабженя осуществляется врезкой в сущ.водопровод Ду 110 мм, сеть закольцована согласно выданных тех условий, давление в сети-0,3 мПа. Сети водопровода выполнены из полиэтиленовых труб ПЭ100 SDR17 Ø110 «питьевая» по ГОСТ 18599-2001.
Для отключения и опорожнения предусмотрена запорная арматура и вентили.
Водопроводные колодцы приняты из сборных ж/б элементов по Т.П.Р. 901-09-11.84 диаметрами 1500мм. Под колодцев уплотнение грунта в основании на глубину 0,8м. Вокруг люков колодцев, устраиваемых вне проезжей части, предусмотреть отмостку шириной 1м с укпоном от люков.
Наружное пожаротушение осуществляется от пожарного гидранта.
На участке при пересечении траншеи с действующими подземными коммуникациями, разрабатывать грунт механизированным способом только на расстоянии не более 2м. от боковой стенки и не более 1м. над верхом трубы или кабеля. Оставший после механизированной разработки грунт доработать вручную без применения ударных инструментов и с принятием мер, исключающих возможность повреждения этих коммуникации. Действующие коммуникации при этом подвесить и заключить в короб.
Дезинфекция водопроводной сети производится путем наполнения труб хлорсодержащим раствором с концентрацией от 75 до 100 мг/л активного хлора(в зависимости от степени загрязнения сети, ее изношенности и санитарноэпидемиологической обстановки . Введение хлорного раствора продолжают до тех пор, пока в точках, наиболее удаленных от места его подачи, будет содержаться активного хлора не менее 50% от заданной дозы. С этого момента дальнейшую подачу хлорного раствора прекращают и оставляют заполненную хлорным раствором сеть не менее чем на 6 часов. По окончании контакта хлорную воду спускают и промывают сеть чистой водопроводной водой. Условия сброса воды из сети определяются на месте по согласованию органами экологического надзора. В конце промывки(при содержании в воде 0,3-0,5 мг/л остаточного хлора из сети отбирают пробы воды для контрольного бактериологического анализа. Для дезинфекции водопроводных сетей можно использовать любые, подходящие для этих целей дезинфицирующие препараты, включенные в перечень отечественных и зарубежных дезинфицирующих средств, разрешенных к применению на территории РК. Чаще для этих целей используют жидкий хлор, гипохлорит кальция, хлорную известь и др. Для повышения надежности дезинфекции и сокращения ее продолжительности рекомендуется применять растворы с концентрацией активного хлора 75-100 мг/л при контакте 5-6 часов. Возможно использование растворов с меньшей концентрацией активного хлора- 40-50 мг/л, но продолжительность необходимого контакта в этом случае увеличивается до 24 ч и более. Перед дезинфекцией емкостей во всех случаях обязательно проводится механическая очистка и промывка.
Пересечение пластмассовыми трубопроводами стенок колодца предусмотрено с помощью пластмассовых гильз.
При обратной засыпке траншеи с пластмассовым трубопроводом над верхом трубы необходимо устройство защитного слоя, толщиной 30см из мягкого местного грунта. При этом применение ручных и механических трамбовок над трубопроводом не допускается. Грунт в основании под пластмассовой трубой и для присыпки не должен содержать камня, щебня и кирпича.
Подбивка грунтом трубопровода производить ручным не механизированным инструментом. Уплотнение грунта в пазухах между стенкой траншеи и трубой, а также всего защитного слоя следует проводить ручной механической трамбовкой.
В зимнее время устройство защитного слоя должно производиться незамёршим грунтом.
Производство работ по укладке, испытанию и приемки сети вести согласно СНиП 3.05.04-85* и СНиП РК 4.01-05-2002 "Инструкция по проектированию и монтажу сетей водопровода и канализации из пластмассовых труб".
Горловины канализационных колодцев выполнить по I типу для временной нагрузки 4.9кПа(500кгс/м2 , т.е как для колдцев, расположенных в не проезжей части. Крышки люков приняты легкого типа "Л" ∅700мм. весом 60кг. Расположенных в проезжей части.
Монтаж водопроводных колодцев вести согласно т.п. 901-09-11.84 из сборных железобетонных колец. Швы между сборными железобетонными элементами зачеканиваются цементным раствором кл.В7.5(М100 .
Мероприятия по сейсмичности.
1. Жесткая заделка труб в колодце не допускается.
2. Отверстия для прокладки труб через стенки колодцев предусмотрены с зазором вокруг трубы не менее 0.20м, заделку зазора выполнить перемятой глиной.
Земляные работы, монтаж, устройство и приемку наружной сетей канализации производить в соответствии с требованиями СНиП 3.05.04-85*; СНиП 2.04.03-85 и
СН РК 4.01-05-2002. После окончания работ восстановить существующий тип покрытия.
При производстве земляных работ обязательно вызвать представителей эксплуатирующих организаций.
После выполнения строительства прокладки водопроводных и канализационных сетей или переноса существующих сетей, вновь проложенные сети, нанести на планшет города в гор.архитектуре.

КАНАЛИЗАЦИЯ

Рабочий проект выполнен в соответствии с требованиями СН РК 4.01-03-2011, "Водоотведение. Наружные сети и сооружения" и ГОСТ 21.704-2011 "Государственный стандарт на оформление рабочих чертежей по водоснабжению и канализации".
Отвод стоков от проектируемого здания согласно тех.условий осуществляется в подземную дренажную емкость 20,0 м3.
Сети канализации выполнены из трубы гофрированные двухслойные, полиэтилена ТУ2248-006-73011750-2009 ∅160мм методом открытым способом, диаметры трубопроводов приняты согласно задания на проектирование.
На участке при пересечении траншеи с действующими подземными коммуникациями, разрабатывать грунт механизированным способом только на расстоянии не более 2м. от боковой стенки и не более 1м. над верхом трубы или кабеля. Оставшийся после механизированной разработки грунт доработать вручную без применения ударных инструментов и с принятием мер, исключающих возможность повреждения этих коммуникации. Действующие коммуникации при этом подвесить и заключить в короб.
При обратной засыпке траншеи с пластмассовым трубопроводом над верхом трубы необходимо устройство защитного слоя, толщиной 30см из мягкого местного грунта. При этом применение ручных и механических трамбовок над трубопроводом не допускается. Грунт в основании под пластмассовой трубой и для присыпки не должен содержать камня, щебня и кирпича.
Подбивка грунтом трубопровода производить ручным не механизированным инструментом. Уплотнение грунта в пазухах между стенкой траншеи и трубой, а также всего защитного слоя следует проводить ручной механической трамбовкой.
В зимнее время устройство защитного слоя должно производиться незамёршим грунтом.
Производство работ по укладке, испытанию и приемки сети вести согласно СНиП 3.05.04-85* и СНиП РК 4.01-05-2002 "Инструкция по проектированию и монтажу сетей водопровода и канализации из пластмассовых труб".
Горловины канализационных колодцев выполнить по I типу для временной нагрузки 4.9кПа(500кгс/м2 , т.е как для колдцев, расположенных в не проезжей части. Крышки люков приняты легкого типа "Л" ∅700мм. весом 60кг.
Монтаж канализационных колодцев вести согласно т.п. 902-09-22.84 из сборных железобетонных колец. Швы между сборными железобетонными элементами зачеканиваются цементным раствором кл.В7.5(М100 .
Мероприятия по сейсмичности.
1. Жесткая заделка труб в колодце не допускается.
2. Отверстия для прокладки труб через стенки колодцев предусмотрены с зазором вокруг трубы не менее 0.20м, заделку зазора выполнить перемятой глиной.
Земляные работы, монтаж, устройство и приемку наружной сетей канализации производить в соответствии с требованиями СНиП 3.05.04-85*; СНиП 2.04.03-85 и
СН РК 4.01-05-2002. После окончания работ восстановить существующий тип покрытия.
При производстве земляных работ обязательно вызвать представителей эксплуатирующих организаций.
После выполнения строительства прокладки водопроводных и канализа-ционных сетей или переноса существующих сетей, вновь проложенные сети, нанести на планшет города в гор.архитектуре.

ВЕДОМОСТЬ РАБОЧИХ ЧЕРТЕЖЕЙ ОСНОВНОГО КОМПЛЕКТА

Лист	Наименование	Примечание
1	Общие данные	
2	Генплан с сетями В1, К1	
3	Профиль водопровода (В1)	
4	Профиль канализации (К1)	
5	ТАБЛИЦА ПАРАМЕТРОВ ВОДОПРОВОДНЫХ КОЛОДЦЕВ	
6	ТАБЛИЦА ПАРАМЕТРОВ КАНАЛИЗАЦИОННЫХ КОЛОДЦЕВ	
3		

КОНСТРУКЦИЯ ОТМОСТКИ

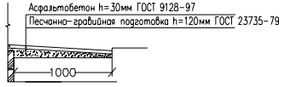

Изм.	Кол.	Лист	№док.	Подп.	Дата	02-22 НВК		
						Привязка проектно-сметной документации на строительство дома культуры на 100 мест в селе Г.Алипов, Курмангазинского района Атырауской области		
ГИП		Сарсенов А.			12.22	Наружные сети водопровода и канализация	Стадия	Лист	Листов
Исполнитель		Зернов И.			12.22		РП	1	
Н. контроль		Абдираманов А.			12.22	Общие данные	ТОО "Купол" г. Шымкент-2022г.		

Генплан с сетями В1, К1

М 1:500

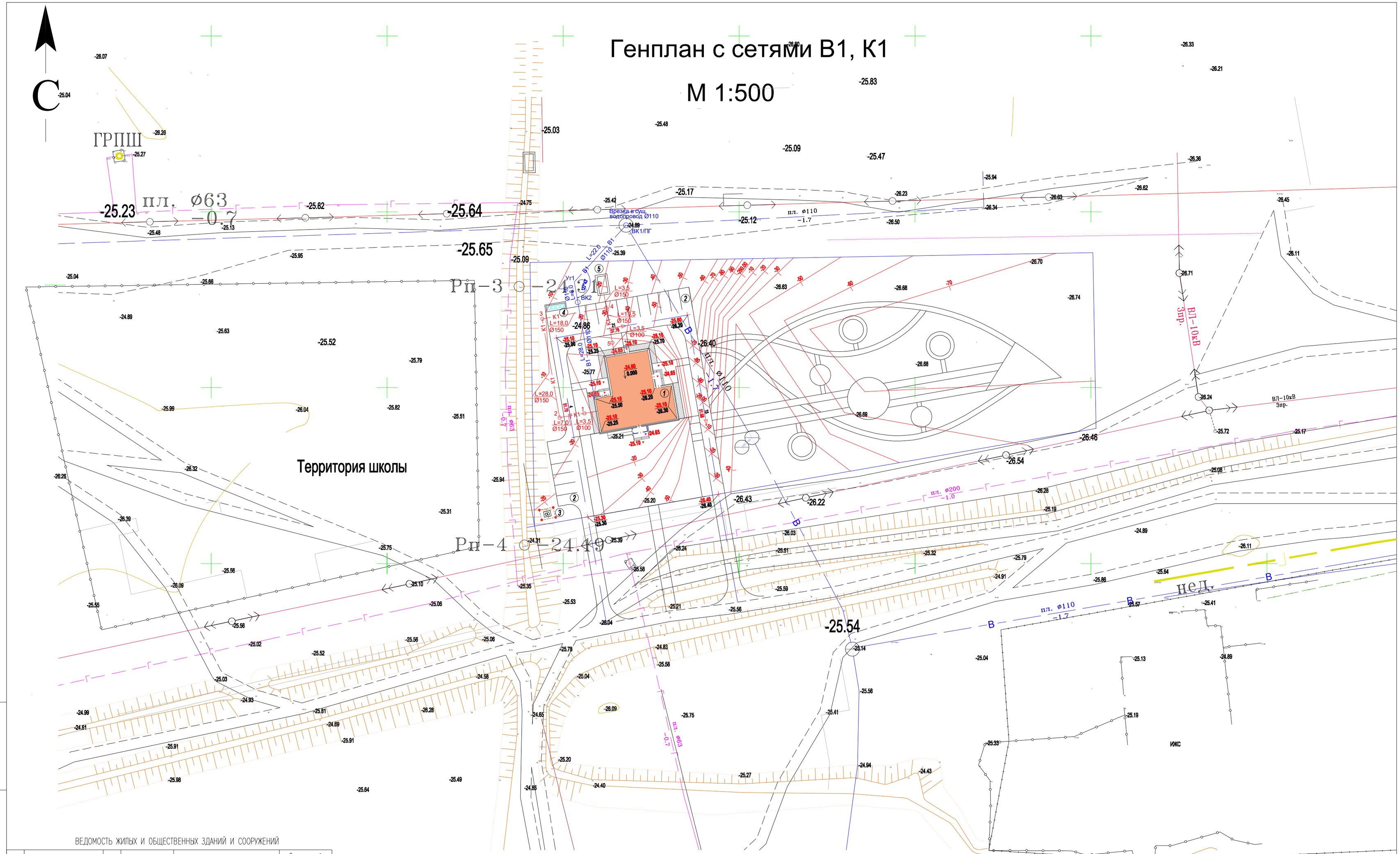

Взам. инв. N

Подп. и дата

Инв. N подл.

ВЕДОМОСТЬ ЖИЛЫХ И ОБЩЕСТВЕННЫХ ЗДАНИЙ И СООРУЖЕНИЙ

Номер на плане	Наименование и обозначение	Этажность	Количество			Площадь, м2				Строительный объем, м3	
			здания	квартир		застройки		общая		здания	всего
				здания	всего	здания	всего	здания	всего		
1	Дом культуры	2	1	.	.	1718.37	1718.37	4269.26	4269.26	16732.73	16732.73
2	Автостоянка на 19 мест	–	1	.	.	57.25	57.25	.	.	.	.
3	КТП	.	.	.	.	.	.	.	.	.	.
4	Площадка для мусоросборников										
5	Подземная дренажная емкость 20,0 м3.										

Условные обозначения

- 242.92 / 242.98 — красная отметка угла здания / фактическая отметка сущ. рельефа
- В1 — Водопровод В1
- К1 — Канализация К1
- расстояние в метрах
- 359.30 — отметка чистого пола здания

1. Подосновой настоящему чертежу послужили:
   а) материалы изысканий масштаба 1:500, выполненные ТОО "Платинум Проект" в 2022 году
   Система координат : местная
   Система высот: Балтийская
2. Проект вертикальной планировки выполнен на основе разбивочного генплана.
3. Работы по вертикальной планировке выполнять после снятия плодородного слоя почвы и прокладки инженерных сетей.

Изм.	Кол.уч.	Лист	N°док.	Подпись	Дата			
						02-22 НВК		
						Привязка проектно-сметной документации на строительство дома культуры на 100 мест в селе Г.Алипов, Курмангазинского района Атырауской области		
						Наружные сети водоснабжения и канализации	Стадия	Лист	Листов
ГИП		Сарсенов А.			12.22		РП	2	
Исполнитель		Зернов И.			12.22	Генплан с сетями В1, К1	ТОО "Купол" г. Шымкент-2022г.		
Н. контроль		Абдираманов А.			12.22				

Профиль водопровода (В1)

М В 1:100 / Г1:500

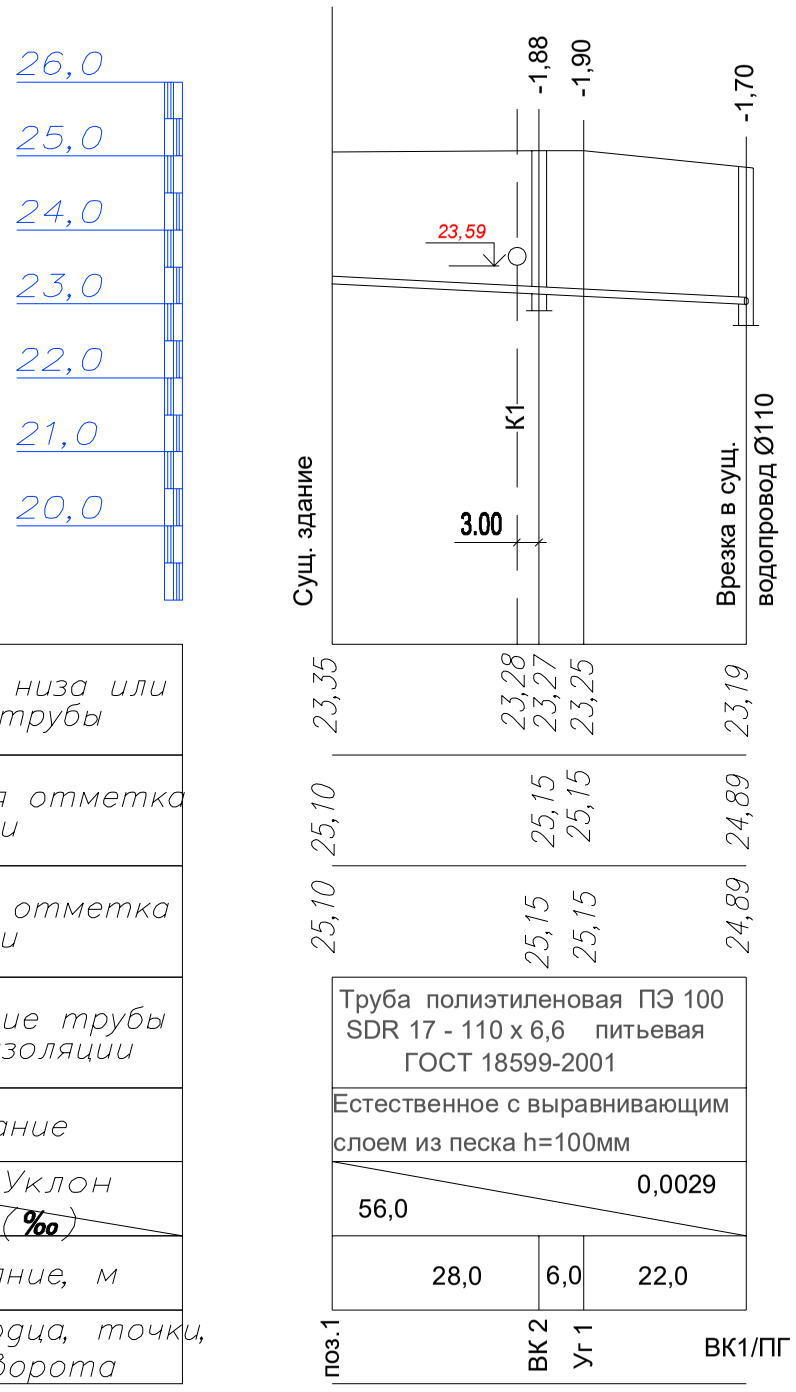

Отметка низа или лотка трубы	
Проектная отметка земли	
Натурная отметка земли	
Обозначение трубы и тип изоляции	
Основание	
Длина / Уклон (‰)	
Расстояние, м	
Номер колодца, точки, угла поворота	

Примечание:

Подземные воды вскрыты на глубине 1,8 м .

Форма таблицы по ТПР Альбом II

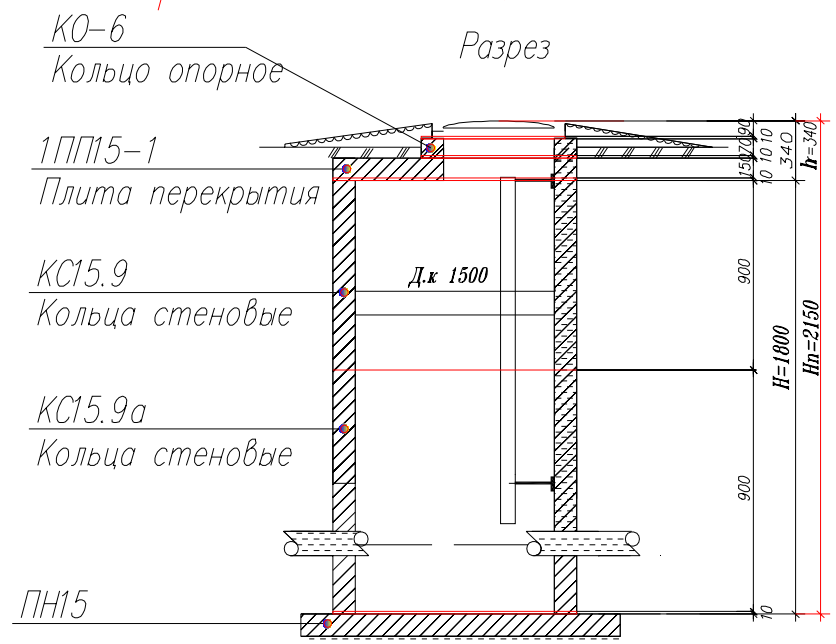

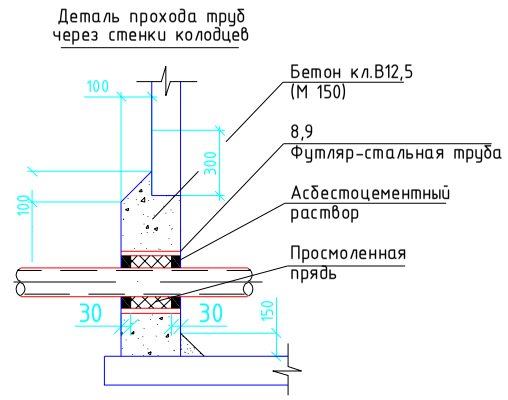

полная глубина колодца складывается : Hn= H+hr+10,
отсюда hr=Hr-H-10=2150-1800-10=340мм

Примечания;

Для повышения сейсмостойкости водопроводной сети и сооружений на ней необходимо осуществить ряд мероприятий, важнейшими из которых являются :

- обеспечение надежной стыковки труб ;
- правильный выбор диаметра труб и материала колодцев и трубопроводов ;
- мероприятия по обеспечению сейсмостойкости колодцев.

К последним относятся усиление горизонтальных сечений колодцев по высоте , что достигается следующими конструктивными решениями :

1. В швы между сборными кольцами закладываются стальные соединительные элементы. Количество закладных элементов увеличивается с увеличением расчетной сейсмичности площадки .
2. На сопряжении нижнего кольца и днища устраивается обойма из монолитного бетона класса В 12,5 (М 150).

Изм.	Кол.уч	Лист	N док.	Подпись	Дата	02-22 НВК		
						Привязка проектно-сметной документации на строительство дома культуры на 100 мест в селе Г.Алипов, Курмангазинского района Атырауской области		
						Наружные сети водоснабжения и канализации	Стадия	Лист	Листов
ГИП		Сарсенов А.			12,22		РП	3	
Исполнитель		*Зернов И.*			12,22	*Профиль водопровода (В1)*	ТОО "Купол" г.Шымкент- 2022 г.		
Н. контроль		Абдираманов А.			12,22				

Взаим. инв.N | Подп. и дата | Инв.N подл.

Профиль канализации (К1)

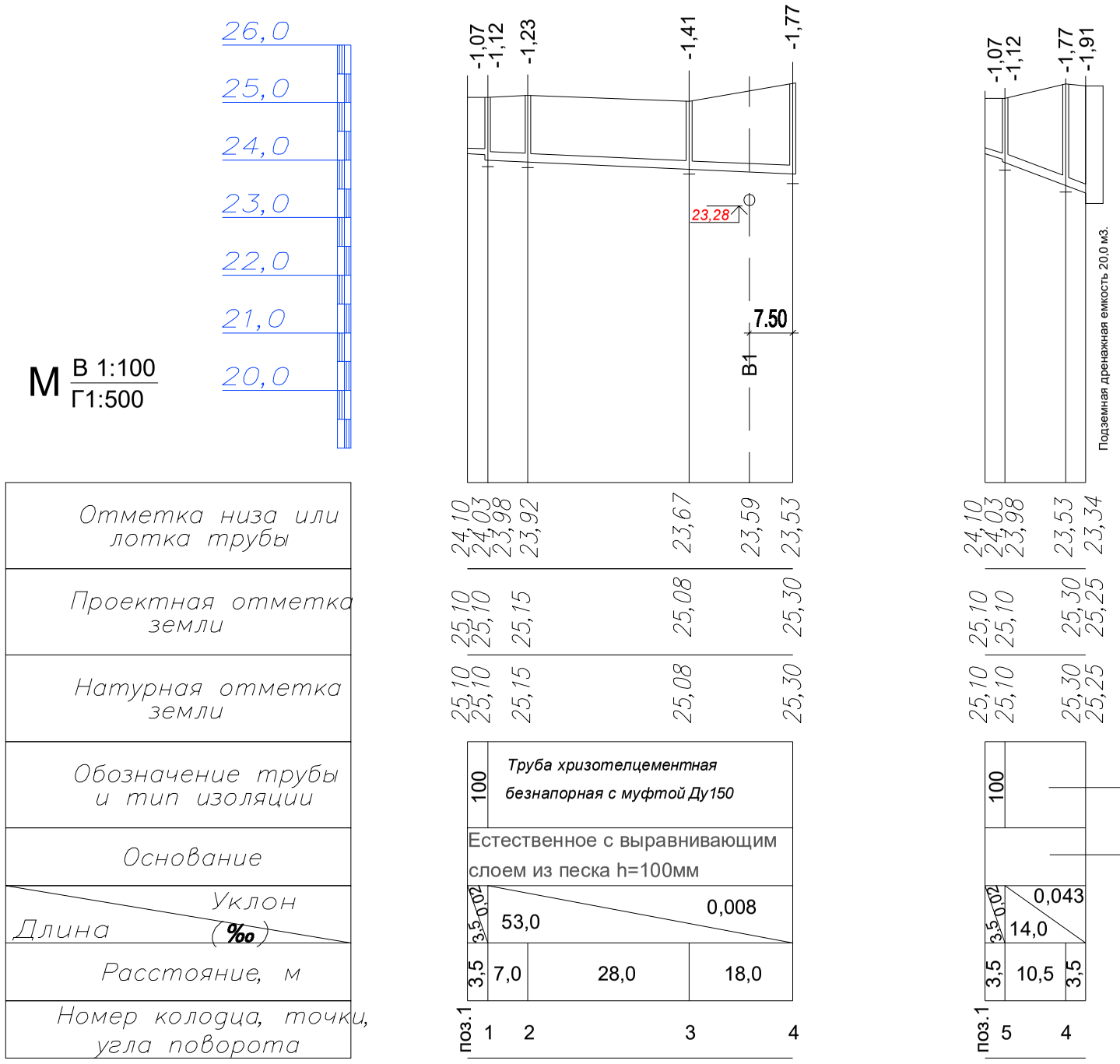

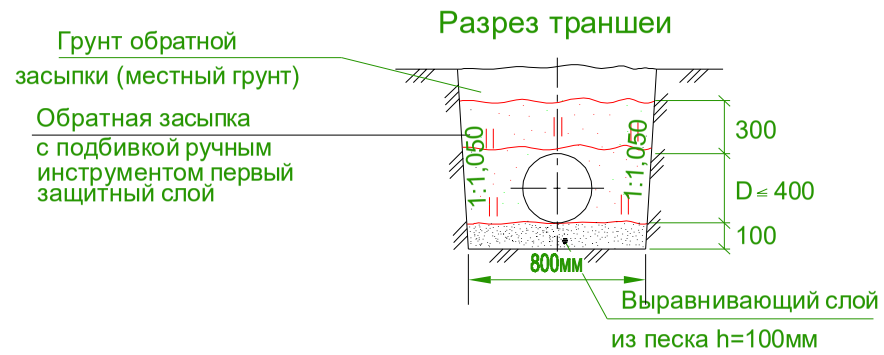

Примечание:

Подземные воды вскрыты на глубине 1,8 м .

						02-22 НВК		
						Привязка проектно-сметной документации на строительство дома культуры на 100 мест в селе Г.Алипов, Курмангазинского района Атырауской области		
Изм.	Кол.уч	Лист	N док.	Подпись	Дата			
						Наружные сети водоснабжения и канализации	Стадия	Лист	Листов
ГИП		Сарсенов А.			12,22		РП	4	
Исполнитель		Зернов И.			12,22	Профиль канализации (К1)	ТОО "Купол" г.Шымкент- 2022 г.		
Н. контроль		Абдираманов А.			12,22				

Взаим. инв.N | Подп. и дата | Инв.N подл.

ТАБЛИЦА ПАРАМЕТРОВ ВОДОПРОВОДНЫХ КОЛОДЦЕВ,

N колодца по плану	Марка колодца по грунтовым условиям	Диаметры трубопроводов, мм		N схемы узла	Диаметр колодца, Дк мм	Полная глубина колодца Нмм	Высота рабочей части, Нмм	N строительно-монтажной схемы	Высота горловины с перекрытием, h	Объем бетона на упоры, м3	Расход материалов																									Гидроизоляция	Элемент соединительный т.п.р. 901-09-11.8 альбом VI. 88				
											Днище			Рабочая часть												Плита перекрытия				Горловина				Тип люка	Стремянка					
											Сборные железобетонные элементы. Серия 3.900.1-14																														
		Ду	dу								ПН10	ПН15	ПН20	КС10.6	КС10.9	КС10.9а	КС15.6	КС15.9	КС15.6б	КС15.9а	КС20.6	КС20.9	КС20.9а	КС20.9б	ПП10-1	ПП10-2	1ПП15-1	*2ПП15-1	1ПП20-1	КО-1	КО-6	КС7.3	КС7.9				МС-3	МС-5	МС-6	МС-7	всего кг
1	2	3	4	5	6	7	8	9	10	11	12	13	14	15	16	17	18	19	20	21	22	23	24	25	26	27	28	29	30	31	32	33	34	35	36	37	38	39	40	41	42
ВК1/ПГ	В-1	110	110	У-4г	1500	2150	1800	См-7	340	0,09		1						1		1							1				1			Л	С2	+	6	4		6	28,08
ВК2	В-1	110	110	У-1	2000	2150	1800	См-7	340	0,09			1									1	1						1		1			Л	С2	+	6	4		6	28,08

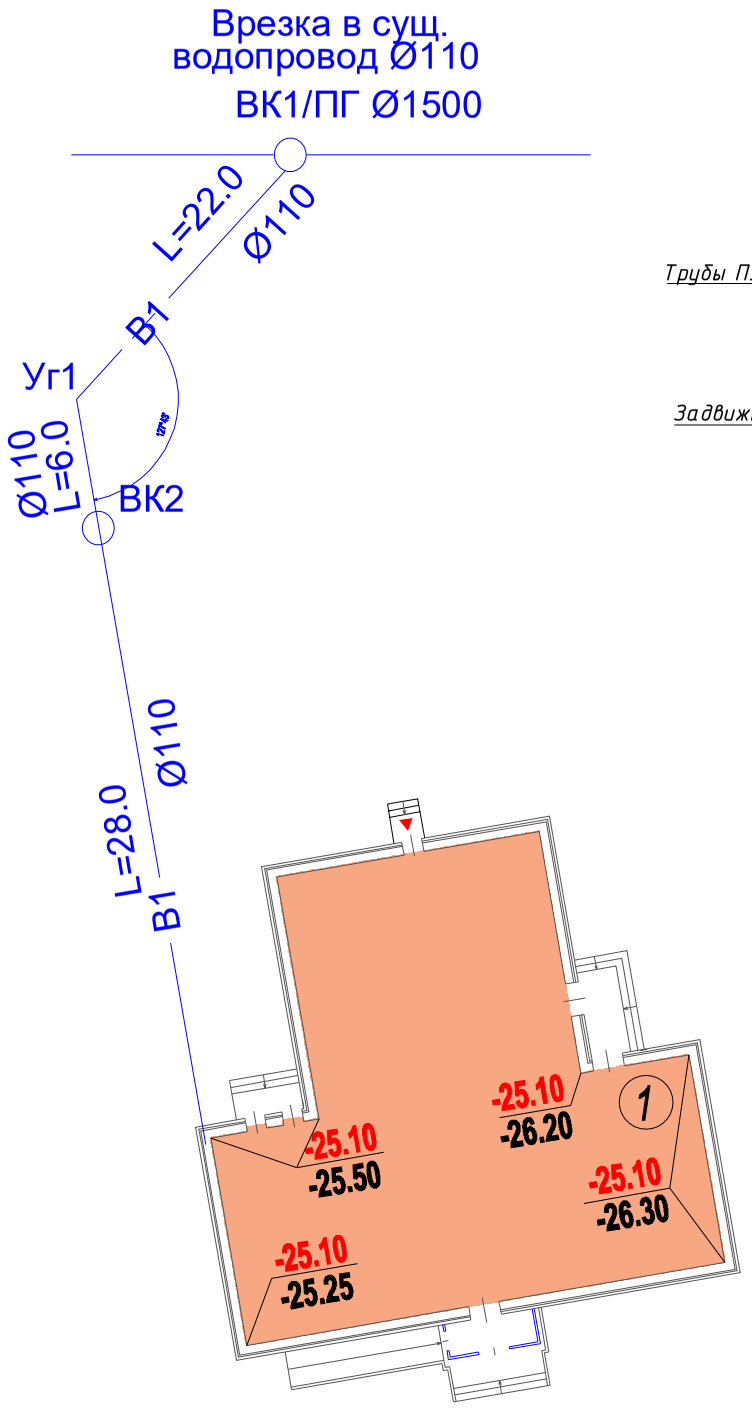

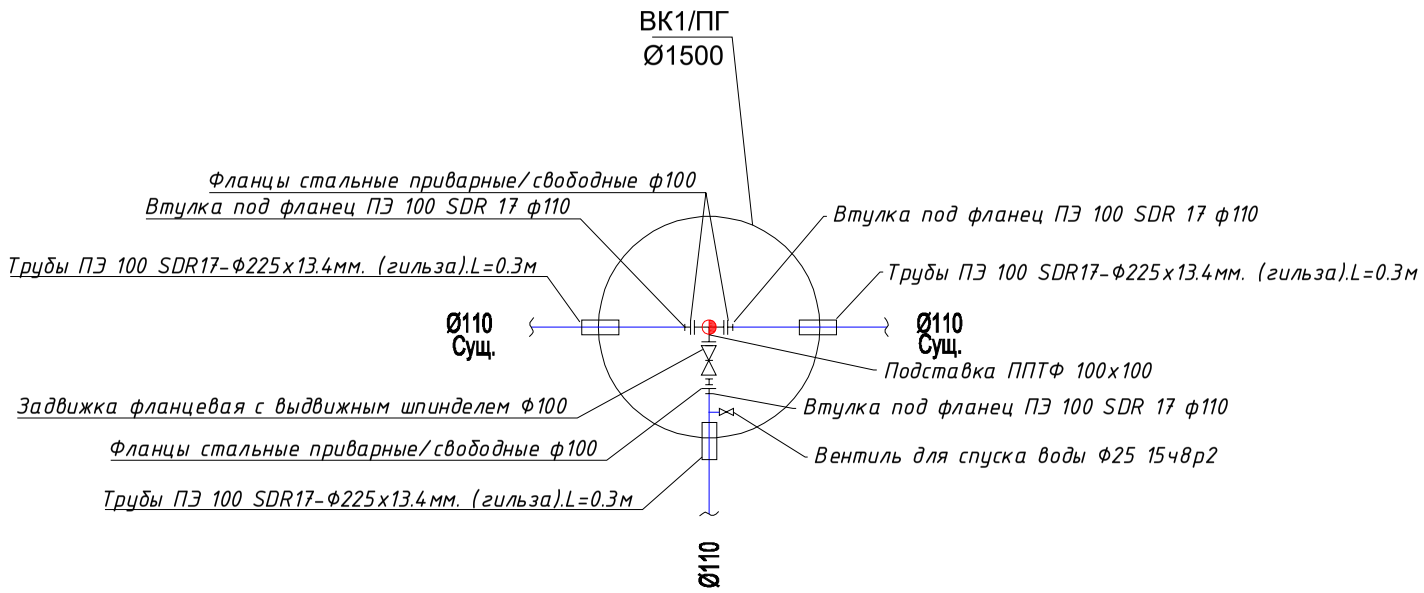

ВК2 Ø2000
Установка водомера в колодце
ТПР 901-09-11.84 лист АС-9

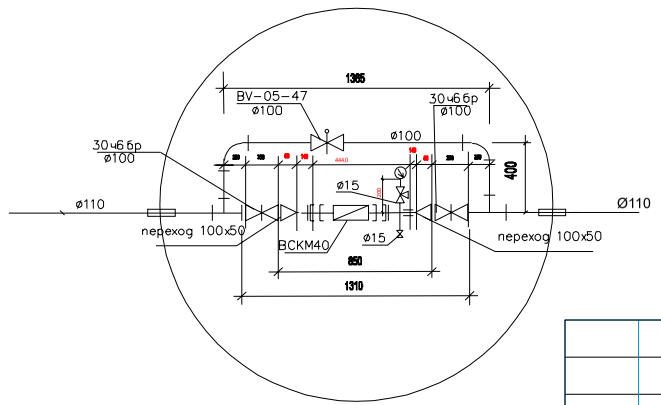

Изм.	Кол.уч	Лист	N док.	Подпись	Дата
ГИП	Сарсенов А.				12,22
Исполнитель	Зернов И.				12,22
Н. контроль	Абдираманов А.				12,22

02-22 НВК

Привязка проектно-сметной документации на строительство дома культуры на 100 мест в селе Г.Алипов, Курмангазинского района Атырауской области

Наружные сети водоснабжения и канализации

Стадия	Лист	Листов
РП	5	

ТАБЛИЦА ПАРАМЕТРОВ ВОДОПРОВОДНЫХ КОЛОДЦЕВ

ТОО "Купол" г.Шымкент- 2022 г.

Взаим. инв.N | Подп. и дата | Инв.N подл.

ТАБЛИЦА ПАРАМЕТРОВ КАНАЛИЗАЦИОННЫХ КОЛОДЦЕВ

Nколодца по плану	Марка колодца по грунтовым условиям	Марка колодца	Полная глубина колодца по профилю Нмм	Диаметр колодца Дк мм	Глубина лотка hл мм	Высота рабоч части колодца Нр мм	Высота горловины hгор мм	Расход материалов																													Гидроизоляция
								Днище				Рабочая часть						Плита перекрытия								Горловина											
									Сборные железобетонные элементы серия3.900.1-14 выпуск 1																													
								Объем бетона на лоток м3	ПН10	ПН15	ПН20	КС10.6	КС10.9	КС15.6	КС15.9	КС20.6	КС20.9	ПП10-1	ПП10-2	1ПП15-1	1ПП15-2	2ПП15-1	2ПП15-2	1ПП20-1	1ПП20-2	2ПП20-1	2ПП20-2	КС7.3	КС7.9	КС10.3	КС10.6	КО6	ПО10	ПД6	ПД10	Кирпич кладка, ряды	Тип люка	Стремянка	
1	2	3	4	5	6	7	8	9	10	11	12	13	14	15	16	17	18	19	20	21	22	23	24	25	26	27	28	29	30	31	32	33	34	35	36	37	38	39	40
1	I	КСЛ-2	1120	1000	200	900	220	0,36		1					1					1								1				1				-	Л	С1-07	+
2	I	КСП-2	1230	1000	300	900	330	0,45		1					1					1								1				1				-	Л	С1-06	+
3	I	КСП-2	1410	1000	300	900	510	0,45		1					1					1								1				1				-	Л		+
4	I	КСУ1-3	1770	1000	300	1200	570	0,45		1				2										1				1				1				1	Л		+
5	I	КСЛ-2	1120	1000	200	900	220	0,36		1					1					1								1				1				-	Л		+

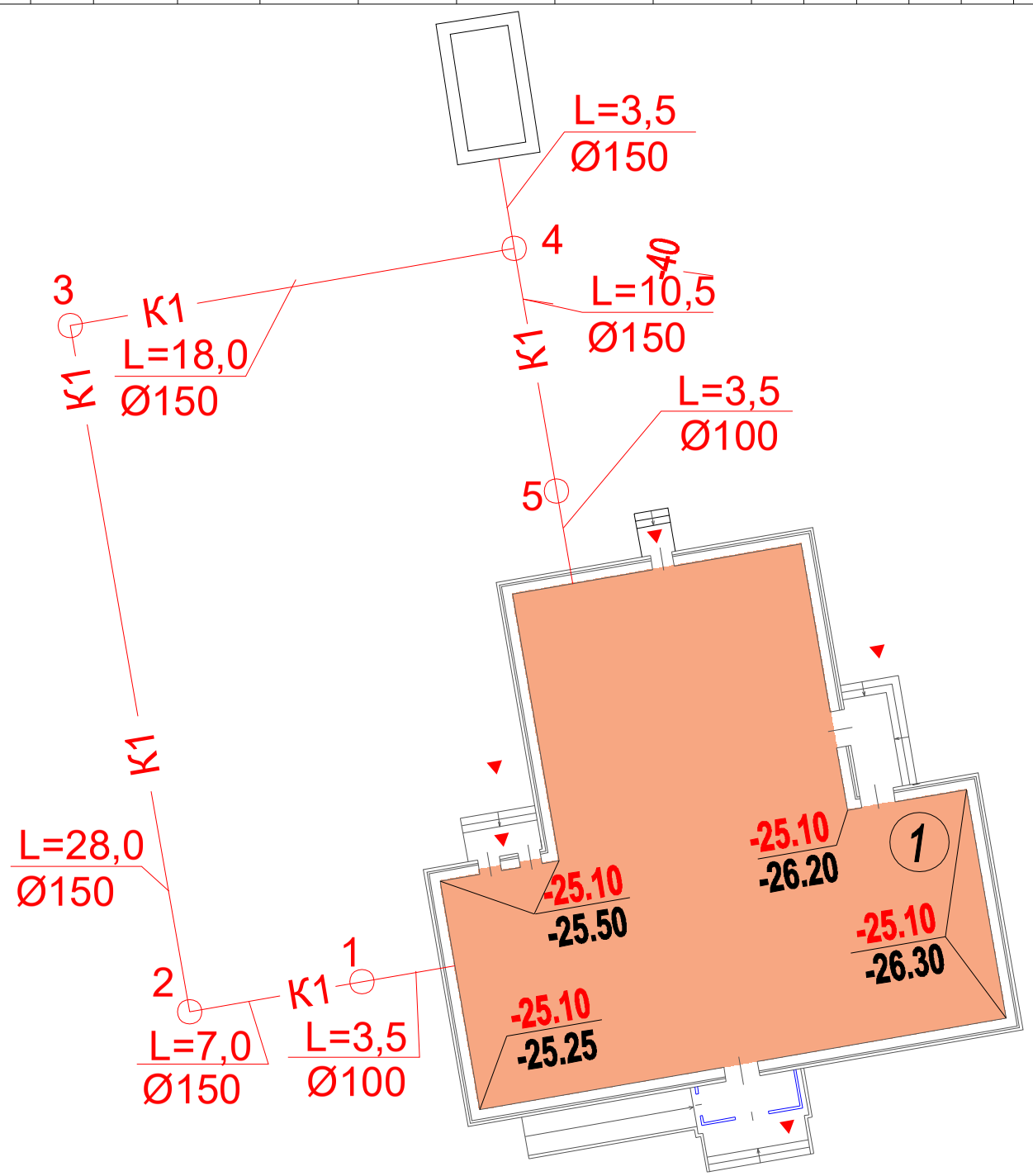

Взам. инв. №	Подп. и дата	Инв. № подл.

Изм.	Кол.уч	Лист	N док.	Подпись	Дата				
						02-22 НВК			
						Привязка проектно-сметной документации на строительство дома культуры на 100 мест в селе Г.Алипов, Курмангазинского района Атырауской области			
ГИП		Сарсенов А.			12,22	Наружные сети водоснабжения и канализации	Стадия	Лист	Листов
							РП	6	
Исполнитель		Зернов И.			12,22	ТАБЛИЦА ПАРАМЕТРОВ КАНАЛИЗАЦИОННЫХ КОЛОДЦЕВ	ТОО "Купол" г.Шымкент- 2022 г.		
Н. контроль		Абдираманов А.			12,22				

Позиция	Наименование и техническая характеристика	Тип, марка обозначение документа опросного листа	Код оборудования изделия, материала	Завод-изготовитель	Единица измерения	Количество	Масса единицы кг.	Примечание
1	2	3	4	5	6	7	8	9
1	Труба полиэтиленовая ПЭ 100 SDR 17 - 110 х 6,6 питьевая	ГОСТ 18599-2001			м.	56,0	0,456	
	Водомерный узел В1							
2	Задвижка универсальная с обрезиненным клином Ру 1,0 Мпа фланцевая Ø 100 с эл.приводом Мощность = 0,20 KW	BV-05-47			шт	1	9,00	
3	Вентиль запорный муфтовый Ру1Мпа Ø 20	15ч8п2			шт	2	1,10	
4	Фланцы свободные на приварном кольце в комплекте с гайками, болтами) 100-1-100	ГОСТ 12820-2001			Комплект	2	2,06	
5	Втулка фланцевая Ø100	ГОСТ 18599-2001			шт	2	0,55	
6	1.Счетчик холодной воды Ду 40	ВСКМ-40			Комплект	1		
	Пределы расхода Qмин.=0,07м3/час; Qэкспл.=2,8м3/час. Qмакс.=7,0м3/час.							
	Труба стальная водогазопроводная Ø 25х2.0	ГОСТ 3262-75*			м.	1,20	1,28	
	Труба стальная водогазопроводная Ø 57х3,5	ГОСТ 3262-75*			м.	2,0	4,88	
	2.Кран спускной сальниковый Ø15	10Б8бк1			шт.	1	0,86	
	3.Манометр общего назначения от 0 до 1 МПа	МП-63			шт.	1		
	4.Кран трехходовой для манометра Ру 1МПа Ø15	11Б8бк			шт.	4	0,75	
	5.Переход К 57х4-20х2,8	ГОСТ 17378-83*			шт.	2	0,40	
	6.Опора ОП-2 (металл для установки)				шт.	2	29,0	
	7. уголок равнобокий Б-50х50х5 ГОСТ 8509-72 / ст2 СП ГОСТ 535-79				кг.	5,16		
7	Труба Ø108х4.0 - ВСт3сп (для патрубков L=0.30м-10шт)	ГОСТ 10704-91			м	3,0	10.26	
8	Промывка и дезинфекция трубопроводов Гидравлическое испытания сети давлением 1.0Мпа.				м.	56,0		

Взамен инв.N

Подпись и дата

Инв. N подл.

Изм	Кол. уч	Лист	N док	Подпись	Дата
ГИП		Сарсенов А.			12,22
Разработал		Зернов И		И.Зернов	12,22
Н. контр.		Яковишина И.			12,22

02-22 НВКС

Привязка проектно-сметной документации на строительство дома культуры на 100 мест в селе Г.Алипов, Курмангазинского района Атырауской области

Наружные сети водоснабжения и канализации

стадия	лист	листов
Р	1	3

Спецификация оборудования

ТОО "Купол"
г. Шымкент-2022г.

Позиция	Наименование и техническая характеристика	Тип, марка обозначение документа опросного листа	Код оборудования изделия, материала	Завод-изготовитель	Единица измерения	Количество	Масса единицы кг.	Примечание
1	2	3	4	5	6	7	8	9
9	Колодец водопроводный Ø2000(см.таблицу колодцев)	ТПР 901-09-11.84			шт	1		
10	Колодец водопроводный Ø1500(см.таблицу колодцев)	ТПР 901-09-11.84			шт	1		
11	Люк чугунный тип "Л" Ø700	ГОСТ 3634-99			шт	2		
12	Наружная гидроизоляция колодцев горячим битумом за 2 раза				шт	4		
13	Металлические соединения ж/ бетонных колец МС-4 МС-5 МС-8	ТПР 901-09-11.84 альбом IV			кг.	18,00		
14	Гидрант пожарный h=1000мм	ГОСТ 8220-85Е			шт.	1		
15	Пожарный указательный знак				шт.	1		
	Арматура.							
1	Задвижка фланцевая на Ру=1.0 МПа Ду=100	30ч6бр			шт.	3	10,5	
2	Вентиль на Ру=1,6 МПа Ду=25	15ч8р			шт	1	1.80	
3	Вентиль на Ру=1,6 МПа Ду=15	15ч8р			шт	1		
4	Фланец 100-10	ГОСТ 12822-80			шт.	8	2.27	
5	Фланец 1-100-10	ГОСТ 12820-80			шт.	8	2.06	
6	Переход 50х20	ГОСТ 18599-2001			шт.	1		
7	Переход 100х50	ГОСТ 18599-2001			шт.	1		
8	Тройник равнопроходной 100х100	ГОСТ 18599-2001			шт.	2		
9	Врезка Ду 100				шт	1		
	Отмостка вокруг колодцев:							
1	бетон кл В7,5 толщиной 10 см.				м3	0,058		на 1 колодец
2	основание- ПГС 10 см.				м2	5,8		на 1 колодец

Взамен инв.N

Подпись и дата

Инв. N подл.

Позиция	Наименование и техническая характеристика	Тип, марка обозначение документа опросного листа	Код оборудования изделия, материала	Завод-изготовитель	Единица измерения	Количество	Масса единицы кг.	Примечание
1	2	3	4	5	6	7	8	9
	Канализация							
1	Труба хризотилцементная							
	безнапорная БНТ 100-3950 с муфтой Ду150 х10	ГОСТ 31416-2009			м.	67,0		
2	Колодец канализационный Ø1000 из сборных ж/б							
	элементов на сульфатостойком портландцементе	ТП 902-09-22.84			шт.	5		
3	Люк чугунный тип "Л" Ø700	ГОСТ 3634-99			шт	5		
4	Испытание сети наливом	ГОСТ 3634-99			м.	67,0		
5	Труба ПЭ100 SDR 17-Ø225х13,4 техническая (гильзы L=200мм-9шт)	ГОСТ 18599-2001			м.	3,8	9.12	
	Отмостка вокруг колодцев:							
6	бетон кл В7,5 толщиной 10 см.				м3	0,058		на 1 колодец
7	основание- ПГС 10 см.				м2	5,8		на 1 колодец

Взамен инв.N

Подпись и дата

Инв. N подл.