ТОО «ГИПРОГАЗ"

ПРИВЯЗКА ПРОЕКТНО-СМЕТНОЙ ДОКУМЕНТАЦИИ НА СТРОИТЕЛЬСТВО дома культуры на 100 мест в с. Асан Курмангазинского района Атырауской области

Альбом 2

Архитектурно-строительные решения (АС)
Технологические решения (ТХ).

Уральск 2022 Г

Состав проекта

Заказ: 3312

Том 1	**3312-ПЗ**	**Общая пояснительная записка.**
Альбом 1		**Генеральный план и наружные сети.**
Раздел1	3312-ГП	Генеральный план
Раздел2	3312-ТС	Теплоснабжение
Раздел3	3312-ТС.АС	Архитектурно-строительные чертежи теплоснабжения
Раздел4	3312-НВК	Наружные сети водоснабжения и канализации.
Раздел5	3311-ГСН	Газоснабжение
Раздел6	3312-ГСН.Н	Эскизные чертежи общих видов нетиповых изделий
Раздел7	3312-ЭС	Электроснабжение
Альбом 2		**Архиткгурно-строительные и технологические чертежи**
Раздел1	3312-ТХ	Технологические решения
Раздел2	3312-АС	Архитектурно-строительные чертежи
Альбом 3		**Санитарно-технические и электротехнические чертежи.**
Раздел1	3312-ОВ	Отопление и вентиляция
Раздел2	3312-ВК	Водопровод и канализация
Раздел3	3312-ЭОМ	Электроосвещение.
Раздел4	3312-ПС	Пожарная сигнализация.
Раздел5	3312-ВН	Видеонаблюдение
Альбом 4		**Блочно-модульная котельная БМК-0.07МВт**
Альбом 5		**Типовой проект 902-3-73.1.87 "Септики"**
Том 2		**Сметная документация.**
Том 3		**ОВОС (Оценка воздействия на окружающую среду).**
Том 4		**ПОС (Проект организации строительства).**
Том 5		**Отчет по топографо-геодезическим изысканиям.**
Том 6		**Отчет по геологическим изысканиям.**

Согласовано:
Гл.арх.
Гл.спец. ВК.
Взам. инв. N
Подп. и дата
Инв. N подл.

Ведомость рабочих чертежей марки АС

Лист	Наименование	Примечание
~~1.1~~	~~Общие данные (начало)~~	
1.1.1	Общие данные (начало)	
1.2	Общие данные (продолжение)	
1.3	Общие данные (окончание)	
~~2~~	~~План фундаментов~~	
2.1	План фундаментов	
~~3~~	~~Сечение фундаментов 1-1, 2-2.~~	
3.1	Сечение фундаментов 1-1 - 3-3.	
~~4~~	~~Сечение фундаментов 4-4.~~	
4.1	ФМ-1. Спецификация.	
5	~~Спецификация фундаментов.~~ Сечение фундаментов 5-5, вид А, Б.	
6	Фасад в осях 1-4	
7	Фасад в осях 4-1	
8	Фасад в осях А-Г	
9	Фасад в осях Г-А	
~~10~~	~~План на отм 0.000~~	
10.1	Кладочный план на отм 0.000	
10.2	Узел1, узел2	
~~11~~	~~Разрез 1-1~~	
11.1	Разрез 1-1	
~~12~~	~~Разрез 2-2~~	
12.1	Разрез 2-2	
~~13~~	~~Маркировочный план на отм 0.000~~	
13.1	Отделочный план на отм 0.000	
~~14~~	~~Спецификация заполнения проемов оконных, дверных и витражных блоков~~	
14.1	Габаритные чертежи окон, витражей. Спецификация заполнения проемов	
15	Экспликация полов	
~~16~~	~~План перемычек~~	
17	План перемычек. Спецификация, Ведомость перемычек	
~~18~~	~~План кровли~~	
18.1	План кровли	
~~19~~	~~План расположения деревянных балок на отм +3.800~~	
19.1	План расположения деревянных балок на отм +3.600	
20	Деревянные балки начало	
~~21~~	~~Деревянные балки окончание. Узлы.~~	
21.1	Узел крепления деревянной балки к металлической балки БМ-1.	
~~22~~	~~Опорная плита, П-1.~~	
23	Узел потолка. Спецификация на балки.	
~~24~~	~~План расположения деревянных элементов крыши.~~	
24.1	План расположения деревянных элементов крыши.	
~~25~~	~~Разрез 1-1, 2-2 по крыше~~	
25.1	Разрез 1-1, 2-2, 3-3.	
~~26~~	~~Узлы по крыше~~	
26.1	Узлы по крыше	
~~27~~	~~Слуховое окно~~	
27.1	Слуховое окно	
~~29~~	~~Крыльцо N1~~	
29.1	Крыльцо N1	
29.2	План фундамента входной группы. Крыльцо N1	
~~30~~	~~Крыльцо N2~~	
30.1	Крыльцо N2	
~~31~~	~~Крыльцо N3~~	
31.1	Крыльцо N3	
~~32~~	~~Крыльцо N4~~	
32.1	Крыльцо N4	
33	Фрагмент плана N1	
34	План сцены. Разрезы.	
35	Узлы А и В. Спецификация.	

Технико-экономические показатели

Наименование	Показатель
Площадь застройки, м2	~~439.08~~ 392,06
Общая площадь здания, м2	322,51
Расчетная площадь здания, м2	~~251,10~~ 276,65
Число этажей	1
Строительный объем, м3	~~2316,15~~ 1566,27

Принятые в проекте решения, соответствуют требованиям экологических, санитарно-гигиенических, противопожарных, других норм и стандартов Республики Казахстан в архитектурной, градостроительной и и строительной деятельности и обеспечивают безопасную для жизни и здоровья людей эксплуатацию объекта при соблюдении мероприятий предусмотренных проектом.

Главный инженер проекта Умарова Ж.Р.

Согласовано

ГИП	Чекалин		09.22
н.контр.	Шерстянкина		09.22
инв№			

Изм.	Кол.	Лист	Nдок.	Подпись	Дата
ГИП		Умарова			27.07.18
Разраб.		Баймуратов			27.07.18

ПРИВЯЗАН: 3312-АС

ТОО "Гипрогаз" г.Уральск

Привязка проектно-сметной документации на строительство дома культуры на 100мест в селе Асан Курмангазинского района Атырауской области.

16/29-06-2017-АС

Строительства Дома культуры в с.Азгир Курмангазинского района Атырауской области

ДОМ КУЛЬТУРЫ

Стадия	Лист	Листов
РП	1.1	35

Общие указания (начало)

ТОО "СтройДизайнСервис"

Ведомость основных комплектов рабочих чертежей

ОБОЗНАЧЕНИЕ	НАИМЕНОВАНИЕ	ПРИМЕЧАНИЕ
ГП	Генеральный план	
АС	Архитектурно-строительные решения.	
ТХ	Технологические решения.	
ОВ	Отопление, вентиляция.	
НВК	Водопровод и канализация.	
ТС	Тепловые сети	
ТС.АС	Архитектурно-строительные решения теплоснабжения.	
ГСН	Газоснабжение	
ЭОМ	Электроосвещение.	
ПС	Пожарная сигнализация.	
ССВ	Слаботочные системы.	
ВН	Видеонаблюдение.	

Общие указания.

Основанием для разработки рабочего проекта являются следующие исходные данные.
Рабочий проект разработан для строительства в соответствии со ~~СП РК 2.04-01-2017,~~ НТП РК 01-01-3.1(4.1)-2017" относится к IV Г климатическому подрайону со следующими природно-климатическими характеристиками:
-температура наружного воздуха наиболее холодной пятидневки, обеспеченностью 0.92 - (-28 С) ;
-средняя температура наиболее холодных суток - -24.9° ;
-сейсмичность площадки - 5 баллов;
-нормативное значение веса снегового покрова - 0.8 кПа;
-нормативное значение ветрового давления -0.77 кПа;
-нормативная глубина промерзания грунта -122 см.

Грунты основания фундаментов супесь легкая, песчанистая коричневого цвета ~~Фундамент рассчитан на условной площадке при R=12т/м3, грунты непросадочные, ненабухающие.~~ маловлажная с прослойками глины и супеси, ожелезненная. Грунт слабозасоленный.
Грунтовые воды вскрыты на глубине 1.0-1.2 м. Воды соленные, агрессивные к бетонам.
Физико - механическая характеристика грунтов:
Y=18°, C=16 кПа, P=19.8 кН/м3, E=6.9 МПа

Архитектурно-планировочное решение.

Проектируемое здание -одноэтажное сложной конфигурации с размерами в осях 20,94х22,26м и пристройками с двух сторон с размерами в осях 9,88х4,94м.
Высота этажа до низа несущей конструкции перекрытия - 3,600м ~~3,300~~ м.

-Класс здания по степени ответственности - II ;
- Категория по взрывопожарной и пожарной опасности - Г;
-Класс конструктивной пожарной опасности - С0;
-Классификация здания по функциональной пожарной опасности - F 2.1 ~~4.3~~
-Степень огнестойкости - ~~II~~ . III

Конструктивные решения.

Фундамент- монолитный железобетонный ленточный из бетона кл. В 20;
Стены наружные- из ракушеблока толщ. 390мм марки I/COMP/350 ГОСТ4001-2013 на растворе марки М50, с устройством с наружной стороны утеплителя, из мин. плиты ПЖ-170, толщ. 80мм с последующей облицовкой из силикатного кирпича ГОСТ379-2015 толщ.120мм марки СОЛПоОб 250х120х65 М150/F50/2.0
Перегородки толщ.120мм из керамического кирпича марки Кр-р-по 250х120х65/НФ/100/2,0/25 ГОСТ530-2012 на растворе марки М50; толщ.100мм из газоблока у=600кг/м3

Кровля - металлочерепица по деревянному настилу толщ.25мм;
Крыша здания - двухскатная ;
Полы- керамические, линолеум, бетонные по серии 2.244-1 вып.6
Окна - ПВХ с двойным стеклопакетом, витражи из алюминиевого профиля. ~~алюминиевые пластиковые индивидуального изготовления,~~
Внутренние двери -МДФ
Наружные двери - металлические.
Утеплитель -для покрытия - жесткая минплита ПЖ-140, толщ. 120 мм.
Антикоррозионная защита.

Антикоррозионная защита строительных конструкций в проекте выполнена в соответствии с требованиями СНРК 2.01-01-2013 " Защита строительных конструкций от коррозии".
Под всеми фундаментами устраивается подготовка из щебня с проливкой битумом до полного насыщения (ГОСТ 6617-76; ГОСТ 9548-74*).
Боковые поверхности фундаментов обмазать битумной мастикой в 2 слоя.
Степень очистки поверхностей стальных конструкций III по ГОСТ 9.402-80.
Окраску производить масляными составами за 2 раза.
Все открытые металлические соединительные элементы покрыть двумя слоями грунтовки ГФ-021 по ГОСТ 25129-82.
Грунтование конструкций первым слоем толщиной не менее 20 мкм.
Для защиты от сульфатной агрессивности грунтов и подземных вод все бетонные и железобетонные конструкции, соприкасающиеся с грунтом, выполнить из бетона на сульфатостойком портландцементе, повышенной плотности W6 и по морозостойкости F50.

Ведомость ссылочных и прилагаемых документов

Обозначение	Наименование	Примечание
	ССЫЛОЧНЫЕ ДОКУМЕНТЫ	
СН РК 1.02-03-2011	Порядок разработки, согласования, утверждения и	
	состав проектной документации на строительство	
СН РК 5.01-02-2013	Основания зданий и сооружений	
СН РК 2.02-01-2019	Пожарная безопасность зданий и сооружений	
СН РК 3.02-07-2014	Общественные здания и сооружения.	
СН РК 3.02-20-2011	Культурно-зрелищные учреждения.	
СП РК 2.01-101-2013	Защита строительных конструкций от коррозии	
ГОСТ 22266-2013	Цементы сульфатостойкие	
ГОСТ 23279-~~85~~ 2012	Сетки арматурные сварные для ж/б конструкций	
СН РК 1.03-00-2011*	Строительное производство. Организация строительных преприятий, зданий и сооружений	
СН РК 1.03-05-2011	Охрана труда и техника безопасности в строительстве	

Согласовано

ПРИВЯЗАН: 3312-1 АС

ГИП	Чекалин		09.22
Проверил	Чекалин		09.22
исполнит.	Сергиенко		09.22
инв№			

Изм.	Кол.	Лист	Nдок.	Подпись	Дата
ГИП		Умарова			27.07.16
Разраб.		Баймуратов			27.07.16

16/29-06-2017-АС

Строительства Дома культуры в с.Азгир Курмангазинского района Атырауской области

Стадия	Лист	Листов
РП	1.2	35

ДОМ КУЛЬТУРЫ

Общие указания (продолжение)

ТОО "СтройДизайнСервис"

Ведомость отделки помещений

Наименован. помещений	Вид отделки						Примечание
	Потолок		Стены,перегородки,колон. Низ стены перегородок высота в мм				
	Площ.	Вид отделки	Площ.	Вид отделки	Площ.	Вид отделки	
1 этаж							
		водоэмульсионной краской за 2 раза		водоэмульсионной краской Затирка,грунтовка, левкас,окраска водоэмульсионной краской за 2 раза			
7,8,17,18,20, 16,9,10,11	37,4	Затирка,грунтовка, левкас,окраска известковым раствором за 2 раза	338,4	Облицовка керамическая плитка		h=3.00м до потолка Керамическая плитка	
1,3,4,5,12,13, 15,14	225,2	Затирка,грунтовка, левкас,окраска водоэмульсионной краской за 2 раза	117,0	Улучшенная штукат.лев кас,окраска водоэмуль-сионной краской Затирка,грунтовка,лев-кас,окраска водоэмуль-сионной краской за 2 раза	170,0	h=1.80м окраска эмалью	
2,6,19	61,8	Затирка,грунтовка, левкас,окраска водоэмульсионной краской за 2 раза	278,0	Улучшенная штукат... левкас, окраска Водоэмульсионной краской Затирка,грунтовка, левкас,окраска Водоэмульсионной краской за 2 раза			

Ведомость отделки помещений

НОМЕР ПОМЕЩЕНИЯ, НАИМЕНОВАНИЕ	ПОТОЛОК		СТЕНЫ И ПЕРЕГОРОДКИ		ПРИМЕЧАНИЯ
	ПЛОЩАДЬ	ВИД ОТДЕЛКИ	ПЛОЩАДЬ	ВИД ОТДЕЛКИ	
Помещения: 1,2,3,4,5,12 13,14,15.	276,65	Подвесной потолок "Амстронг"	585,44	Высококачественная штукатурка с последующей покраской водоэмульсионной краской	
Помещения: 11,16,19,20.	15,8	ГВЛ водоэмульсионная окраска	74,92	Высококачественная штукатурка с последующей покраской водоэмульсионной краской	
Помещения: 6,10	11,6	ГВЛ водоэмульсионная окраска	60,13 23,10 37,03	Высококачественная штукатурка окраска масляной краской Водоэмульсионная краска	до высоты 1,5м h-2.1м
Помещения: 7,8,9,17,18	18,46	ГВЛ Водоэмульсионная окраска	141,97 56,31 85,66	Улучшенная штукатурка Облицовка глазурованной керамической плиткой Водоэмульсионная краска	 Отделка панели плиткой на высоту h=1,5м h-2.1м

Примечание:

1. Производство работ вести в соответствии с требованиями СН РК 2.04-05-2014, СП РК 2.04-105-2014 "Изоляционные и отделочные работы".
2. При отделке применять только высококачественные материалы.
3. Все внутренние отделочные работы выполнять по завершении монтажа санитарно-технических систем
4. Для внутренних стен и перегородок выполнять высококачественную штукатурку
5. Помещения ориентированные на север, восток окрашиваются в светлые тона, на юг, запад в светлые холодные тона.

Согласовано

ПРИВЯЗАН: 3312-1 АС

ГИП	Чекалин		09.22
Проверил	Чекалин		09.22
исполнит.	Сергиенко		09.22
инв№			

Изм.	Кол.	Лист	Nдок.	Подпись	Дата
ГИП		Умарова			27.07.18
Разраб.		Баймуратов			27.07.18

16/29-06-2017-АС

Строительства Дома культуры в с.Азгир Курмангазинского района Атырауской области

ДОМ КУЛЬТУРЫ

Стадия	Лист	Листов
РП	1.3	

Общие указания (окончание)

ТОО "СтройДизайнСервис"

План фундамента

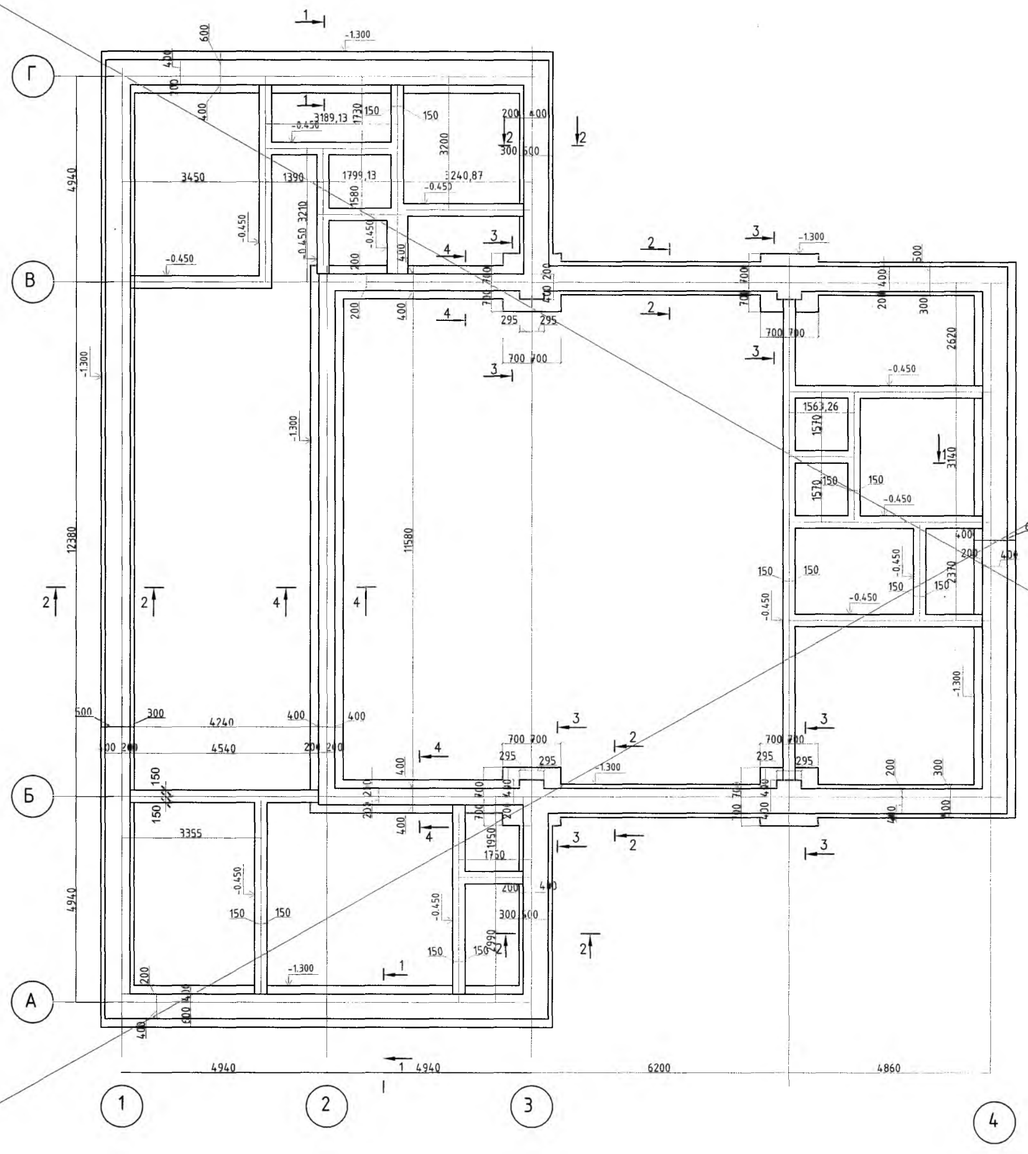

Примечание

1. За относительную отметку 0.000 принят уровень чистого пола 1 этажа, что соответствует абсолютной отметке на местности по генплану -
2. Фундаменты рассчитаны на условной площадке при R=12тс/м3
3. Под фундаменты выполнить щебеночную подготовку толщиной 100мм, с проливкой горячим битумом до полного насыщения.
4. Под стены выполнить ленточный монолитный железобетонный фундамент, бетон кл.В25 на с/с портландцементе W-8, F-75.
5. Горизонтальную гидроизоляцию выполнить на отм -0.150 из цементно-песчанного раствора марки М200.
6. Боковые поверхности фундаментов, соприкасающиеся с грунтом, обмазать мастикой за 2 раза.
7. Вокруг здания выполнить бетонную отмостку шириной 1000 мм.
8. Переборы грунта в траншее ниже проектных отметок основания фундаментов не разрешается. При случайных переработках грунта в отдельных местах следует заполнять траншеи тем же грунтом, уплотняя до естественной плотности К=0,92.

Смотри лист 1.1
АС- 3

Согласовано

АННУЛИРОВАН
~~ЗАМЕНЕН~~
РАЗРЕШЕНИЕ N ОТ
Инженер | Сергиенко | 09.22

Изм.	Кол.	Лист	Nдок.	Подпись	Дата
ГИП		Умарова			27.07.18
Разраб.		Баймуратов			27.07.18

16/29-06-2017-АС

Строительства Дома культуры в с.Азгир Курмангазинского района Атырауской области

ДОМ КУЛЬТУРЫ

Стадия	Лист	Листов
РП	2	35

План фундамента

ТОО "СтройДизайнСервис"

План фундамента

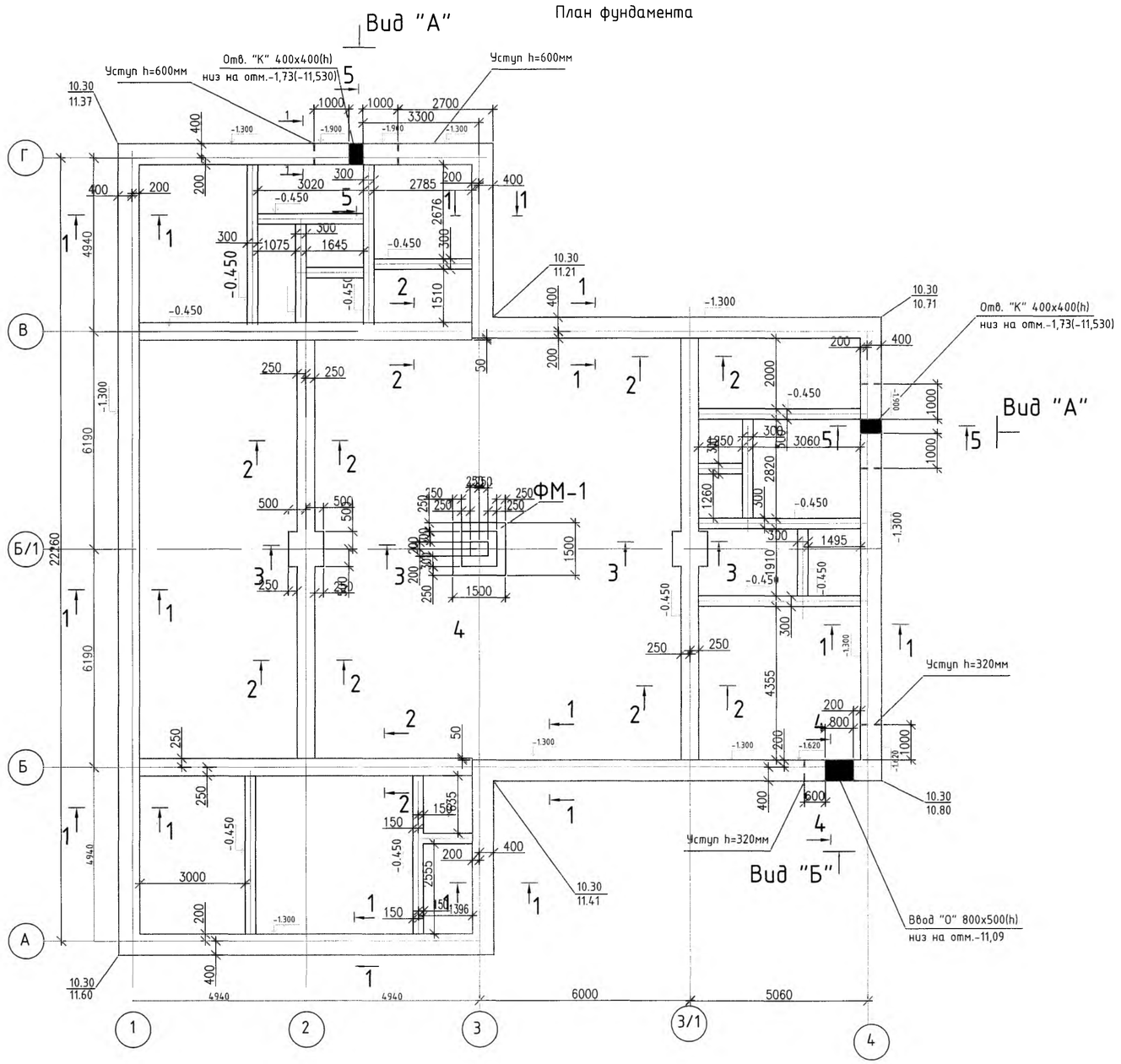

Примечание

1. За относительную отметку 0.000 принят уровень чистого пола 1 этажа, что соответствует абсолютной отметке на местности по генплану -9.800.
2. Грунты основания - глина легкая пылеватая с расчетными характеристиками:
   Y =1,98г/м3 ,С=16кПа ,Угол внутреннего трения-18°, Е=8,1МПа.
   Грунты по отношению к бетонным конструкциям на портландцементе обладают агрессивностью - сильной степени. По отношению к железобетонным конструкциям грунты сильноагрессивны.
   По отношению к бетонам на сульфатостойком цементе W4 грунты не обладают агрессивностью.
   Грунтовые воды не вскрыты до глубины 1-1,25 м.
3. Под фундаменты выполнить щебеночную подготовку толщиной 100мм, с проливкой горячим битумом до полного насыщения.
4. Под стены выполнить ленточный монолитный железобетонный фундамент, бетон кл.С15/20 на с/с портландцементе W-8, F-75.
5. Горизонтальную гидроизоляцию выполнить на отм.-0.150 из цементно-песчанного раствора марки М200.
6. Боковые поверхности фундаментов, соприкасающиеся с грунтом, обмазать мастикой за 2 раза.
7. Вокруг здания выполнить бетонную отмостку шириной 1000 мм.

Согласовано

Изм.	Кол.	Лист	Nдок	Подпись	Дата	3312-АС		
						Привязка проектно-сметной документации на строительство дома культуры на 100мест в селе Асан Курмангазинского района Атырауской области.		
Разраб.		Шерстянкина				ДОМ КУЛЬТУРЫ	Стадия	Лист 2.1	Листов
Проверил		Чекалин							
ГИП		Чекалин							
Н.контр.		Шерстянкина				План фундамента М :100	ТОО "ГИПРОГАЗ"		

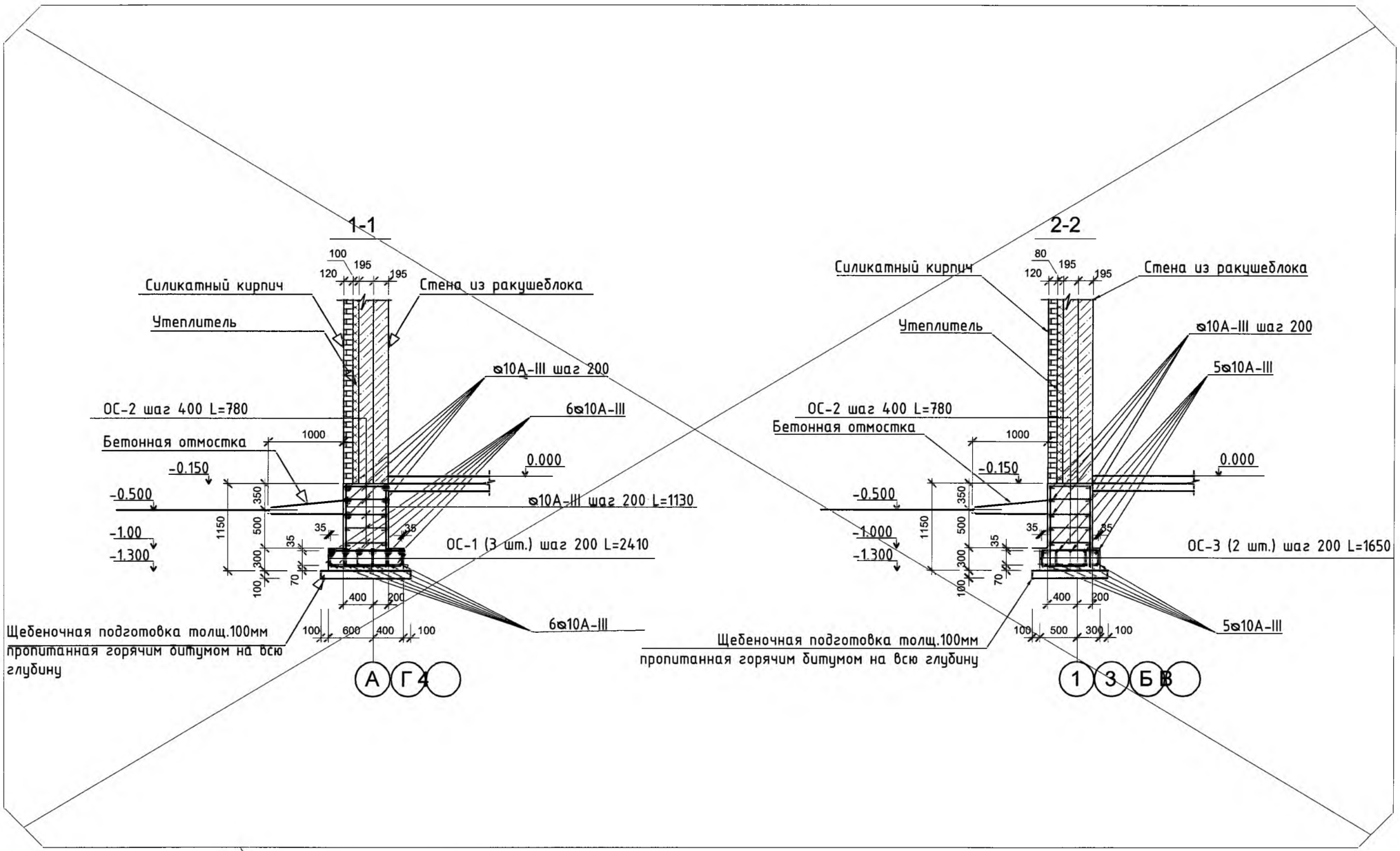

Смотри лист 1.1
АС– 3.1

Согласовано

АННУЛИРОВАН
~~ЗАМЕНЕН~~
РАЗРЕШЕНИЕ N ОТ
Инженер | Сергиенко | 09.22

Изм.	Кол.	Лист	Nдок.	Подпись	Дата
ГИП		Умарова			27.07.18
Разраб.		Баймуратов			27.07.18

16/29-06-2017-АС

Строительства Дома культуры в с.Азгир Курмангазинского района Атырауской области

ДОМ КУЛЬТУРЫ

Стадия	Лист	Листов
РП	3	

Сечения фундаментов 1-1; 2-2

ТОО "СтройДизайнСервис"

I Взамен перечеркнутого на листе 4

1-1

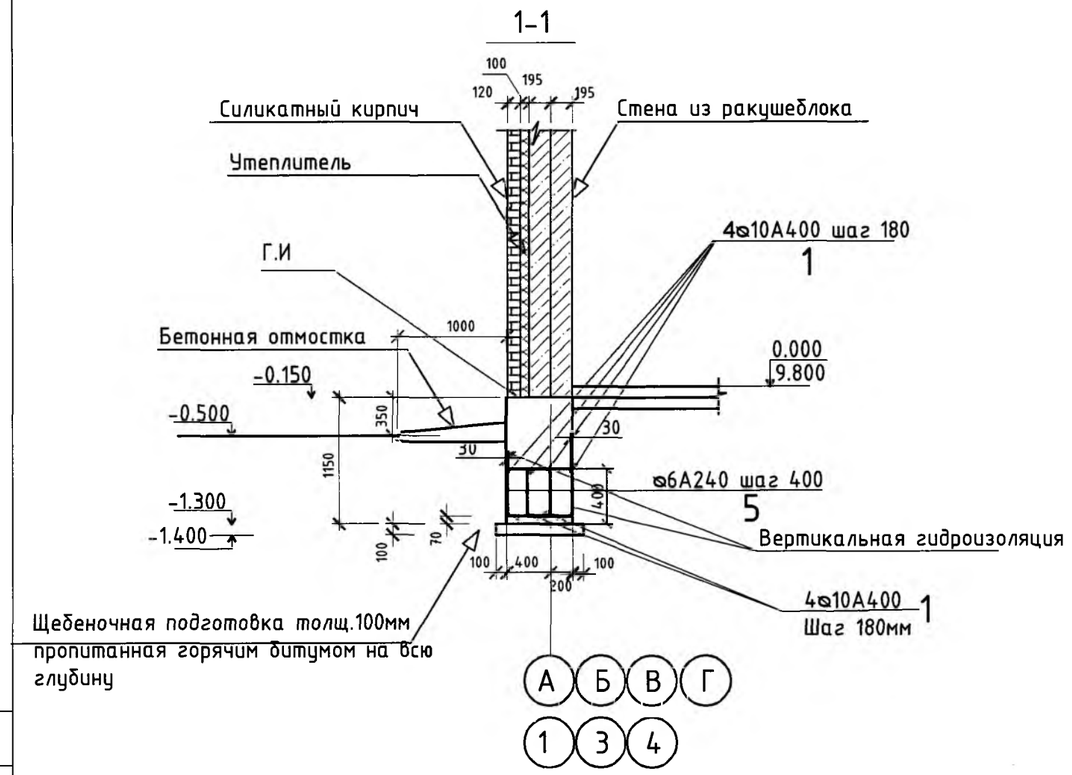

2-2

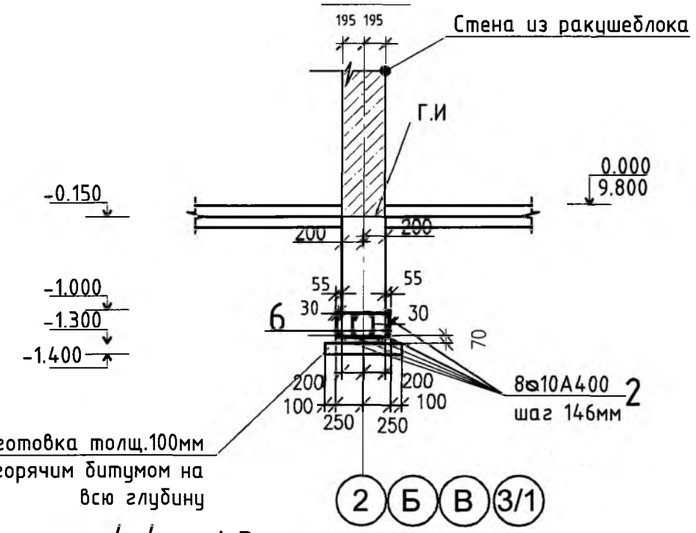

I Взамен перечеркнутого на листе 4

3-3

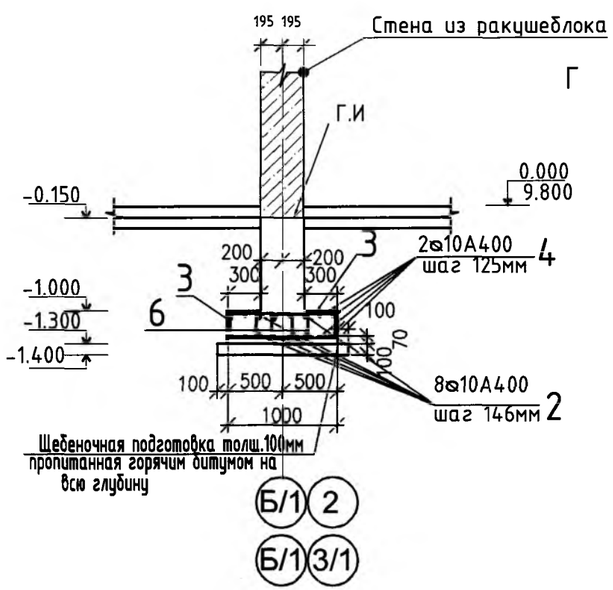

4-4

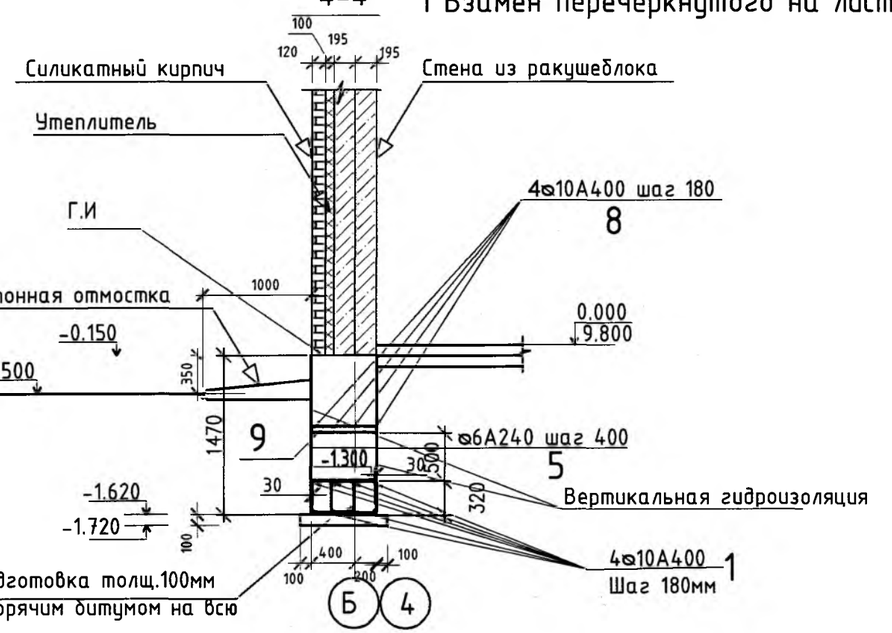

Согласовано

Изм.	Кол.	Лист	Nдок.	Подпись	Дата	3312-АС			
						Привязка проектно-сметной документации на строительство дома культуры на 100мест в селе Асан Курмангазинского района Атырауской области.			
Разраб.		Шерстянкина				ДОМ КУЛЬТУРЫ	Стадия	Лист	Листов
Проверил		Чекалин					РП	3.1	
ГИП		Чекалин			09.21	Сечения фундаментов 1-1; 2-2	ТОО "ГИПРОГАЗ"		
Н.контр.		Шерстянкина							

3-3

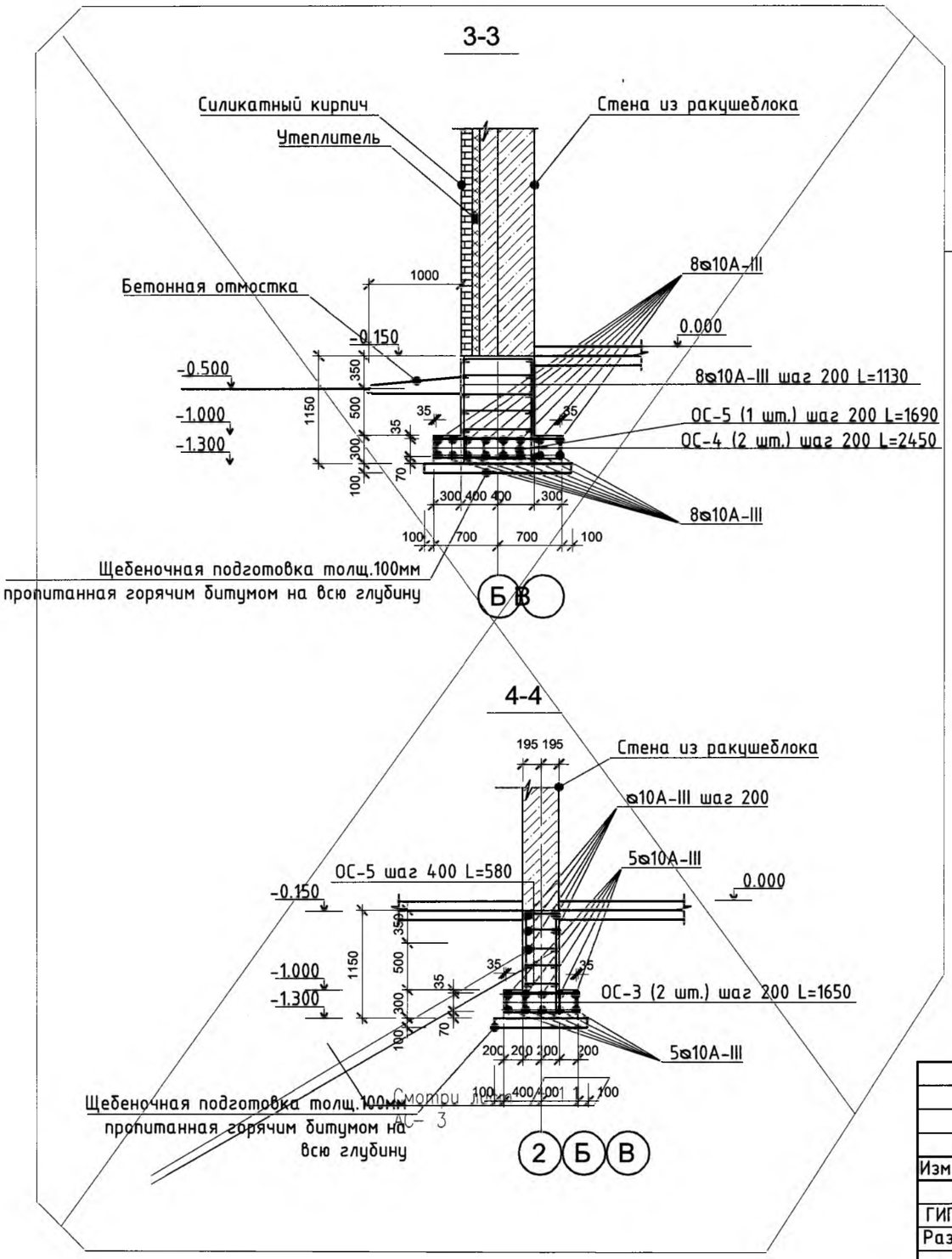

| см. лист 3.1

Фундамент под перегородку

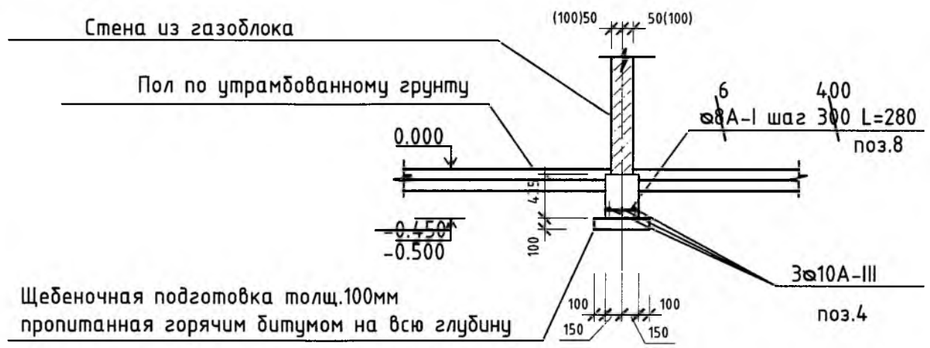

4-4

ПРИВЯЗАН: 3312-1 АС

ГИП	Чекалин		09.22
Проверил	Чекалин		09.22
исполнит.	Сергиенко		09.22
инв№			

16/29-06-2017-АС

Изм.	Кол.	Лист	Nдок.	Подпись	Дата
ГИП		Умарова			27.07.18
Разраб.		Баймуратов			27.07.18

Строительства Дома культуры в с.Азгир Курмангазинского района Атырауской области

ДОМ КУЛЬТУРЫ

Стадия	Лист	Листов
РП	4	

Сечение фундаментов 3-3-4-4

ТОО "СтройДизайнСервис"

Согласовано

ФМ-1

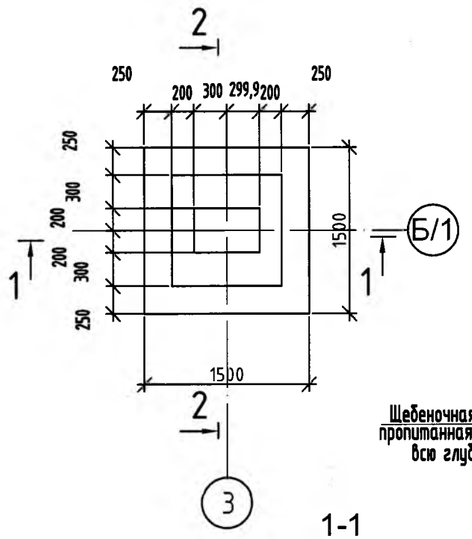

2-2

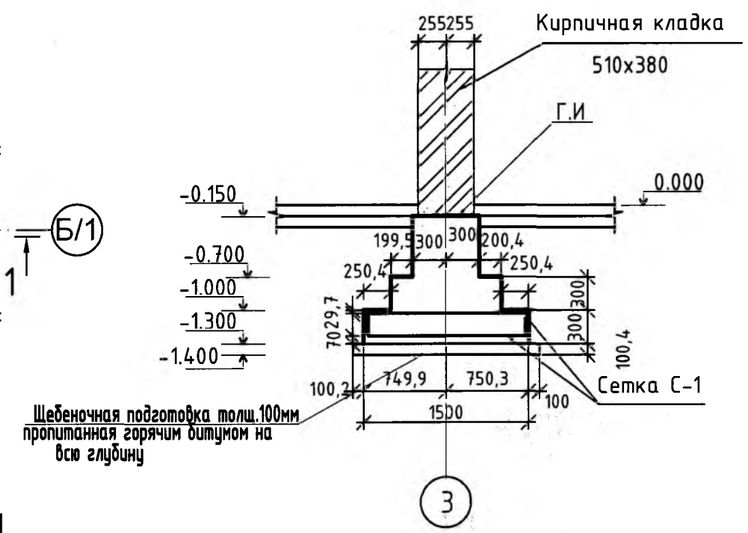

1-1

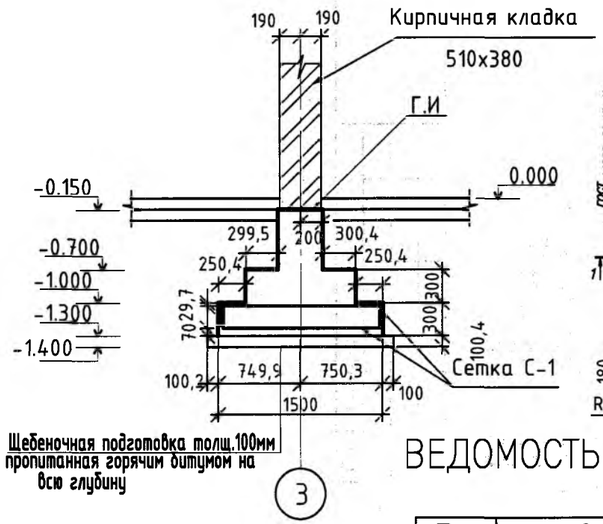

Сетка С-1

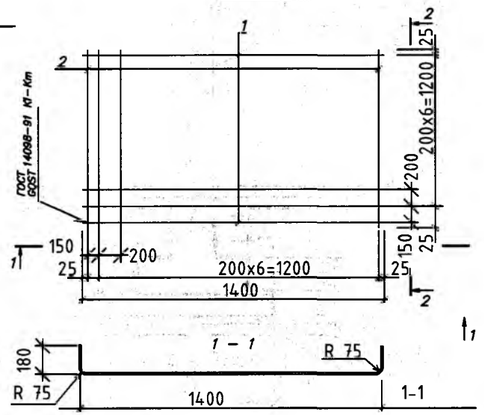

ВЕДОМОСТЬ ДЕТАЛЕЙ

Поз.	Эскиз
3	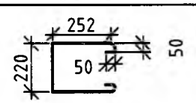
5	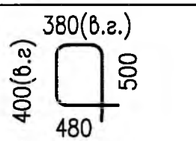
6	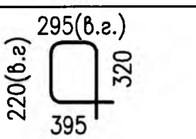

Спецификация

ПОЗ.	Обозначение	Наименование	Кол. шт.	Масса кг	Примечание
1	ГОСТ 34028-2016	**ф10мм А400 шаг 180мм** п.м	732.7	0,617	452.1кг
2	ГОСТ 34028-2016	**ф10мм А400 шаг 146мм** п.м	367.4	0,617	226.66кг
3	ГОСТ 34028-2016	**ф10мм А400** L=960мм	16	0,59	9.477 кг
5	ГОСТ 34028-2016	**ф6мм А240** L=1760мм	450	0,39	175.82 кг
6	ГОСТ 34028-2016	**ф6мм А240** L=1230мм	232	0,27	63.350кг
8	ГОСТ 34028-2016	**ф10мм А400** L=4600мм	8	2,84	22,706кг
9	ГОСТ 34028-2016	**ф6мм А240 шаг 300** L=570мм	32	0,13	4,05 кг
		СЕТКА С-1	2	2,172	4,344
1	ГОСТ 34028-2016	**ф10мм А400** L=1760мм	9	1,086	9.773кг
2	ГОСТ 34028-2016	**ф10мм А400** L=1760мм	9	1,086	9.773**кг**
		Бетон $C^{16}/_{20}$(Б20) W6 F75 на	86,5		$м^3$
		сульфатостойком портландцем.			
		ПЕРЕГОРОДКИ			
4	ГОСТ 34028-2016	**ф10мм А400** п.м	174,4	0,617	107,6 кг
7	ГОСТ 34028-2016	**ф6мм А240** L=280мм	130	0,062	8.08 кг
		Бетон $C^{16}/_{20}$(Б20) W6 F75 на	6,6		$м^3$
		сульфатостойком портландцем.			
		Щебеночная подготовка под фундаменты	12,0		$м^3$
		щебень фракции 20-40мм R=600кг/см2			
	ТУ 102-186-78	Битумно-полимерная мастика	368,0		$м^2$

Согласовано

Изм.	Кол.	Лист	Nдок	Подпись	Дата	3312-АС			
						Привязка проектно-сметной документации на строительство дома культуры на 100мест в селе Асан Курмангазинского района Атырауской области.			
Разраб.		Шерстянкина				ДОМ КУЛЬТУРЫ	Стадия	Лист	Листов
Проверил		Чекалин			09.22		РП	4.1	
ГИП		Чекалин			09.22				
Н.контр.		Шерстянкина				Сечения фундаментов 1-1; 2-2	ТОО "ГИПРОГАЗ"		

Ведомость элементов (начало)

Поз.	Эскиз
1	2
ОС-1	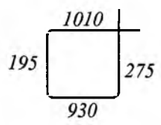 L=2410 мм
ОС-2	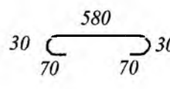 L=780 мм
ОС-3	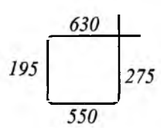 L=1650 мм
ОС-4	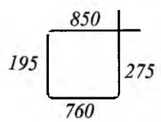 L=1900 мм
ОС-5	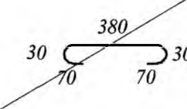 L=580 мм

Спецификация на фундамент

Марка поз.	Обозначение	Наименование	Кол. шт.	Масса ед.кг	Примечание
		Ленточный монолитный фундамент			
	ГОСТ5781-82*	Ø10 А-III	1266,48	781,42	
	ГОСТ5781-82*	Ø10 А-III	1292	0,70	904,40
ОС-1	ГОСТ5781-82*	Ø8 А-I L=2410	536	0,95	509,20
ОС-2	ГОСТ5781-82*	Ø8 А-I L=780	1080	0,31	334,80
ОС-3	ГОСТ5781-82*	Ø8 А-I L=1650	828	0,65	538,20
ОС-4	ГОСТ5781-82*	Ø8 А-I L=1900	56	0,75	42,0
ОС-5	ГОСТ5781-82*	Ø8 А-I L=580	280	0,23	64,40
	материал:	Бетон кл.В25 на с/с портландцементе М500	м3	81,53	
		Щебень	м3	11,88	
	ТУ 102-186-78	Битумно-полимерная мастика	м²	297,666	
		Цементный раствор М200	м²	107,652	
		Фундамент под перегородки			
	ГОСТ5781-82*	Ø10 А-III	249,48	153,93	
	ГОСТ5781-82*	Ø8 А-I L=280	245	0,11	26,95
	материал:	Бетон кл.В15 на с/с портландцементе М500	м3	8,23	
		Щебень, м3	м3	3,39	
	ТУ 102-186-78	Битумно-полимерная мастика	м²	51,41	
		Цементный раствор М200	м²	19,36	

Смотри лист 1.1
АС– 4.1

Согласовано

АННУЛИРОВАН
~~ЗАМЕНЕН~~
РАЗРЕШЕНИЕ N ОТ

Инженер	Сергиенко		09.22

Изм.	Кол.	Лист	Nдок.	Подпись	Дата
ГИП		Умарова			27.07.16
Разраб.		Баймуратов			27.07.16

16/29-06-2017-АС

Строительства Дома культуры в с.Азгир Курмангазинского района Атырауской области

ДОМ КУЛЬТУРЫ

Стадия	Лист	Листов
РП	5	

Спецификация на фундамент

ТОО "СтройДизайнСервис"

5-5

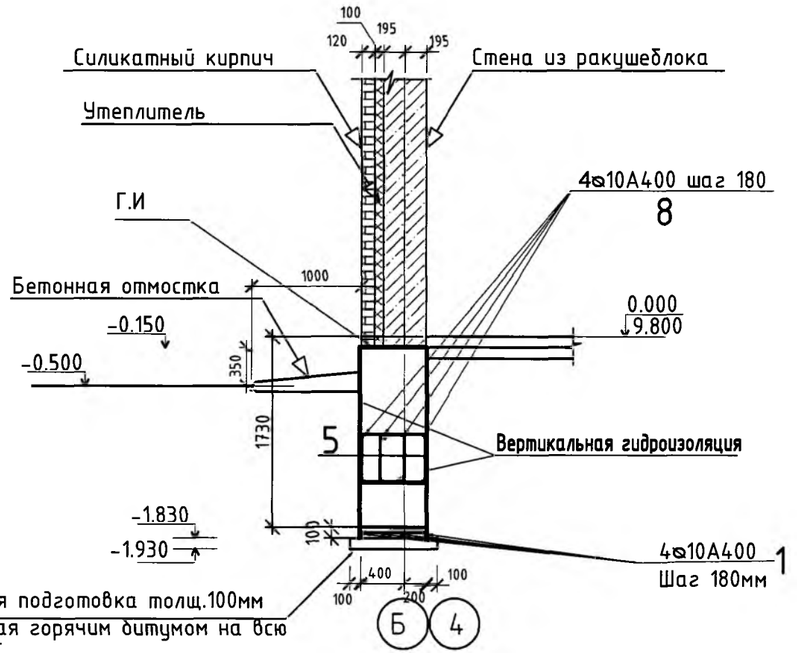

Щебеночная подготовка толщ.100мм пропитанная горячим битумом на всю глубину

ВИД А

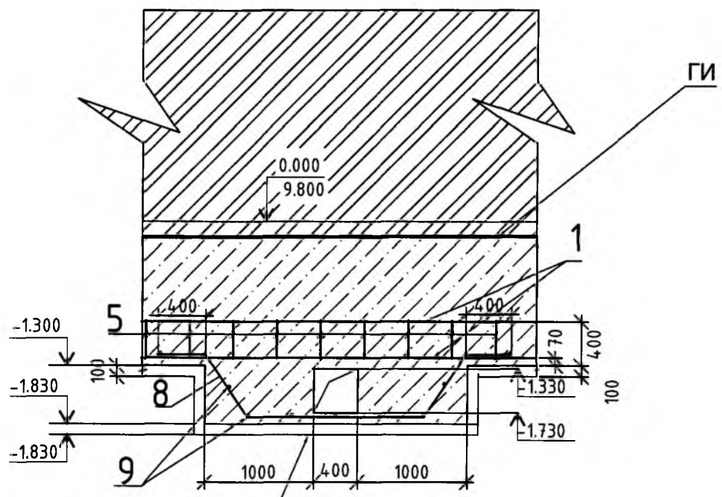

Щебеночная подготовка толщ.100мм пропитанная горячим битумом на всю глубину

ВИД А

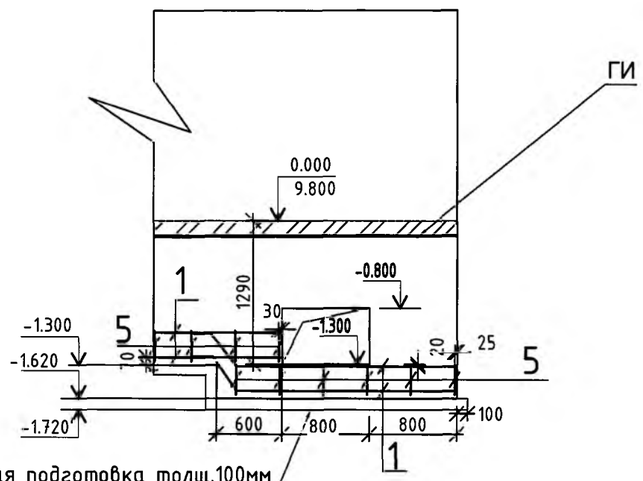

Щебеночная подготовка толщ.100мм пропитанная горячим битумом на всю глубину

Ведомость расхода материалов, т

Марка элемента	Изделия арматурные				Изделия закладные				Общий расход
	Арматура класса						Прокат		
	А240		А400		А400		С 245		
	ГОСТ 34028-2016		ГОСТ 34028-2016		ГОСТ 34028-2016		ГОСТ.....		
	ф6	Итого	ф10	Итого	ф	Итого		Итого	
Монолитный фундамент	254.590	0.207	838,093	838,093	—	—	—	—	1092.682

Изм.	Кол.	Лист	Nдок	Подпись	Дата	3312-АС			
						Привязка проектно-сметной документации на строительство дома культуры на 100мест в селе Асан Курмангазинского района Атырауской области.			
Разраб.		Шерстянкина				ДОМ КУЛЬТУРЫ	Стадия	Лист	Листов
Проверил		Чекалин			09.22г		РП	5.1	
ГИП		Чекалин			09.22г				
Н.контр.		Шерстянкина				Сечения фундамента 5-5. Вид "А"; Вид "Б".	ТОО "ГИПРОГАЗ"		

Согласовано

Фасад в осях 1-4.

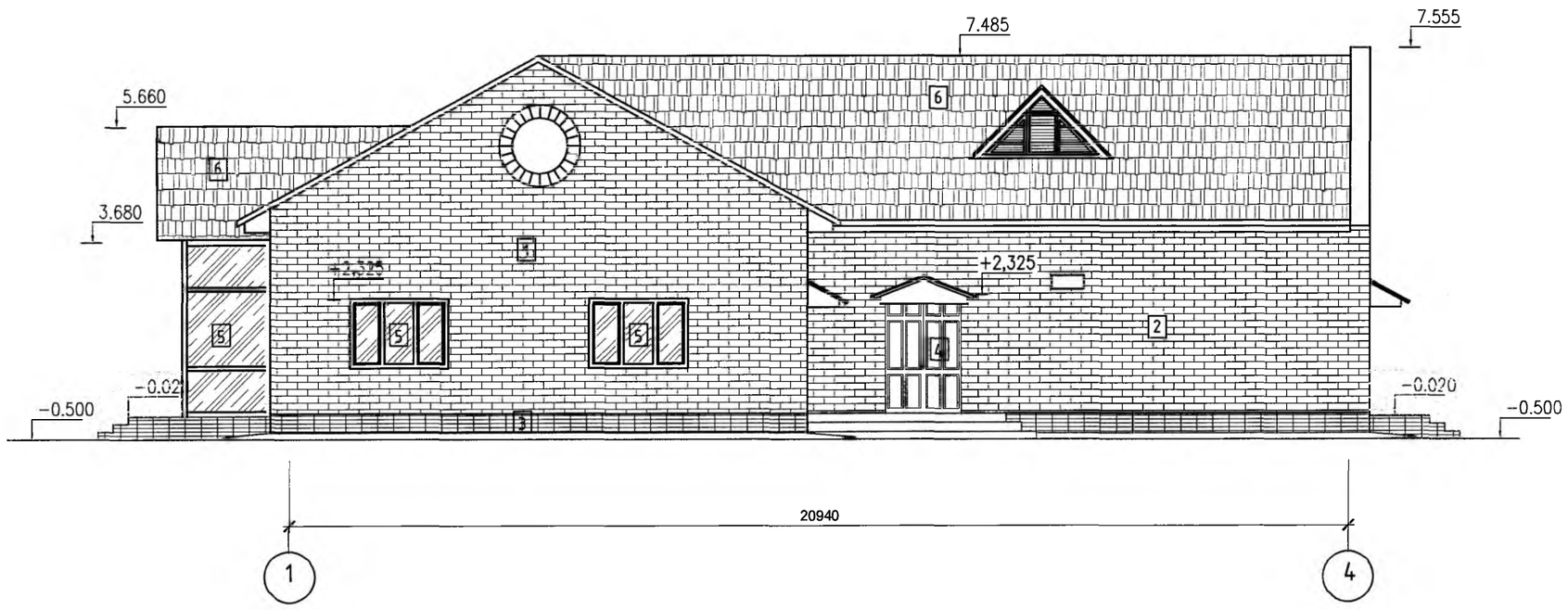

Ведомость отделки фасадов

Тип отделки	Элемент фасада	Отделка	Цвет	Примечания
1	Основные плоскости наружных стен	Кладка из силикатного лицевого кирпича СОЛ-100/25 Плитный утеплитель ПЖ-140(80) НГ по ГОСТ 9573-2012 из минеральной ваты на базальтовой основе толщ. 100мм		RAL-1015
2	Основные плоскости наружных стен			RAL-8000
3	Цоколь здания	Сплитерная плитка. Плитный утеплитель ПСБ-35 по ГОСТ 15588-2014 из пенополистирола толщ. 100мм		RAL-8000
4	Дверные блоки	Металлические, эмаль для наружных работ		RAL-7016
5	Окна, витражи	ПВХ профили, заполнение 2-х камерный стеклопакет		RAL-7021
6	Покрытие кровли	Профлист		RAL-7030

Данный лист смотреть совместно с листами АС-10,12.

ПРИВЯЗАН: 3312-1 АС

ГИП	Чекалин		09.22
Проверил	Чекалин		09.22
исполнит.	Сергиенко		09.22
инв№			

Изм.	Кол.	Лист	Nдок.	Подпись	Дата
ГИП		Умарова			27.07.18
Разраб.		Баймуратов			27.07.18

16/29-06-2017-АС

Строительства Дома культуры в с.Азгир Курмангазинского района Атырауской области

ДОМ КУЛЬТУРЫ

Стадия	Лист	Листов
РП	6	

Фасад в осях 1-4

ТОО "СтройДизайнСервис"

Согласовано

Фасад в осях 4-1.

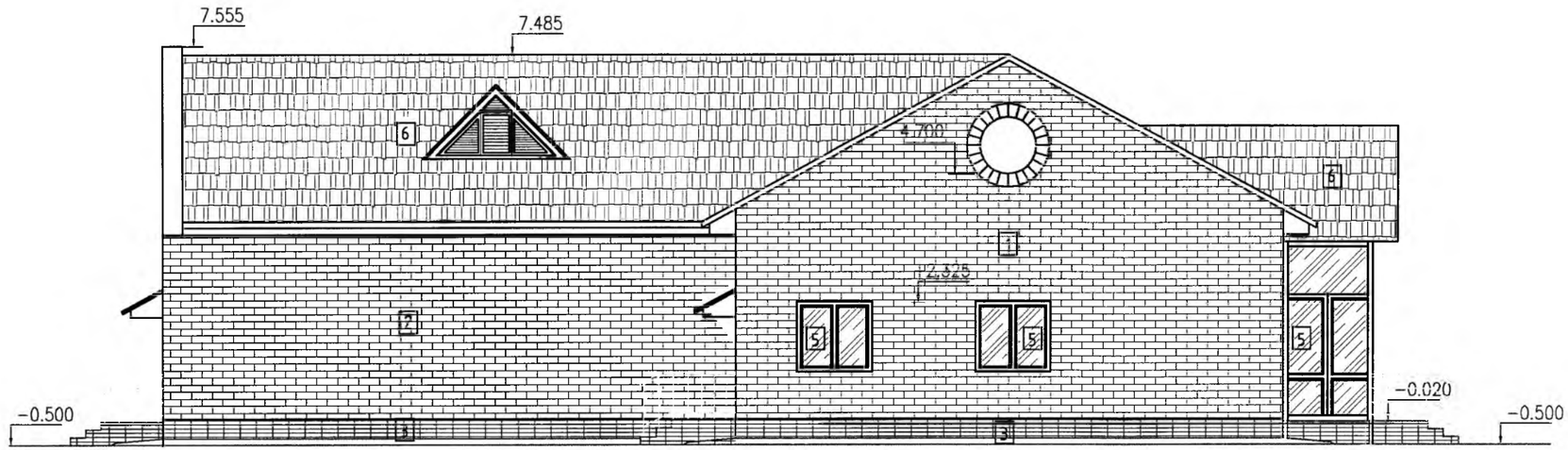

Данный лист смотреть совместно слистами АС-10,12.

Изм.	Кол.	Лист	N док.	Подпись	Дата
ГИП		Умарова			27.07.18
Разраб.		Баймуратов			27.07.18

ПРИВЯЗАН: 3312-1 АС

ГИП	Чекалин		09.22
Проверил	Чекалин		09.22
исполнит.	Сергиенко		09.22
инв№			

16/29-06-2017-АС

Строительства Дома культуры в с.Азгир Курмангазинского района Атырауской области

ДОМ КУЛЬТУРЫ

Стадия	Лист	Листов
РП	7	

Фасад в осях 4-1

ТОО "СтройДизайнСервис"

Согласовано

Фасад в осях А-Г.

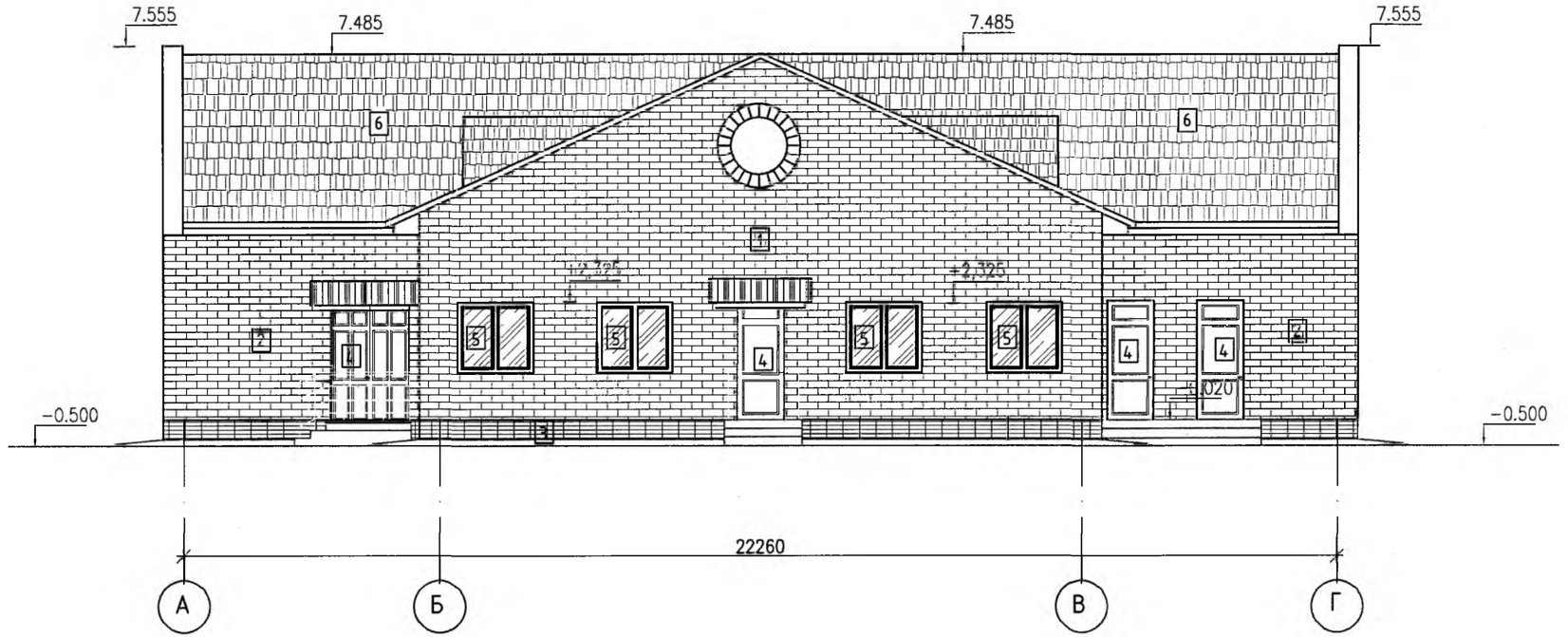

Данный лист смотреть совместно слистами АС-10, 12.

ПРИВЯЗАН: 3312-1 АС			
ГИП	Чекалин		09.22
Проверил	Чекалин		09.22
исполнит.	Сергиенко		09.22
инв№			

Изм.	Кол.	Лист	Nдок.	Подпись	Дата
ГИП		Умарова			27.07.18
Разраб.		Баймуратов			27.07.18

16/29-06-2017-АС

Строительства Дома культуры в с.Азгир Курмангазинского района Атырауской области

ДОМ КУЛЬТУРЫ	Стадия	Лист	Листов
	РП	8	
Фасад в осях А-Г	ТОО "СтройДизайнСервис"		

Согласовано

Фасад в осях Г-А.

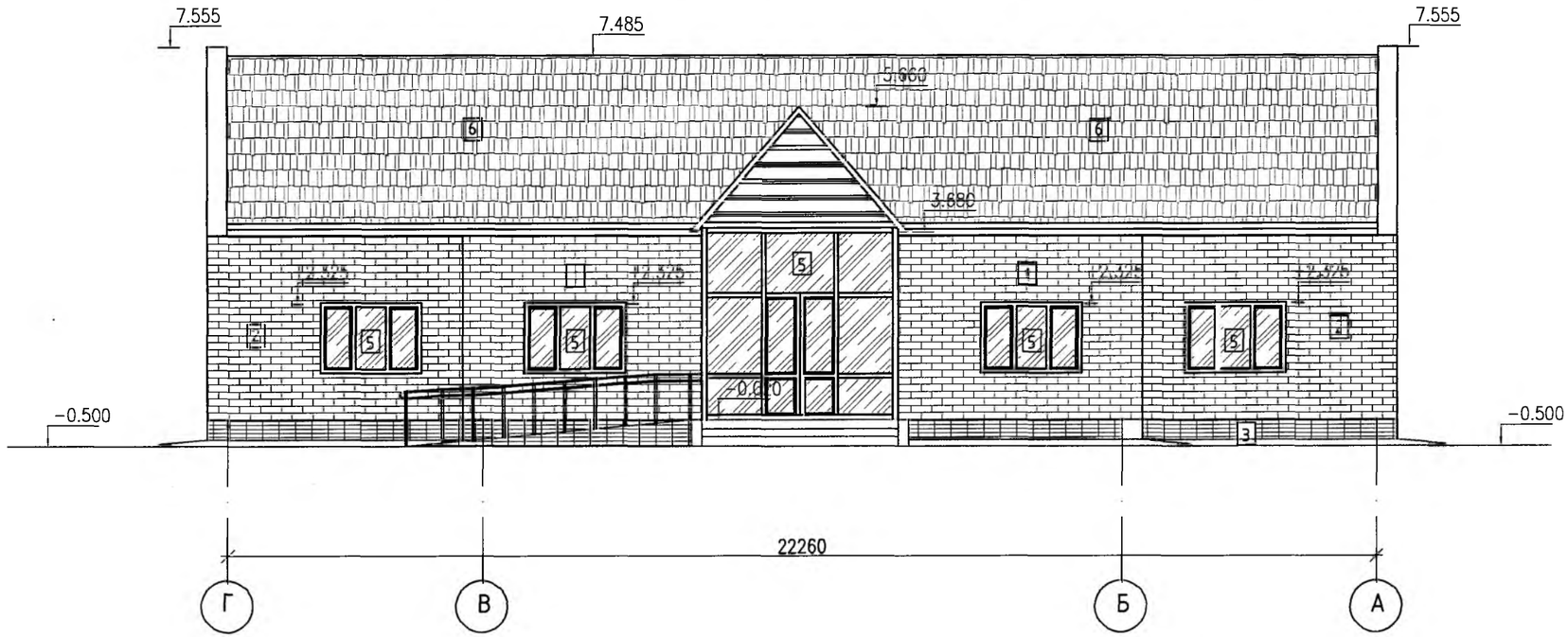

Данный лист смотреть совместно с листами АС-10, 12

								16/29-06-2017-АС
								Строительства Дома культуры в с.Азгир Курмангазинского района Атырауской области
Изм.	Кол.	Лист	Nдок.	Подпись	Дата			
ПРИВЯЗАН: 3312-1 АС						ДОМ КУЛЬТУРЫ	Стадия	Лист	Листов
ГИП		Умарова			27.07.18		РП	9	
Разраб.		Баймуратов			27.07.18				
ГИП	Чекалин				09.22	Фасад в осях Г-А	ТОО "СтройДизайнСервис"		
Проверил	Чекалин				09.22				
исполнит.	Сергиенко				09.22				
инв№									

Согласовано

План на отм. +0.000 М 1:100

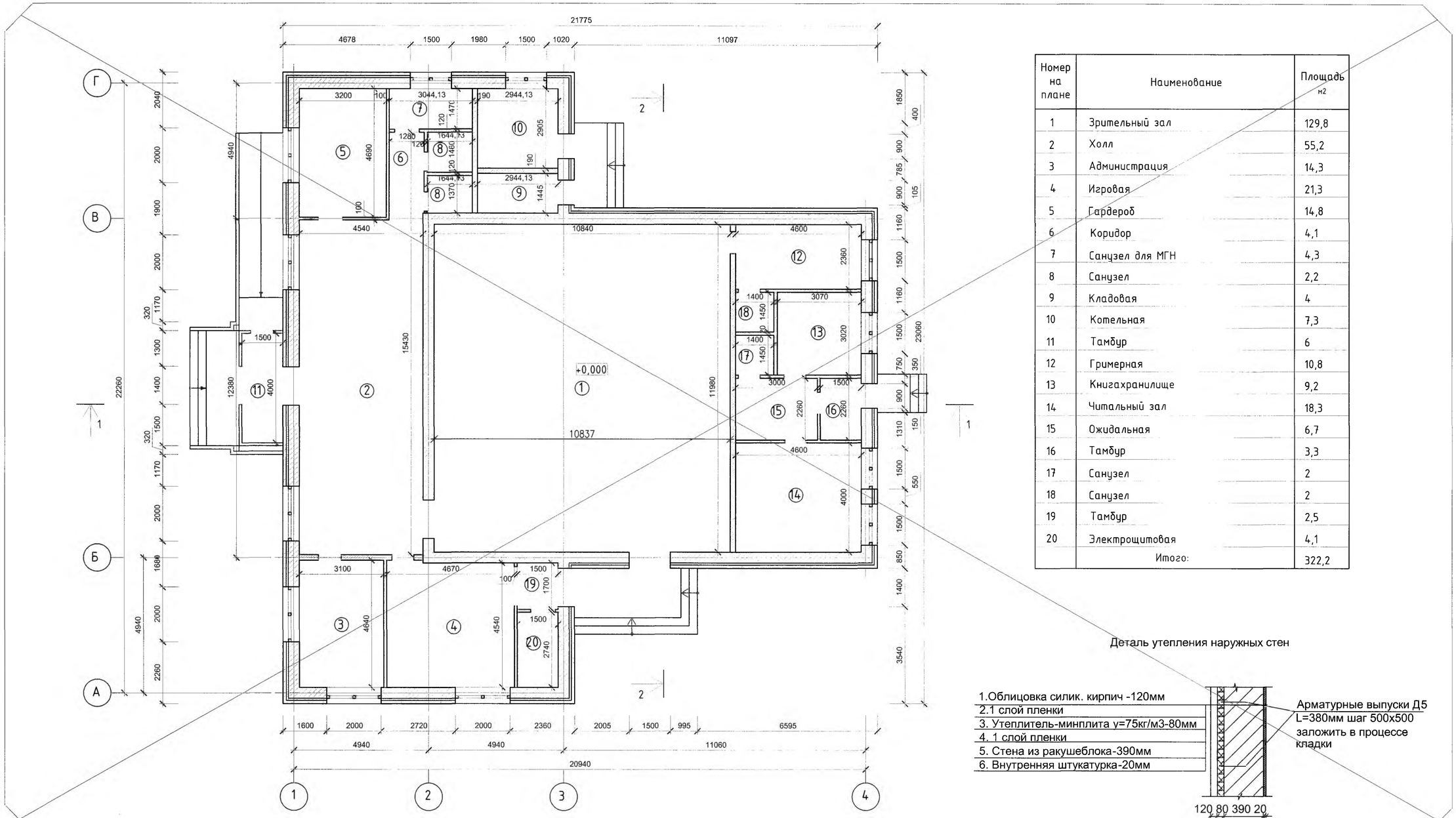

Номер на плане	Наименование	Площадь м2
1	Зрительный зал	129,8
2	Холл	55,2
3	Администрация	14,3
4	Игровая	21,3
5	Гардероб	14,8
6	Коридор	4,1
7	Санузел для МГН	4,3
8	Санузел	2,2
9	Кладовая	4
10	Котельная	7,3
11	Тамбур	6
12	Гримерная	10,8
13	Книгахранилище	9,2
14	Читальный зал	18,3
15	Ожидальная	6,7
16	Тамбур	3,3
17	Санузел	2
18	Санузел	2
19	Тамбур	2,5
20	Электрощитовая	4,1
	Итого:	322,2

Деталь утепления наружных стен

Согласовано

АННУЛИРОВАН
ЗАМЕНЕН
РАЗРЕШЕНИЕ N ОТ
Инженер Сергиенко 09.22

Изм.	Кол.	Лист	Nдок.	Подпись	Дата
ГИП		Умарова			27.07.18
Разраб.		Баймуратов			27.07.18

16/29-06-2017-АС

Строительства Дома культуры в с.Азгир Курмангазинского района Атырауской области

ДОМ КУЛЬТУРЫ

Стадия	Лист	Листов
РП	10	

План на отм. +0.000

ТОО "СтройДизайнСервис"

Кладочный план на отм.±0.000

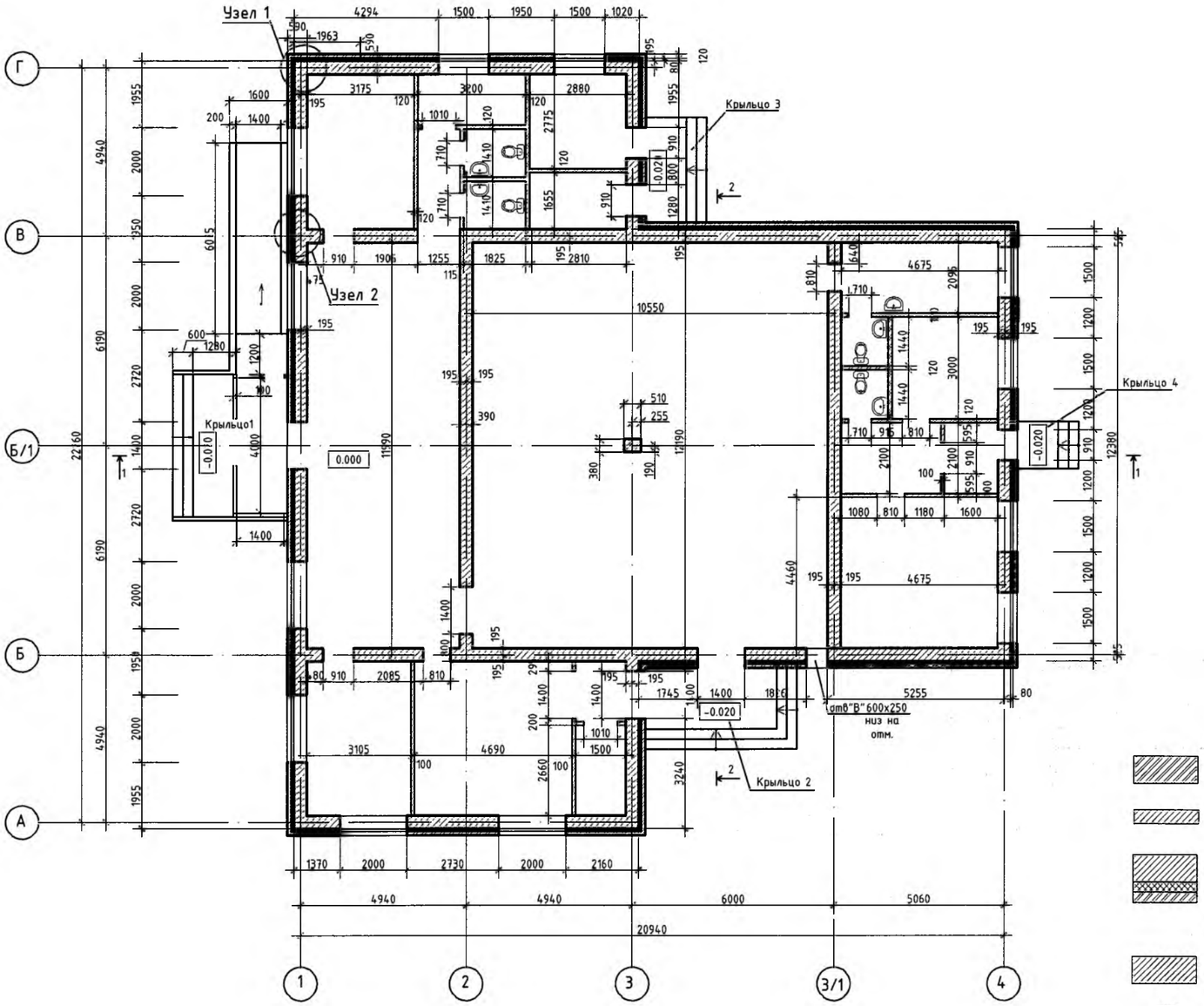

Утепление тамбура.

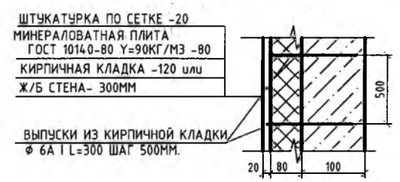

Примечания:

Перегородки помещений с влажным и мокрым режимами из керамического кирпича КР-р-по 250х120х65/1НФ/150/2.0/25/ ГОСТ 530-2012 на растворе М75.

Перегородки толщиной 100мм выполнить из ракушеблока на растворе М50

Ограждающие наружные стены, толщиной 390мм выполнить из ракушеблока марки I/СОМП/400 ГОСТ4001-2013
с наружным утеплением плитным утеплителем ПЖ-140 из минеральной ваты на базальтовой основе толщ. 80мм. ГОСТ 9573-2012.
Лицевой слой кладки выполнить из силикатного кирпича СЛД-150/25 СТ РК 379-2015 на растворе марки М50.

Несущие стены толщ. 390мм выполнить из ракушеблока марки I/СОМП/400 ГОСТ4001-2013

Колонна разм. 510х380мм из керамического кирпича КР-р-по 250х120х65/1НФ/150/2.0/25/ ГОСТ 530-2012 на растворе М75 с армированием через 3 ряда кирпичной кладки арматурой ф6 мм А240.

1. Ограждающие стены армировать проволочной сеткой Вр-I Ф4мм через 5 рядов кладки блоков с ячейками 50х50мм. Расход кладочной сетки - 281,0 кг.
2. Работы по кладке стен выполнять в соответствии с требованиями СП РК 5.03-102-2013;
3. За относительную отметку ±0.000 принята отметка чистого пола.
4. Привязки стен даны к осям.

						3312-АС	
						Привязка проектно-сметной документации на строительство дома культуры на 100мест в селе Асан Курмангазинского района Атырауской области.	
Изм.	Кол.	Лист	Nдок.	Подпись	Дата		
Разраб.		Сергиенко				ДОМ КУЛЬТУРЫ	Стадия: РП; Лист: 10.1; Листов:
Проверил		Чекалин					
ГИП		Чекалин					
Н.контр.		Шерстянкина				Кладочный план М 1:100	ТОО "ГИПРОГАЗ"

Согласовано

Узел 1
М1:10

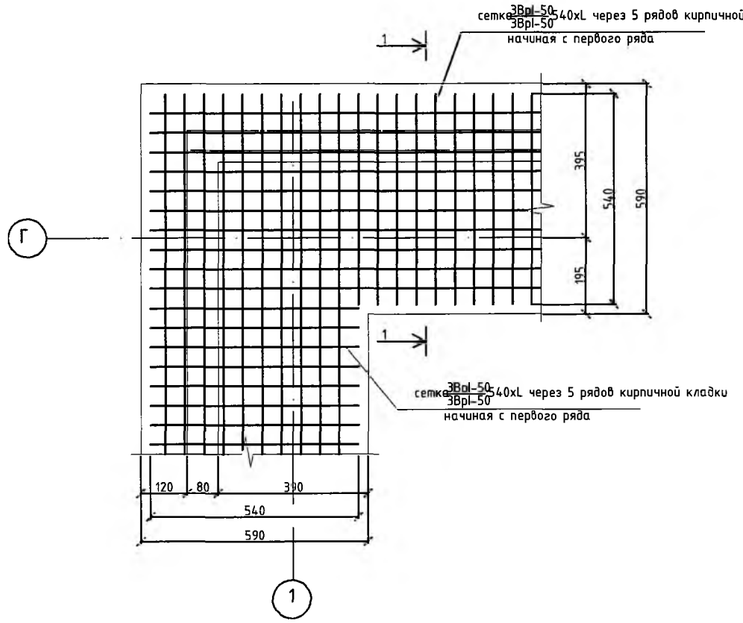

Узел 2
М1:10

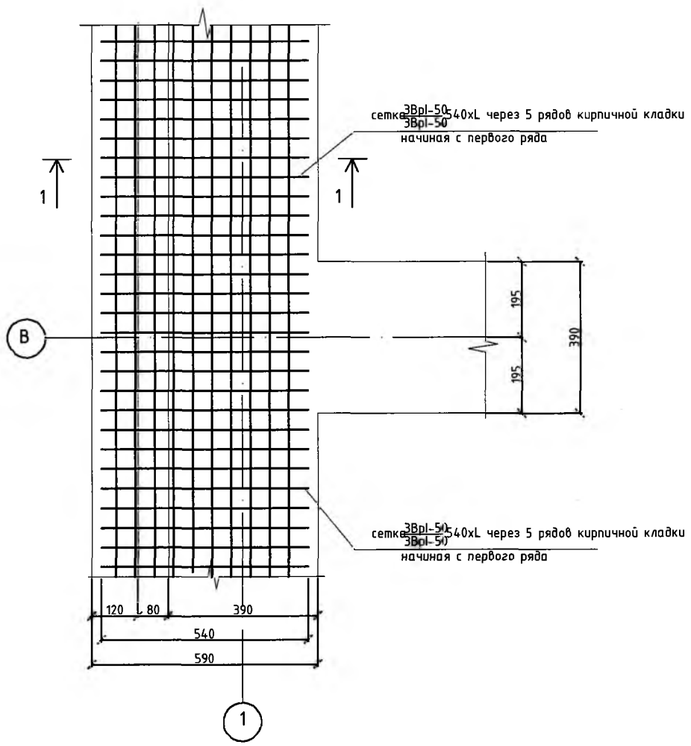

1-1

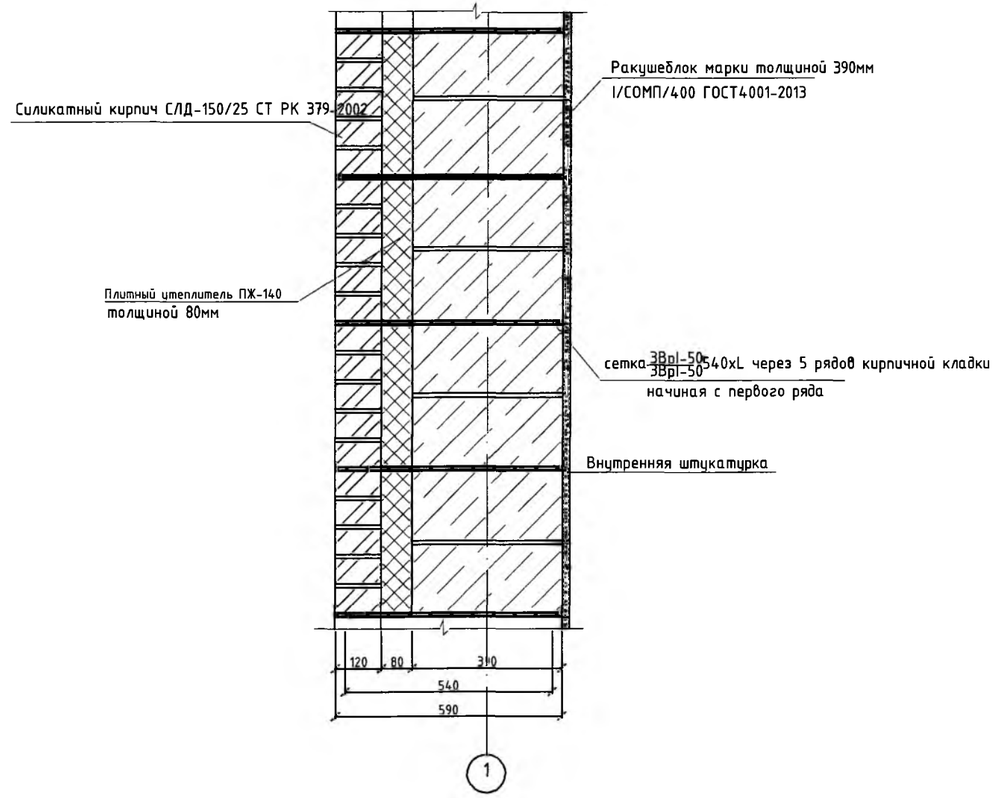

Примечание:

1.Ограждающие наружные стены, толщиной 390мм выполнить из ракушеблока марки I/СОМП/400 ГОСТ4001-2013
с наружным утеплением плитным утеплителем ПЖ-140 из минеральной ваты на базальтовой основе толщ. 80мм.
2.Лицевой слой кладки выполнить из силикатного кирпича СЛД-150/25 СТ РК 379-2002 на растворе марки М50.

3.Для связи наружной облицовочной кладки со стеной из силикатного кирпича стены армировать кладочной сеткой из Вр-I Ø3 с размером ячейки 50х50мм через 5 рядов кладки, ширина кладочной сетки 540мм. Общий расход стали состовляет 4790 кг.

4.Кладку перегородок тощ. 120мм выполнять из силикатного кирпича СОРПо-С100/F50/2.0 ГОСТ 379-2015 на растворе марки 75.

5.Перегородки помещений с влажным и мокрым режимами из керамического кирпича КР-р-по 250х120х65/1НФ/150/2.0/25/ ГОСТ 530-2012 на растворе М75.

Согласовано

Изм.	Кол.	Лист	№док.	Подпись	Дата	3312-АС			
						Привязка проектно-сметной документации на строительство дома культуры на 100мест в селе Асан Курмангазинского района Атырауской области.			
Разраб.		Сергиенко				ДОМ КУЛЬТУРЫ	Стадия	Лист	Листов
Проверил		Чекалин					РП	10.2	
ГИП		Чекалин							
Н.контр.		Шерстянкина				Узел 1, 2.	ТОО "ГИПРОГАЗ"		

1. Металлочерепица
2. Деревянный настил толщ.25мм
3. Деревянные стропила
4. Деревянный настил толщ.25мм
5. 1 слой пленки
6. Утеплитель- жесткая мин.плита ГОСТ 9573-2012 у=150кг/м3 -120мм
7. 1 слой пленки
8. Деревянная балка-200мм
9 . Деревянный настил толщ.25мм
10. Гипсокартон в/с -12мм
11. Подшивной потолок " Армстронг"

Разрез 1-1

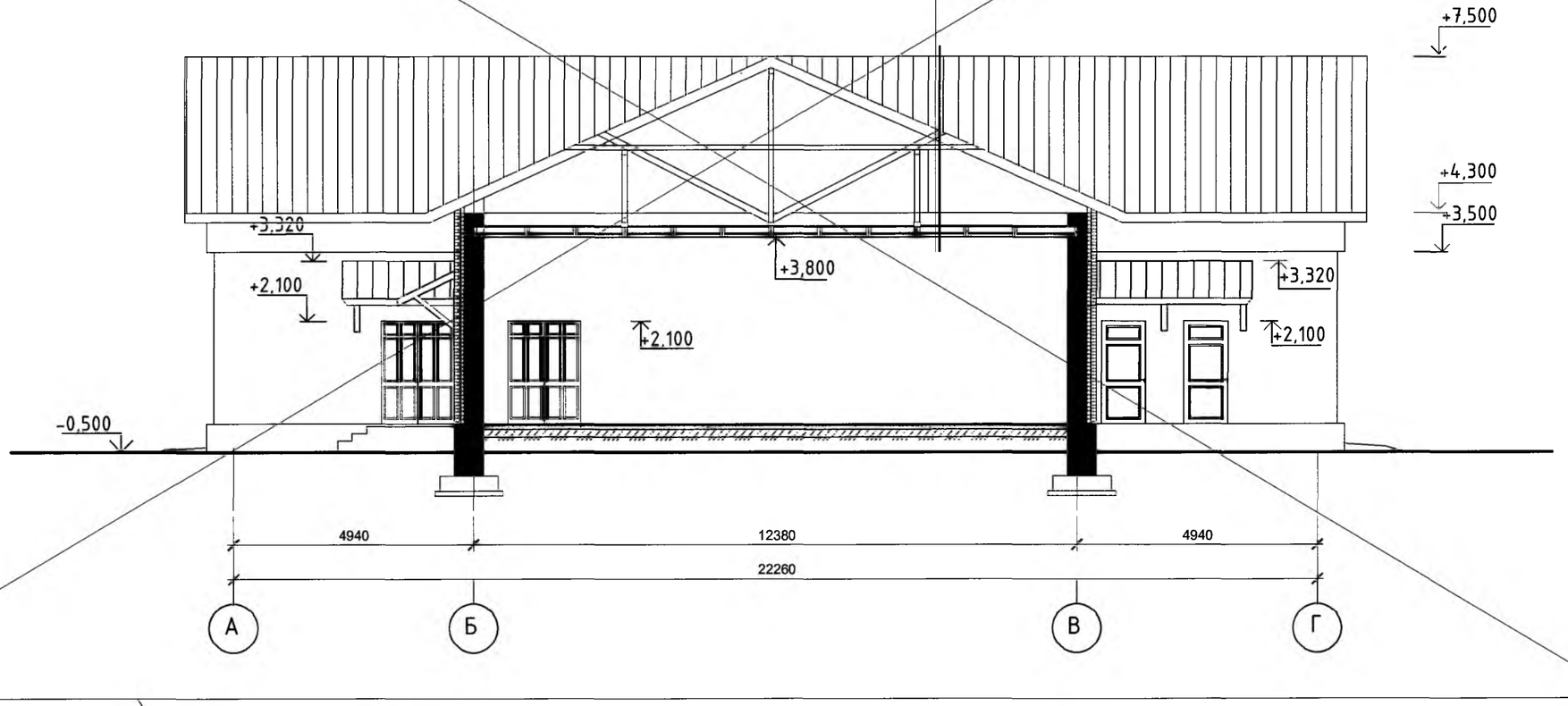

Смотри лист 1.1
АС- 11.1

Согласовано

АННУЛИРОВАН
~~ЗАМЕНЕН~~
РАЗРЕШЕНИЕ N ОТ
Инженер | Сергиенко | 09.22

Изм.	Кол.	Лист	Nдок.	Подпись	Дата
ГИП		Умарова			27.07.18
Разраб.		Баймуратов			27.07.18

16/29-06-2017-АС

Строительства Дома культуры в с.Азгир Курмангазинского района Атырауской области

Стадия	Лист	Листов
РП	11	

ДОМ КУЛЬТУРЫ

Разрез 1-1

ТОО "СтройДизайнСервис"

Разрез 1-1.

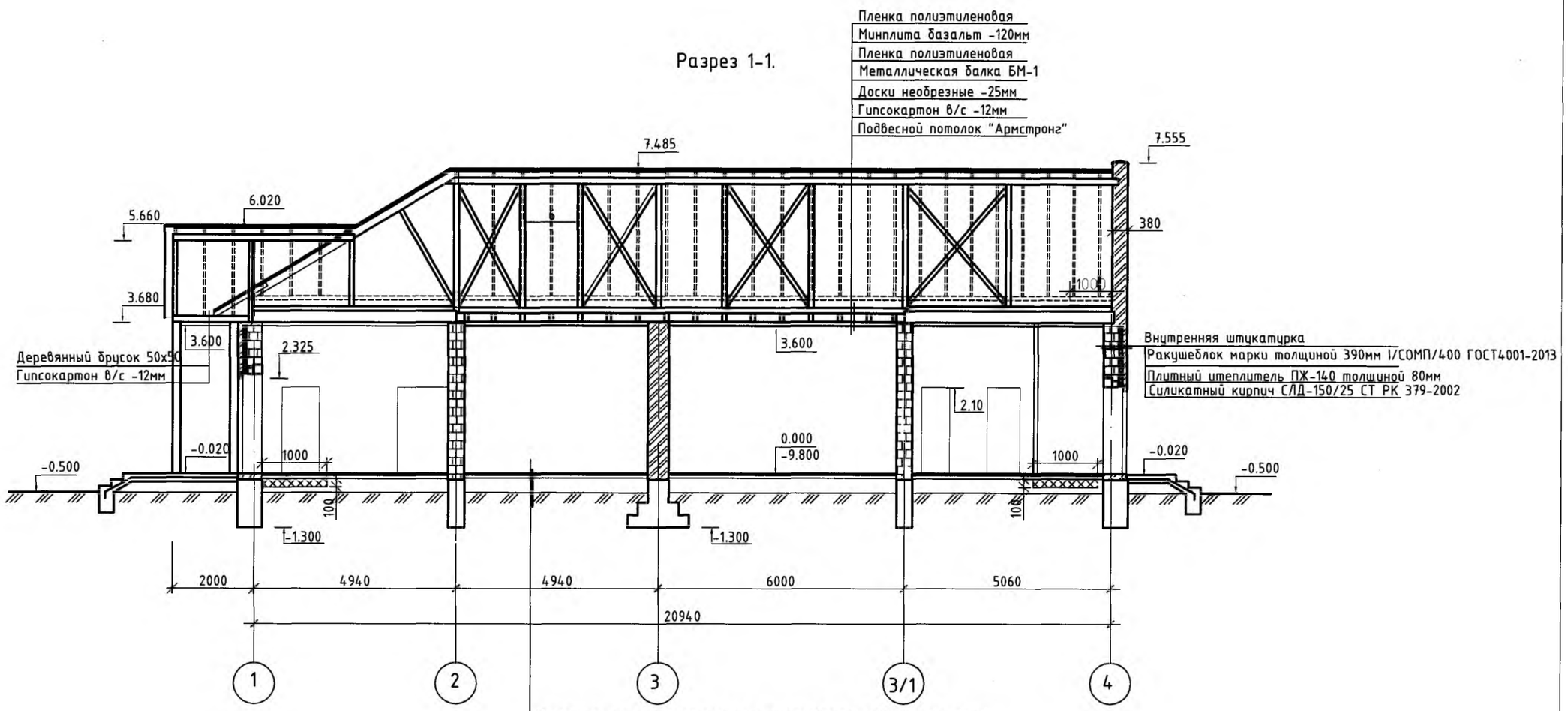

Напольная керамическая плитка с шероховатой поверхностью- 8 мм.
Прослойка и заполнение швов из ЦП раствора М150 - 20 мм.
Подстилающий слой бетон класса В7,5 - 72 мм.
Грунт основания с утрамбованным щебнем или гравием крупностью 40-60 мм.

Согласовано

Изм.	Кол.	Лист	Nдок.	Подпись	Дата
Разраб.		Сергиенко			
Проверил		Чекалин			
ГИП		Чекалин			
Н.контр.		Шерстянкина			

3312-АС

Привязка проектно-сметной документации на строительство дома культуры на 100мест в селе Асан Курмангазинского района Атырауской области.

ДОМ КУЛЬТУРЫ	Стадия	Лист	Листов
	РП	11.1	
Разрез 1-1.	ТОО "ГИПРОГАЗ"		

Деревянный настил - 25мм
1 слой пленки
Минплита жесткая у=150кг/м3 -120мм
1 слой пленки
Деревянная балка -200мм
Доски настил -25мм
Гипсокартон в/с -12мм
Подвесной потолок "Армстронг"

1. Металлочерепица
2. Деревянный настил толщ.25мм
3. Деревянные стропила

Разрез 2-2

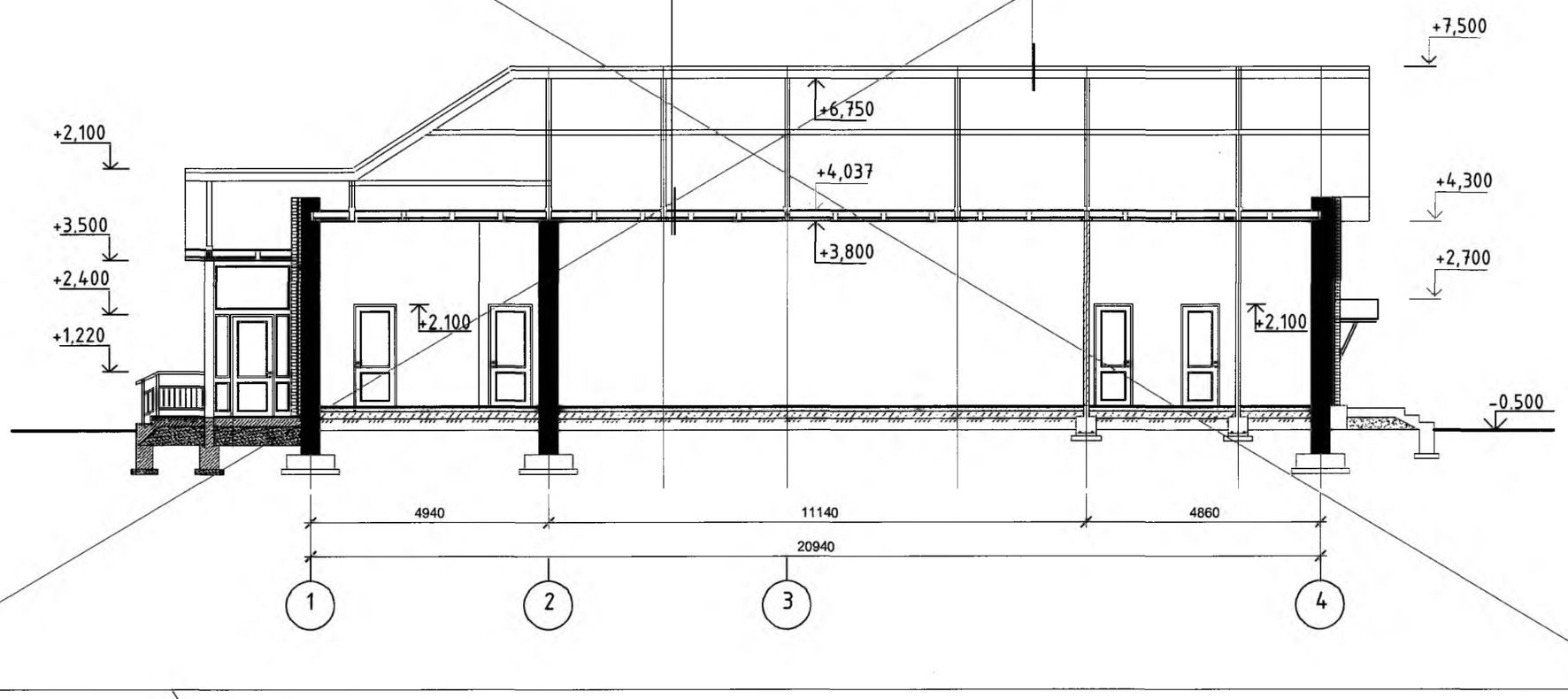

Смотри лист 1.1
АС- 11.1

Согласовано

АННУЛИРОВАН
~~ЗАМЕНЕН~~
РАЗРЕШЕНИЕ N ОТ
Инженер | Сергиенко | 09.22

Изм.	Кол.	Лист	Nдок.	Подпись	Дата
ГИП		Умарова			27.07.18
Разраб.		Баймуратов			27.07.18

16/29-06-2017-АС

Строительства Дома культуры в с.Азгир Курмангазинского района Атырауской области

ДОМ КУЛЬТУРЫ

Стадия	Лист	Листов
РП	12	

Разрез 2-2

ТОО "СтройДизайнСервис"

Разрез 2-2.

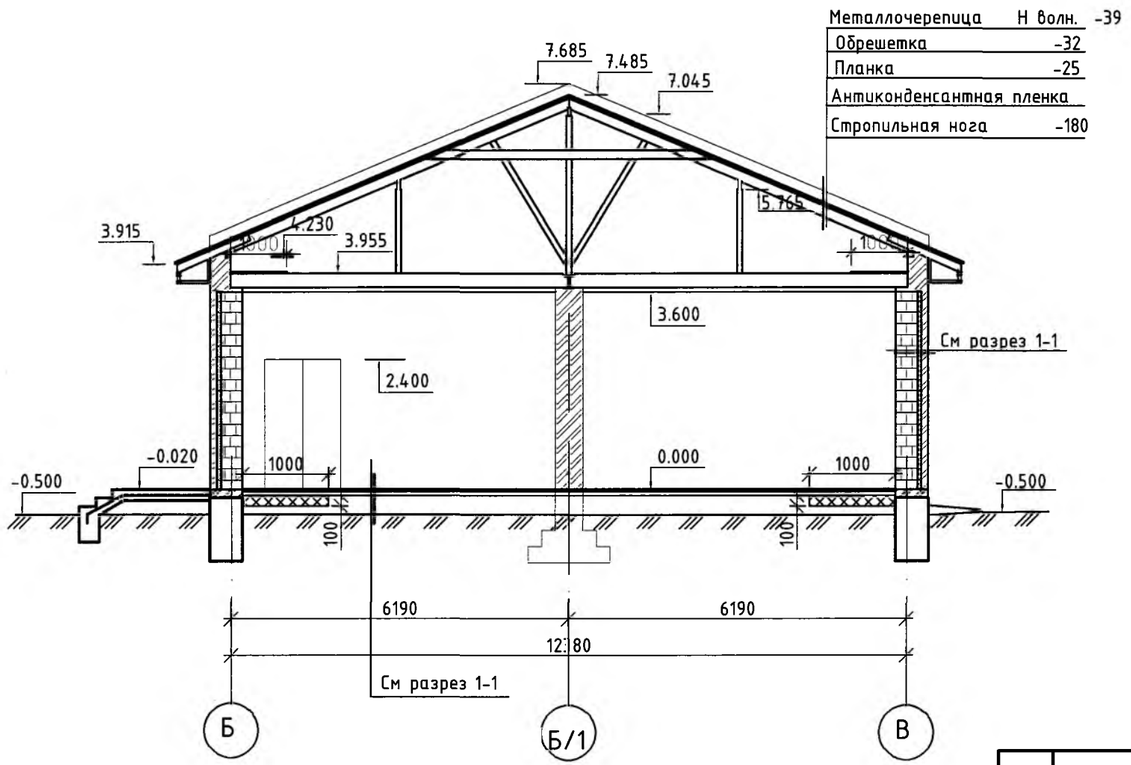

Деталь температурного армирования

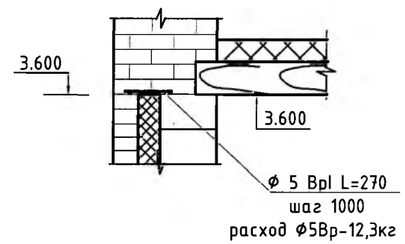

Примечание:

1. По периметру здания в прикарнизной части крыши полосой 1м уложить слой рубероида от увлажнения и инфильтрации по верху утеплителя.
2. По периметру здания в примыкании полов к наружным стенам уложить слой утеплителя т.100мм марки "Isover KL-E-100" В местах укладки утеплителя грунт утрамбовать до проектной отметки.

Спецификация

Поз.	Обозначение	Наименование		Всего	Масса ед., кг	Примечание
	ГОСТ10923-93	Рубероид	м2	85,0		
	ГОСТ3282-74	5 Bpl L=270	шт.	85		
	ГОСТ3282-74	5 Bpl	п.м	340		
	ГОСТ32314-2012	Isover KL-E-100	м3	8,5		

Изм.	Кол.	Лист	Nдок	Подпись	Дата	3312-АС			
						Привязка проектно-сметной документации на строительство дома культуры на 100мест в селе Асан Курмангазинского района Атырауской области.			
Разраб.		Сергиенко				ДОМ КУЛЬТУРЫ	Стадия	Лист	Листов
Проверил		Чекалин			09.22		РП	12.1	
ГИП		Чекалин			09.22				
Н.контр.		Шерстянкина				Разрез 2-2.	ТОО "ГИПРОГАЗ"		

Согласовано

Маркировочный план на отм. +0.000

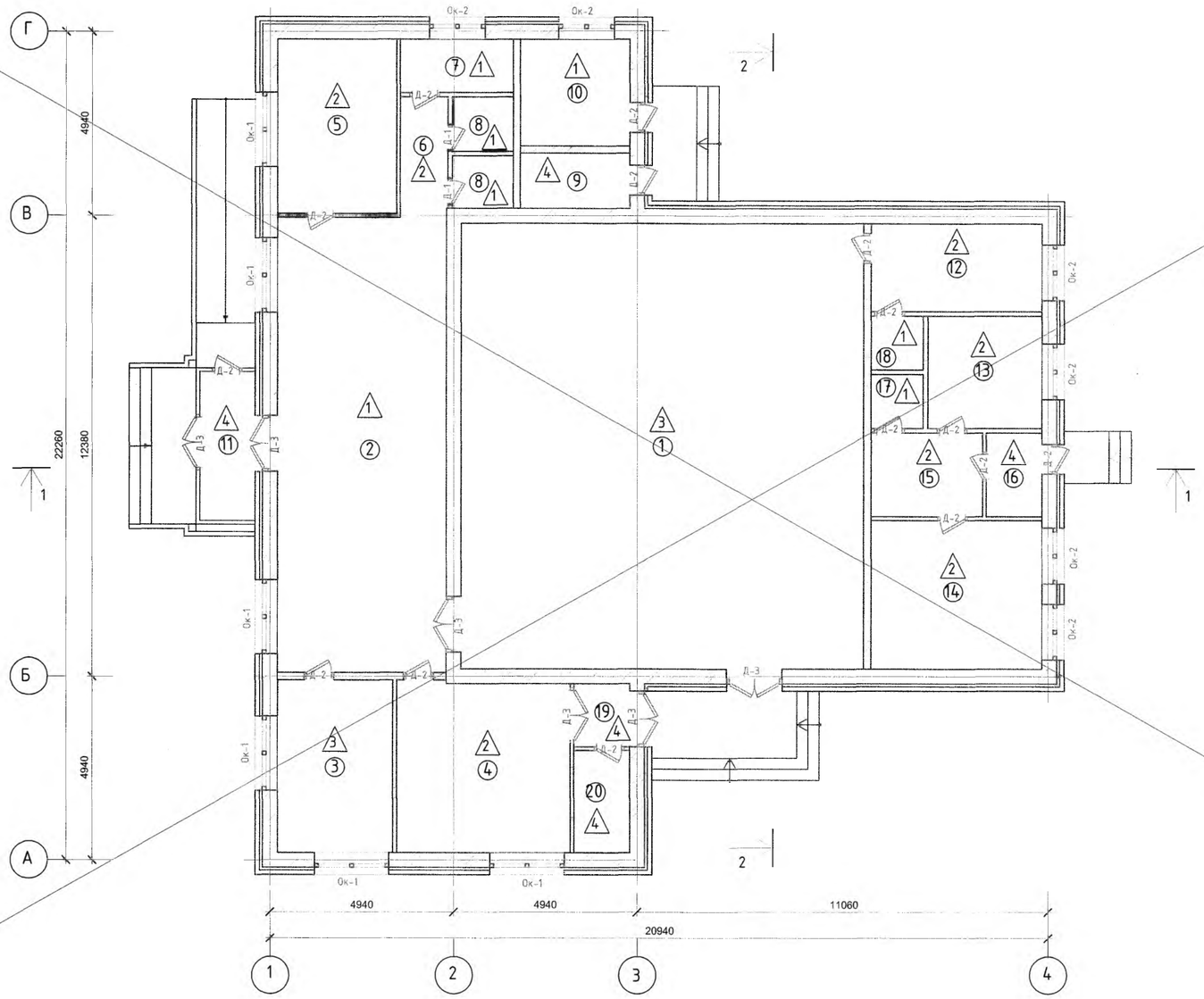

Номер на плане	Наименование	Площадь м2
1	Зрительный зал	129,8
2	Холл	55,2
3	Администрация	14,3
4	Игровая	21,3
5	Гардероб	14,8
6	Коридор	4,1
7	Санузел для МГН	4,3
8	Санузел	2,2
9	Кладовая	4
10	Котельная	7,3
11	Тамбур	6
12	Гримерная	10,8
13	Книгахранилище	9,2
14	Читальный зал	18,3
15	Ожидальная	6,7
16	Тамбур	3,3
17	Санузел	2
18	Санузел	2
19	Тамбур	2,5
20	Электрощитовая	4,1
	Итого:	322,2

Смотри лист 1.1
АС- 13

Согласовано

АННУЛИРОВАН
~~ЗАМЕНЕН~~
РАЗРЕШЕНИЕ N ОТ
Инженер | Сергиенко | 09.22

Изм.	Кол.	Лист	Nдок.	Подпись	Дата
ГИП		Умарова			27.07.18
Разраб.		Баймуратов			27.07.18

16/29-06-2017-АС

Строительства Дома культуры в с.Азгир Курмангазинского района Атырауской области

ДОМ КУЛЬТУРЫ

Стадия	Лист	Листов
РП	13	

Маркировочный план на отм. +0.000

ТОО "СтройДизайнСервис"

Отделочный план на отм.±0.000

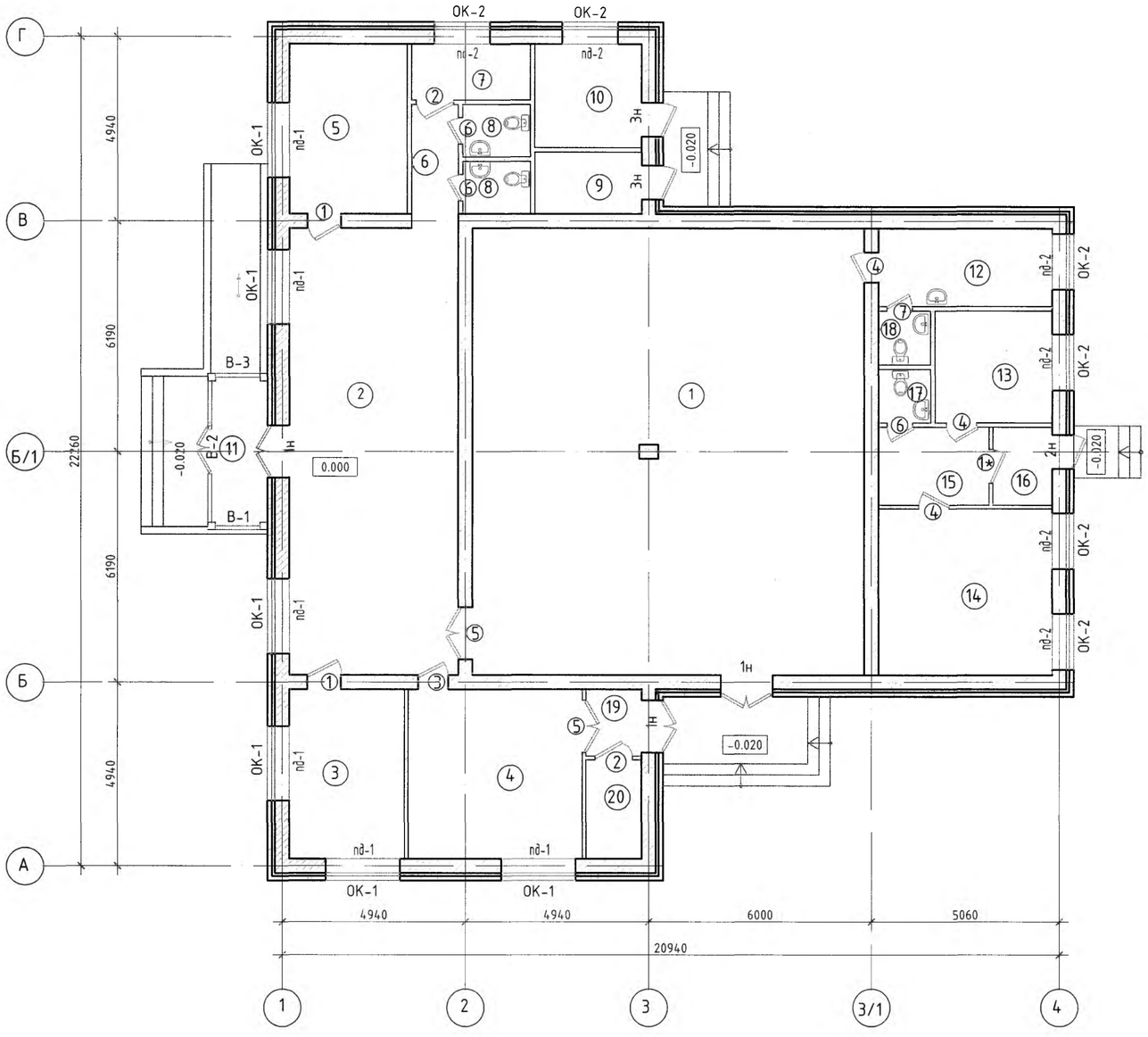

Экспликация помещений

Номер на плане	Наименование	Площадь м2
1	Зрительный зал	126,2
2	Холл	54,5
3	Администрация	14,15
4	Игровая	21,3
5	Гардероб	14,4
6	Коридор	3,6
7	Санузел для МГН	4,7
8	Санузел	2,5х2шт
9	Кладовая уборочного инвентаря	4,76
10	Тепловой узел	8,00
11	Тамбур	5,9
12	Гримерная	9,7
13	Книгохранилище	9,4
14	Читальный зал	20,8
15	Ожидальная	6,2
16	Тамбур	3,3
17	Санузел	2,0
18	Санузел	2,0
19	Тамбур	2,6
20	Электрощитовая	4,0
	Итого:	322,51

Согласовано

Изм.	Кол.	Лист	Nдок	Подпись	Дата
Разраб.		Сергиенко			
Проверил		Чекалин			
ГИП		Чекалин			
Н.контр.		Шерстянкина			

3312-АС

Привязка проектно-сметной документации на строительство дома культуры на 100мест в селе Асан Курмангазинского района Атырауской области.

Стадия	Лист	Листов
РП	13.1	

ДОМ КУЛЬТУРЫ

Отделочный план на отм.±0.000

ТОО "ГИПРОГАЗ"

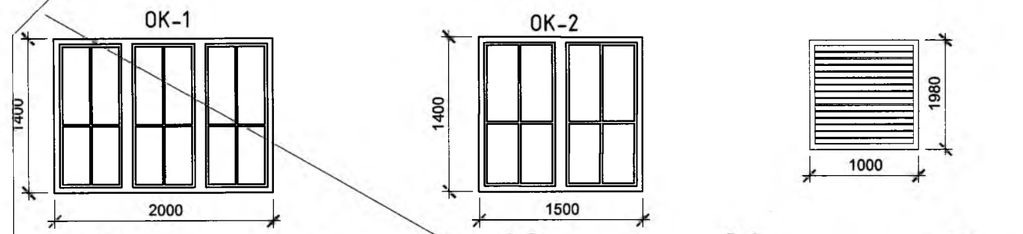

Схема витража В-1

Схема витража В-2

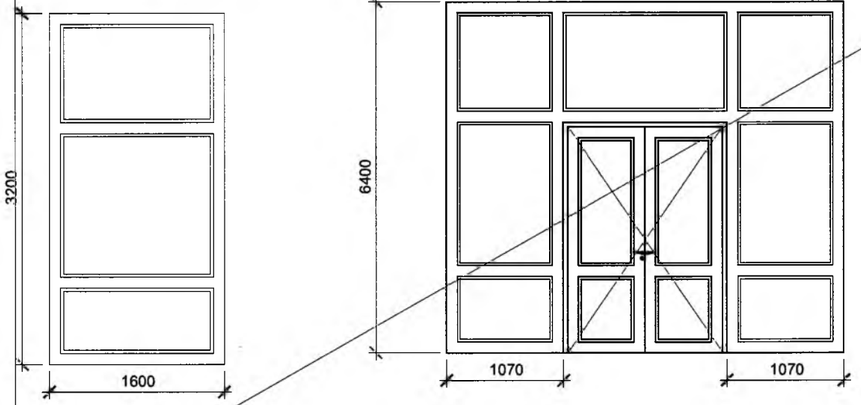

Схема витража В-3

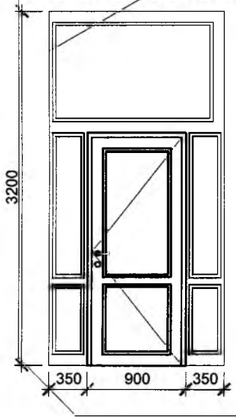

Поз.	Обозначение	Наименование	Кол-во по фасадам					Масса ед., кг	Приме-чание
			1-4	4-1	А-Г	Г-А	Все-го		
		Оконные блоки							
ОК-1	ГОСТ 23166-99	ОП ОСП 20-18	2	-	-	4	6		
ОК-2	--/--	ОП ОСП 15-18	-	2	4	-	6		
	--/--	Внутренние дверные блоки							
Д-1	ГОСТ 6629-88	ДГ 21-07	-	-	-	-	2		
Д-2	--/--	ДГ 21-09	-	-	-	-	11		
Д-3	индивид.металлопласт	ДГ 21-14	-	-	-	-	2		
		Наружные дверные блоки							
Д-4	индивид.металлопласт	ДО 21-09	-	-	1	-	1		
Д-5	индивид.металлическая	ДГ 21-09	-		2	-	2		
Д-6	индивид.металлопласт	ДО 21-14	1	-	1	1	3		
		Витраж							
В-1	индивид.металлопласт	3200(h)x1600	1	-	-	-	1		
В-2	индивид.металлопласт	3200(h)x3640	-	-	-	1	1		с дверью
В-3	индивид.металлопласт	3200(h)x1600	-	1	-	-	1		с дверью

Смотри лист 1.1
АС- 14.1

АННУЛИРОВАН
~~ЗАМЕНЕН~~
РАЗРЕШЕНИЕ N ОТ

Инженер	Сергиенко	09.22

Изм.	Кол.	Лист	Nдок.	Подпись	Дата
ГИП		Умарова			27.07.18
Разраб.		Баймуратов			27.07.18

16/29-06-2017-АС

Строительства Дома культуры в с.Азгир Курмангазинского района Атырауской области

ДОМ КУЛЬТУРЫ

Стадия	Лист	Листов
РП	14	

Спецификация заполнения проемов оконных, дверных и витражных блоков

ТОО "СтройДизайнСервис"

Согласовано

Габаритные чертежи окон.

ОК-1

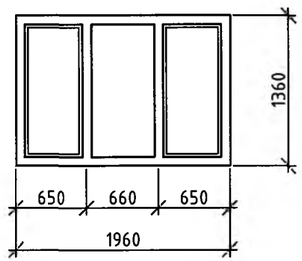

ОК-2

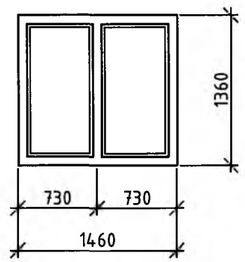

В-2

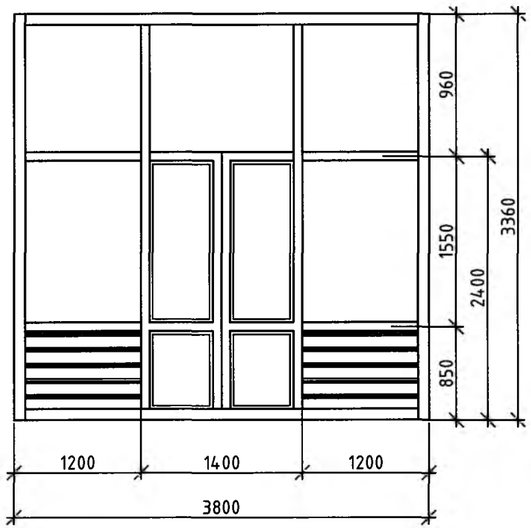

В-1

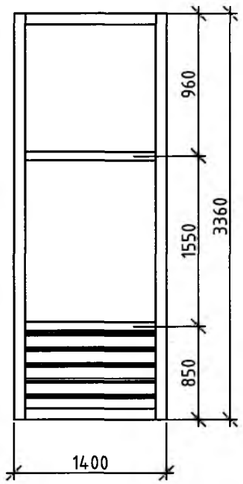

В-3

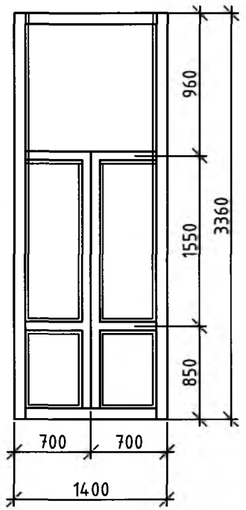

Примечание:

1. Производство работ вести в соответствии с требованиями СН РК 2.04-05-2014, СП РК 2.04-105-2014 "Изоляционные и отделочные работы".
2. Крепление и заделку пластиковых оконных блоков выполнять по ГОСТу 30971-2012.
3. Основные размеры блоков уточняются фирмой изготовителем после выполнения кладочных и монтажных работ.
4. Все швы заделываются монтажной пеной.

Спецификация заполнения проемов окон, дверей и витражей.

Поз.	Обозначение	Наименование	Всего	Масса ед., кг	Примечание
		Оконные блоки цвет белый металлопластиковые с двухкамерным стеклопакетом			
ОК-1	ГОСТ 30674-99	ОП В2 1360-1960 ($4M_1$-12-$4M_1$-12-$4M_1$)	6		
ОК-2	ГОСТ 30674-99	ОП В2 1360-1460 ($4M_1$-12-$4M_1$-12-$4M_1$)	6		
		Подоконники ПВХ с заглушками			
пд-1	ТУ640РК30779081-ТОО-02-97	2000х400х20 (40)	6		
пд-2	ТУ640РК30779081-ТОО-02-97	1500х400х20 (40)	6		
		Дверные блоки наружные			
1н	индивидуальная остекленная	типа "Броня"ДНО 24-14	3		
2н	индивидуальная остекленная	типа "Броня"ДНО 21-9	1		
3н	индивидуальная глухая	типа "Броня"ДНГ 21-9	2		
		Дверные блоки внутренние из МДФ			
1	гост 6629-88	ДГ 21-9	2		
1*	гост 6629-88	ДО 21-9*	1		
2	гост 6629-88	ДГ 21-10	2		
3	гост 6629-88	ДГ 21-8	1		
4	гост 6629-88	ДГ 21-8л	3		
5	гост 6629-88	ДО 24-14	2		
6	гост 6629-88	ДГ 21-7	1		
В-1	гост 34379-2018	Витраж 3360х1400 из алюминиевого профиля однокамерный стеклопакет толщ.32мм	1		
11	гост 23747-2015	ДАН Км Дв Пр Бпр 2400х1480	2		
В-2	гост 34379-2018	Витраж 3360х3800 из алюминиевого профиля однокамерный стеклопакет толщ.32мм	1		
В-3	гост 34379-2018	Витраж 3360х1400 из алюминиевого профиля однокамерный стеклопакет толщ.32мм	1		
		Пароизоляция, гидроизоляция и уплотнение оконных блоков.			
	ГОСТ 30547-97	Пленка бутиловая ПСУЛ	53,16		пог.м
	ГОСТ 30547-97	Пленка бутиловая диффузионная	73,68		пог.м
	ГОСТ 30547-97	Пленка бутиловая гидроизоляционная	20,52		пог.м

Согласовано

Изм.	Кол.	Лист	№док	Подпись	Дата	3312-АС			
						Привязка проектно-сметной документации на строительство дома культуры на 100мест в селе Асан Курмангазинского района Атырауской области.			
Разраб.		Сергиенко				ДОМ КУЛЬТУРЫ	Стадия	Лист	Листов
Проверил		Чекалин					РП	14.1	
ГИП		Чекалин							
Н.контр.		Шерстянкина				Габаритные чертежи окон. Спецификация.	ТОО "ГИПРОГАЗ"		

Экспликация полов.

НОМЕР ПОМЕЩЕНИЯ, НАИМЕНОВАНИЕ	ТИП ПОЛА ПО ПРОЕКТУ	СХЕМА ПОЛА ИЛИ НОМЕР УЗЛА ПО СЕРИИ 2.244-1 (Вып.5)	ЭЛЕМЕНТЫ ПОЛА И ИХ ТОЛЩИНА.	ПЛОЩАДЬ ПОЛА м2
1;2;4;5;6;9;11;13; 15;16;19	1	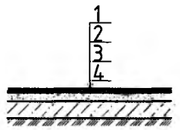	1. Напольная керамическая плитка с шероховатой поверхностью- 8 мм. 2. Прослойка и заполнение швов из ЦП раствора М150 - 20 мм. 3. Подстилающий слой бетон класса В7,5 - 72 мм. 4. Грунт основания с утрамбованным щебнем или гравием крупностью 40-60 мм.	252,16 ~~256,90~~
3;12	2	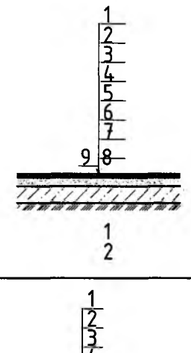	1. Линолеум на теплоизолирующей основе - 3,6мм 2. Прослойка из клеящей мастики 3. Выравнив. стяжка из легкого бет. кл.В7,5, Y=1000-1200кг/м3 -10мм 4. Бетонная стяжка кл.В7,5 - 50 мм. 5. Утеплитель из керамзитового гравия 600 кг/м3 - 100 мм 6. Полиэтиленовая пленка 7. Бетонная подготовка из бетона кл.В7,5 - 50 мм 8. Щебень, пропитанный битумом - 50 мм 9. Утрамбованный грунт	44,65 ~~25,10~~
7;8;17;18	3	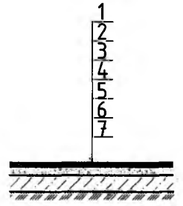	1. Напольная керамическая плитка с шероховатой поверхностью- 11 мм. 2. Прослойка и заполнение швов из ц.п. раствора М150 - 15 мм. 3. Стяжка из ц.п. раствора М150 - 20мм 4. Гидроизоляционный слой 5. Стяжка из ц.п. раствора М150 по уклону -20мм 6. Подстилающий слой бетон класса В7,5 - 80 мм. 7. Грунт основания с утрамбованным щебнем или гравием крупностью 40-60 мм.	13,7 ~~10,50~~
10;20	4	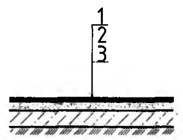	1. Бетон кл.В-15 -20мм 5. Бетонная подготовка из бетона кл.В7,5 - 80 мм 6. Грунт основания с утрамбованным щебнем или гравием крупностью 40-60мм	12,0 ~~11,40~~
Плинтус для полов из керамической плитки - Плитка керамическая h=50мм п.м.				175,25
Плинтус для полов из линолеума - Пластиковый профиль п.м.				26,86

Примечание:

1. При устройстве цем.песч. стяжек поверхность нижележащего элемента пола (подстилающего слоя) необходимо тщательно очистить от грязи и пыли, увлажнить водой (без видимых скоплений воды) и прогрунтовать цементным молоком состава 1 : 2 (цемент : вода), чтобы предотвратить чрезмерное отсасывание влаги из раствора и тем самым повысить прочность стяжки.
2. Полы в санузлах и комнате личной гигиены устраиваются на 20мм ниже пола основных помещений.

Согласовано

ПРИВЯЗАН: 3312-1 АС

ГИП	Чекалин		09.22
Проверил	Чекалин		09.22
исполнит.	Сергиенко		09.22
инв№			

Изм.	Кол.	Лист	Nдок.	Подпись	Дата	16/29-06-2017-АС		
						Строительства Дома культуры в с.Азгир Курмангазинского района Атырауской области		
ГИП		Умарова			27.07.16	ДОМ КУЛЬТУРЫ	Стадия: РП	Лист: 15	Листов:
Разраб.		Баймуратов			27.07.16				
						Экспликация полов	ТОО "СтройДизайнСервис"		

План перемычек

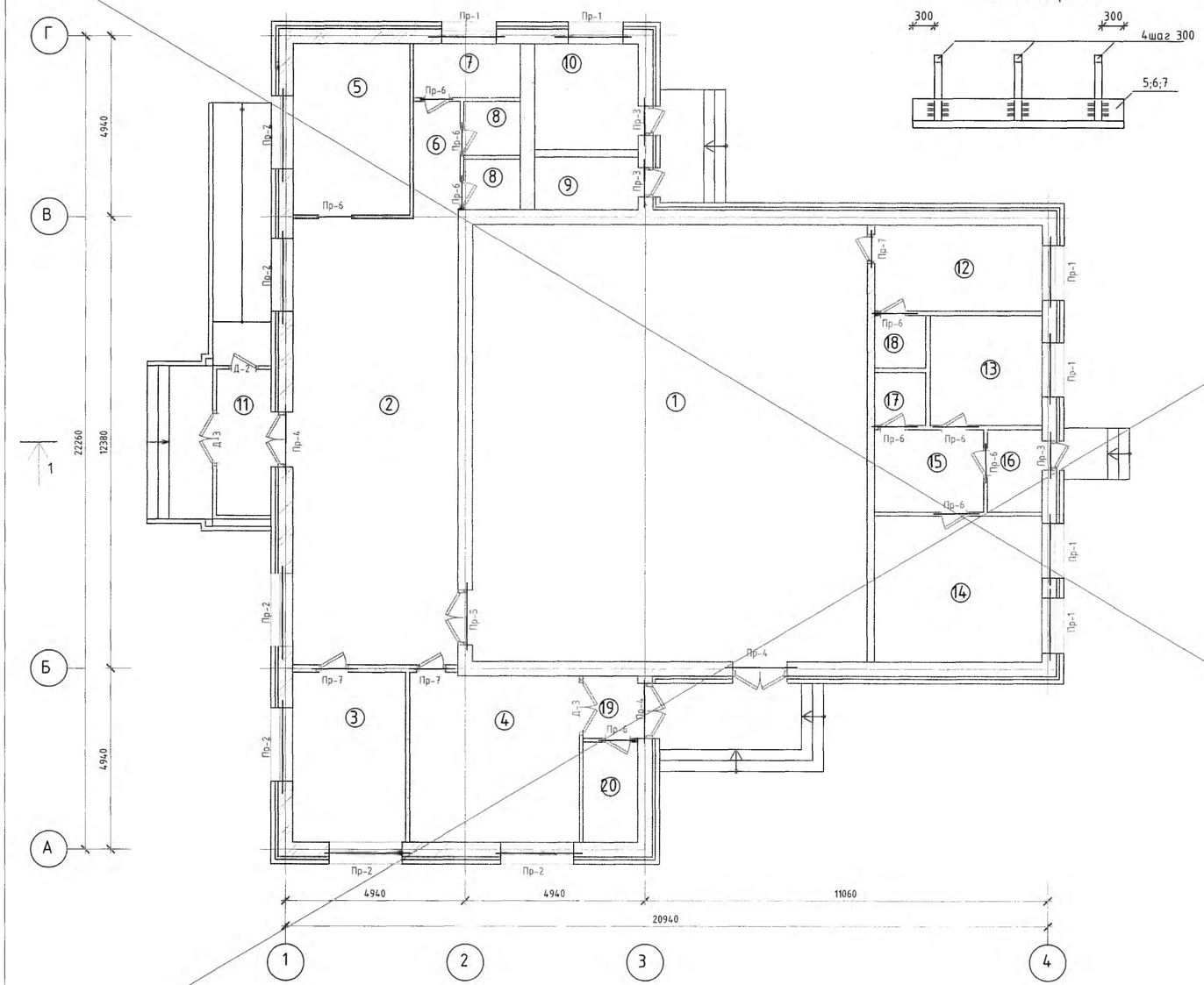

Участок опирания

Смотри лист 1.1
АС- 17

Спецификация на перемычки

# п/п	Обозначение	Наименование	Кол. шт.	Масса ед.кг.	Примечание
		Ж/б перемычки			
1	серия 1.038.1-1 вып. 1	2ПБ19-3-п	30	81	
2	серия 1.038.1-1 вып. 1	3ПБ25-8-п	18	162	
3	серия 1.038.1-1 вып. 1	2ПБ13-1-п	25	54	
4	ГОСТ380-88	-480х100х10	120	3,77	452,40
5	ГОСТ8510-86*	⌋ 200х125х11 L=2100	9	57,48	517,32
6	ГОСТ8510-86*	⌋ 200х125х11 L=2600	6	71,16	426,96
7	ГОСТ8510-86*	⌋ 200х125х11 L=1600	3	43,79	131,37

Ведомость перемычек

Марка поз.	Схема сечения	Марка поз.	Схема сечения
1	2		
ПР-1 6шт.	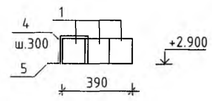	ПР-5 1шт.	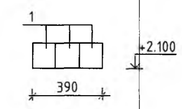
ПР-2 6шт.	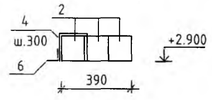	ПР-6 10шт.	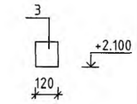
ПР-3 3шт.	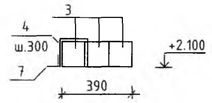	ПР-7 3шт.	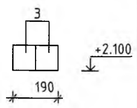
ПР-4 3шт.	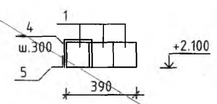		

Примечание.
1. Все металлические элементы покрыть эмалью ПФ-115по грунтовке ГФ-021 за 2 раза.
2. Сварку производить электродом Э-42 А согласно ГОСТа9467-75.
3. Перемычки укладывать на 2 ряда кладки из полнотелого керамического кирпича марки КР100/1650/25 СТРК941-92 на р-ре М50.

Согласовано

АННУЛИРОВАН
~~ЗАМЕНЕН~~
РАЗРЕШЕНИЕ N ОТ
Инженер Сергиенко 09.22

Изм.	Кол.	Лист	Nдок.	Подпись	Дата
ГИП		Умарова			27.07.18
Разраб.		Баймуратов			27.07.18

16/29-06-2017-АС

Строительства Дома культуры в с.Азгир Курмангазинского района Атырауской области

ДОМ КУЛЬТУРЫ

Стадия	Лист	Листов
РП	16	

План перемычек

ТОО "СтройДизайнСервис"

План перемычек М 1:100

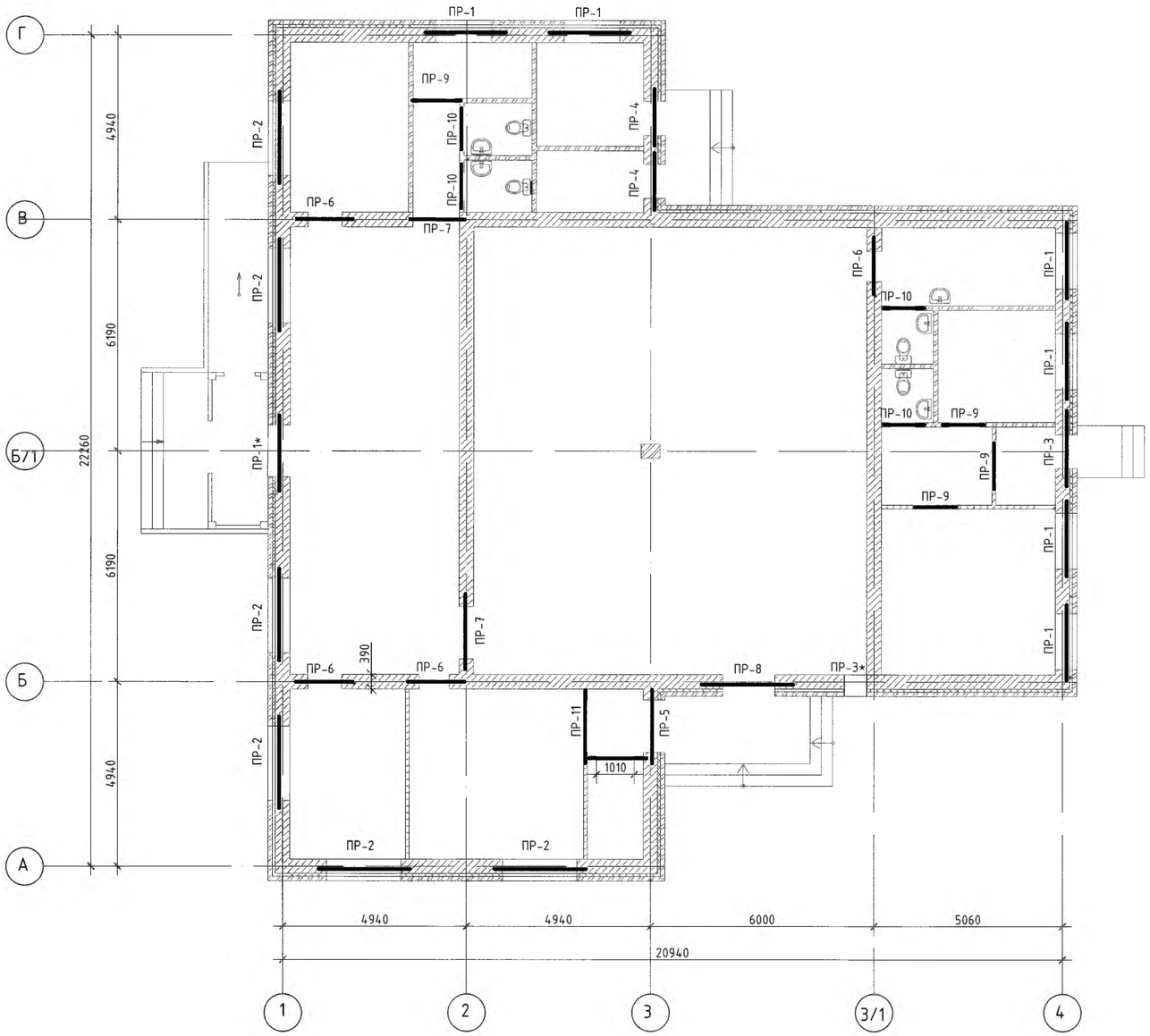

Ведомость перемычек

ТИП	СХЕМА СЕЧЕНИЯ	ТИП	СХЕМА СЕЧЕНИЯ
ПР-1 МЕСТ 6	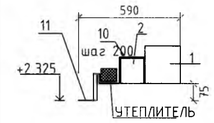	ПР-6 МЕСТ 4	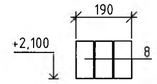
ПР-2 МЕСТ 6	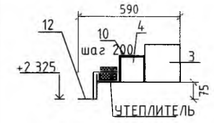	ПР-7 МЕСТ 2	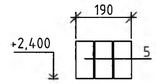
ПР-3 МЕСТ 1 ПР-3* МЕСТ 1	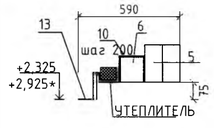	ПР-8 МЕСТ 1	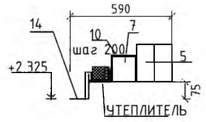
ПР-4 МЕСТ 2	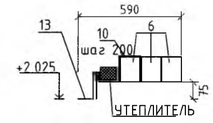	ПР-9 МЕСТ 4	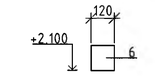
ПР-5 МЕСТ 1	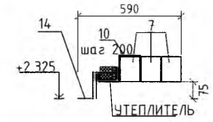	ПР-10 МЕСТ 4	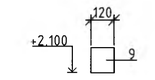
		ПР-11 МЕСТ 1	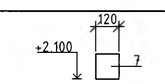

Согласовано

Спецификация.

МАРКА ПОЗ.	ОБОЗНАЧЕНИЕ	НАИМЕНОВАНИЕ	КОЛ.	МАССА ЕД.КГ	ПРИМЕЧ.
1	серия 1.038.1-1 вып. 1	5ПБ 21-27	6	285,0	
2	серия 1.038.1-1 вып. 1	2ПБ 19-3	6	81,0	
3	серия 1.038.1-1 вып. 1	5ПБ 25-37	6	338,0	
4	серия 1.038.1-1 вып. 1	2ПБ 22-3	6	92,0	
5	серия 1.038.1-1 вып. 1	3ПБ 13-37	12	85,0	
6	серия 1.038.1-1 вып. 1	1ПБ 13-1	12	25,0	
7	серия 1.038.1-1 вып. 1	2ПБ 17-2	5	71,0	

Спецификация.

МАРКА ПОЗ.	ОБОЗНАЧЕНИЕ	НАИМЕНОВАНИЕ	КОЛ.	МАССА ЕД.КГ	ПРИМЕЧ.
8	серия 1.038.1-1 вып. 1	3ПБ 18-37	12	119,0	
9	серия 1.038.1-1 вып. 1	1ПБ 10-1	4	43,0	
10	ГОСТ 6727-80*	ф5 Вр-1 шаг 200мм L=720	115	0,11	
11	ГОСТ 8510-93	Уголок 110х70х8 L=2000	5	21,86	
12	ГОСТ 8510-93	Уголок 110х70х8 L=2500	6	27,32	
13	ГОСТ 8510-93	Уголок 110х70х8 L=1410	4	15,41	
14	ГОСТ 8510-93	Уголок 110х70х8 L=1900	2	20,76	

1. ПОСЛЕ УСТАНОВКИ ПЕРЕМЫЧЕК НА МЕСТЕ СТРОПОВОЧНЫЕ ОТВЕРСТИЯ ЗАДЕЛАТЬ КЛАДОЧНЫМ РАСТВОРОМ.
2. МОНТАЖ ПЕРЕМЫЧЕК ВЫПОЛНЯТЬ ПО СВЕЖЕУЛОЖЕННОМУ РАСТВОРУ.

Изм.	Кол.	Лист	Nдок	Подпись	Дата	3312-АС			
						Привязка проектно-сметной документации на строительство дома культуры на 100мест в селе Асан Курмангазинского района Атырауской области.			
Разраб.		Сергиенко				ДОМ КУЛЬТУРЫ	Стадия	Лист	Листов
Проверил		Чекалин			09.12		РП	17	
ГИП		Чекалин			09.12				
Н.контр.		Шерстянкина				План перемычек. Спецификация Ведомость перемычек.	ТОО "ГИПРОГАЗ"		

План кровли

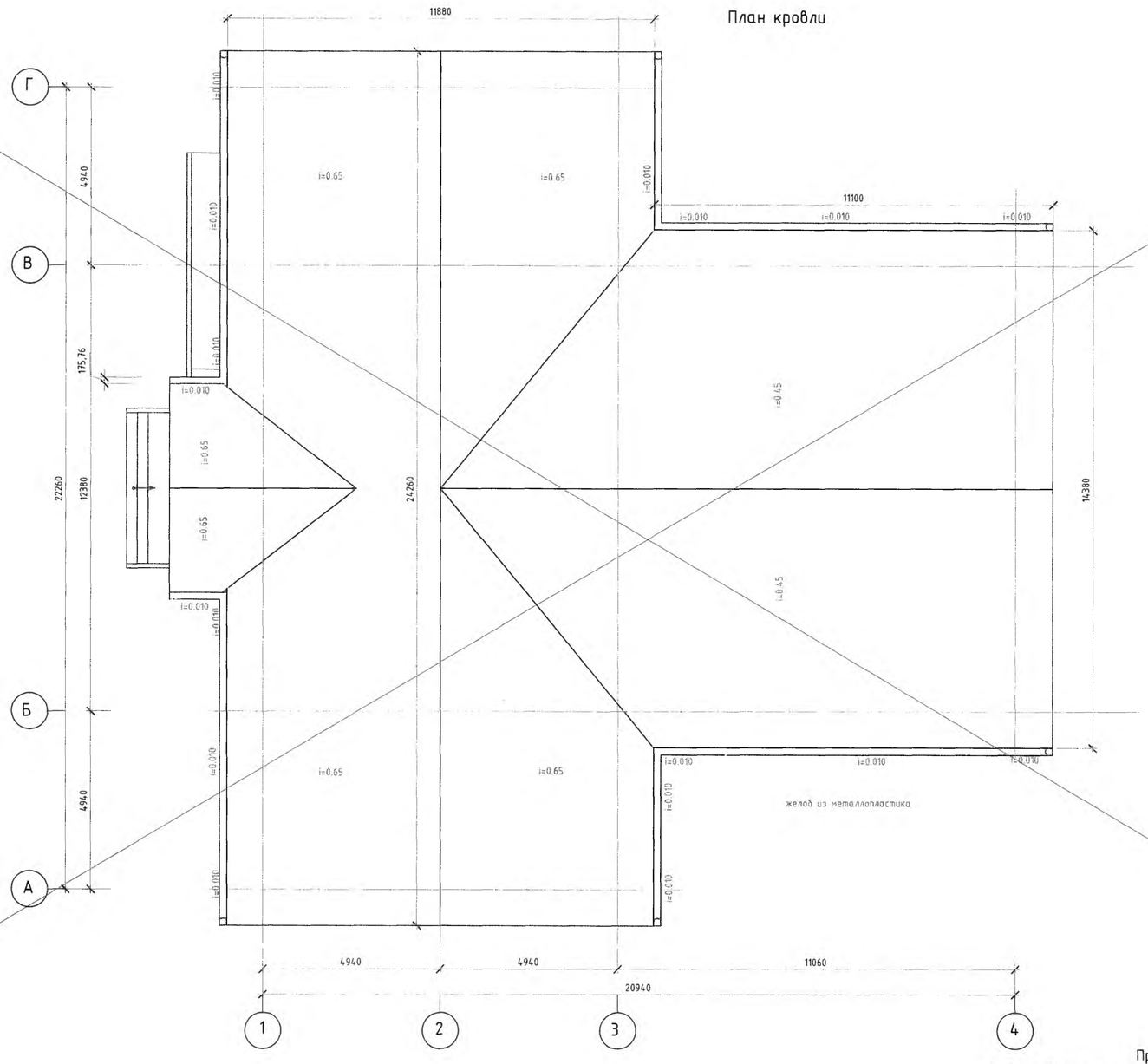

Примечание.
1. Данный лист см. с л.АС-24

Смотри лист 1.1
АС- 28

Согласовано

АННУЛИРОВАН
~~ЗАМЕНЕН~~
РАЗРЕШЕНИЕ N ОТ
Инженер Сергиенко 09.22

Изм.	Кол.	Лист	Nдок.	Подпись	Дата
ГИП		Умарова			27.07.18
Разраб.		Баймуратов			27.07.18

16/29-06-2017-АС

Строительства Дома культуры в с.Азгир Курмангазинского района Атырауской области

ДОМ КУЛЬТУРЫ

Стадия	Лист	Листов
РП	18	

План кровли

ТОО "СтройДизайнСервис"

План кровли М 1:100.

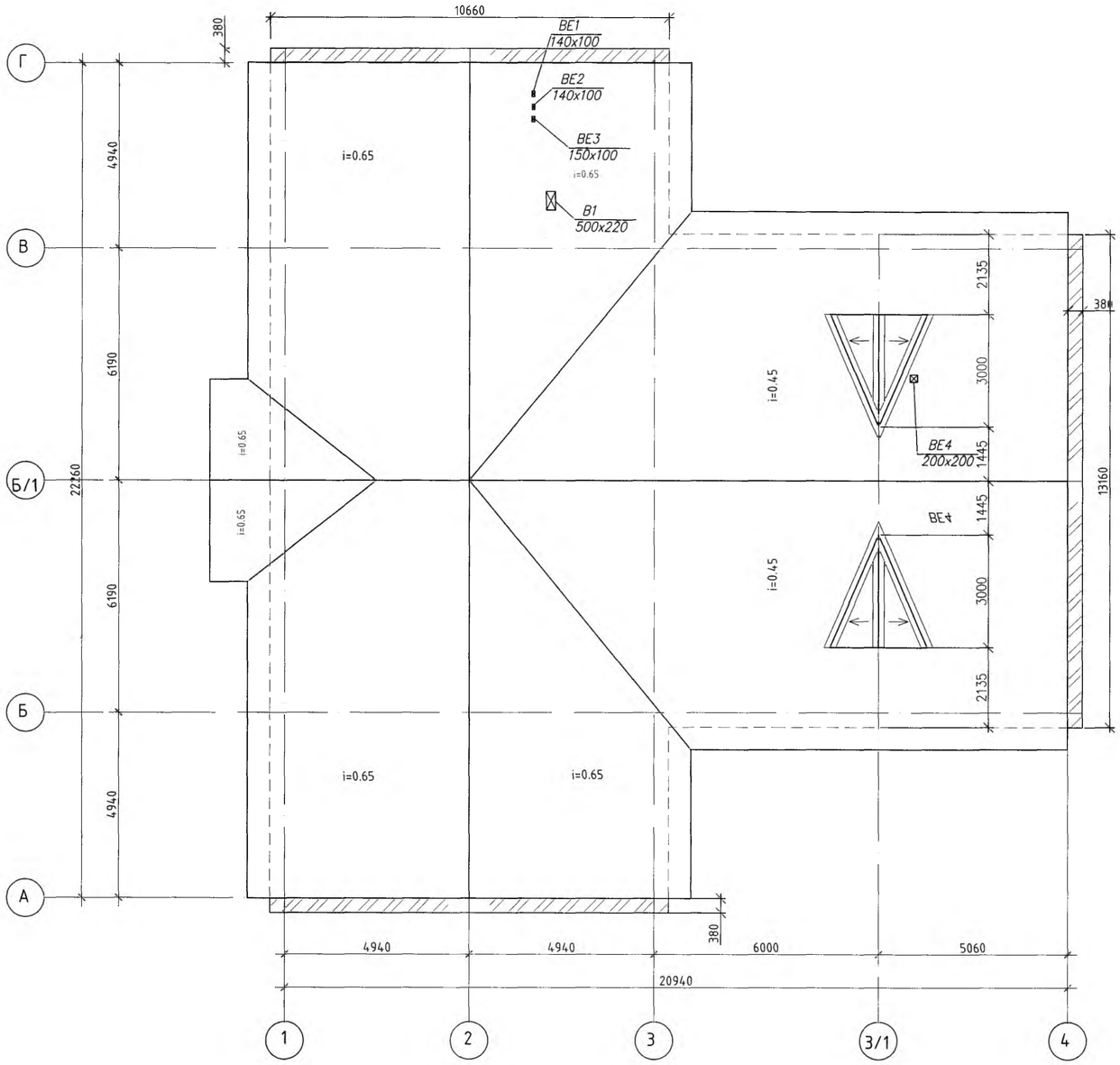

Спецификация.

МАРКА, ПОЗ.	ОБОЗНАЧЕНИЕ	НАИМЕНОВАНИЕ	КОЛ. ШТ	МАССА ЕД.КГ	ПРИМЕЧ.
	СТ РК 2083-2011	МЕТАЛЛОЧЕРЕПИЦА Н волн. 39мм	500,0		м 2
	ГОСТ 24045-2016	ПРОФНАСТИЛ С10-1000-0,6 (ПОДШИВКА КАРНИЗОВ)	54,6		м 2
	ГОСТ 14980-2020	ОЦИНКОВАННАЯ КРОВЕЛЬНАЯ СТАЛЬ t=0.7	16.0	м 2	НА ЕНДОВЫ
	ГОСТ 14980-2020	ОЦИНКОВАННАЯ КРОВЕЛЬНАЯ СТАЛЬ t=0.7	60.0	м 2	НА ПАРАПЕТ
	ГОСТ 24045-2016	КОНЬКОВЫЙ ЛИСТ МЕТАЛЛОЧЕРЕПИЦЫ	45,6	П.М.	
		КОСТЫЛИ			
	ГОСТ 103-2006	КОСТЫЛИ -40х4 L=400	80	0.502	40.15
		АНКЕР-ШУРУПЫ HUS 7,5/80	160		

Примечание.

1. КРОВЛЯ ЗДАНИЯ ВЫПОЛНЯЕТСЯ ИЗ МЕТАЛЛОЧЕРЕПИЦЫ ТОЛЩИНОЙ 0.7 ММ
2. КАРНИЗ ВЫПОЛНЯЕТСЯ ИЗ ПРОФНАСТИЛА ТОЛЩИНОЙ 0.6 ММ БЕЛОГО ЦВЕТА (С10-1000-0.6).
3. ЛИСТЫ МЕТАЛЛОЧЕРЕПИЦЫ КРЕПЯТСЯ К ОБРЕШЕТКЕ ШУРУПАМИ 1-5х70.0,16 ГОСТ1144-80 ПО КРАЮ ПОЛОТЕНКРОВЛИ В КАЖДУЮ ВОЛНУ, НА ОСТАЛЬНЫХ УЧАСТКАХ ЧЕРЕЗ ВОЛНУ
4. ПРИВЯЗКУ НА ПЛАНЕ КРОВЛИ ВЕНТИЛЯЦИОННЫХ ТРУБ (ВЕ), ТРУБ КАНАЛИЗАЦИИ (КС) СМ. ЧЕРТЕЖИ "ВК" И "АС".
5. СВАРКУ МЕТАЛЛИЧЕСКИХ ИЗДЕЛИЙ ПРОИЗВОДИТЬ ЭЛЕКТРОДАМИ Э-42, ВЫСОТА ШВА 4-6 ММ. ДЛИНА СВАРНЫХ ШВОВ ПО ДЛИНЕ СВАРИВАЕМЫХ ЭЛЕМЕНТОВ.
6. СВАРИВАЕМЫЕ ЭЛЕМЕНТЫ ДОЛЖНЫ БЫТЬ ОЧИЩЕНЫ ОТ ГРЯЗИ И РЖАВЧИНЫ.
7. ВСЕ МЕТАЛЛИЧЕСКИЕ ПОВЕРХНОСТИ ПОСЛЕ ИЗГОТОВЛЕНИЯ ПОКРЫТЬ ГРУНТОВКОЙ ГФ-021 ТОЛЩИНОЙ 0.15 ММ ПО ГОСТ 25129-82* С ПОСЛЕДУЮЩЕЙ ПОКРАСКОЙ ЭМАЛЬЮ ПФ-133 ЗА 2 РАЗА (ГОСТ 926-82*).
8. ДАННЫЙ ЛИСТ ЧИТАТЬ СОВМЕСТНО С ЛИСТАМИ АС-
9. ПО ДЛИНЕ СКАТОВ ЛИСТЫ МЕТАЛЛОЧЕРЕПИЦЫ УКЛАДЫВАЮТСЯ С НАХЛЕСТОМ НЕ МЕНЕЕ 200ММ, ПО ШИРИНЕ НАХЛЕСТ РАВЕН ОДНОЙ ВОЛНЕ.

Согласовано

Изм.	Кол.	Лист	Nдок	Подпись	Дата
Разраб.		Сергиенко			
Проверил		Чекалин			
ГИП		Чекалин			
Н.контр.		Шерстянкина			

3312-АС

Привязка проектно-сметной документации на строительство дома культуры на 100мест в селе Асан Курмангазинского района Атырауской области.

ДОМ КУЛЬТУРЫ

Стадия	Лист	Листов
РП	18.1	

План кровли

ТОО "ГИПРОГАЗ"

План расположения деревянных балок на отм.3.800

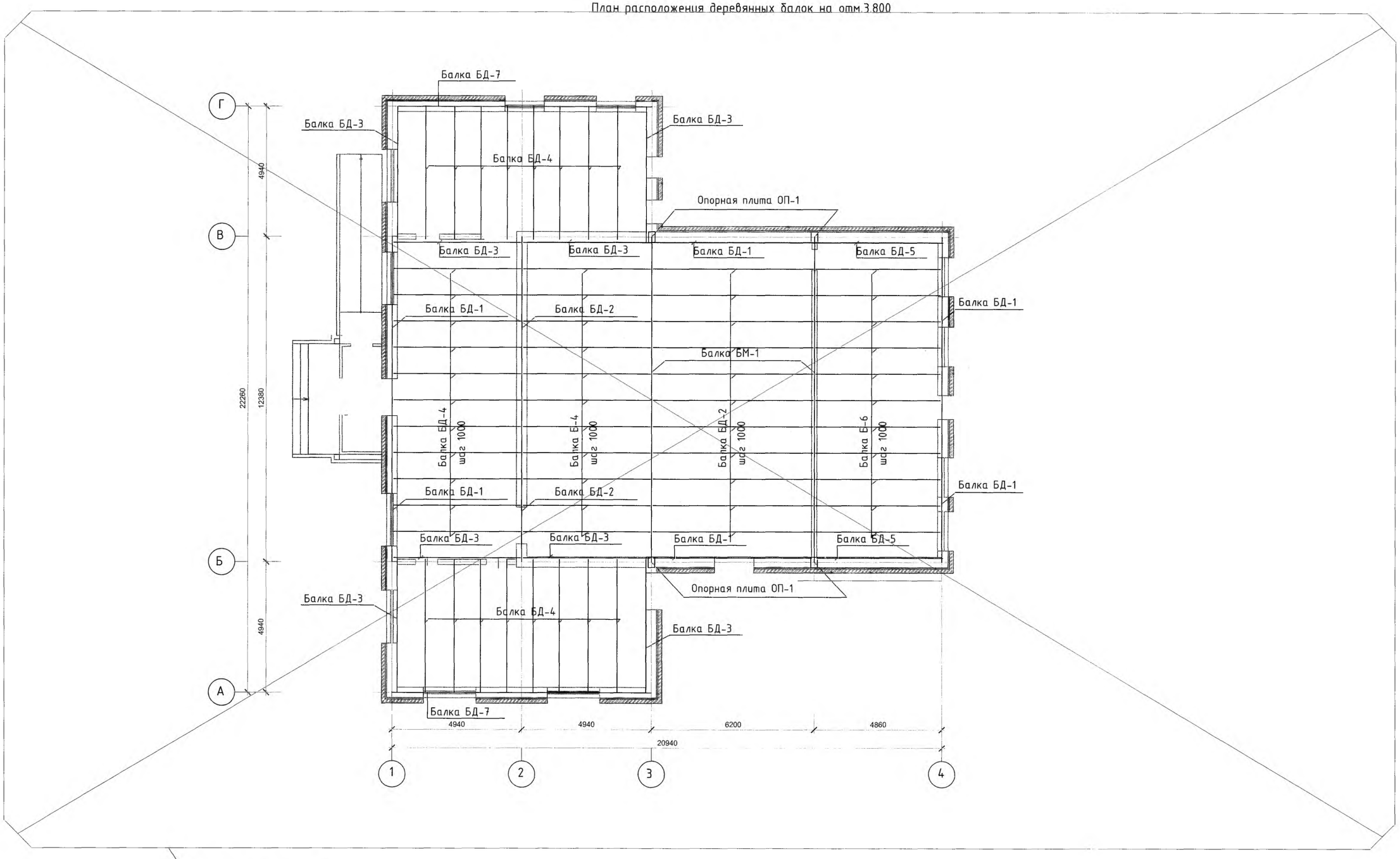

Смотри лист 1.1
АС- 19.1

Согласовано

АННУЛИРОВАН
~~ЗАМЕНЕН~~
РАЗРЕШЕНИЕ N ОТ
Инженер Сергиенко 09.22

Изм.	Кол.	Лист	Nдок.	Подпись	Дата
ГИП		Умарова			27.07.18
Разраб.		Баймуратов			27.07.18

16/29-06-2017-АС

Строительства Дома культуры в с.Азгир Курмангазинского района Атырауской области

ДОМ КУЛЬТУРЫ

Стадия	Лист	Листов
РП	19	

План расположения деревянных балок на отм.3.800

ТОО "СтройДизайнСервис"

План расположения деревянных балок на отм. 3.600

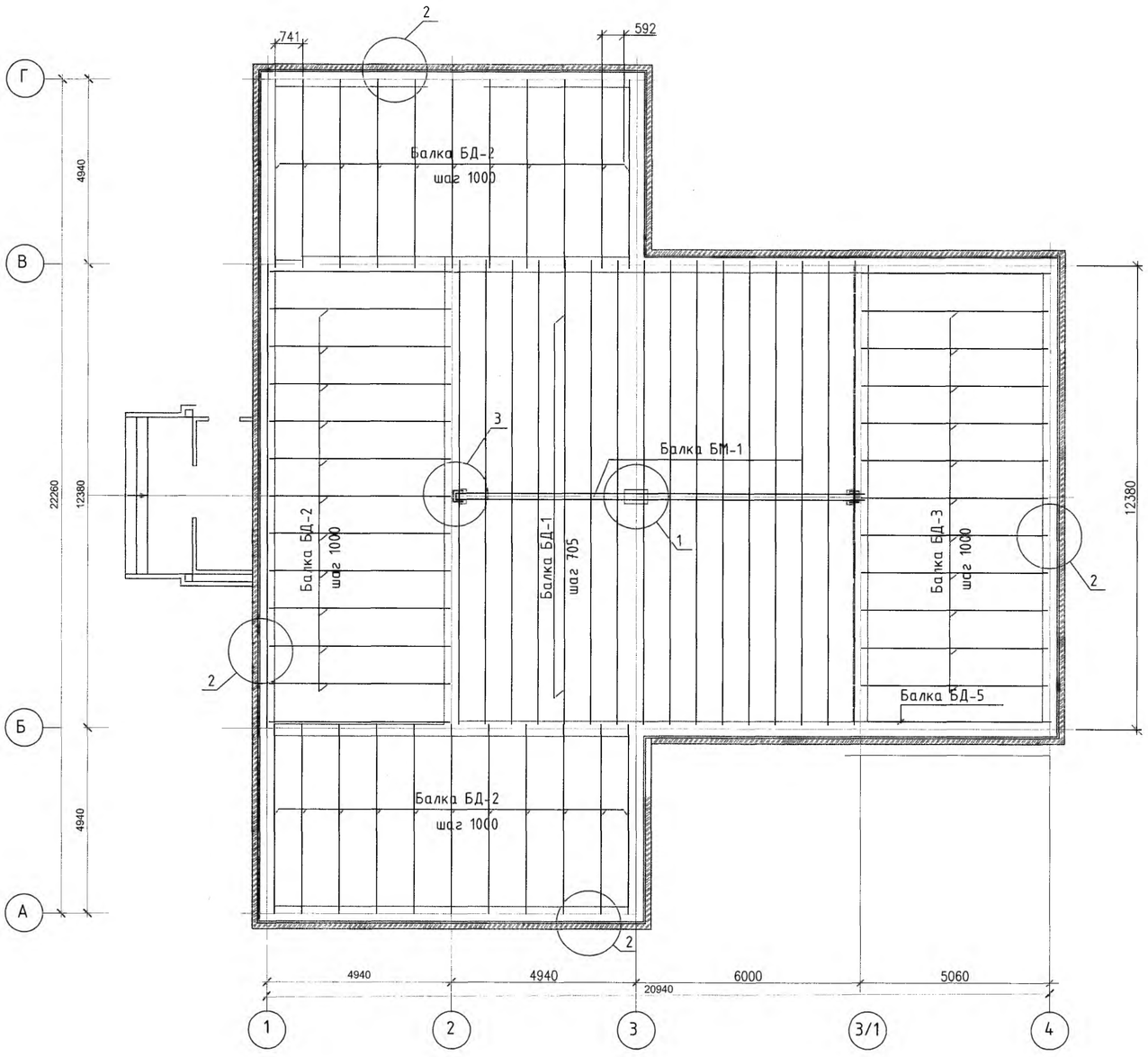

Согласовано

Изм.	Кол.	Лист	№док	Подпись	Дата
Разраб.		Шерстянкина			
Проверил		Чекалин			
ГИП		Чекалин			
Н.контр.		Шерстянкина			

3312-АС

Привязка проектно-сметной документации на строительство дома культуры на 100мест в селе Асан Курмангазинского района Атырауской области.

ДОМ КУЛЬТУРЫ	Стадия	Лист	Листов
	РП	19.1	
План расположения деревянных балок на отм.3.600	ТОО "ГИПРОГАЗ"		

Деревянные балки перекрытия БД- 1

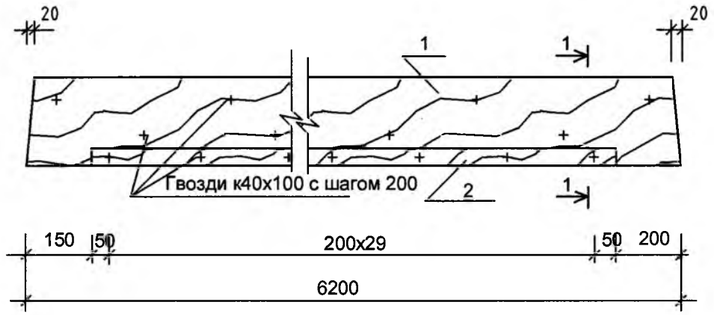

1-1

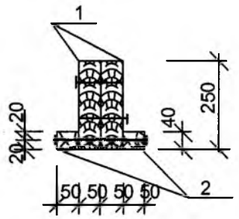

Деревянные балки перекрытия БД -2

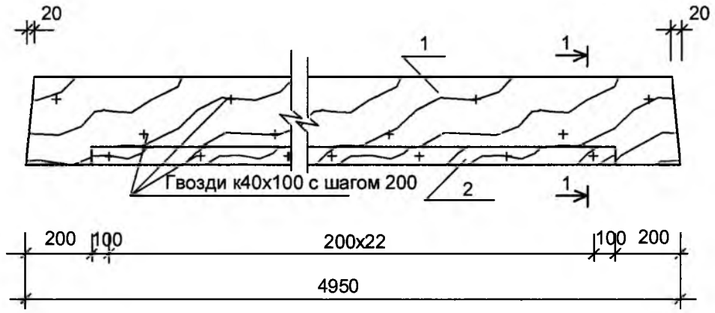

3-3

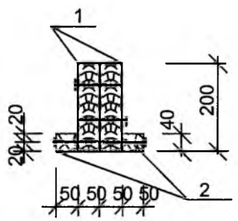

Деревянные балки перекрытия БД -3

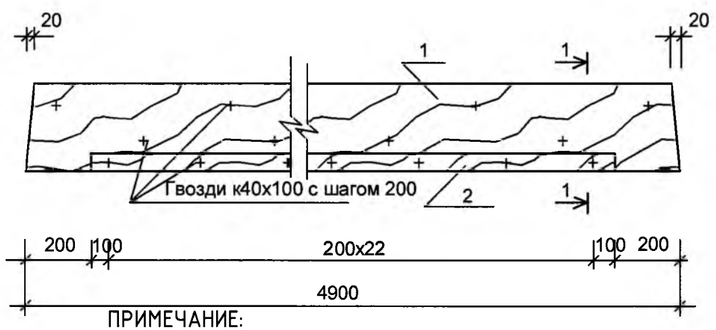

1-1

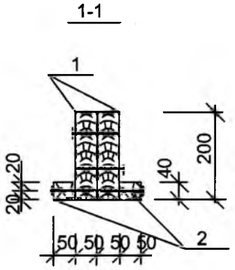

ПРИМЕЧАНИЕ:

1. Материал деревянных конструкций – сосна 2 сорта, влажность не более 25%.
2. Деревянные элементы пропитать водным раствором антисептика типа огнебиозащитных пропиток "Огнеда-ПО-Д" ; "Олимп".
3. Все металлические поверхности балки и деталей покрыть антикоррозийной краской ПФ 115(ГОСТ 6465-76)за 2 раза, по грунтовке ГФ-021(25129-2020) за 2раза.
4. Балки, соприкасающиеся с кладкой обернуть 2 слоями толя.

Спецификация материалов

Позиция	Обозначение	Наименование	Кол-во	Масса ед. кг	Примечание
		Деревянные балки			
		БД-1			
1	ГОСТ 8486-86	Балка 2х50х250 L=6200	32	0,155	4,96 м³
2	ГОСТ 8486-86	Черепной брусок 50х40 L=6200	60	0,012	0,74 м³
		Гвозди к40х100	3328		шт
		БД-2			м³
1	ГОСТ 8486-86	Балка 2х50х200 L=4950	35	0,099	3,47 м³
2	ГОСТ 8486-86	Черепной брусок 50х40 L=4950	64	0,0099	0,63 м³
		Гвозди к40х100	2838		шт
		БД-3			
1	ГОСТ 8486-86	Балка 2х50х200	13	0,099	3,47 м³
2	ГОСТ 8486-86	Черепной брусок 50х40 L=4900	24	0,0099	0,63 м³
		Гвозди к40х100	1058		шт
		Металлическая балка			
		БМ-1	1	622,6	
1	ГОСТ 8240-97	] 24 L=11040	2	265,18	530,36кг
2	ГОСТ 19903-2015	— 80х160х5	32	0,5	16кг
3	ГОСТ 19903-2015	— 140х218х6	2	1,44	2,88кг
4	ГОСТ 19903-2015	— 310х160х6	1	2,34	2,34кг
5	ГОСТ 8509-93	L 40х40х3 L=680	2	1,26	2,52кг
6	ГОСТ 19903-2015	— 310х100х3	60	0,73	43,8кг
ОП-1	ГОСТ 19903-2015	— 245х380х12	2	8,95	17,9кг
ОП-2	ГОСТ 19903-2015	— 280х310х10	1	6,80	6,80кг
	ГОСТ 28778-90	Болт самоанкерующийся распорный БСР М 16х150	8	0,192	1,54кг
		Материалы			
А-1	ГОСТ 103-2006	— 40х3 L=900мм	128	0,85	108,8кг

Согласовано

Изм.	Кол.	Лист	Nдок.	Подпись	Дата
ГИП		Умарова			27.07.18
Разраб.		Баймуратов			27.07.18

ПРИВЯЗАН: 3312-1 АС

ГИП	Чекалин		09.22
Проверил	Чекалин		09.22
исполнит.	Шерстянкина		09.22
инв№			

16/29-06-2017-АС

Строительства Дома культуры в с.Азгир Курмангазинского района Атырауской области

ДОМ КУЛЬТУРЫ	Стадия	Лист	Листов
	РП	20	
Деревянные балки (начало)	ТОО "СтройДизайнСервис"		

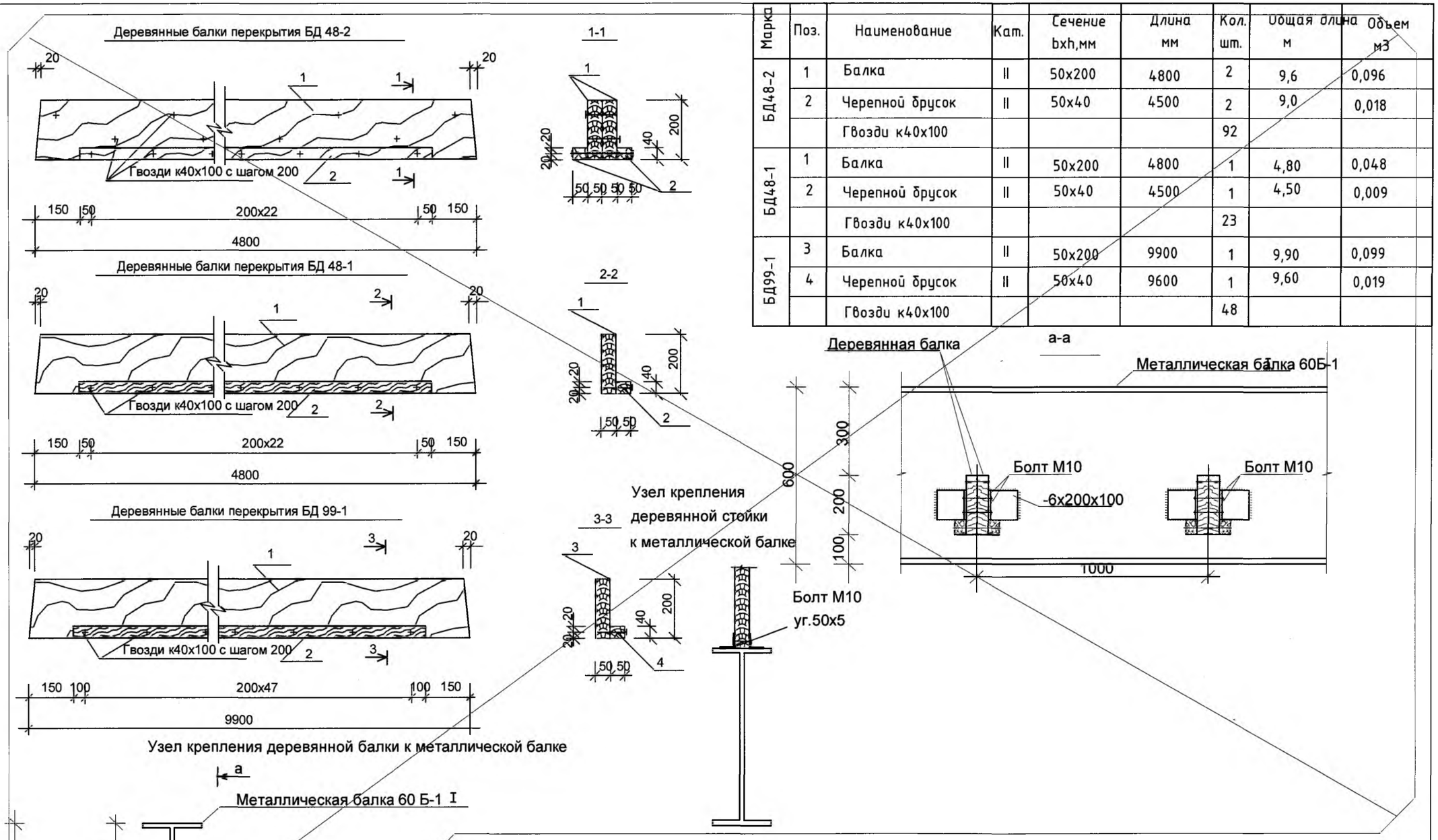

Марка	Поз.	Наименование	Кат.	Сечение bxh,мм	Длина мм	Кол. шт.	Общая длина м	Объем м3
БД48-2	1	Балка	II	50х200	4800	2	9,6	0,096
	2	Черепной брусок	II	50х40	4500	2	9,0	0,018
		Гвозди к40х100				92		
БД48-1	1	Балка	II	50х200	4800	1	4,80	0,048
	2	Черепной брусок	II	50х40	4500	1	4,50	0,009
		Гвозди к40х100				23		
БД99-1	3	Балка	II	50х200	9900	1	9,90	0,099
	4	Черепной брусок	II	50х40	9600	1	9,60	0,019
		Гвозди к40х100				48		

Смотри лист 1.1
АС- 14.1

АННУЛИРОВАН
~~ЗАМЕНЕН~~
РАЗРЕШЕНИЕ N ОТ

Изм.	Кол.	Лист	Nдок.	Подпись	Дата
ГИП		Умарова			27.07.18
Разраб.		Баймуратов			27.07.18

Инженер | Сергиенко | 09.22

16/29-06-2017-АС

Строительства Дома культуры в с.Азгир Курмангазинского района Атырауской области

ДОМ КУЛЬТУРЫ

Стадия	Лист	Листов
РП	21	

Деревянные балки (окончание).Узлы.

ТОО "СтройДизайнСервис"

Согласовано

Согласовано

Узел крепления деревянной балки к металлической балке

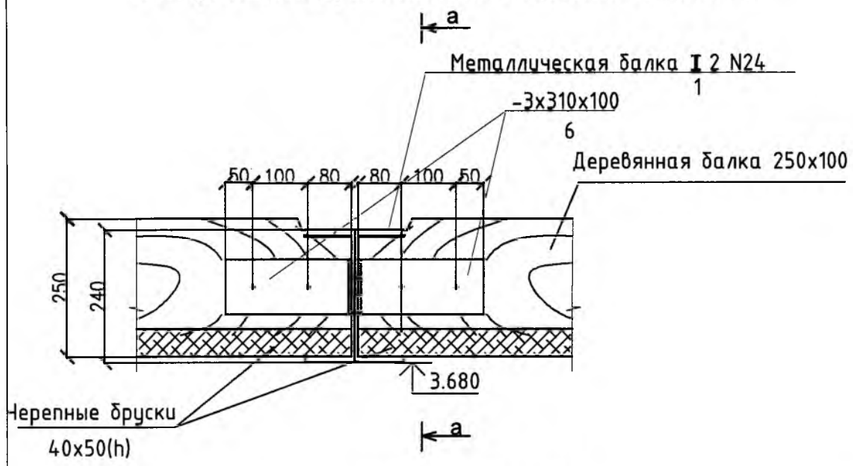

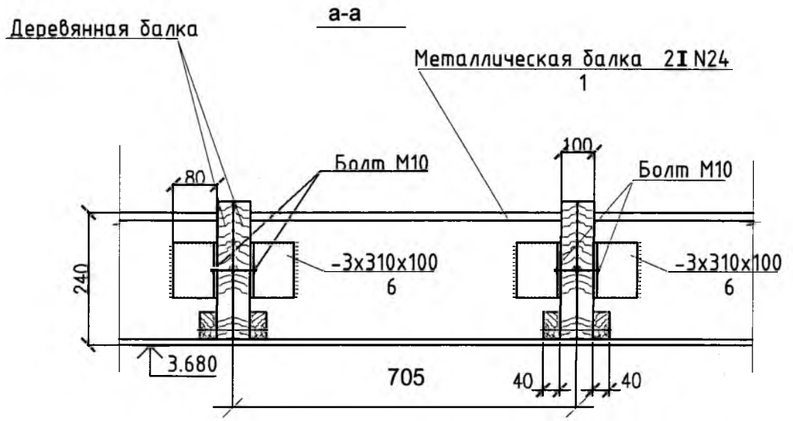

АНКЕР А1(поз.7)

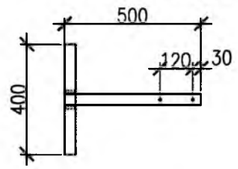

1 М 1:10

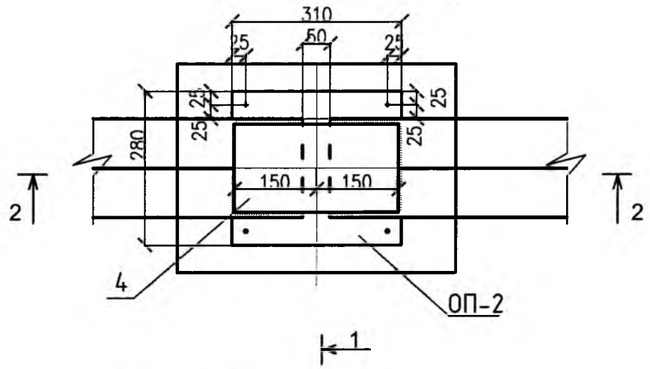

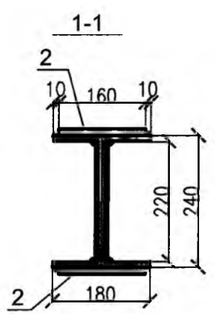

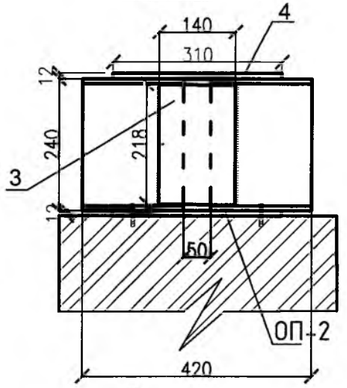

БМ – 1
М 1:25

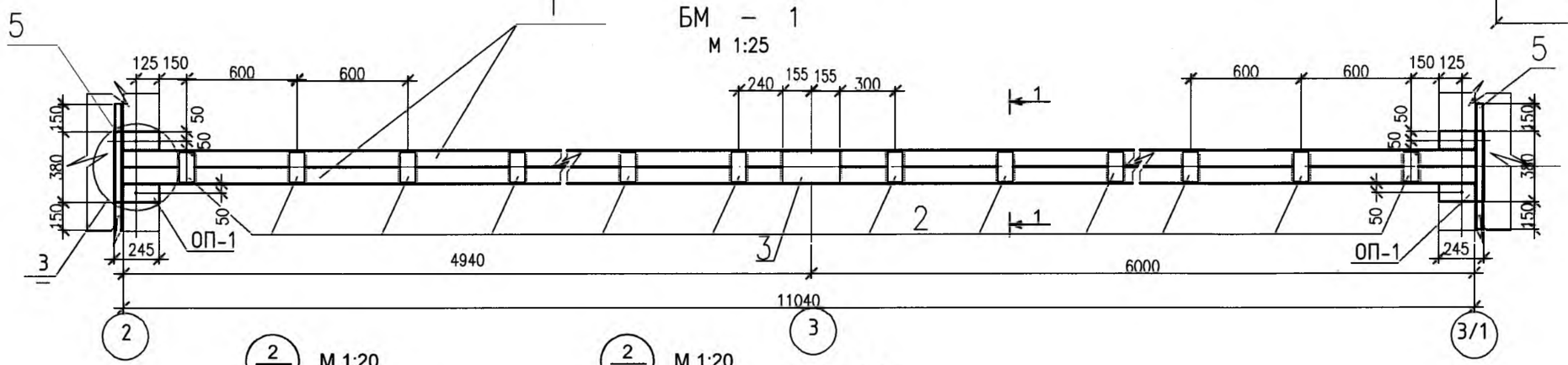

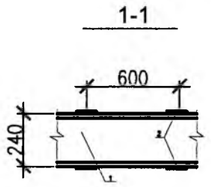

2 М 1:20

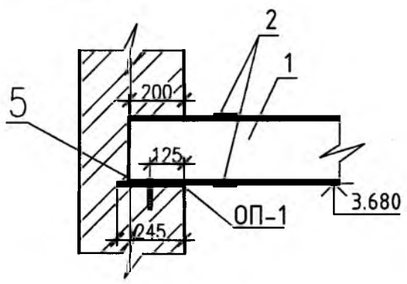

2 М 1:20

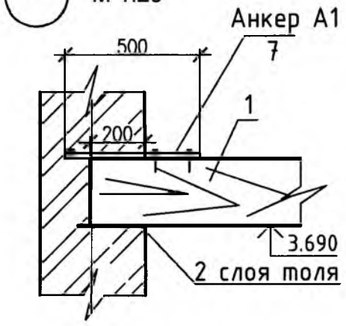

						3312-АС	
						Привязка проектно-сметной документации на строительство дома культуры на 100мест в селе Асан Курмангазинского района Атырауской области.	
Изм.	Кол.	Лист	Nдок	Подпись	Дата		
Разраб.		Шерстянкина				ДОМ КУЛЬТУРЫ	Стадия: РП; Лист: 21.1; Листов:
Проверил		Чекалин			09.22		
ГИП		Чекалин			09.22		
						Узел крепления деревянной балки к металлической балке БМ - 1	ТОО "ГИПРОГАЗ"
Н.контр.		Шерстянкина					

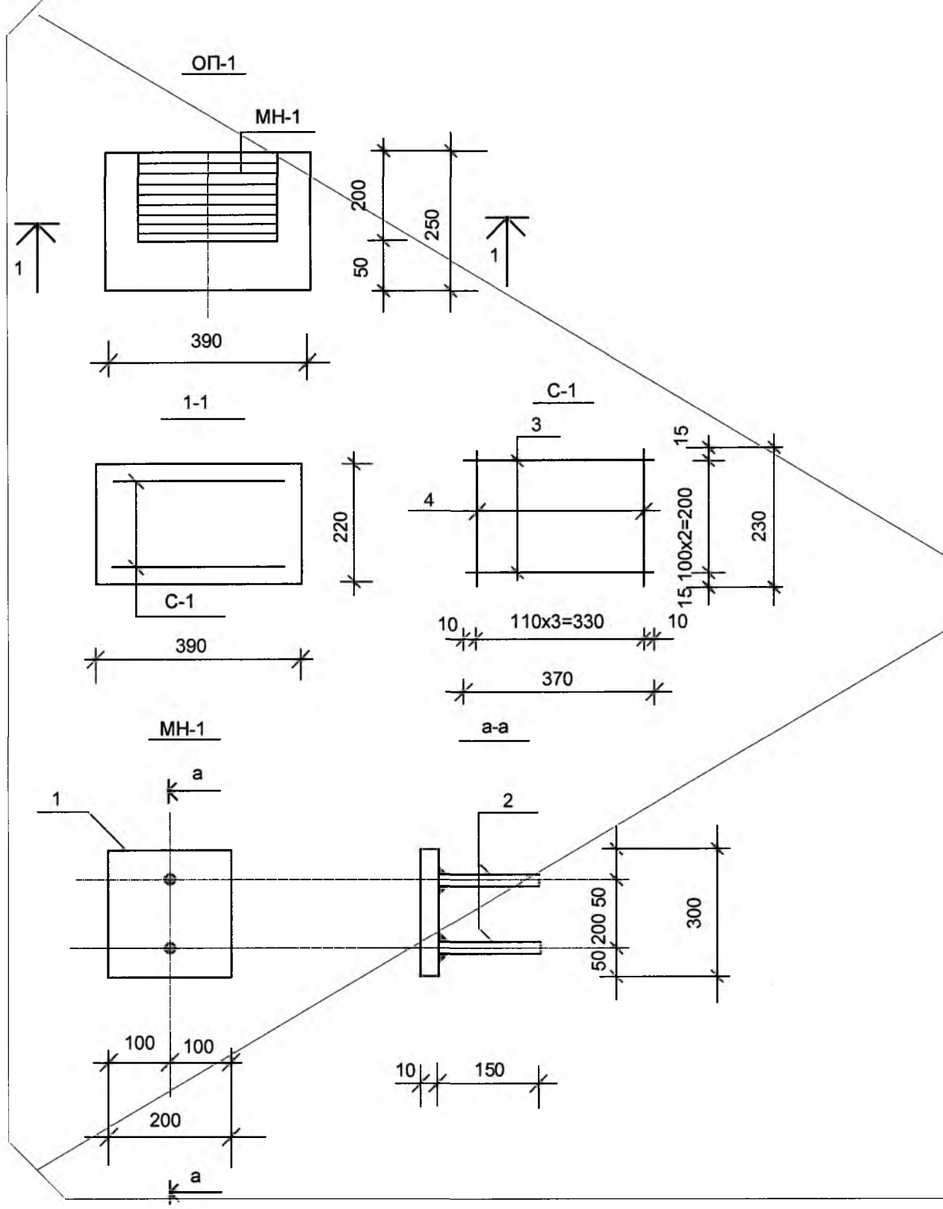

Спецификация

# п/п	Обозначение	Наименование	Кол. шт.	Масса кг	Примечание
ОП-1		Опорная плита ОП-1			
	см. данный лист	закладная деталь МН-1	1	4,89	
	ГОСТ 5781-82*	Сетка ф6А-I/ф6А-I /100/110	1	0,45	
		Бетон кл.В-15	м3	0,021	
		Закладная деталь МН-1		4,89	
	ГОСТ 380-88	-10х200х300	1	4,71	
	ГОСТ 5781-82*	ф10А-III L=150	2	0,09	0,18

ВЕДОМОСТЬ СТЕРЖНЕЙ НА ОДИН ЭЛЕМЕНТ

Марка эл-та	# поз.	Эскиз	Ф мм	Длина мм	К-во шт	Выбор стали Ф мм	Длина м	Вес кг
МН1	1		200х10	300	1	200х10	0,3	4,71
	2		10А-III	150	2	10А-III	0.3	0.19
С-1	3		6А-I	370	3	6А-I	1.11	0.25
	4		6А-I	230	4	6А-I	0.92	0.20
					Бетон кл.В15		м3	0,021

Согласовано

АННУЛИРОВАН
ЗАМЕНЕН
РАЗРЕШЕНИЕ N ОТ
Инженер | Сергиенко | 09.22

16/29-06-2017-АС

Строительства Дома культуры в с.Азгир Курмангазинского района Атырауской области

Изм.	Кол.	Лист	Nдок.	Подпись	Дата
ГИП		Умарова			27.07.18
Разраб.		Баймуратов			27.07.18

ДОМ КУЛЬТУРЫ

Стадия	Лист	Листов
РП	22	

Опорная плита ОП-1

ТОО "СтройДизайнСервис"

СПЕЦИФИКАЦИЯ

Поз.	Обозначение	Наименование	Кол.	Масса ед. кг
		Балка металлическая		
БМ-1	ГОСТ 26020-83	Балка Т60Б-1 L=12400	2	1316,88
ОП-1	см.л.АС-	Опорная плита ОП-1	4	
		Балка деревянная		
БД-1	см.л.АС-	Балка БД62-1	6	0,074м3
БД-2	см.л.АС-	Балка БД62-2	13	0,148м3
БД-3	см.л.АС-	Балка БД49-1	8	0,058м3
БД-4	см.л.АС-	Балка БД49-2	38	0,116м3
БД-5	см.л.АС-	Балка БД48-1	2	0,057м3
БД-6	см.л.АС-	Балка БД48-2	11	0,114м3
БД-7	см.л.АС-	Балка БД99-1	2	0,118м3
		Потолок		
	ГОСТ8486-86	Доски необрезные толщ.25мм м3		17,84
		Минплита у=150кг/м3 толщ.120мм м3		42,82
		Пленка полиэтиленовая м2		374,70
		Гипсокартон в/с толщ.12мм м2 356,86		
		Подвесной потолок "Армстронг" м2 356,86		

Спецификация

ПОЗ.	Обозначение	Наименование	Кол. шт.	Масса кг	Примечание
	ГОСТ8486-86	Доски необрезные толщ.25мм м²	312,21		
		Доски необрезные толщ.40мм м² ходовые	103,0		
		Минплита у=80кг/м3 толщ.120мм м3	40,84		
		Пленка полиэтиленовая м²	840,0		

Узел потолка

Доски необрезные - 25мм 40мм(ходовые доски)
Пленка полиэтиленовая
Минплита базальт -120мм
Пленка полиэтиленовая
Доски необрезные -25мм
Гипсокартон в/с -12мм
Подвесной потолок "Армстронг"

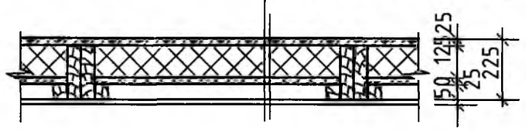

Согласовано

ПРИВЯЗАН: 3312-1 АС

ГИП	Чекалин		09.22
Проверил	Чекалин		09.22
исполнит.	Сергиенко		09.22
инв№			

Изм.	Кол.	Лист	Nдок.	Подпись	Дата
ГИП		Умарова			27.07.16
Разраб.		Баймуратов			27.07.16

16/29-06-2017-АС

Строительства Дома культуры в с.Азгир Курмангазинского района Атырауской области

ДОМ КУЛЬТУРЫ

Стадия	Лист	Листов
РП	23	

Узел потолка. Спецификация на балки

ТОО "СтройДизайнСервис"

План расположения деревянных элементов крыши

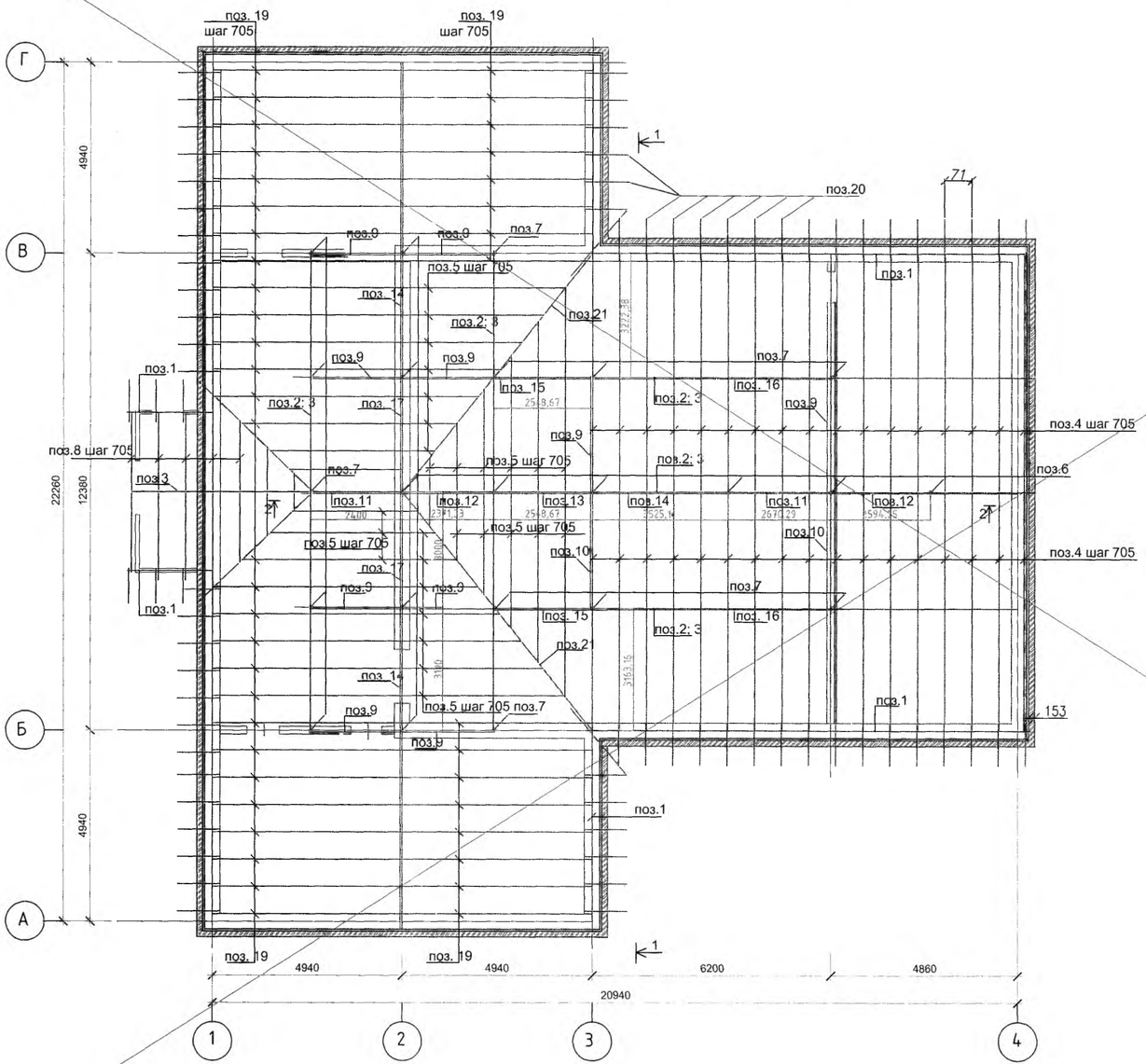

Смотри лист 1.1
АС- 24.1

СПЕЦИФИКАЦИЯ деревянных элементов крыши

Поз.	Обозначение	Наименование	Кол.	Объем м3	Примеч.
	ГОСТ8486-86	Мауэрлат 150х100 п.м.	54,40	0,816	
2	ГОСТ8486-86	Лежень 150х100 п.м.	80,46	1,21	
3	ГОСТ8486-86	Верхний прогон 100х100 п.м.	100,42	1,0	
4	ГОСТ8486-86	Стропила 50х180 L=7700	34	2,36	
5	ГОСТ8486-86	Стропила 50х180 п.м.	196,12	1,77	
6	ГОСТ8486-86	Стойка 2х50х100 L=3600	10	0,36	
7	ГОСТ8486-86	Стойка 2х50х100 L=2000	13	0,26	
8	ГОСТ8486-86	Стропила 50х180 L=3400	10	0,31	
9	ГОСТ8486-86	Подкос 2х50х100 L=3980	12	0,48	
10	ГОСТ8486-86	Подкос 2х50х100 L=4020	2	0,08	
11	ГОСТ8486-86	Связь 2х50х100 L=4000	4	0,16	
12	ГОСТ8486-86	Связь 2х50х100 L=4050	4	0,162	
13	ГОСТ8486-86	Связь 2х50х100 L=4000	2	0,08	
14	ГОСТ8486-86	Связь 2х50х100 L=4700	4	0,188	
15	ГОСТ8486-86	Связь 2х50х100 L=3250	4	0,130	
16	ГОСТ8486-86	Связь 2х50х100 L=6500	4	0,260	
17	ГОСТ8486-86	Связь 2х50х100 L=4400	2	0,088	
18	ГОСТ8486-86	Затяжка 2х50х100 L=7600	2	0,152	
19	ГОСТ8486-86	Стропила 50х180 L=6850	49	3,021	
20	ГОСТ8486-86	Кобылка 50х100 L=1200	85	0,51	
21	ГОСТ8486-86	Диагональная нога 80х150 L=10000	4	0,48	
22	ГОСТ8486-86	Накладка 32х130х320	34	0,045	
23	ГОСТ8486-86	Накладка 32х150х250	34	0,041	
24	ГОСТ8486-86	Прокладка 50х100х150	230	0,17	
25	ГОСТ8486-86	Накладка 32х250х320	34	0,087	
26	ГОСТ8486-86	Прокладка 50х200х320	17	0,054	
27	ГОСТ8486-86	Деревянный настил толщ.25мм	м3	11,75	
		Элементы карниза			
	ГОСТ8486-86	Брус 50х100		0,224	
	ГОСТ8486-86	Ветровая доска толщ.19мм	43м	0,57	
		Металлочерепица	м2	490,10	
		Оцинкованная кровельная сталь δ=0,8мм	п.м.	83,20	
		Слуховое окно	1		
		Водосточная труба Ф100 L=3200 6			
		Желоб из пластика	п.м.	50,20	
		Кронштейн (шаг 500мм)	102		

Согласовано

АННУЛИРОВАН
~~ЗАМЕНЕН~~
РАЗРЕШЕНИЕ N ОТ
Инженер Сергиенко 09.22

Изм.	Кол.	Лист	Nдок.	Подпись	Дата
ГИП		Умарова			27.07.18
Разраб.		Баймуратов			27.07.18

16/29-06-2017-АС

Строительства Дома культуры в с.Азгир Курмангазинского района Атырауской области

ДОМ КУЛЬТУРЫ

Стадия	Лист	Листов
РП	24	

План расположения деревянных элементов крыши

ТОО "СтройДизайнСервис"

План расположения деревянных элементов крыши

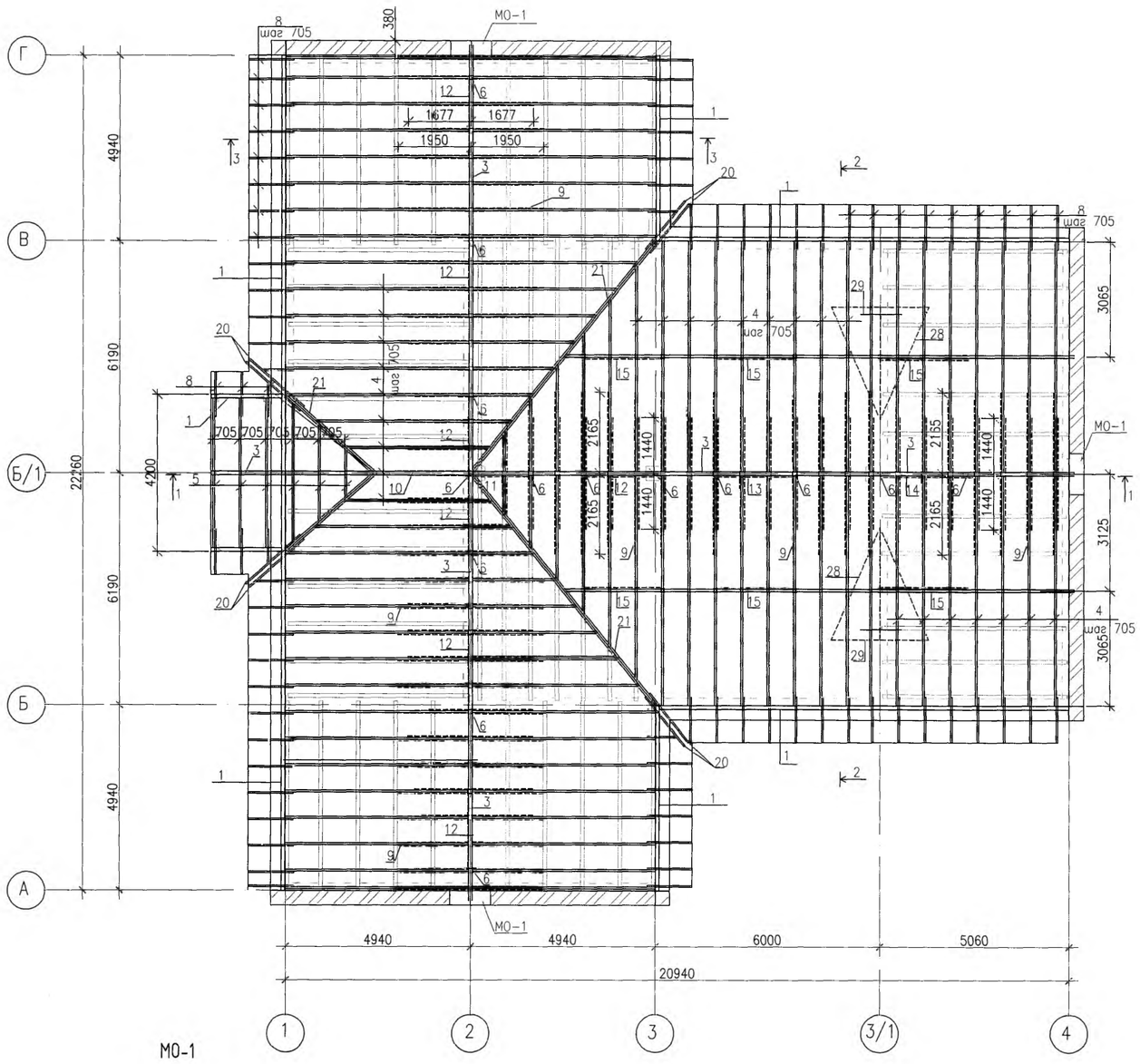

Спецификация деревянных элементов крыши

Поз.	Обозначение	Наименование	Кол.	Объем м3	Примеч.
1	ГОСТ8486-86	Мауэрлат 100х100 п.м.	54,40	0,544	
2	ГОСТ8486-86	Лежень 150х100 п.м.	70,8	1.06	
3	ГОСТ8486-86	Верхний прогон 100х100 п.м.	71,9	0,719	
4	ГОСТ8486-86	Стропила 50х180 м3.	6,48		
5	ГОСТ8486-86	Стропила 50х150 м3.	0,18		
6	ГОСТ8486-86	Стойка 125х100 L=2940 шт.	19	0,7	
7	ГОСТ8486-86	Стойка 100х100 L=1375 шт.	12	0,165	
8	ГОСТ8486-86	Кобылка 50х100 L=1200 шт.	76	0,456	
9	ГОСТ8486-86	Подкос 100х100 L=2635 шт.	108	2,845	
10	ГОСТ8486-86	Подкос 100х100 L=2500 шт.	1	0,025	
11	ГОСТ8486-86	Связь 2х50х100 L=3330 шт.	2	0,06	
12	ГОСТ8486-86	Связь 2х50х100 L=3490 шт.	14	0,49	
13	ГОСТ8486-86	Связь 2х50х100 L=3590 шт.	2	0,072	
14	ГОСТ8486-86	Связь 2х50х100 L=3810 шт.	2	0,076	
15	ГОСТ8486-86	Ветровая связь 2х50х100 п.м.	74,72	0,74	
16	ГОСТ8486-86	Подкладка 150х150 L=250	5	0,011	
17	ГОСТ8486-86	Затяжка 50х150 L=4330 шт.	22	0,714	
18	ГОСТ8486-86	Затяжка 50х150 L=3900 шт.	33	0,965	
19	ГОСТ8486-86	Планка 50х25 п.м.	720,0	0,9	
20	ГОСТ8486-86	Кобылка 50х100 L=2100 шт.	8	0,084	
21	ГОСТ8486-86	Диагональная нога 100х180 п.м	17	0,306	
22	ГОСТ8486-86	Накладка 32х130х320	57	0,045	
23	ГОСТ8486-86	Накладка 32х150х250	64	0,041	
24	ГОСТ8486-86	Брус 50х50 м3	0,5		
25	ГОСТ8486-86	Накладка 32х250х320	64	0,087	
26	ГОСТ34028-2016	Ерши Ф12 А300 (А-II) L=200	84		
27	ГОСТ8486-86	Обрешетка 32х100 М2.	490.0		
28	ГОСТ8486-86	Слуховое окно шт.	2	0.4	
29	ГОСТ8486-86	Лестница шт.	2	0,066	
	ГОСТ3282-74	Проволока Ф4 кг.	45		
		Антиконденсантная пленка М2.	490.0		
		Изделия металлические			
А-1	ГОСТ 103-2006	– 5х60 L=925	5	2.18	10,9

МО-1

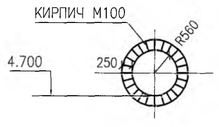

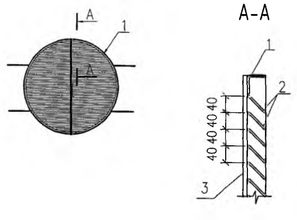

Спецификация

МАРКА ПОЗ.	ОБОЗНАЧЕНИЕ	НАИМЕНОВАНИЕ	КОЛ. ШТ.	МАССА ЕД.КГ	ПРИМЕЧ.
		МО-1	3	75,99	
1	ГОСТ 8509-93	L 45х45х4 L=3500	1	9,55	
2	ГОСТ 103-76*	- 4х60 ПОГ.М.	34	1,88	
3	ГОСТ 103-76*	- 4х60 L=200	4	0,38	
4	ГОСТ 5781-82*	Ф10AI L=1100	1	1,00	

Согласовано

Изм.	Кол.	Лист	Nдок	Подпись	Дата
Разраб.		Сергиенко			
Проверил		Чекалин			05.22
ГИП		Чекалин			05.22
Н.контр.		Шерстянкина			

3312-АС

Привязка проектно-сметной документации на строительство дома культуры на 100мест в селе Асан Курмангазинского района Атырауской области.

ДОМ КУЛЬТУРЫ

Стадия	Лист	Листов
	24.1	

План расположения деревянных элементов крыши

ТОО "ГИПРОГАЗ"

1-1

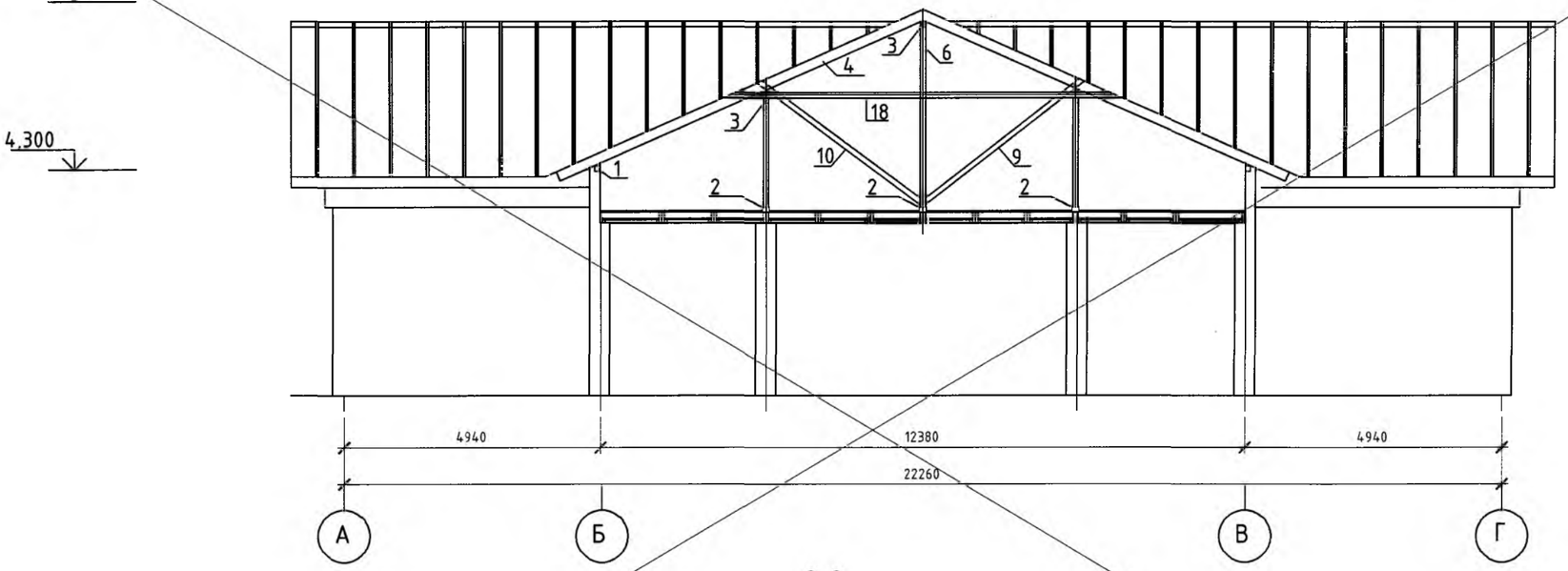

2-2

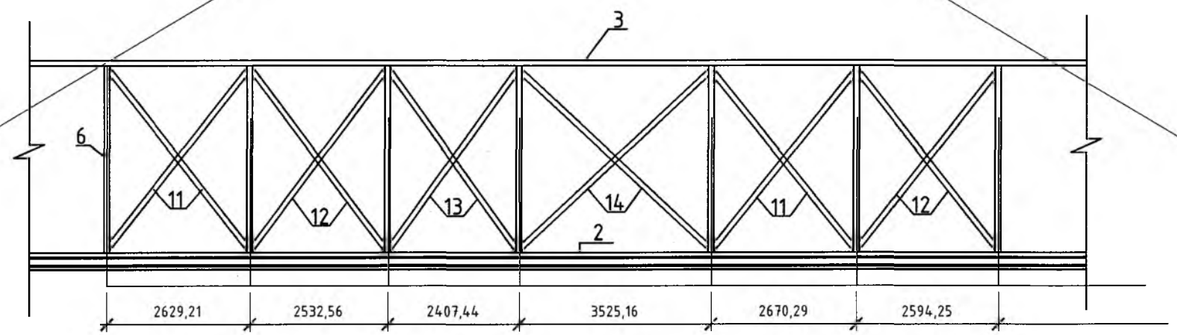

2
3

Смотри лист 1.1
АС- 25.1

Согласовано

АННУЛИРОВАН
~~ЗАМЕНЕН~~
РАЗРЕШЕНИЕ N ОТ

Инженер	Сергиенко		09.22

Изм.	Кол.	Лист	Nдок.	Подпись	Дата
ГИП		Умарова			27.07.18
Разраб.		Баймуратов			27.07.18

16/29-06-2017-АС

Строительства Дома культуры в с.Азгир Курмангазинского района Атырауской области

ДОМ КУЛЬТУРЫ	Стадия	Лист	Листов
	РП	25	

Разрез по крыше 1-1; 2-2

ТОО "СтройДизайнСервис"

Разрез 1-1.

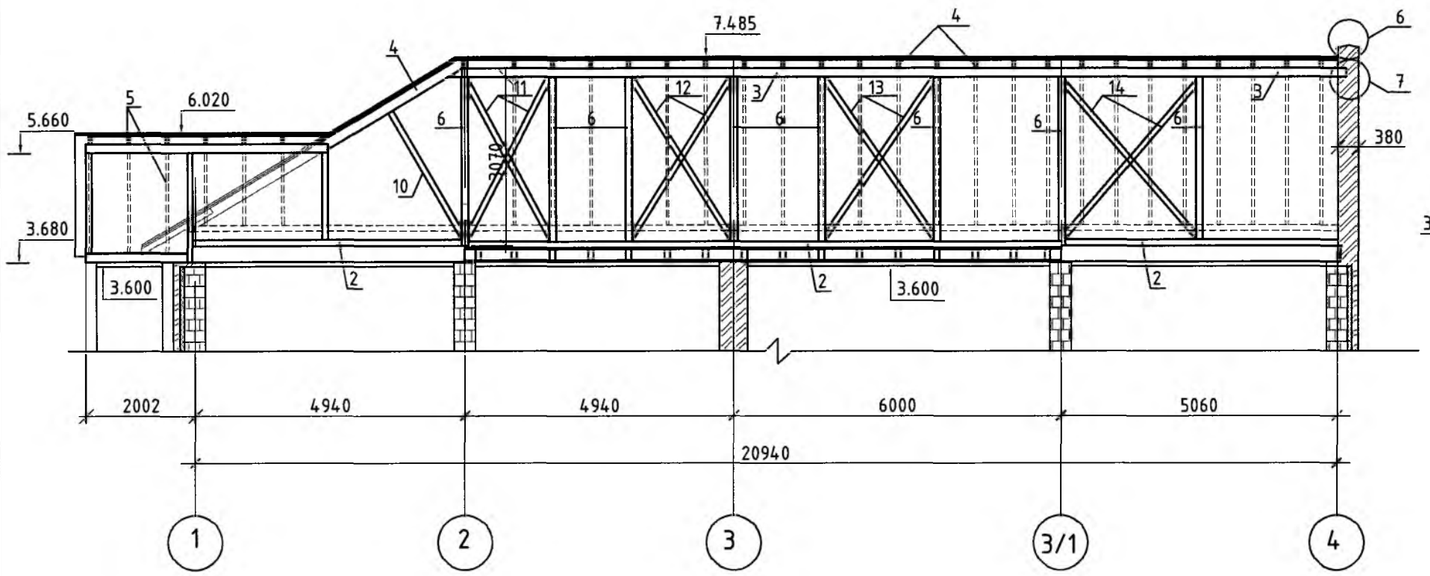

Разрез 3-3.

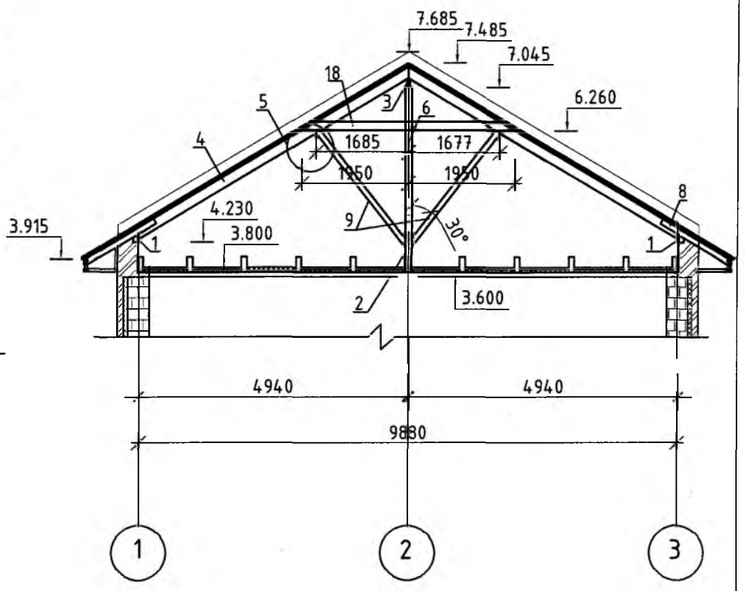

Разрез 2-2.

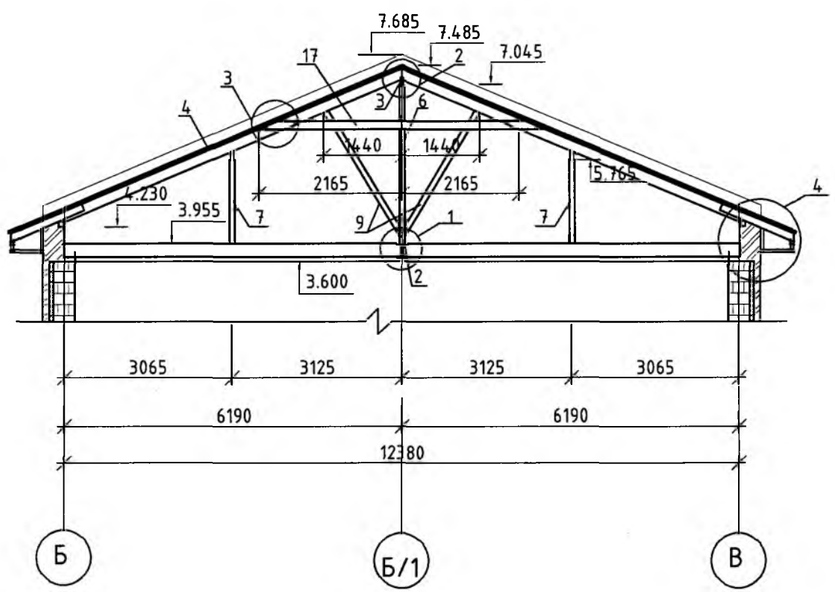

1. ОСНОВНЫЕ НЕСУЩИЕ КОНСТРУКЦИИ КРОВЛИ: СТРОПИЛА, ПРОГОНЫ, ПОДКОСЫ, ВЫПОЛНИТЬ ИЗ ДРЕВЕСИНЫ ХВОЙНЫХ ПОРОД ПРЯМОУГОЛЬНОГО СЕЧЕНИЯ 2-ГО СОРТА.
2. ДРЕВЕСИНА ДОЛЖНА УДОВЛЕТВОРЯТЬ ТРЕБОВАНИЯМ ГОСТ 8486-86* И ГОСТ 9463-88*, ВЛАЖНОСТЬ ДРЕВЕСИНЫ НЕ ДОЛЖНА ПРЕВЫШАТЬ 20%.
3. ВСЕ ДЕРЕВЯННЫЕ КОНСТРУКЦИИ КРЫШИ, ПОКРЫТЬ ОГНЕЗАЩИТНОЙ СУПЕРФОСФАТНОЙ ОБМАЗКОЙ, КОТОРАЯ ИЗГОТАВЛИВАЕТСЯ СТРОИТЕЛЬНОЙ ОРГАНИЗАЦИЕЙ ПО РЕЦЕПТУ: 1. СУПЕРФОСФАТ ГОСТ 5956-78; 2. ВОДА-30%.
4. СТРОПИЛЫ ЧЕРЕЗ ОДНУ КРЕПИТЬ СКРУТКОЙ ИЗ ПРОВОЛОКИ 2Ф4 (ГОСТ 3282-74*) К ЕРШУ В ШВЕ КЛАДКИ.
5. ВСЕ ИЗДЕЛИЯ ИЗ ДЕРЕВА, СОПРИКАСАЮЩИЕСЯ С КИРПИЧНОЙ КЛАДКОЙ, ИЗОЛИРОВАТЬ ДВУМЯ СЛОЯМИ ТОЛЯ.
6. ДАННЫЙ ЛИСТ СМОТРИ СОВМЕСТНО С ЛИСТАМИ АС-

Согласовано

						3312-АС		
						Привязка проектно-сметной документации на строительство дома культуры на 100мест в селе Асан Курмангазинского района Атырауской области.		
Изм.	Кол.	Лист	Nдок	Подпись	Дата			
Разраб.		Сергиенко				ДОМ КУЛЬТУРЫ	Стадия: РП	Лист: 25.1
Проверил		Чекалин			09.22			Листов:
ГИП		Чекалин			09.22			
Н.контр.		Шерстянкина				Разрез 1-1, 2-2, 3-3.	ТОО "ГИПРОГАЗ"	

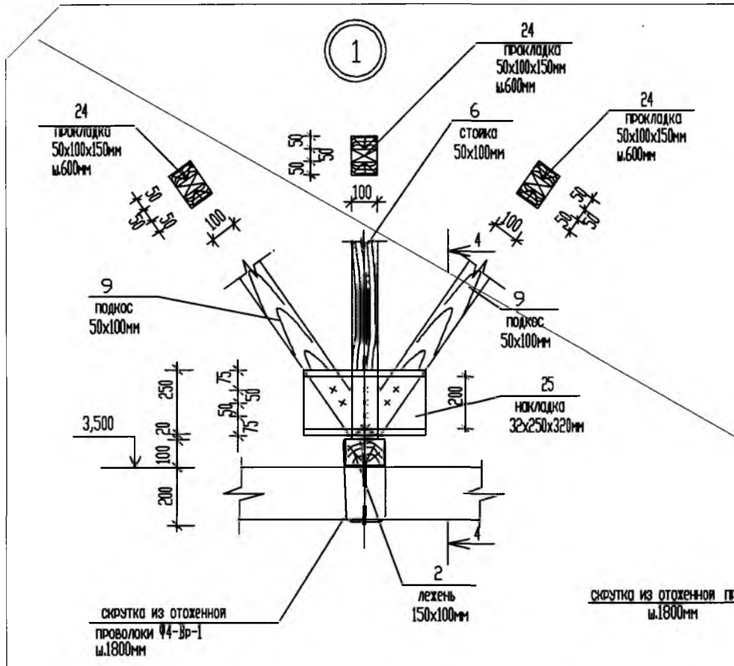

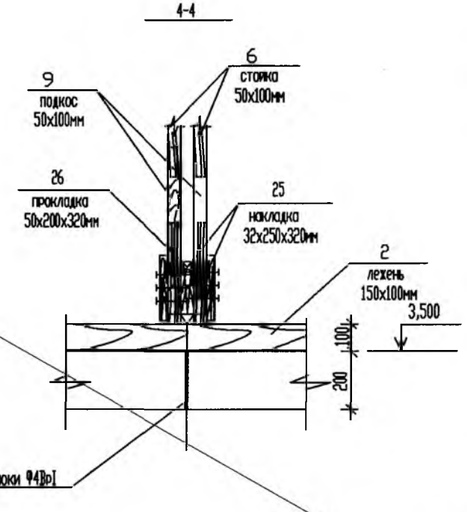

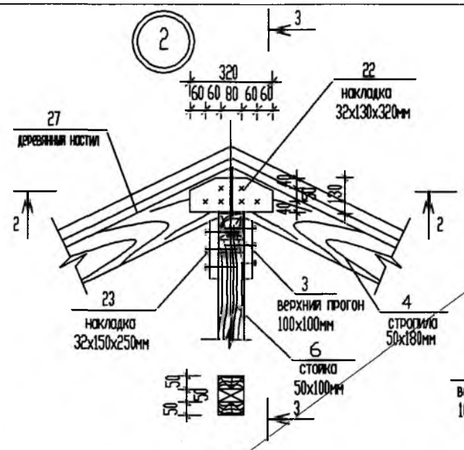

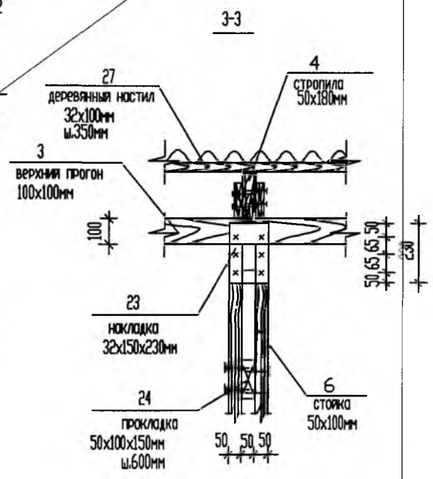

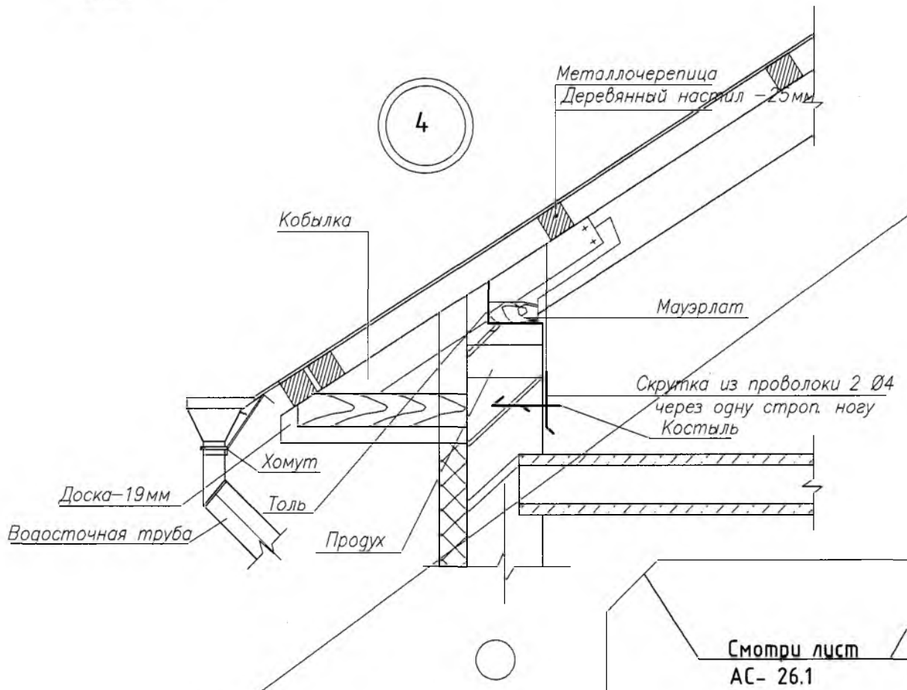

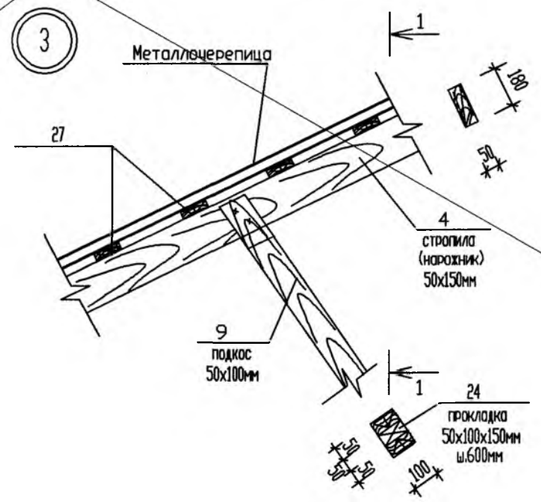

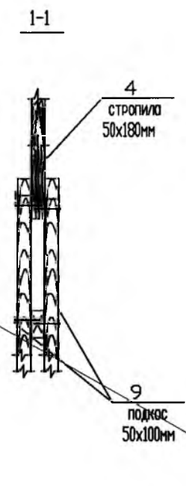

Смотри лист 1.1
АС- 26.1

АННУЛИРОВАН
~~ЗАМЕНЕН~~
РАЗРЕШЕНИЕ N ОТ

Инженер	Сергиенко		09.22

Изм.	Кол.	Лист	Nдок.	Подпись	Дата
ГИП		Умарова			27.07.18
Разраб.		Баймуратов			27.07.18

16/29-06-2017-АС

Строительства Дома культуры в
с.Азгир Курмангазинского района Атырауской области

ДОМ КУЛЬТУРЫ

Стадия	Лист	Листов
РП	26	

Узлы по крыше

ТОО
"СтройДизайнСервис"

Согласовано

УЗЕЛ 1

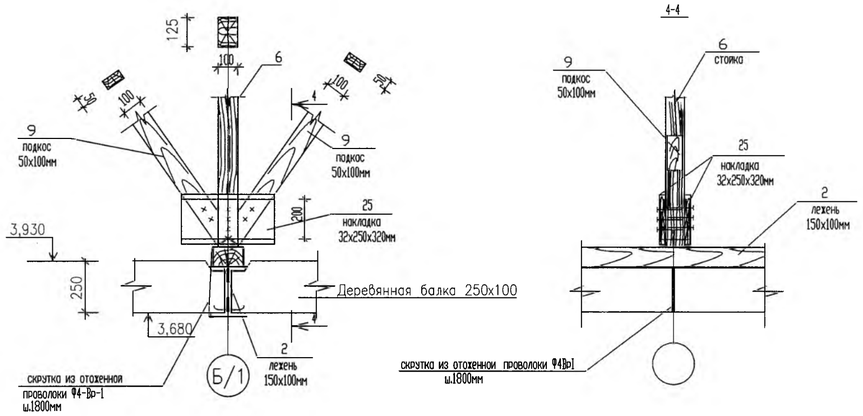

УЗЕЛ 2

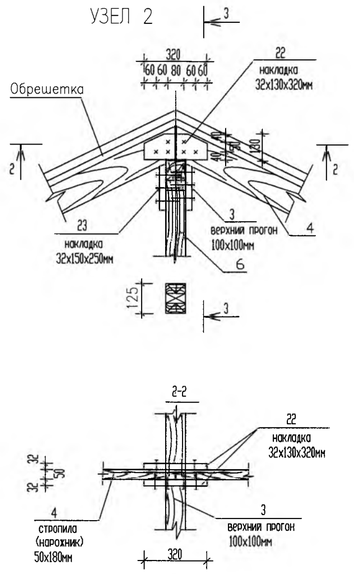

УЗЕЛ 3

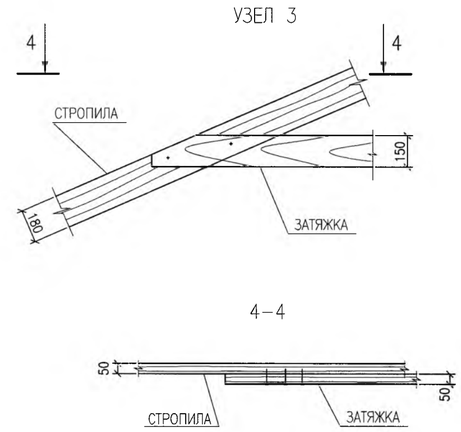

УЗЕЛ 4

МЕТАЛЛОЧЕРЕПИЦА	Н волн.	–39
ОБРЕШЕТКА		–32
ПЛАНКА		–25
АНТИКОНДЕНСАТНАЯ ПЛЕНКА "ЮТАКОН".		
СТРОПИЛЬНАЯ НОГА		–180

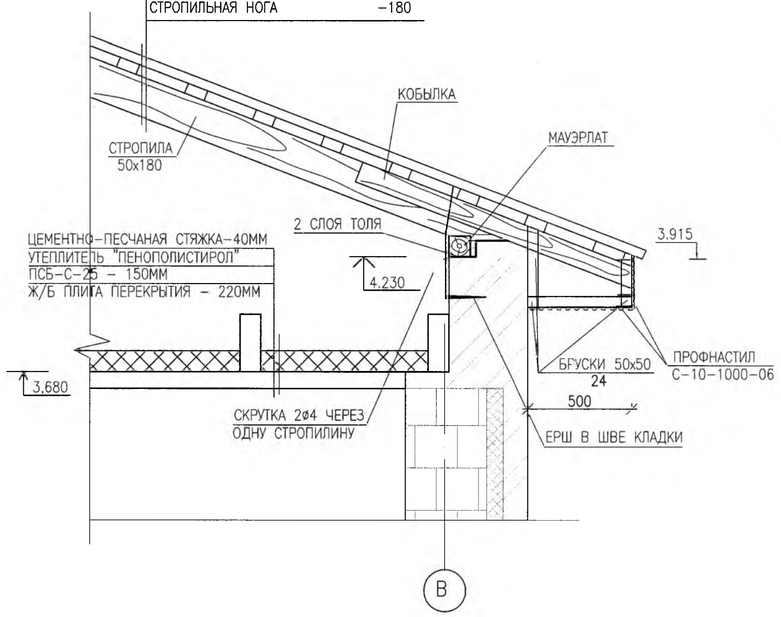

УЗЕЛ 5

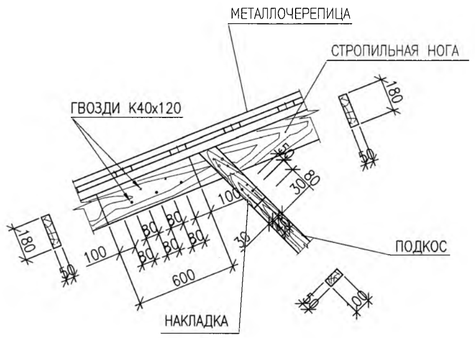

Узел соединения прогонов

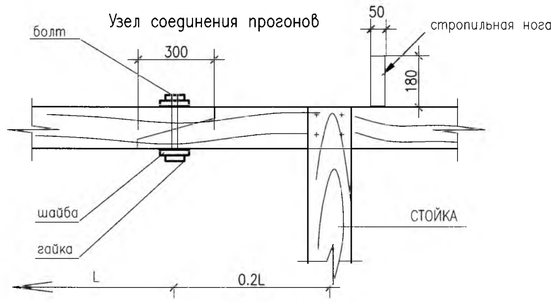

УЗЕЛ 6

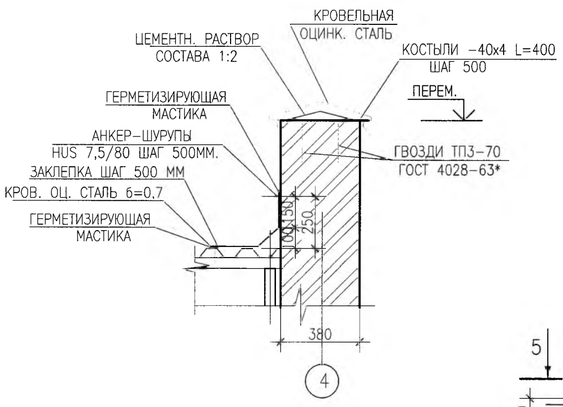

УЗЕЛ 7

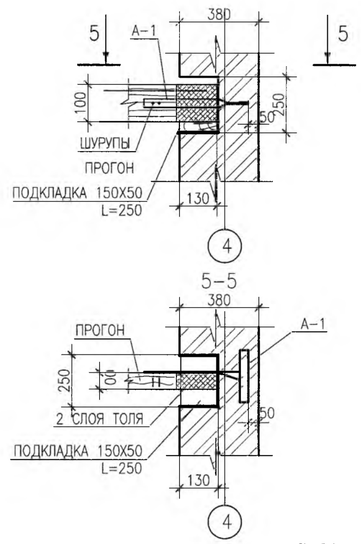

Согласовано

Изм.	Кол.	Лист	Nдок	Подпись	Дата
Разраб.		Сергиенко			
Проверил		Чекалин			09.22
ГИП		Чекалин			09.22
Н.контр.		Шерстянкина			

3312-АС

Привязка проектно-сметной документации на строительство дома культуры на 100мест в селе Асан Курмангазинского района Атырауской области.

ДОМ КУЛЬТУРЫ

Стадия	Лист	Листов
РП	26.1	

Узлы по крыше

ТОО "ГИПРОГАЗ"

Слуховое окно СО-1

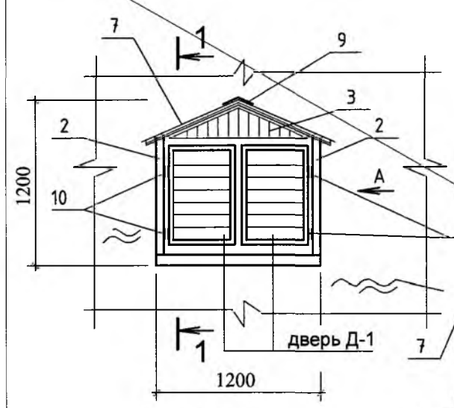

Вид А

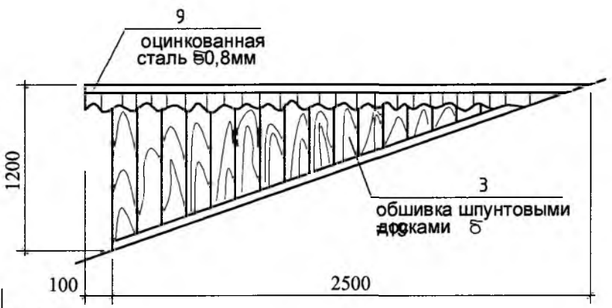

1-1

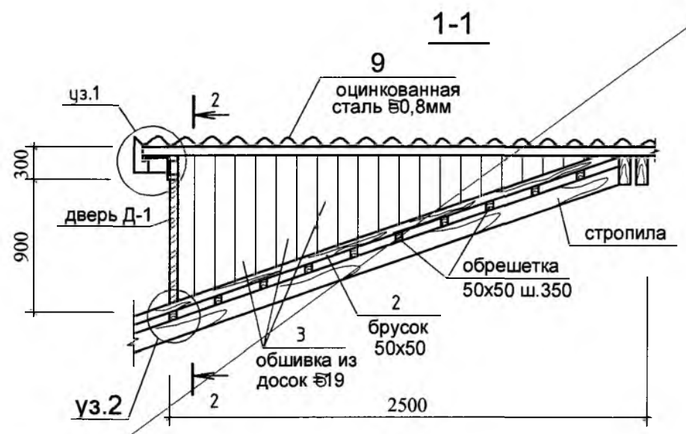

2-2

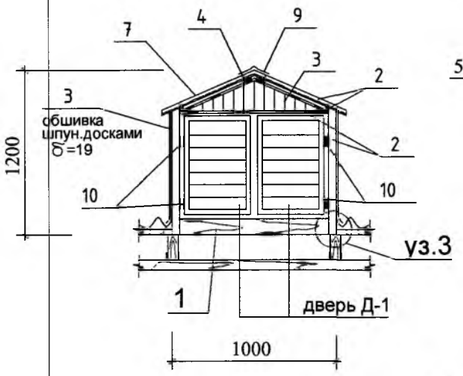

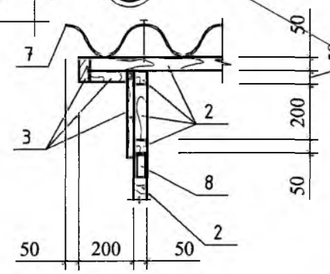

3-3

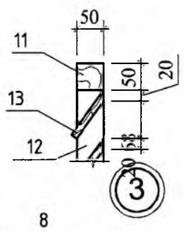

Дверь Д-1

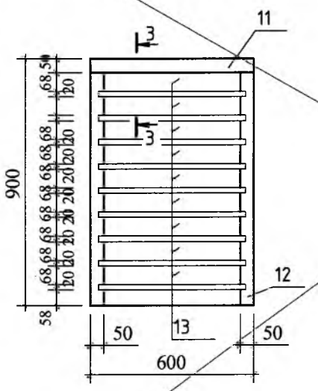

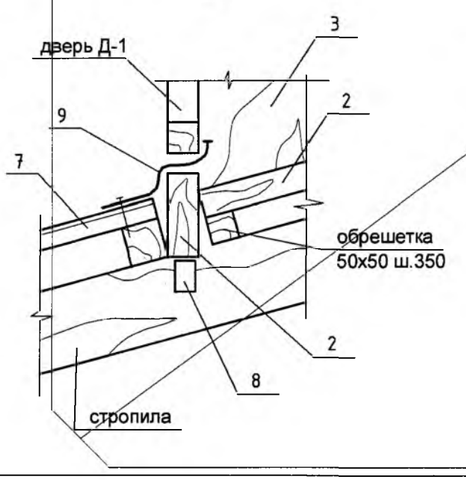

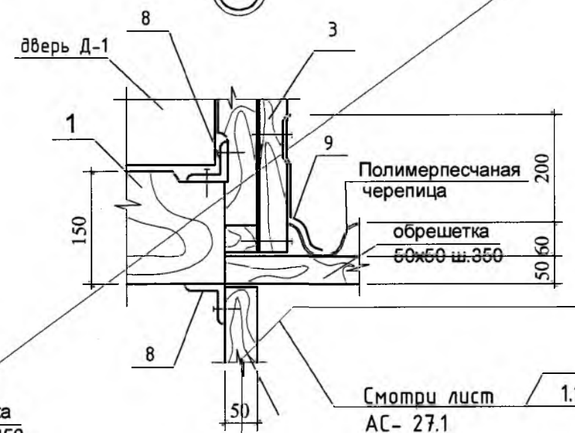

Спецификация элементов

марка, поз.	Наименование	Обозначение	кол.	Масса ед. кг.	Приме-чание.
		Слуховое окно СО-1			
1	ГОСТ 8486-86*Е	доска 50х150(h) L=1500	1		0,01м3
2	то же	брусок 50х50 L=1м.п.	16,0		0,04м3
3	-"-	обшивка шпунтовая δ 19мм (м2)	-		0,07м3
4	-"-	доска коньковая 50х150 L=2700	2		0,021
7		Металлочерепица м2	3,85		
8	ГОСТ 8509-86*	L 50х50	6	0,15	
9	ГОСТ 14918-80*	оцинкованная кровельная сталь δ=0,8мм м2	1,5	6,4	
10	ГОСТ 5088-78	петля ПВ 2-100-1	4		
Д-1		Дверь	2		
		Дверь Д-1			Расход на 1шт
11	ГОСТ 8486-86*Е	брусок 50х50 L=600	2		0,003м3
5	то же	брусок 50х50 L=2000	2		0,005м3
6	-"-	доска 20х90 L=520	9		0,008м3

АННУЛИРОВАН

~~ЗАМЕНЕН~~

РАЗРЕШЕНИЕ N ОТ

Инженер	Сергиенко		09.22

Изм.	Кол.	Лист	Nдок.	Подпись	Дата
ГИП		Умарова			27.07.18
Разраб.		Баймуратов			27.07.18

16/29-06-2017-АС

Строительства Дома культуры в с.Азгир Курмангазинского района Атырауской области

ДОМ КУЛЬТУРЫ	Стадия	Лист	Листов
	РП	27	
Слуховое окно	ТОО "СтройДизайнСервис"		

Согласовано

Инв.№ подл. | Подпись и дата | Взам.инв.№

ВИД СПЕРЕДИ

М:20

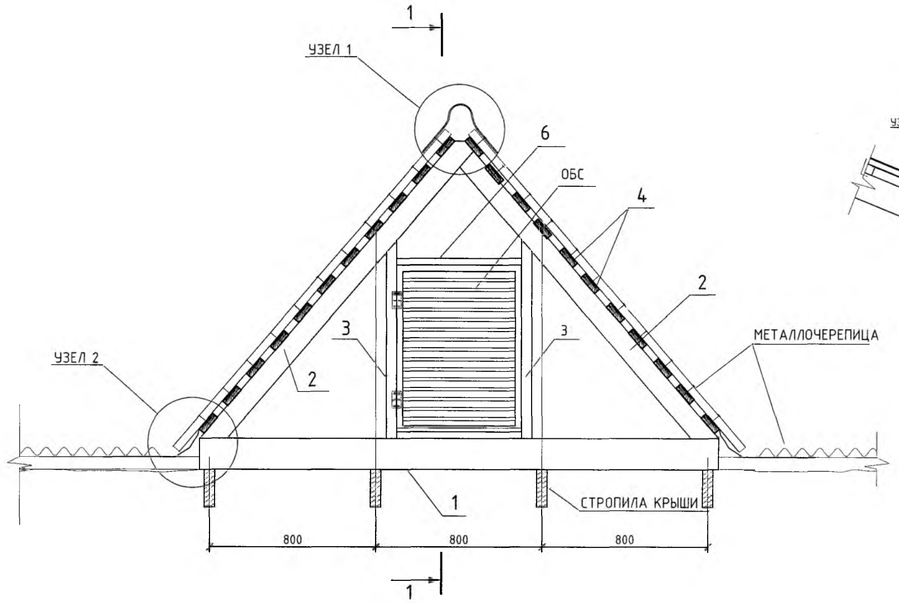

РАЗРЕЗ 1-1

М:20

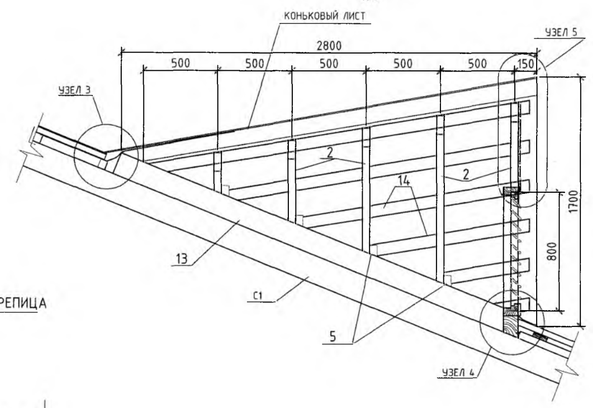

СПЕЦИФИКАЦИЯ

МАРКА, ПОЗИЦИЯ	НАИМЕНОВАНИЕ	СЕЧЕНИЕ ММ	ДЛИНА ММ	ЕД. ИЗМ.	КОЛ-ВО	РАСХОД ДРЕВЕСИНЫ М.КБ.	
						НА 1 ЭЛЕМ.	ОБЩИЙ
1	РИГЕЛЬ БЛОКА ОКНА	150x100	2400	ШТ.	1	0.036	0.036
2	СТРОПИЛА	50x100	-	М.П.	13,0		0.065
3	СТОЙКА ОКОННОГО БЛОКА	100x50	905	ШТ.	2	0.0045	0.01
4	РАЗРЕЖЕННЫЙ ДЕРЕВ. БРУС	100x32	-	М.П.	23		0.068
5	ОПОРНЫЙ БРУС	50x70	100	ШТ.	8	0.0004	0.0032
6	КОРОБКА	50x100	-	М.П.	1.6		0.008
7	ЖАЛЮЗИ	13x94		ШТ	9		0.009
8	ПЕРЕПЛЕТ	47x74		М.П.	2.7		0.0094
9	ПЕТЛИ ПНЦ 85 ГОСТ 5088-78			ШТ.	2		
10	ЗАДВИЖКИ ЗТ ГОСТ 5087-80			ШТ.	2		
11	ШУРУПЫ ГОСТ 1145-80*			ШТ.	30		
12	ОБШИВКА ИЗ СТРОГАНЫХ ДОСОК	13x94		М.П.	10.2		0.013
13	ДИАГОНАЛЬНАЯ НОГА	100x150	3500	ШТ.	2	0.05	0.10
						ВСЕГО:	0.4

СПЕЦИФИКАЦИЯ

МАРКА, ПОЗ.	ОБОЗНАЧЕНИЕ	НАИМЕНОВАНИЕ	КОЛ. ШТ	МАССА ЕД.КГ	ПРИМЕЧ.
	СТ РК 2083-2011	МЕТАЛЛОЧЕРЕПИЦА	5,70		$м^2$
		КОНЬКОВЫЙ ЛИСТ МЕТАЛЛОПРОФИЛЯ	2,8		ПОГ. М
	ГОСТ 14918-2020	ОЦИНКОВАННАЯ СТАЛЬ δ=0,8	5.2		$м^2$
	ГОСТ 1144-80	ШУРУПЫ 1-5x30.0.16	0,16		КГ.

УЗЕЛ 1

М:5

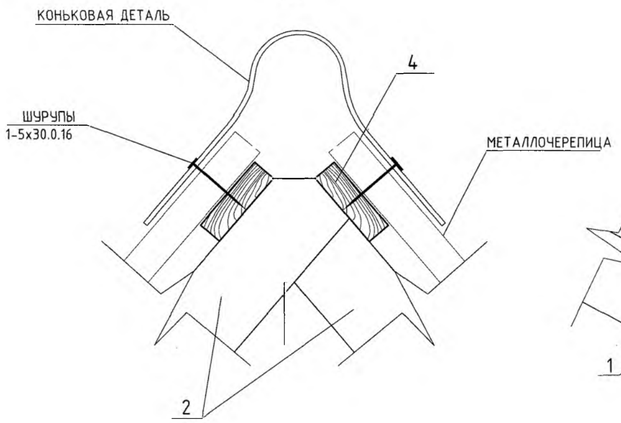

УЗЕЛ 3

М:10

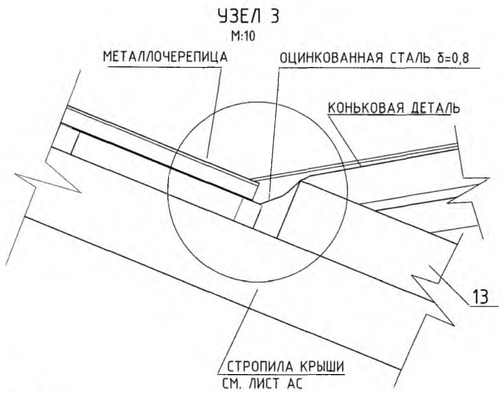

УЗЕЛ 4

М:10

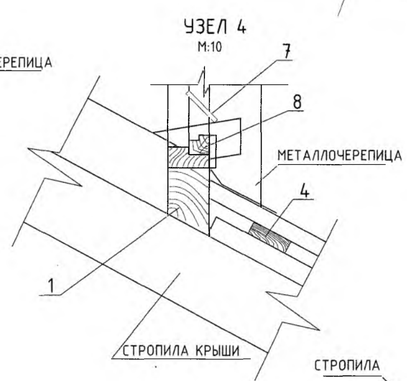

УЗЕЛ 5

М:10

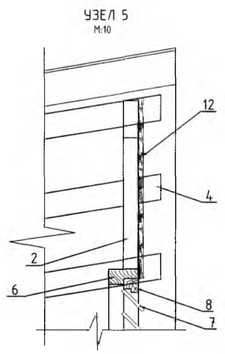

ОКОННЫЙ БЛОК СЛУХОВОГО ОКНА

М:10

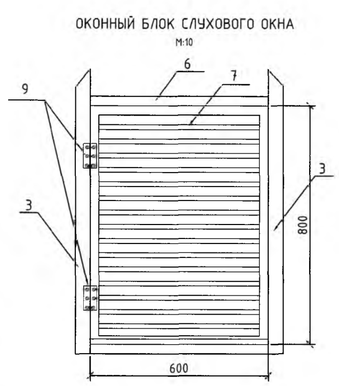

УЗЕЛ 2

М:10

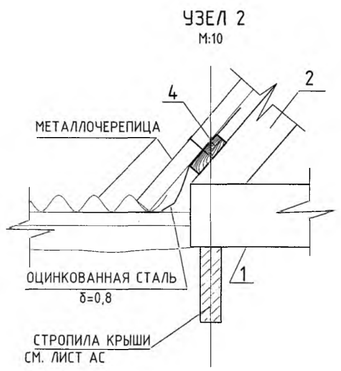

ЛЕСТНИЦА Л1

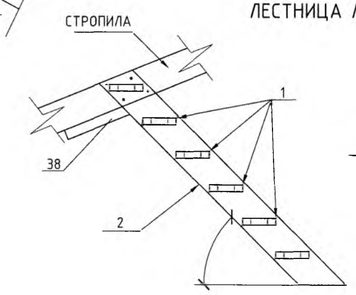

ВИД А

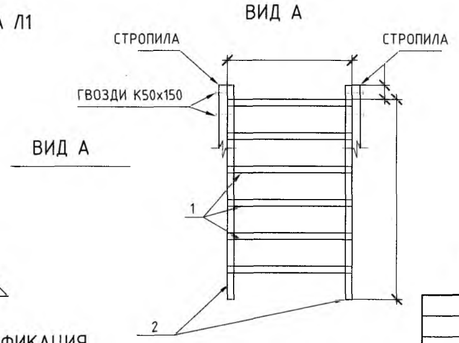

ВИД А

СПЕЦИФИКАЦИЯ

МАРКА, ПОЗ.	НАИМЕНОВАНИЕ	СЕЧЕНИЕ ММ.	ДЛИНА ММ.	КОЛ. ШТ.	РАСХОД ДРЕВЕСИНЫ ЕД. $м^3$	ОБЩ. РАСХ. ДРЕВЕСИНЫ $м^3$
	ЛЕСТНИЦА Л1	-	-	2	0,066	0,2
1	ДОСКА	40x200	750	6	0,006	0,036
2	ДОСКА	40x200	1920	2	0,015	0,03

ДАННЫЙ ЛИСТ СМОТРИ С ЛИСТОМ ПЛАНА КРОВЛИ.

Изм.	Кол.	Лист	Nдок	Подпись	Дата
Разраб.		Сергиенко			
Проверил		Чекалин			
ГИП		Чекалин			
Н.контр.		Шерстянкина			

3312-АС

Привязка проектно-сметной документации на строительство дома культуры на 100мест в селе Асан Курманазинского района Атырауской области.

ДОМ КУЛЬТУРЫ	Стадия	Лист	Листов
	РП	27.1	
Слуховое окно	ТОО "ГИПРОГАЗ"		

Согласовано

План входной группы

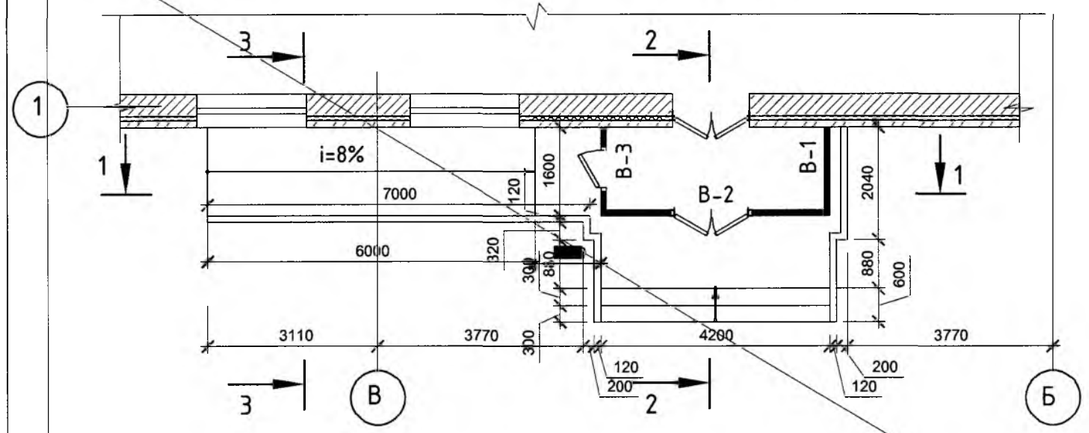

Разрез 1-1

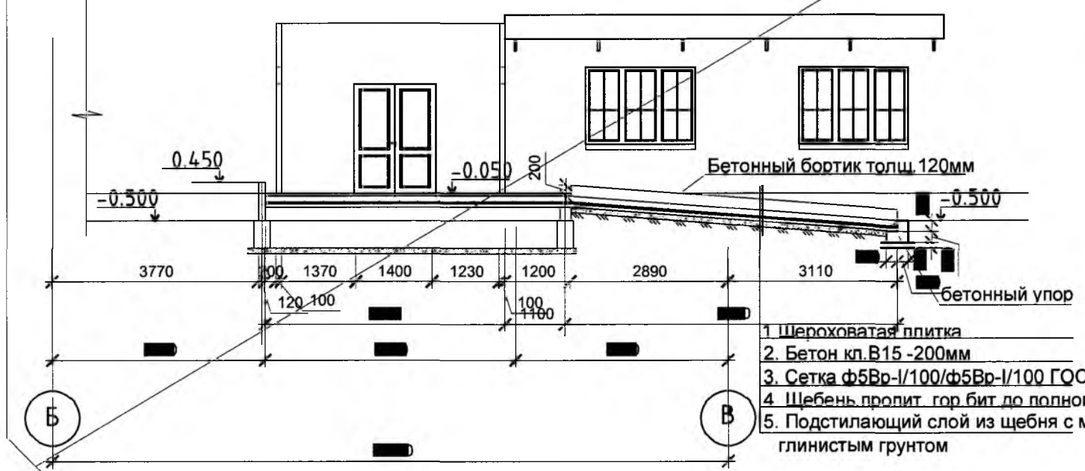

1. Шероховатая плитка
2. Бетон кл.В15 -200мм
3. Сетка ф5Вр-I/100/ф5Вр-I/100 ГОСТ8478-81
4. Щебень пролит. гор.бит до полного насыщ.-100мм
5. Подстилающий слой из щебня с местным глинистым грунтом

Смотри лист 1.1
АС- 29.1, 29.2

Спецификация

Поз.	Обозначение	Наименование	Кол. шт.	Масса кг.	Примеч.
		Крыльцо №1			
	ГОСТ8478-81	Сетка ф5Вр-I/100/ф5Вр-I/100	17,82м2	60,41	
		Шероховатая плитка м2	23,20		
		Щебень м3	1,48		
		Бетон кл.В15 м3	6,07		
		Пандус			
	ГОСТ8478-81	Сетка ф5Вр-I/100/ф5Вр-I/100	10,0м2	33,90	
		Шероховатая плитка м2	16,0		
		Бетон кл.В15 м3	2,90		
		Щебень м3	1,14		
		Бетонный упор			
		Бетон кл.В15 м3	0,216		
		Щебень м3	0,096		
		Ограждение пандуса			
		ОГ-1		41,94	
1	ГОСТ8645-68	▫ 80х40х3 L=6000	1	31,50	
2		ф50х3 L=500	6	1,74	10,44
		Навес			
	ГОСТ30245-2003	▫ 50х4 L=1600	6	8,80	52,80
	ГОСТ30245-2003	▫ 50х4 L=900	6	4,95	29,70
		ЗД-1	12	4,43	53,16
		Профлист м2	13,5		
		ЗД-1			
	ГОСТ19904-90	-10х100х530	1	4,16	
	ГОСТ19904-90	Ø10 А-III L=150	3	0,27	

Согласовано

АННУЛИРОВАН
ЗАМЕНЕН
РАЗРЕШЕНИЕ N ОТ
Инженер Сергиенко 09.22

Изм.	Кол.	Лист	Nдок.	Подпись	Дата
ГИП		Умарова			27.07.18
Разраб.		Баймуратов			27.07.18

16/29-06-2017-АС

Строительства Дома культуры в с.Азгир Курмангазинского района Атырауской области

Стадия	Лист	Листов
РП	29	

ДОМ КУЛЬТУРЫ

Крыльцо №1

ТОО "СтройДизайнСервис"

План входной группы

Крыльцо №1

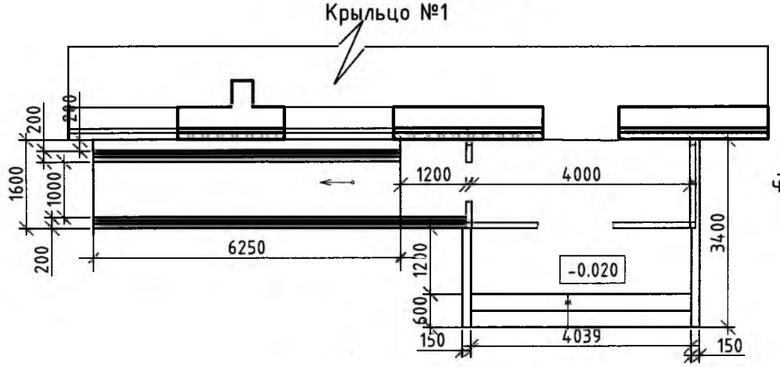

1 - 1

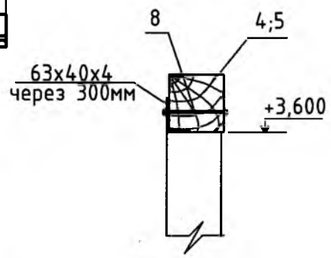

Монтажная схема М 1:50

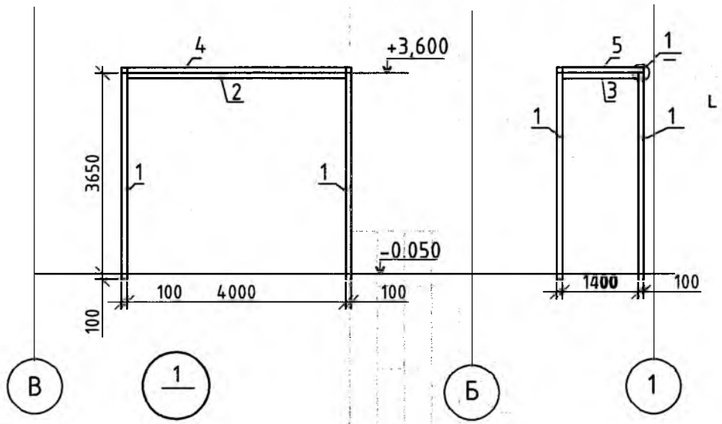

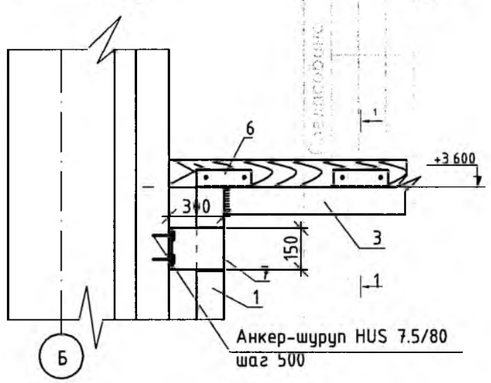

Монтажный план М 1:50

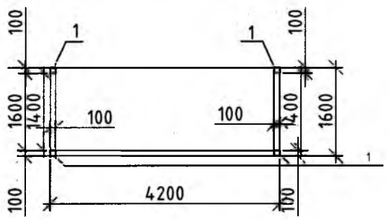

Спецификация

ПОЗ.	Обозначение	Наименование	Кол. шт.	Масса кг	Примечание
1	ГОСТ 30245-2012	□100х5 L=4200мм	4	69,75	279.0 кг
2	ГОСТ 30245-2012	□100х5 L=4000мм	1	59,2	59,2 кг
3	ГОСТ 30245-2012	□100х5 L=1400мм	2	20,72	41,44 кг
		МАТЕРИАЛЫ			
4	ГОСТ 8486-86*Е	Деревянный брус 100х100 L=4200мм	1	0,042	$м^3$
5	ГОСТ 8486-86*Е	Деревянный брус 100х100 L=1500мм	2	0,015	$м^3$
6	ГОСТ 8510-93	L63х40х4 через 300мм L=200мм	16	0,63	10,08 кг
7	ГОСТ 19903-2015	- 300х5 L=150мм	6	1.766	10,6 кг
8	ГОСТ 7786-81	Болт ⌀12мм L=140мм	28	0,108	30,24 кг

Разрез 1-1

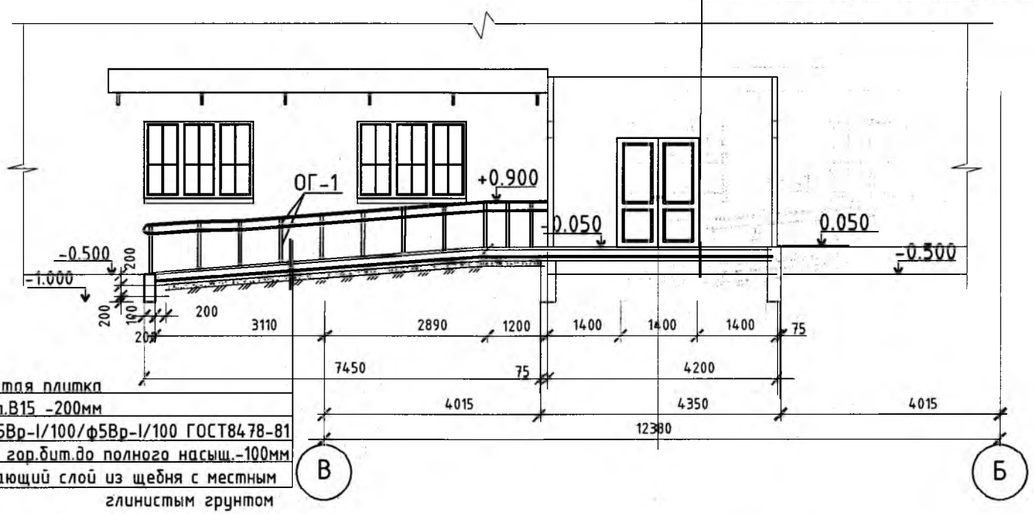

1. Шероховатая плитка — плитка керамическая с нескользкой поверхностью -10мм
2. Бетон кл.В15 -200мм — цементно-песчаный раствор - 15мм
3. Сетка ф5Вр-I/100/ф5Вр-I/100 ГОСТ8478-81 — Бетон кл. С12/15, F50 с армированием сеткой 6А III 100х100 - 100мм
4. Щебень,пропит. гор.бит.до полного насыщ.-100мм — Бетон кл.В3.5 - 80мм
5. Подстилающий слой из щебня с местным глинистым грунтом — Уплотненная песчано-гравийная смесь по утрамбованному грунту

Изм.	Кол.	Лист	Nдок	Подпись	Дата
Разраб.		Шерстянкина			
Проверил		Чекалин			
ГИП		Чекалин			
Н.контр.		Шерстянкина			

3312-АС

Привязка проектно-сметной документации на строительство дома культуры на 100мест в селе Асан Курмангазинского района Атырауской области.

ДОМ КУЛЬТУРЫ	Стадия	Лист	Листов
	РП	29.1	
Крыльцо №1	ТОО "ГИПРОГАЗ"		

Согласовано

План фундаментов входной группы

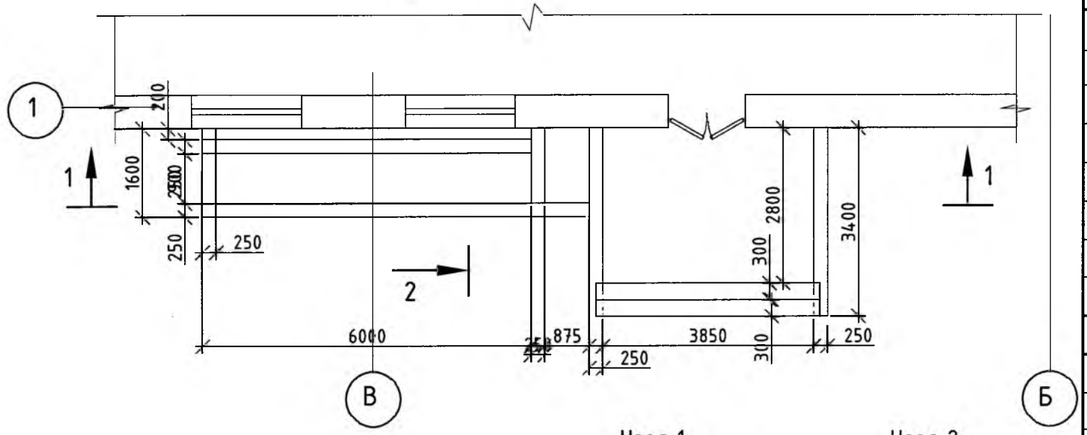

Разрез 2-2
М 1:25

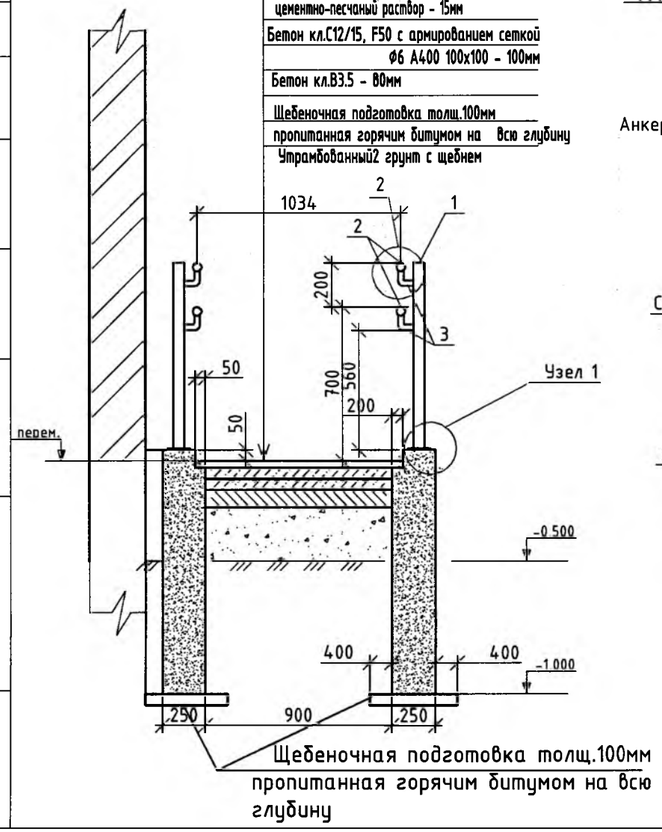

Щебеночная подготовка толщ.100мм пропитанная горячим битумом на всю глубину

Узел 1

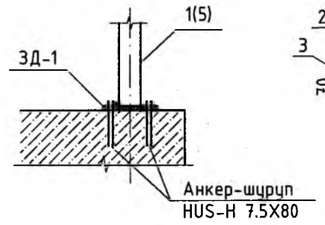

Узел 2

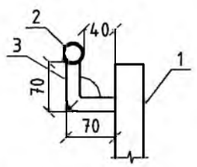

ЗД-1

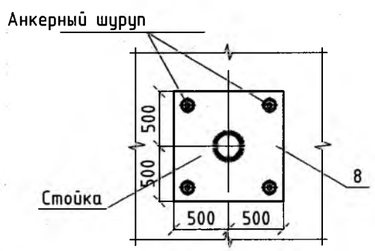

ОК

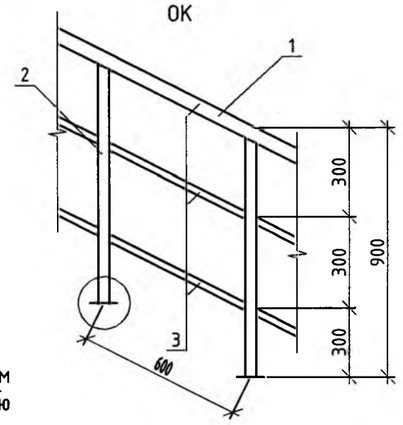

Спецификация материалов

Позиция	Обозначение	Наименование	Кол-во	Масса ед. кг	Примечание
		Главный вход			
	ГОСТ 6787-2001	Керамическая плитка с нескользкой поверхностью	13,0		м²
		Бетон кл.В15, F50 с армированием	2,48		м³
	ГОСТ 23279-85	сеткой 6А III 100х100 - 100мм / 6А III 100х100			
		Бетон кл.В3.5 - 80мм	1,16		м³
		Щебеночная подготовка под фундаменты	2,1		м³
		щебень фракции 20-40мм R=600кг/см2			
		толщиной 100мм			
МР	Серия 1.100.2-5 вып.1	Решетка РН-7,5-1	1	15,17	
		Пандус 1			
	ГОСТ 23279-85	Сетка 4С ф6AIII-100 / ф6AIII-100 м2	11,5		м²
		Бетон кл.В15 м3	4,0		
		Бетон кл.В3.5 м3	0,7		
		Щебеночная подготовка под фундаменты			
		щебень фракции 20-40мм R=600кг/см2	1,5		м³
		толщиной 100мм			
		Ограждение пандуса			
1	ГОСТ 10704-91	Труба ф51х3 п.м.	16,2	3.55	57,51
2	ГОСТ 10704-91	Труба ф40х3 п.м.	22,1	2.74	60,55
3	ГОСТ 10704-91	Труба ф25х2 п.м.	42,2	1.13	47,68
ЗД-1	ГОСТ 19903-2015	- 100х100х8 шт	24	0,63	15,12
		Анкер-шуруп HUS-H 7,5х80	96		

Примечание

1. Данный лист смотреть совместно с листами АС-10.1, 29.1
2. Фундаменты под крыльца выполнять из бетона В15 на сульфатостойком цементе, W4 .
3. Фундаменты укладывать щебеночную подготовку 100мм пропитанную горячим битумом на всю глубину.
4. Все бетонные поверхности, соприкасающиеся с грунтом, обмазываются горячим битумом за 2 раза.
5. Металлические поверхности до их монтажа покрыть эмалью ПФ-115 по грунтовке ГФ 021 ГОСТ 25129-2020 за 2 раза.
6. Сварку производить электродами Э-42А согласно ГОСТ9467-75.
7. Ерши поз.3 устанавливать в просверленные гнезда ф 10 мм.
8. Высота сварных швов - по наименьшей толщине свариваемых элементов, длина швов - по длине свариваемых элементов.
9. Крепление профнастила - с помощью самонарезных винтов.

Согласовано

Изм.	Кол.	Лист	Nдок	Подпись	Дата
Разраб.		Шерстянкина			
Проверил		Чекалин			
ГИП		Чекалин			
Н.контр.		Шерстянкина			

3312-АС

Привязка проектно-сметной документации на строительство дома культуры на 100мест в селе Асан Курмангазинского района Атырауской области.

ДОМ КУЛЬТУРЫ	Стадия	Лист	Листов
	РП	29.2	
План фундаментов входной группы Крыльцо №1	ТОО "ГИПРОГАЗ"		

План крыльцо №2

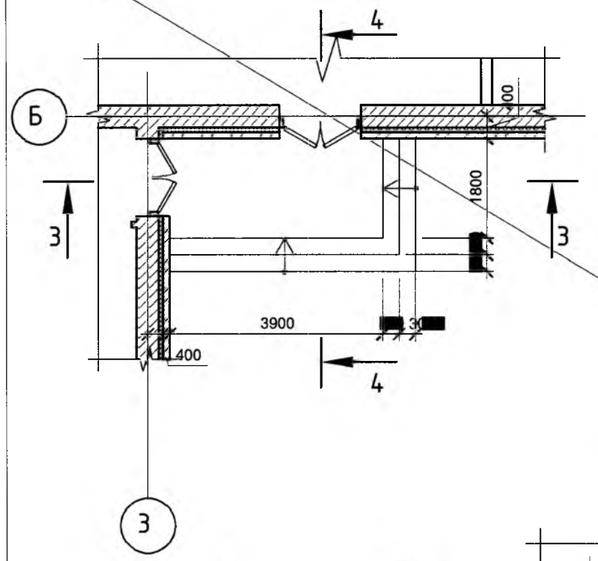

Разрез 3-3

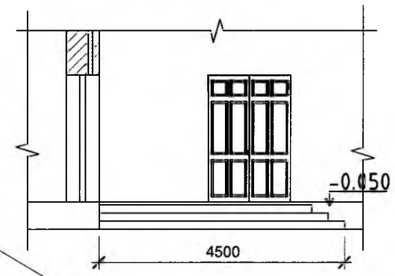

Разрез 4-4

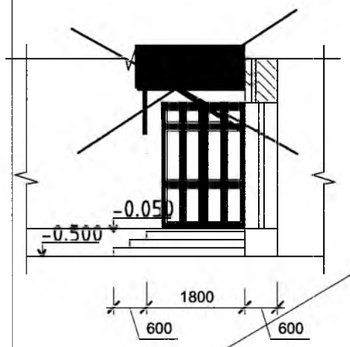

План балок козырька

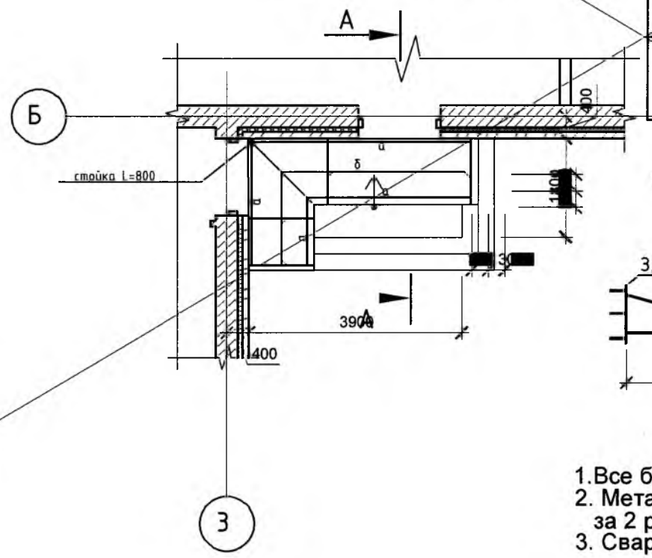

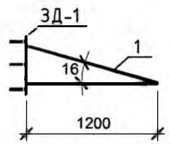

Разрез А-А

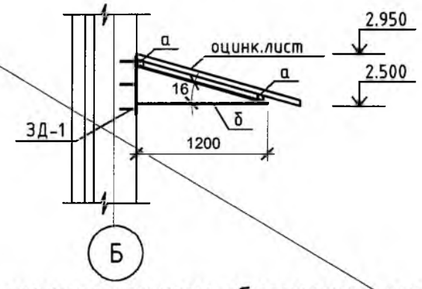

Спецификация

Поз.	Обозначение	Наименование	Кол. шт.	Масса кг.	Примеч.
		Крыльцо №2			
	ГОСТ8478-81	Сетка ф5Вр-I/100/ф5Вр-I/100	12,32м2	41,76	
		Бетон кл.В15	2,34		
		Щебень	1,48		
		Шероховатая плитка	13,41		
		Козырек			
а	ГОСТ30245-2003	□ 50х4	10,50	57,23	
б	см.данный лист	поз.б	4	18,06	72,24
в	ГОСТ30245-2003	□ 50х4 L=800	1		
		Оцинкованный лист б=0,7мм м²	7,0		
		поз.б		18,06	
	ГОСТ30245-2003	□ 50х4 L=2500	1	13,63	
ЗД-1	ГОСТ19904-90	-10х100х530	1	4,16	
	ГОСТ19904-90	Ø10 А-III L=150	3	0,27	

1.Все бетонные поверхности, соприкасающиеся с грунтом, обмазываются горячим битумом за 2 раза.
2. Металлические поверхности до их монтажа покрыть лаком ПФ-115 по грунтовке ГФ 021 ГОСТ10704-91 за 2 раза.
3. Сварку производить электродами Э-42А согласно ГОСТ9467-75.

Смотри лист 1.1
АС- 30.1

АННУЛИРОВАН
~~ЗАМЕНЕН~~
РАЗРЕШЕНИЕ N ОТ
Инженер Сергиенко 09.22

Изм.	Кол.	Лист	Nдок.	Подпись	Дата
ГИП		Умарова			27.07.18
Разраб.		Баймуратов			27.07.18

16/29-06-2017-АС

Строительства Дома культуры в с.Азгир Курмангазинского района Атырауской области

Стадия	Лист	Листов
РП	30	

ДОМ КУЛЬТУРЫ

Крыльцо №2

ТОО "СтройДизайнСервис"

Согласовано

План крыльца №2

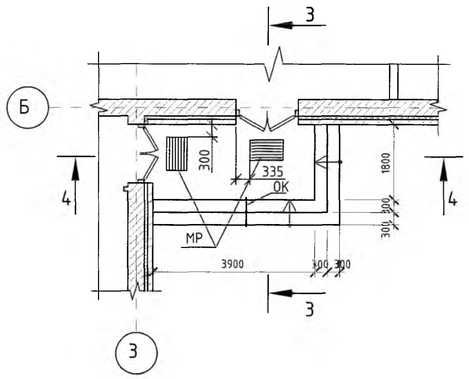

Ограждение крыльца ОК

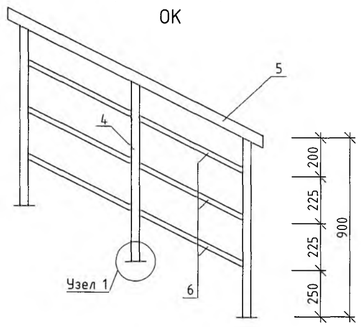

Узел 1

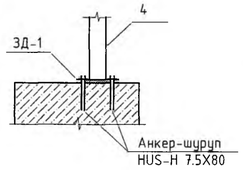

ЗД-1

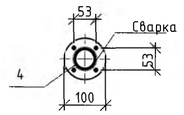

План фундаментов крыльца N2

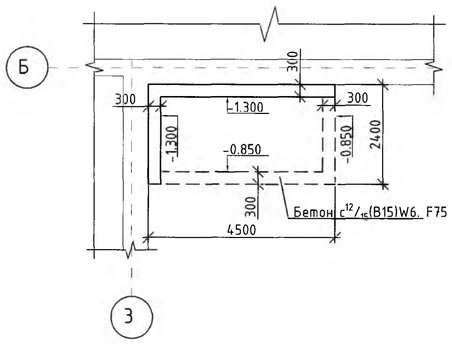

Разрез 3-3 (4-4)

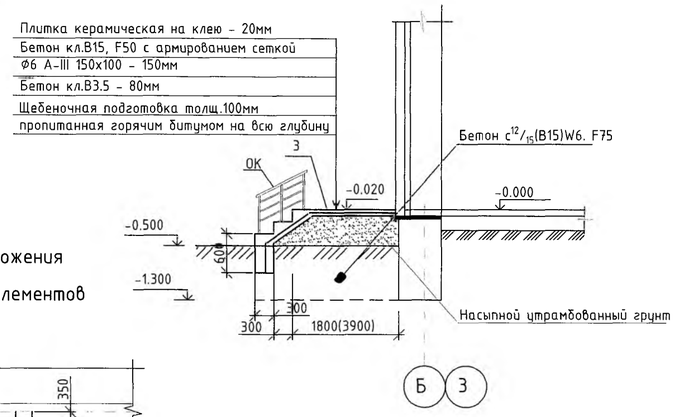

Схема расположения металлических элементов

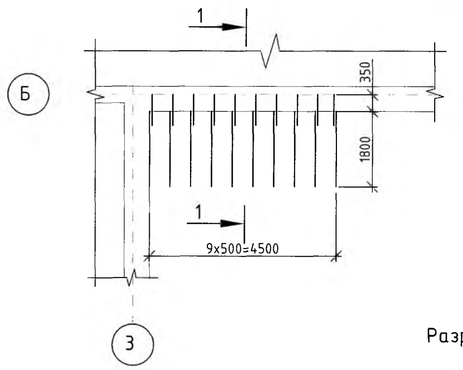

Козырек входа №2

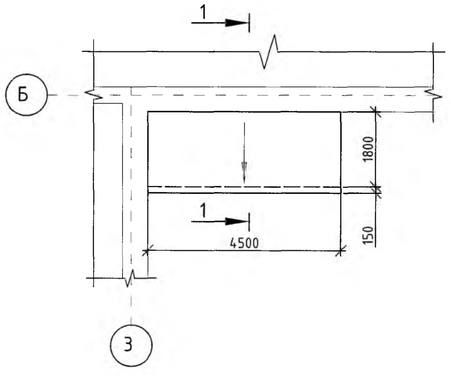

Разрез 1-1

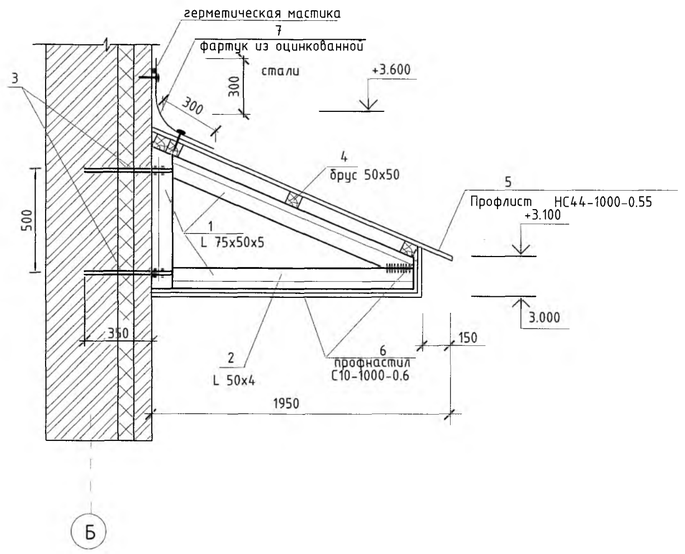

Спецификация

поз обоз.	Обозначение	Наименование	кол-во	масса ед.кг	примечан.
		Крыльцо входа N2	1		
	НТП РК 02-01-1.4-2011	Бетон $с^{12}/_{15}$(B15)W6. F75 $м^3$	4.4		
3	ГОСТ 23279-2012	Сетка $\frac{Ф6III-150x150}{Ф6III-150x150}$ $м^2$	15,0	48,0	
	НТП РК 02-01-1.4-2011	Бетон $с^{12}/_{15}$(B15)W6. F75 $м^3$	2,4		
	НТП РК 02-01-1.4-2011	Бетон кл.В3.5 $м^3$	1,28		
	ГОСТ 17608-2017	Плитка керамическая на клею $м^2$	14,0		
		Решетка для вытирания ног			
МР	Серия 1.100.2-5.1	РН-7.7-1	2	15.17	
		ОК	1		
4	ГОСТ 10704-91	Труба Ф51х3 хромировать п.м.	2,7	3.55	9,58
5	ГОСТ 10704-91	Труба Ф40х3 хромировать п.м.	0,9	2.74	2,46
6	ГОСТ 10704-91	Труба Ф25х2 хромировать п.м.	2,1	1.13	2,37
ЗД-1	ГОСТ 19903-2015	- Ф100х8 хромировать	3	0.628	1,88
	Каталог HILTI	Анкер-шуруп HUS-H 7,5х80	12		
		Козырек входа 2	1		
1	ГОСТ 8509-93	L 75х50х5 L= 4170	10	19,97	
3	ГОСТ34028-2016	Ф 12 А400 (А-III) L= 425	20	0.262	
4	ГОСТ 8486-86	брус 50х50 п.м	13,5		
5	ГОСТ 24045-2016	Профлист НС44-1000-0.55 м2	9,1		
6	ГОСТ 24045-2016	профнастил С 10-1000-0.6 белого цвета	10,05		
7	ГОСТ 14918-2020	оцинкованная кровельная сталь t-0.7мм м2	0,81		

Примечание

1. Данный лист смотреть совместно с листами АС-
2. Фундаменты под крыльца выполнять из бетона В15 на сульфатостойком цементе, W4 .
3. Фундаменты укладывать щебеночную подготовку 100мм пропитанную горячим битумом на всю глубину.
4. Все бетонные поверхности, соприкасающиеся с грунтом, обмазываются горячим битумом за 2 раза.
5. Металлические поверхности до их монтажа покрыть лаком ПФ-115 по грунтовке ГФ 021 ГОСТ25129-2020 за 2 раза.
6. Сварку производить электродами Э-42А согласно ГОСТ9467-75.
7. Ерши поз.3 устанавливать в просверленные гнезда Ф 10 мм.
8. Высота сварных швов - по наименьшей толщине свариваемых элементов, длина швов - по длине свариваемых элементов.
9. Крепление профнастила - с помощью самонарезных винтов.

Согласовано

						3312-АС	
						Привязка проектно-сметной документации на строительство дома культуры на 100мест в селе Асан Курмангазинского района Атырауской области.	
Изм.	Кол.	Лист	№док	Подпись	Дата		
Разраб.		Сергиенко				ДОМ КУЛЬТУРЫ	Стадия: РП; Лист: 30.1; Листов:
Проверил		Чекалин					
ГИП		Чекалин					
Н.контр.		Шерстянкина				Крыльцо №2	ТОО "ГИПРОГАЗ"

План крыльцо №3

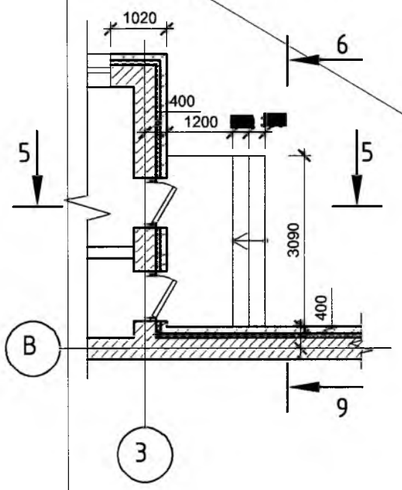

Разрез 6-6

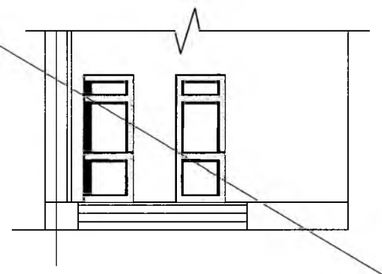

Разрез 5-5

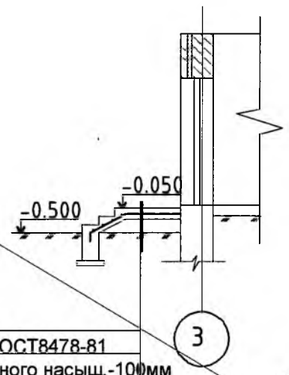

1. Бетон кл.В15 -200мм
2. Сетка ф5Вр-I/100/ф5Вр-I/100 ГОСТ8478-81
3. Щебень пропит. гор.бит.до полного насыщ.-100мм
4. Подстилающий слой из щебня с местным глинистым грунтом

План балок козырька

Разрез А-А

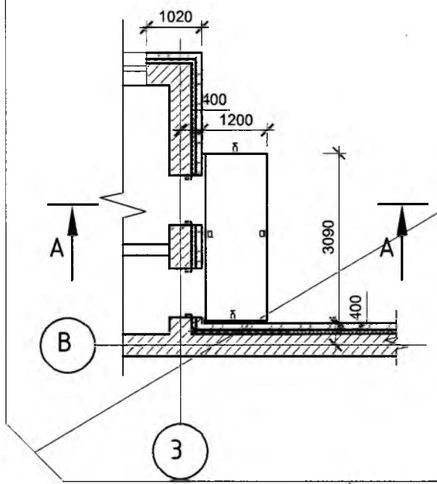

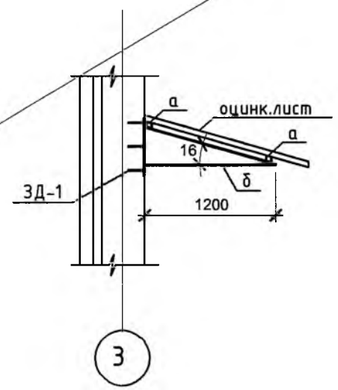

Спецификация

Поз.	Обозначение	Наименование	Кол. шт.	Масса кг.	Примеч.
		Крыльцо №3			
	ГОСТ8478-81	Сетка ф5Вр-I/100/ф5Вр-I/100	6,05м2	20,51	
		Бетон кл.В15	2,44 м3		
		Щебень	0,345 м3		
		Шероховатая плитка	7,86 м2		
		Козырек			
а	ГОСТ30245-2003	□ 50х4	6,2	33,79	
б	см.данный лист	поз.б	2	18,06	36,12
		Оцинкованный лист б=0,7мм	3,90 м²		
		поз.б		18,06	
	ГОСТ30245-2003	□ 50х4 L=2500	1	13,63	
ЗД-1	ГОСТ19904-90	-10х100х530	1	4,16	
	ГОСТ19904-90	Ø10 А-III L=150	3	0,27	

1.Все бетонные поверхности, соприкасающиеся с грунтом, обмазываются горячим битумом за 2 раза.
2. Металлические поверхности до их монтажа покрыть лаком ПФ-115 по грунтовке ГФ 021 ГОСТ10704-91 за 2 раза.
3. Сварку производить электродами Э-42А согласно ГОСТ9467-75.

Смотри лист 1.1
АС- 31.1

Согласовано

АННУЛИРОВАН
~~ЗАМЕНЕН~~
РАЗРЕШЕНИЕ N ОТ
Инженер Сергиенко 09.22

Изм.	Кол.	Лист	Nдок.	Подпись	Дата
ГИП		Умарова			27.07.18
Разраб.		Баймуратов			27.07.18

16/29-06-2017-АС

Строительства Дома культуры в с.Азгир Курмангазинского района Атырауской области

ДОМ КУЛЬТУРЫ

Стадия	Лист	Листов
РП	31	

Крыльцо №3

ТОО "СтройДизайнСервис"

План крыльцо №3

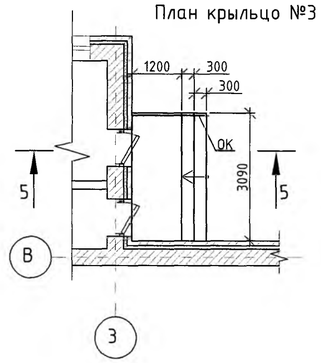

Ограждение крыльца ОК

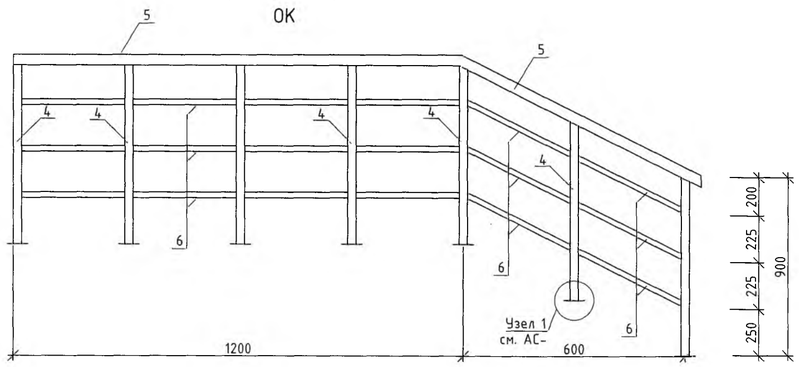

План фундаментов крыльца N3

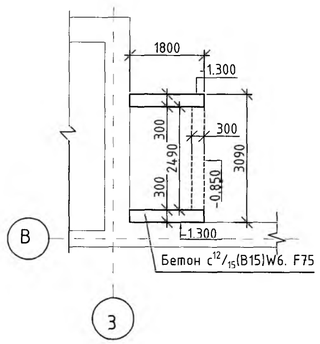

Разрез 5-5

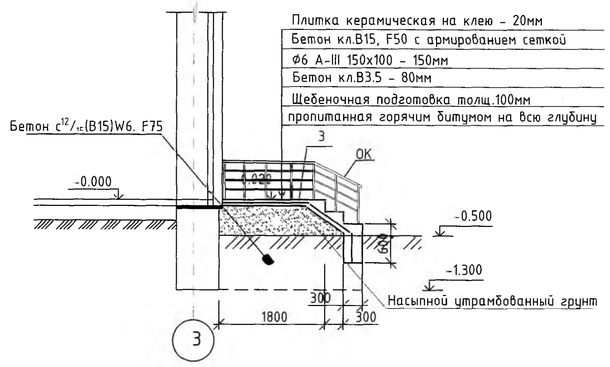

Спецификация

поз обоз.	Обозначение	Наименование	кол-во	масса ед.кг	примечан.
		Крыльцо входа N3	1		
	НТП РК 02-01-1.4-2011	Бетон с12/15(B15)W6. F75 м3	1,47		
3	ГОСТ 23279-2012	Сетка Ф6III-150х150 / Ф6III-150х150 м2	7,9	23,6	
	НТП РК 02-01-1.4-2011	Бетон с12/15(B15)W6. F75 м3	1,185		
	НТП РК 02-01-1.4-2011	Бетон кл.В3.5 м3	0,632		
	ГОСТ 17608-2017	Плитка керамическая на клею м2	9,0		
		ОК	1		
4	ГОСТ 10704-91	Труба Ф51х3 хромировать п.м.	6.3	3.55	22.36
5	ГОСТ 10704-91	Труба Ф40х3 хромировать п.м.	1.85	2.74	5,06
6	ГОСТ 10704-91	Труба Ф25х2 хромировать п.м.	18,5	1.13	20,90
ЗД-1	ГОСТ 19903-2015	- Ф100х8 хромировать	7	0.628	4,396
	Каталог HILTI	Анкер-шуруп HUS-H 7,5х80	28		
		Козырек входа 3	1		
1	ГОСТ 8509-93	L 75х50х5 L= 4170	7	19,97	
3	ГОСТ34028-2016	Ф 12 А400 (А-III) L= 425	14	0.262	
4	ГОСТ 8486-86	брус 50х50 п.м	12.4		
5	ГОСТ 24045-2016	Профлист НС44-1000-0.55 м2	4,34		
6	ГОСТ 24045-2016	профнастил С 10-1000-0.6 белого цвета м2	8,7		
7	ГОСТ 14918-2020	оцинкованная кровельная сталь t-0.7мм м2	1,85		

Козырек входа №3

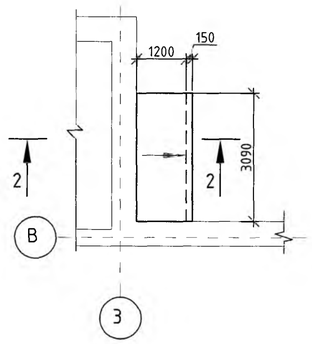

Схема расположения металлических элементов

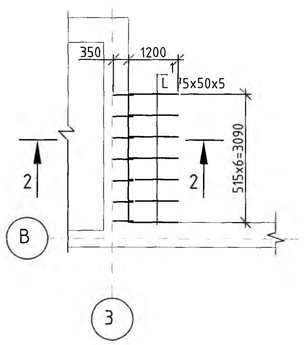

Разрез 2-2

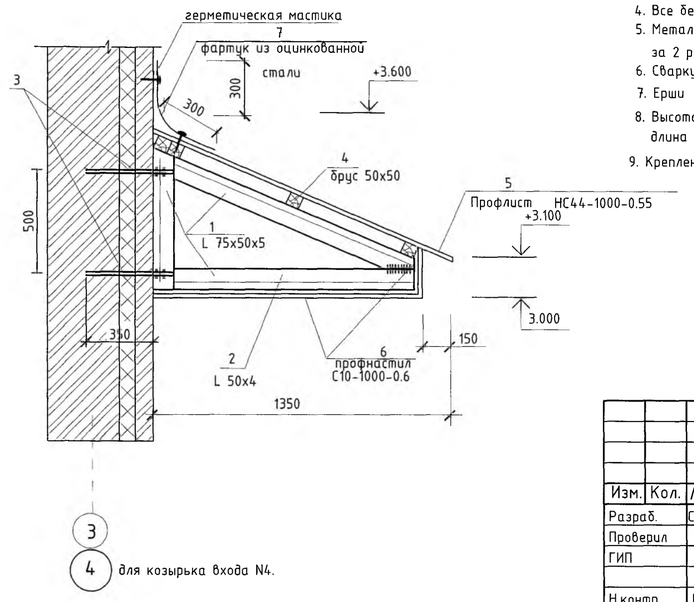

Примечание

1. Данный лист смотреть совместно с листами АС-
2. Фундаменты под крыльца выполнять из бетона В15 на сульфатостойком цементе, W4 .
3. Фундаменты укладывать щебеночную подготовку 100мм пропитанную горячим битумом на всю глубину.
4. Все бетонные поверхности, соприкасающиеся с грунтом, обмазываются горячим битумом за 2 раза.
5. Металлические поверхности до их монтажа покрыть лаком ПФ-115 по грунтовке ГФ 021 ГОСТ25129-2020 за 2 раза.
6. Сварку производить электродами Э-42А согласно ГОСТ9467-75.
7. Ерши поз.3 устанавливать в просверленные гнезда Ф 10 мм.
8. Высота сварных швов - по наименьшей толщине свариваемых элементов, длина швов - по длине свариваемых элементов.
9. Крепление профнастила - с помощью самонарезных винтов.

Согласовано

						3312-АС	
						Привязка проектно-сметной документации на строительство дома культуры на 100мест в селе Асан Курмангазинского района Атырауской области.	
Изм.	Кол.	Лист	Nдок	Подпись	Дата		
Разраб.		Сергиенко				ДОМ КУЛЬТУРЫ	Стадия: РП; Лист: 31.1; Листов:
Проверил		Чекалин					
ГИП		Чекалин					
Н.контр.		Шерстянкина				Крыльцо №3	ТОО "ГИПРОГАЗ"

План крыльцо №4

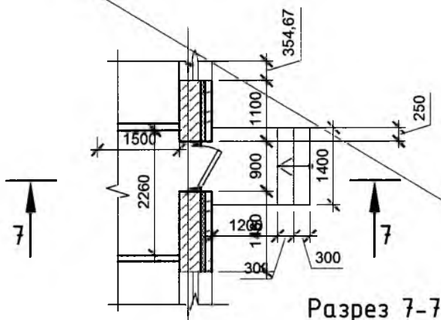

План балок козырька

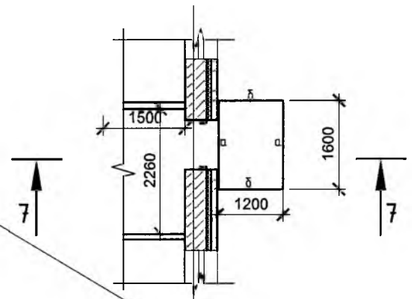

Разрез 7-7

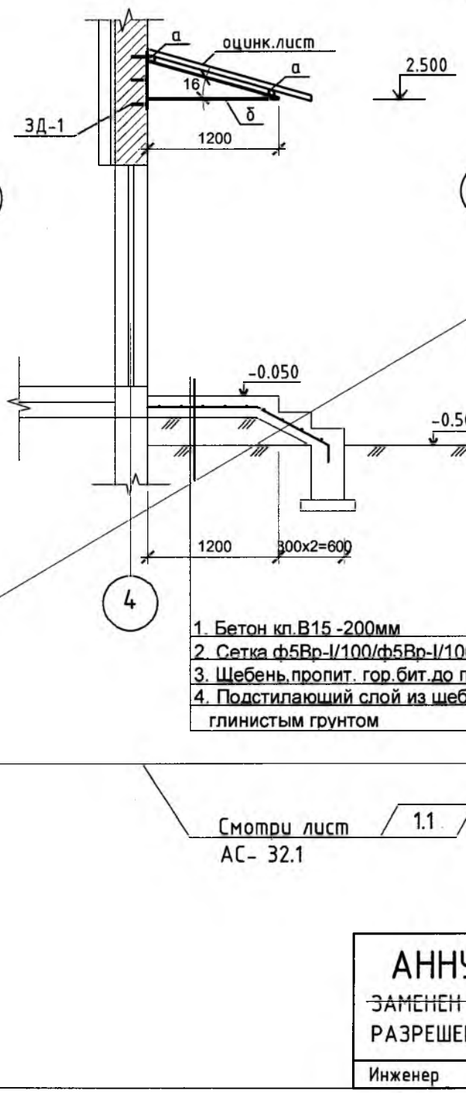

1. Бетон кл.В15 -200мм
2. Сетка ф5Вр-I/100/ф5Вр-I/100 ГОСТ8478-81
3. Щебень,пропит. гор.бит.до полного насыщ.-100мм
4. Подстилающий слой из щебня с местным глинистым грунтом

Спецификация

Поз.	Обозначение	Наименование	Кол. шт.	Масса кг.	Примеч.
		Крыльцо №4			
	ГОСТ8478-81	Сетка ф5Вр-I/100/ф5Вр-I/100	2,8м2	9,50	
		Бетон кл.В15 м3	1,51		
		Щебень м3	0,32		
		Шероховатая плитка м2	4,5		
		Козырек			
а	ГОСТ30245-2003	□ 50х4	3,2	17,44	
б	см.данный лист	поз.б	2	18,06	36,12
		Оцинкованный лист б=0,7мм м²	2,25		
		поз.б		18,06	
ЗД-1	ГОСТ30245-2003	□ 50х4 L=2500	1	13,63	
	ГОСТ19904-90	-10х100х530	1	4,16	
	ГОСТ19904-90	Ø10 А-III L=150	3	0,27	

1.Все бетонные поверхности, соприкасающиеся с грунтом, обмазываются горячим битумом за 2 раза.
2. Металлические поверхности до их монтажа покрыть лаком ПФ-115 по грунтовке ГФ 021 ГОСТ10704 за 2 раза.
3. Сварку производить электродами Э-42А согласно ГОСТ9467-75.

Смотри лист 1.1
АС- 32.1

Согласовано

АННУЛИРОВАН
ЗАМЕНЕН
РАЗРЕШЕНИЕ N ОТ
Инженер Сергиенко 09.22

Изм.	Кол.	Лист	Nдок.	Подпись	Дата
ГИП		Умарова			27.07.18
Разраб.		Баймуратов			27.07.18

16/29-06-2017-АС

Строительства Дома культуры в с.Азгир Курмангазинского района Атырауской области

Стадия	Лист	Листов
РП	32	

ДОМ КУЛЬТУРЫ

Крыльцо №4

ТОО "СтройДизайнСерви

План крыльцо №4

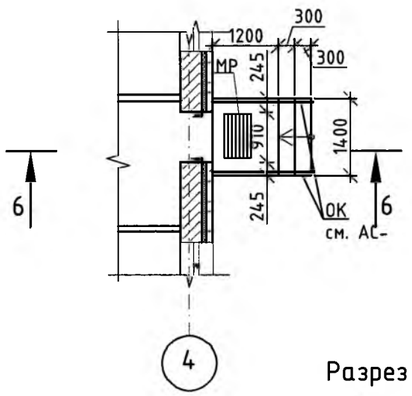

План фундаментов крыльца N4

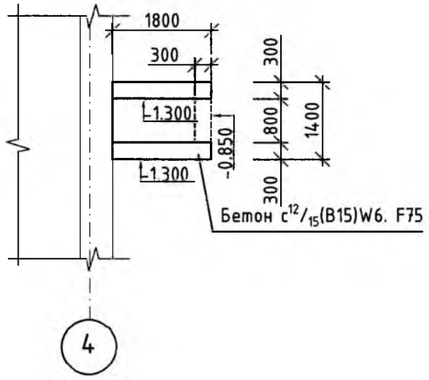

Разрез 6-6

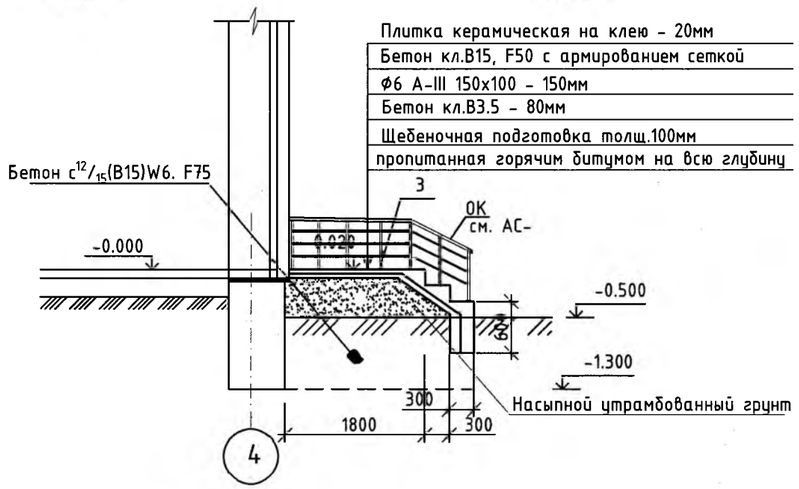

Козырек входа №4

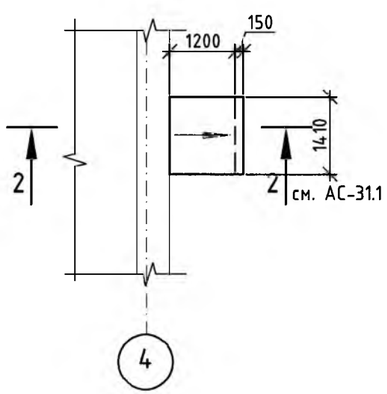

Схема расположения металлических элементов

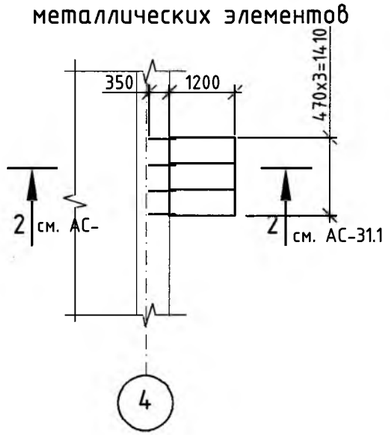

Спецификация

поз обоз.	Обозначение	Наименование	кол-во	масса ед.кг	примечан.
		Крыльцо входа N4	1		
	НТП РК 02-01-1.4-2011	Бетон с12/15(B15)W6. F75 м3	1,17		
3	ГОСТ 23279-2012	Сетка ф6III-150х150 / ф6III-150х150 м2	4,2	12,5	
	НТП РК 02-01-1.4-2011	Бетон с12/15(B15)W6. F75 м3	0,63		
	НТП РК 02-01-1.4-2011	Бетон кл.В3.5 м3	0,336		
	ГОСТ 17608-2017	Плитка керамическая на клею м2	6,4		
		Решетка для вытирания ног			
МР	Серия 1.100.2-5.1	РН-7.7-1	1	15.17	
		ОК	2		
4	ГОСТ 10704-91	Труба ф51х3 хромировать п.м.	6.3	3.55	22.36
5	ГОСТ 10704-91	Труба ф40х3 хромировать п.м.	1.85	2.74	5,06
6	ГОСТ 10704-91	Труба ф25х2 хромировать п.м.	18,5	1.13	20,90
ЗД-1	ГОСТ 19903-2015	- ф100х8 хромировать	7	0.628	4,396
	Каталог HILTI	Анкер-шуруп HUS-H 7,5х80	28		
		Козырек входа 4	1		
1	ГОСТ 8509-93	L 75х50х5 L= 4170	4	19,97	
3	ГОСТ34028-2016	ф 12 А400 (А-III) L= 425	8	0.262	
4	ГОСТ 8486-86	брус 50х50 п.м	4,3		
5	ГОСТ 24045-2016	Профлист НС44-1000-0.55 м2	2.5		
6	ГОСТ 24045-2016	профнастил С 10-1000-0.6 белого цвета м2	3,9		
7	ГОСТ 14918-2020	оцинкованная кровельная сталь t-0.7мм м2	0,9		

1. Данный лист смотреть совместно с листами АС-
2. .Фундаменты под крыльца выполнять из бетона В15 на сульфатостойком цементе, W4 .
3. .Фундаменты укладывать щебеночную подготовку 100мм пропитанную горячим битумом на всю глубину.
4. Все бетонные поверхности, соприкасающиеся с грунтом, обмазываются горячим битумом за 2 раза.
5. Металлические поверхности до их монтажа покрыть лаком ПФ-115 по грунтовке ГФ 021 ГОСТ25129-2020 за 2 раза.
6. Сварку производить электродами Э-42А согласно ГОСТ9467-75.

Изм.	Кол.	Лист	Nдок.	Подпись	Дата
Разраб.		Сергиенко			
Проверил		Чекалин			
ГИП		Чекалин			
Н.контр.		Шерстянкина			

3312-АС

Привязка проектно-сметной документации на строительство дома культуры на 100мест в селе Асан Курмангазинского района Атырауской области.

ДОМ КУЛЬТУРЫ	Стадия	Лист	Листов
	РП	32.1	
Крыльцо №4	ТОО "ГИПРОГАЗ"		

Согласовано

Фрагмент плана №1.

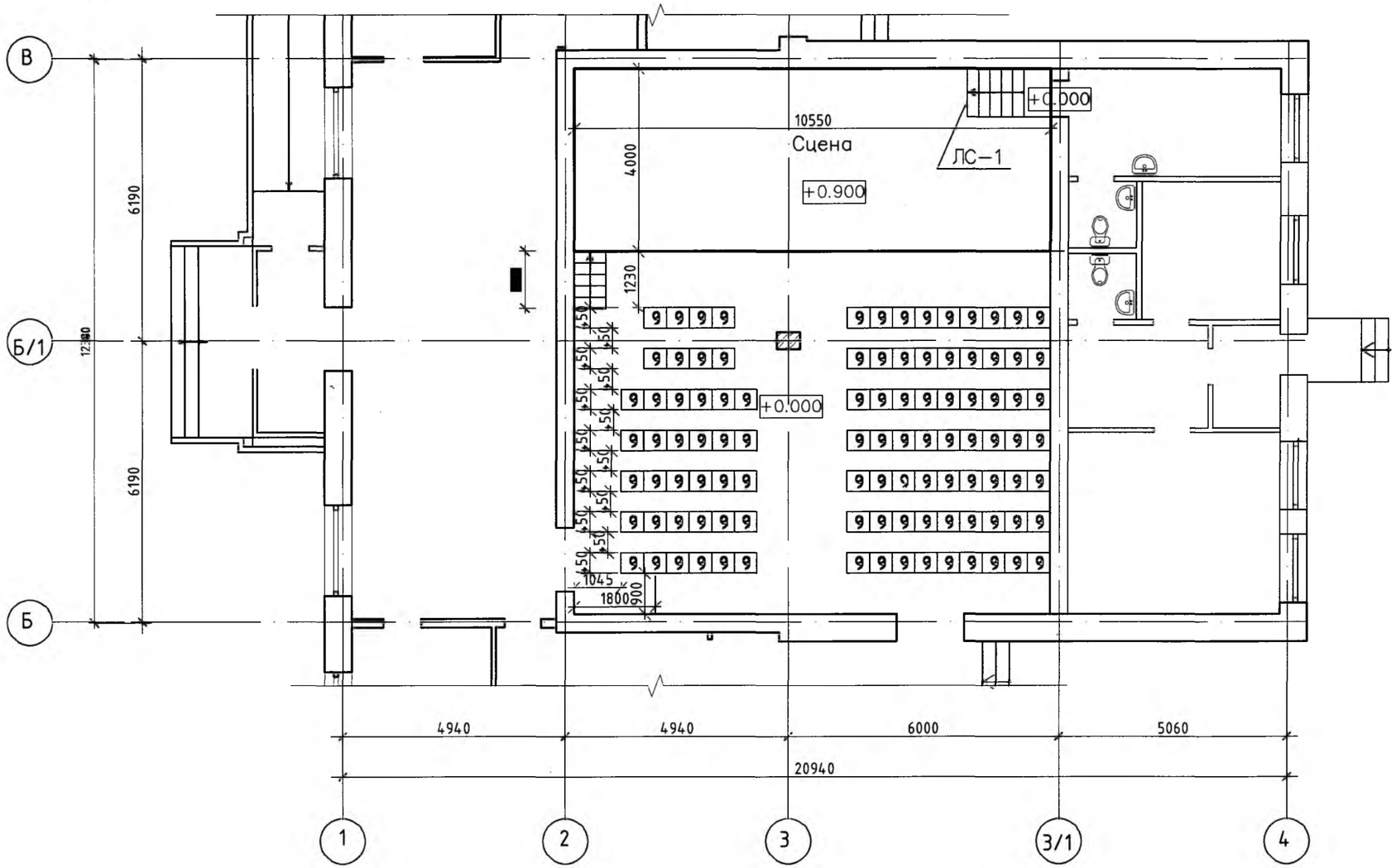

Согласовано

							16/29-06-2017-АС
							Строительства Дома культуры в с.Азгир Курмангазинского района Атырауской области
Изм.	Кол.	Лист	Nдок.	Подпись	Дата		
ПРИВЯЗАН: 3312-1 АС						ДОМ КУЛЬТУРЫ	Стадия: РП; Лист: 33; Листов:
ГИП	Чекалин		09.22	ГИП	Умарова	27.07.18	
Проверил	Чекалин		09.22	Разраб.	Баймуратов	27.07.18	
исполнит.	Сергиенко		09.22				Фрагмент плана N 1
инв№							ТОО "СтройДизайнСервис"

План сцены

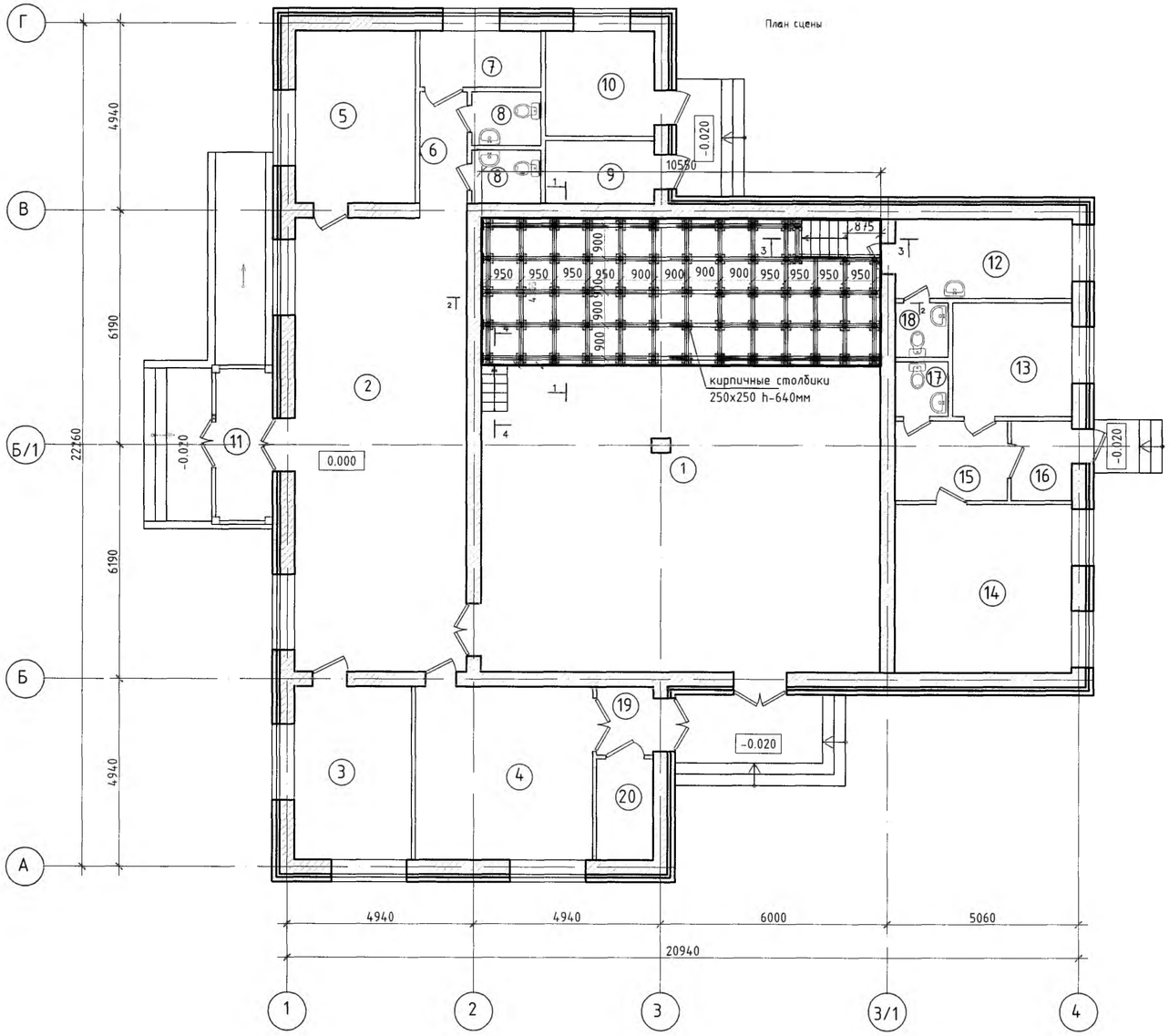

1–1

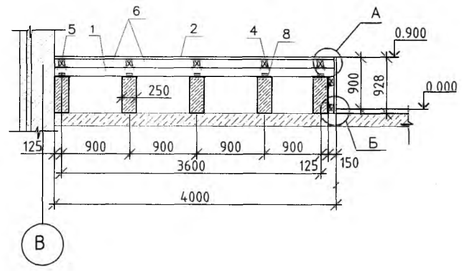

2–2

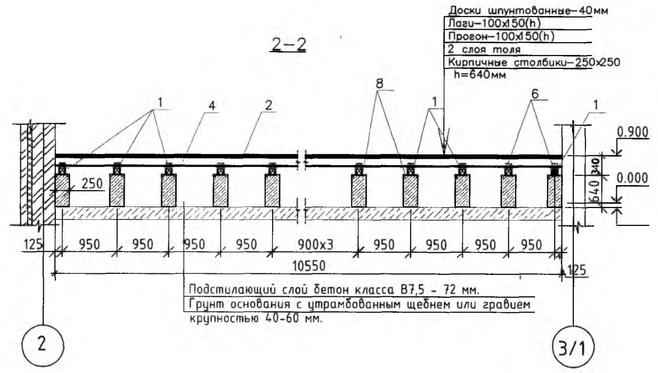

3–3

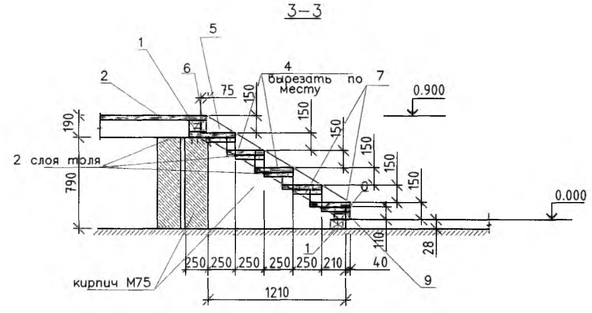

4–4

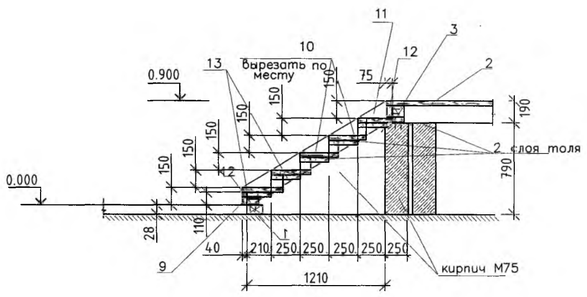

ПРИМЕЧАНИЕ:

1. Кирпичные столбики и стенки выполнить ~~из кирпича М 75 на растворе М 25~~ из керамического полнотелого кирпича по ГОСТ530-2012 марки КР-р-по 250х120х65/1НФ/75/2,0/50. на р-ре М50.
2. Все деревянные элементы подвергнуть глубокой пропитке антипиренами.
3. Все стальные элементы окрасить эмалью ПФ

Согласовано

							16/29-06-2017-АС
							Строительства Дома культуры в с.Азгир Курмангазинского района Атырауской области
			Изм.	Кол.	Лист	Nдок.	Подпись Дата
ПРИВЯЗАН: 3312-1 АС			ГИП		Умарова		27.07.18
ГИП	Чекалин	09.22	Разраб.		Баймуратов		27.07.18
Проверил	Чекалин	09.22					
исполнит.	Сергиенко	09.22					
инв№							

ДОМ КУЛЬТУРЫ	Стадия	Лист	Листов
	РП	34	
План сцены. Разрез 1-1.	ТОО "СтройДизайнСервис"		

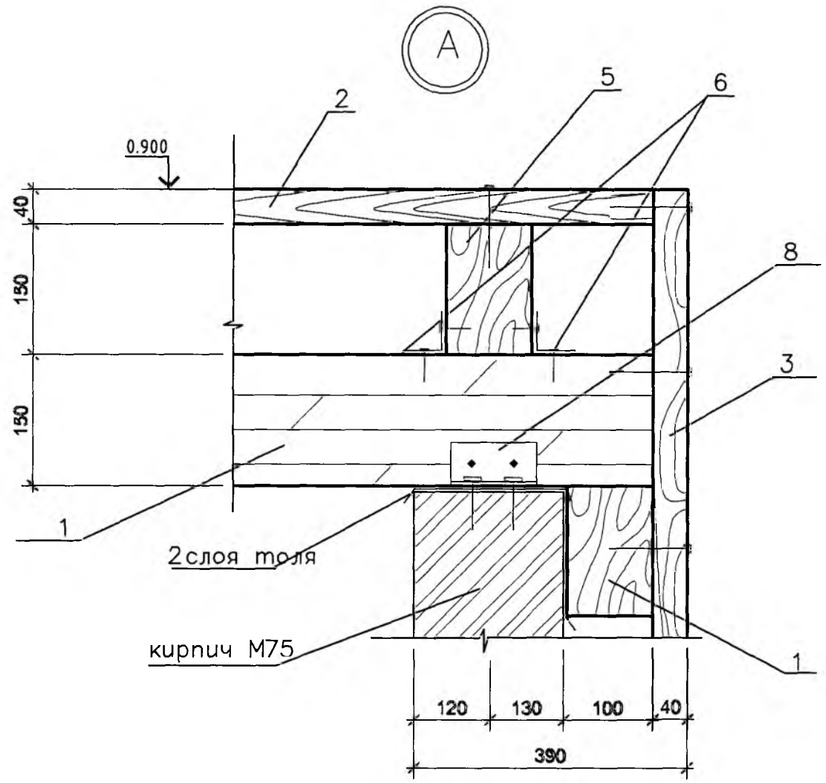

ГОСТ 8509-93

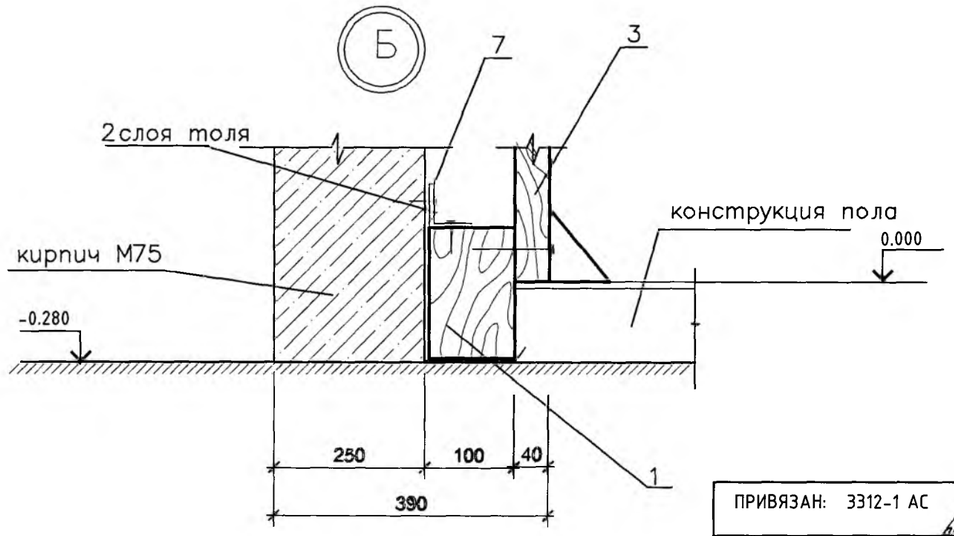

Согласовано

Спецификация

Поз.	Обозначение	Наименование	Кол. шт.	Масса кг.	Примеч.
		Сцена			
1	~~ГОСТ 8486-86*Е~~ ~~ГОСТ 24454-80*~~	Лага 100х150(h) п.м.	90.0	-	1.35 м3
2	~~ГОСТ 8486-86*Е~~ ~~ГОСТ 24454-80*~~	Доска, 94х40(h) шпунтованая,	41.25	-	м2
3	~~ГОСТ 8486-86*Е~~ ~~ГОСТ 24454-80*~~	Вагонка, 40х230, L - 900 мм.	9.5	-	м2
4	~~ГОСТ 8486-86*Е~~ ~~ГОСТ 24454-80*~~	Доска 40х380, L -1.1 м	10	-	0.17 м3
5	~~ГОСТ 8486-86*Е~~ ~~ГОСТ 24454-80*~~	Доска 50х170х1550	4	-	0.05 м3
6	ГОСТ 8509-93	L 50х5, L=100мм шт.	140	0.38	53.20 кг
7	ГОСТ 8509-93	L 50х5, L=250мм шт.	20	0.94	8.8 кг
8	ГОСТ 8510-86	L 75х60х5, L=100мм шт.	126	0.48	60.48 м3
		Саморез универсальный с потай-	600		шт.
		ной головкой 4,5х80			
		Шуруп 7,5х52	550		шт.
		Саморез универсальный с полу-	1550		шт.
		круглой головкой 4,0х60			
	ГОСТ 530-2012	КР-р-по 250х120х65/1НФ/75/2,0/50. ~~Кирпич М 75~~	3.11		м3
	ГОСТ 10923-2006	Толь	19.0		м2
9	~~ГОСТ 8486-86*Е~~ ~~ГОСТ 10923-2006~~	Вагонка, 40х230,	13		м.п.
		Лестница деревянная ЛС-1			
10	~~ГОСТ 8486-86*Е~~ ~~ГОСТ 8509-93~~	Доска 40х380, L =1.6м	5		0.12 м3
11	~~ГОСТ 8486-86*Е~~ ~~ГОСТ 8509-93~~	Доска 50х170х1550	2		0.03 м3
12	ГОСТ 8509-93	L 50х5, L=100мм шт.	4	0.38	1.52 кг
13	ГОСТ 8509-93	L 50х5, L=250мм шт.	10	0.94	9.40кг

Изм.	Кол.	Лист	Nдок.	Подпись	Дата
ГИП		Умарова			27.07.18
Разраб.		Баймуратов			27.07.18

ПРИВЯЗАН: 3312-1 АС

ГИП	Чекалин		09.22
Проверил	Чекалин		09.22
исполнит.	Сергиенко		09.22
инв№			

16/29-06-2017-АС

Строительства Дома культуры в с.Азгир Курмангазинского района Атырауской области

ДОМ КУЛЬТУРЫ	Стадия	Лист	Листов
	РП	35	
Узел А, Б. Спецификация.	ТОО "СтройДизайнСервис"		