РЕСПУБЛИКА КАЗАХСТАН
ТОО "РЕМСТРОЙПРОЕКТ"
Лицензия № 17003461

Рабочий проект

Заказ № 37/22

«Строительство футзал в селе Кызылозен»
Генеральный план
(Архитектурно-строительные решения)
37/22-0-ГП.АС
ТОМ 2
Альбом I.1

2022г.

РЕСПУБЛИКА КАЗАХСТАН
ТОО "РЕМСТРОЙПРОЕКТ"
Лицензия № 17003461

Рабочий проект

Заказ 37/22

«Строительство футзал в селе Кызылозен»
Генеральный план
(Архитектурно-строительные решения)
37/22-0-ГП.АС
ТОМ 2
Альбом I.1

Директор ТОО "Ремстройпроект" Иманбаев М.М.
Главный архитектор проекта Иманбаев М.М.

2022г.

ВЕДОМОСТЬ РАБОЧИХ ЧЕРТЕЖЕЙ ОСНОВНОГО КОМПЛЕКТА

Лист	Наименование	Примечание
ГП-1	Общие данные	
ГП-2	Ситуационный план	
ГП-3	План ограждения М1:500	
ГП-4	Ворота Вр-1	
ГП-5	Калитка К-1	
ГП-6	Флаг-шток, Спецификация материалов	
ГП-7	Площадка для контейнеров твердо-бытовых отходов	

ВЕДОМОСТЬ ОСНОВНЫХ КОМПЛЕКТОВ РАБОЧИХ ЧЕРТЕЖЕЙ

Обозначение	Наименование	Примечание
ГП	Генеральный план	
ГП.АС	Ворота, калитка	
АР	Архитектурное решение	
ЭС	Электрснабжение	
ТС	Теплоснабжение	

Разработанная документация является конфидециальным документом между ТОО "Ремстройпроект" и Заказчиком и не может полностью или частично тиражироваться и распространяться,а также передаваться частным лицам без предварительного письменного согласия другой стороны.

Настоящий проект разработан в соответствии с нормами и правилами, действующими на территории республики Казахстан и предусматривает мероприятия, обеспечивающие пожарную, взрывопожарную, экологическую и санитарно-гигиеническую безопасность для жизни и здоровья людей при правильной эксплуатации зданий и сооружений.

Главный архитектор проекта _____ Иманбаев М.М..

ВЕДОМОСТЬ ССЫЛОЧНЫХ И ПРИЛАГАЕМЫХ ДОКУМЕНТОВ

Обозначение	Наименование	Примечание
	ССЫЛОЧНЫЕ	
ГОСТ 21.508-93 (изд.2003г.)	Правила выполнения рабочей документации генеральных планов предприятий, сооружений и жилищно-гражданских объектов	
ГОСТ 21.204-93 (изд.2003г.)	Условные графические обозначения и изображения элементов генеральных планов и сооружении транспорта	
СП РК 3.01-101-2013	Градостроительство. Планировка и застройка городских и сельских населенных пунктов	

ТЕХНИКО-ЭКОНОМИЧЕСКИЕ ПОКАЗАТЕЛИ

№ по	Наименование	Ед. изм	Кол-во	Плотность(%)
1.	Площадь участка	га	0,6820	100%
2.	Площадь застройки	$м^2$	-	-
3.	Площадь покрытия	$м^2$	-	-
4.	Площадь отмостки	$м^2$	-	-
5.	Площадь озеленения	$м^2$	-	-

ОБЩИЕ УКАЗАНИЯ

Рассматриваемый участок огражден с металлическим ограждением.

В данном проекте разработано одна ворота и две калитки. Размеры разрабатываемые: одна распошных ворот - 3,5м. и две калитки - 1,5 м. Панель ворот и калитки состоят из пересекающихся горизонтальных вертикальный стержней из стального прутка по ГОСТ ХХХХХ , соединенных при помощи электросварки. Для крепления замков предусмотрены стальные пластины. Каркас ворот усилен пластинами толщиной 6 мм. в углах. Столбы ограждения изготовлены из гнутого квадратного профиля по ГОСТ 30245-2012 и закреплены в грунт в предварительно пробуренных скважинах диаметром 400 мм. Верхняя часть столба имеет заглушку из листовой стали. Дно скважины уплотненно слоем щебня фр. 20-40, тольщиной 500 мм., пазухи скважины заполнены бетоном В25. Металлические элементы ограждения должны быть подвергнуты антикоррозинной защите - горячим цинкованием толщиной 80 мкм. После оценковки изделия окрасить двумя слоями эмали ПФ-115 по слою грунтовки ГФ-021. Бетон для закрепления в грунт: марки по морозостойкости - F150, марки по водопроницаемости - W6.

Изм.	Кол.уч	Лист	№док.	Подпись	Дата	37/22-0-ГП.АС			
						"Строительство футзал в селе Кызылозен"			
ГАП		Иманбаев			11.22	Генеральный план (Архитектурно-строительные решения)	Стадия	Лист	Листов
Разраб.		Балжигитов			11.22		РП	1	7
Н.контр.		Сапаралиева			11.22	Общие данные	ТОО "Ремстройпроект"		

Согласовано

Согласовано

Взамен инв. №

Подпись и дата

Инв. № подл.

А3 (420х297) Г

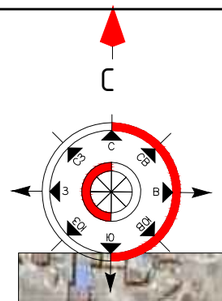

УСЛОВНЫЕ ОБОЗНАЧЕНИЯ

Проектируемый участок

Изм.	Кол.уч	Лист	№док.	Подпись	Дата	37/22-0-ГП.АС			
						"Строительство футзал в селе Кызылозен"			
ГАП		Иманбаев			11.22	Генеральный план (Архитектурно-строительные решения)	Стадия	Лист	Листов
Разраб.		Балжигитов			11.22		РП	2	7
Н.контр.		Сапаралиева			11.22	Разбивочный план М1:500	ТОО "Ремстройпроект"		

Согласовано

Согласовано

Взамен инв. №

Подпись и дата

Инв. № подл.

А3 (420x297) Г

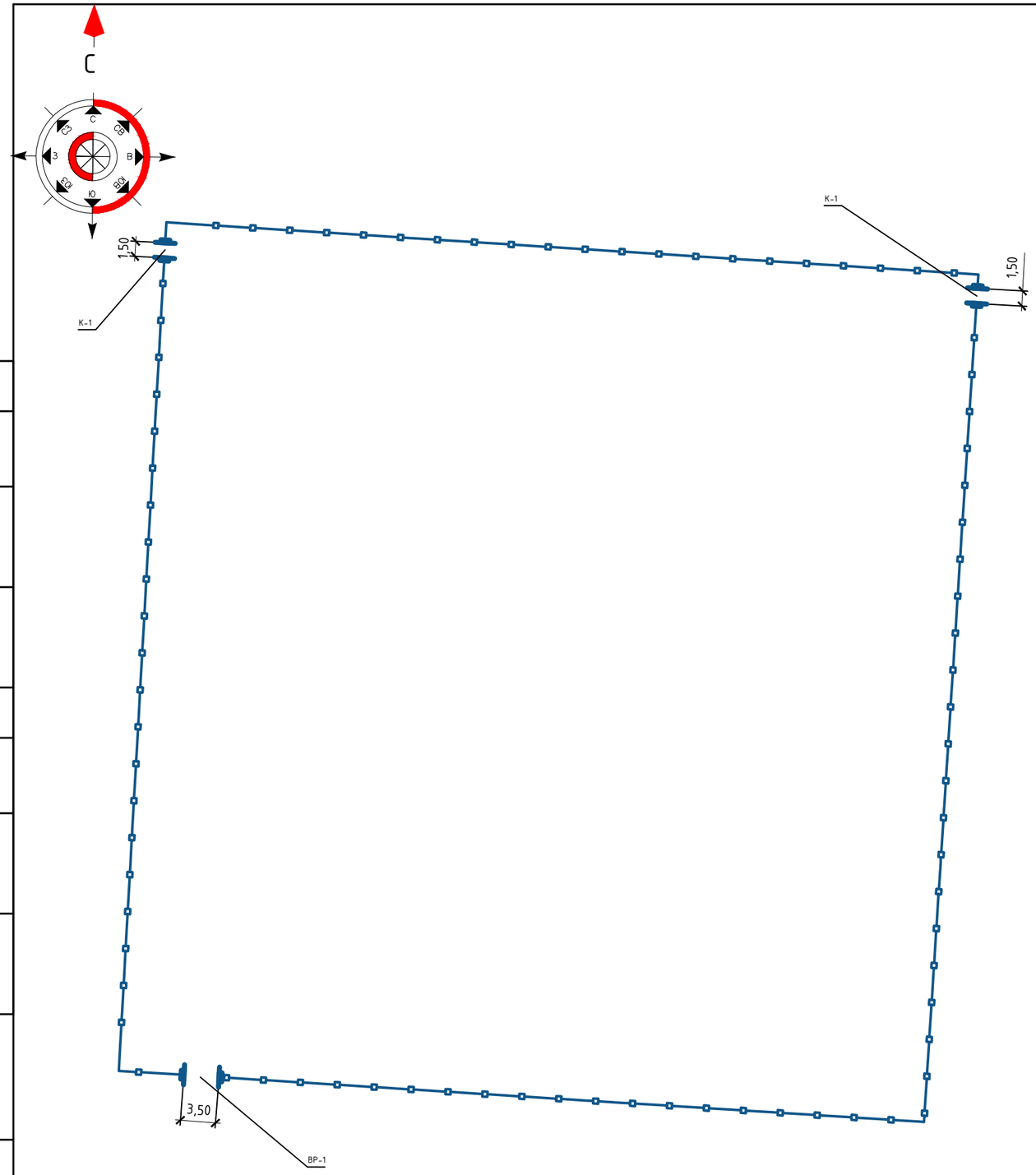

СПЕЦИФИКАЦИЯ МАТЕРИАЛОВ К ПЛАНУ ОГРАЖДЕНИЯ

	Обозначение	Наименование	Кол	Масса ед.кг.	Примеч.
СТ-1	см. лист ГП-10	Стойка СТ-1	6	42,43	254,58
Вр-1	см. лист ГП-3	Ворота Вр-1	1	136,4446	136,4446
К-1	см. лист ГП-3	Калитка К-1	2	62,8624	125,7248
		Материалы			
	Под стойки Ст-1	Щебеночная подготовка фракции 10-20мм толщиной 80мм	6	0,01 $м^2$	0,06 $м^2$
	СТ РК EN 206-2017	Бетон кл. С12/15, F50	6	0,12 $м^3$	0,72 $м^3$
		Флагшток высотой 5м	5	82,0 кг	410,0 кг

Согласовано

Согласовано

Взамен инв. №

Подпись и дата

Инв. № подл.

Изм.	Кол.уч	Лист	№док.	Подпись	Дата	37/22-0-ГП.АС			
						"Строительство футзал в селе Кызылозен"			
ГАП		Иманбаев			11.22	Генеральный план (Архитектурно-строительные решения)	Стадия	Лист	Листов
Разраб.		Балжигитов			11.22		РП	3	7
Н.контр.		Сапаралиева			11.22	Разбивочный план М1:500	ТОО "Ремстройпроект"		

А3 (420х297) Г

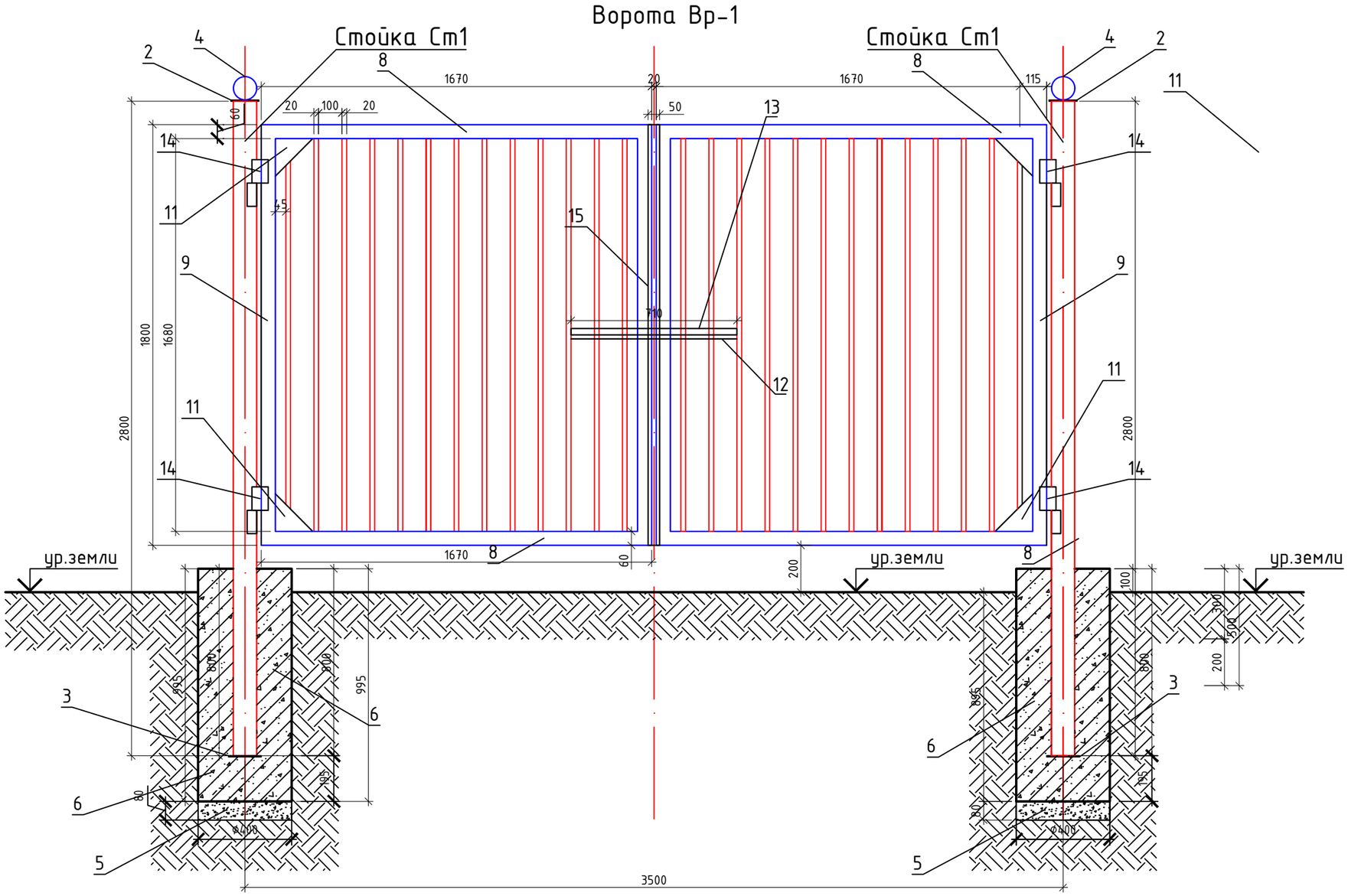

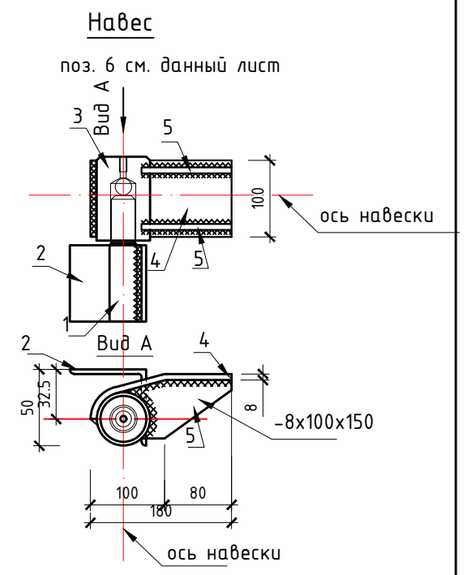

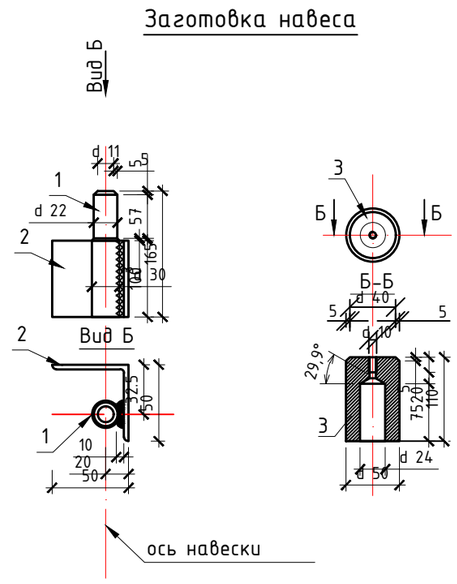

СПЕЦИФИКАЦИЯ ЭЛЕМЕНТОВ НАВЕСА

Марка по проекту	Обозначение	Наименование	Кол. шт.	Масса ед. кг	Приме-чание
		Навес поз. 6	1	6,63	
1	ГОСТ 21357-87	Ст 08Г2ДНФЛ	1	0,9	0,9 кг
2	ГОСТ 8509-93	уголок 5х50х50 L= 100мм	1	0,38	0,38 кг
3	ГОСТ 21357-87	Ст 08Г2ДНФЛ	1	2,2	2,2 кг
4	ГОСТ 19903-2015	лист 8х100х200 мм	1	1.27	1,27 кг
5	ГОСТ 19903-2015	лист 8х100х150 мм	2	0,94	1,88 кг

Изм.	Кол.уч	Лист	№док	Подпись	Дата	37/22-0-ГП.АС			
						"Строительство футзал в селе Кызылозен"			
ГАП		Иманбаев			11.22	Генеральный план (Архитектурно-строительные решения)	Стадия	Лист	Листов
Разраб.		Балжигитов			11.22		РП	4	7
Н.контр.		Сапаралиева			11.22	Ворота Вр-1 Спецификация элементов навеса	ТОО "Ремстройпроект"		

Согласовано

Согласовано:

Взам.инв.№

Подпись и дата

Инв.№подл.

А3 (420х297) Г

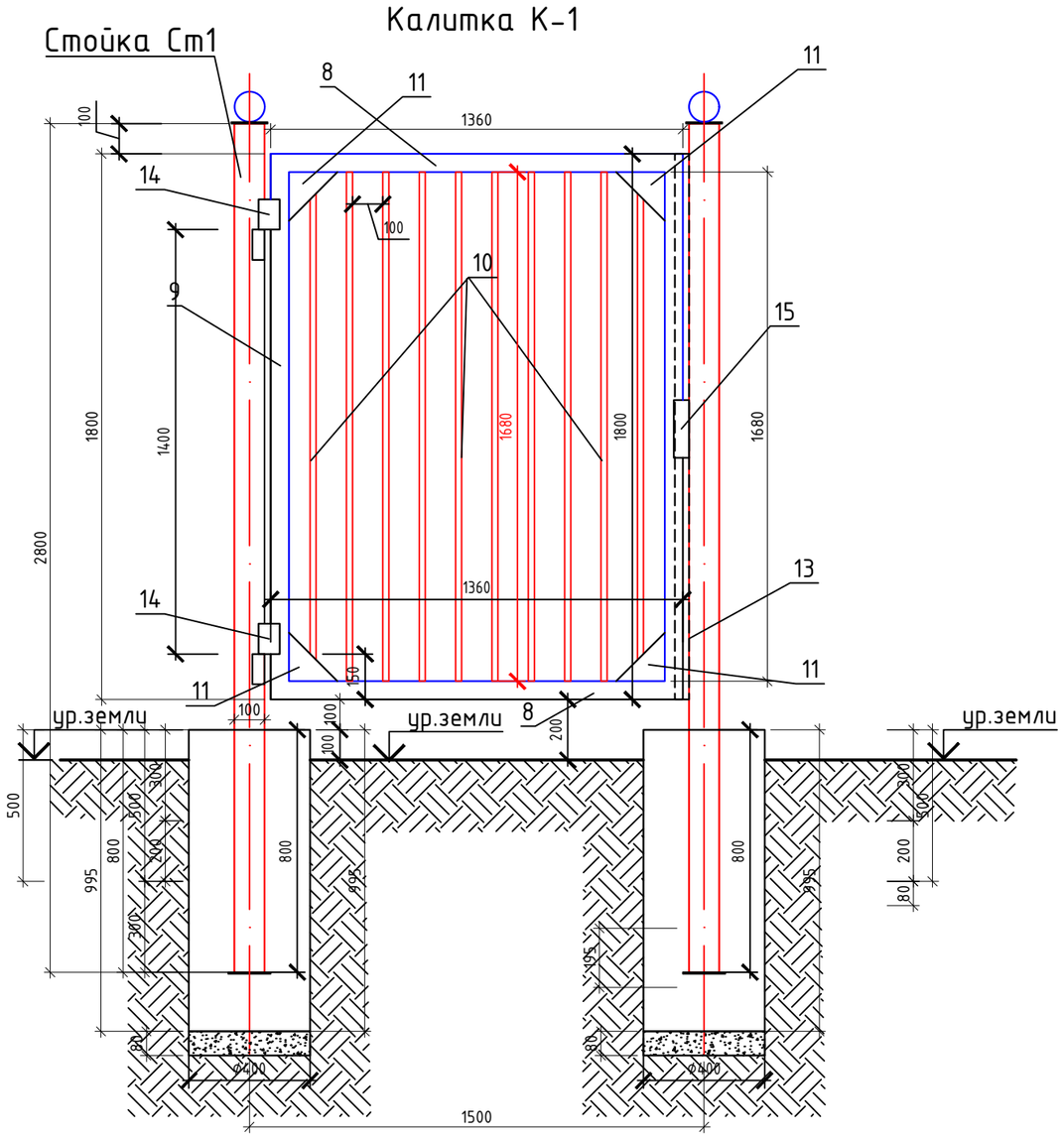

СПЕЦИФИКАЦИЯ МАТЕРИАЛОВ

Марка по проекту	Обозначение	Наименование	Кол. шт.	Масса ед. кг.	Примечание
		Ворота Вр-1	1	136,4446	
8	ГОСТ 30245-2012	Профиль 60х30х3, l=1670мм	4	6,2959	25,1836 кг
9	ГОСТ 30245-2012	Профиль 60х30х3, l=1800мм	4	6,786	27,144 кг
10	ГОСТ 8639-82	Труба 20х20х2, l=1680мм	26	1,806	46,956 кг
11	ГОСТ 19903-2015	Прокат листовой 160х160х8мм	4	0,8	3,2 кг
12	ГОСТ 8509-93	Уголок 50х50х4мм, l=710мм	1	1,9383	1,9383
13	ГОСТ 30245-2012	Профиль 60х30х3, l=710мм	1	2,6767	2,6767 кг
14	см. лист 8	Навес Н1	4	6,63	26,52
15	ГОСТ 103-2006	Прокат полосовой 50х4, l=1800мм	1	2,826	2,826 кг
		Калитка К-1	1	62,8624	
8	ГОСТ 30245-2012	Профиль 60х30х3, l=1360мм	2	5,1272	10,2544 кг
9	ГОСТ 30245-2012	Профиль 60х30х3, l=1800мм	2	6,786	13,572 кг
10	ГОСТ 8639-82	Труба 20х20х2, l=1680мм	10	1,806	18,06 кг
11	ГОСТ 19903-2015	Прокат листовой 160х160х8мм	4	0,8	3,2 кг
13	ГОСТ 8509-93	Уголок 50х50х4мм, l=1800мм	1	4,356	4,356 кг
14	см. лист 8	Навес Н1	2	6,63	13,26
15	ГОСТ 19903-2015	Прокат листовой 50х4, l=50мм	2	0,08	0,16кг

Согласовано

Согласовано

Взамен инв. №

Подпись и дата

Инв. № подл.

Изм.	Кол.уч	Лист	№док	Подпись	Дата	37/22-0-ГП.АС			
						"Строительство футзал в селе Кызылозен"			
ГАП		Иманбаев			11.22	Генеральный план (Архитектурно-строительные решения)	Стадия	Лист	Листов
Разраб.		Балжигитов			11.22		РП	5	7
Н.контр.		Сапаралиева			11.22	Калитка К1 Спецификация материалов	ТОО "Ремстройпроект"		

А3 (420х297) Г

Флагшток высотой 5м

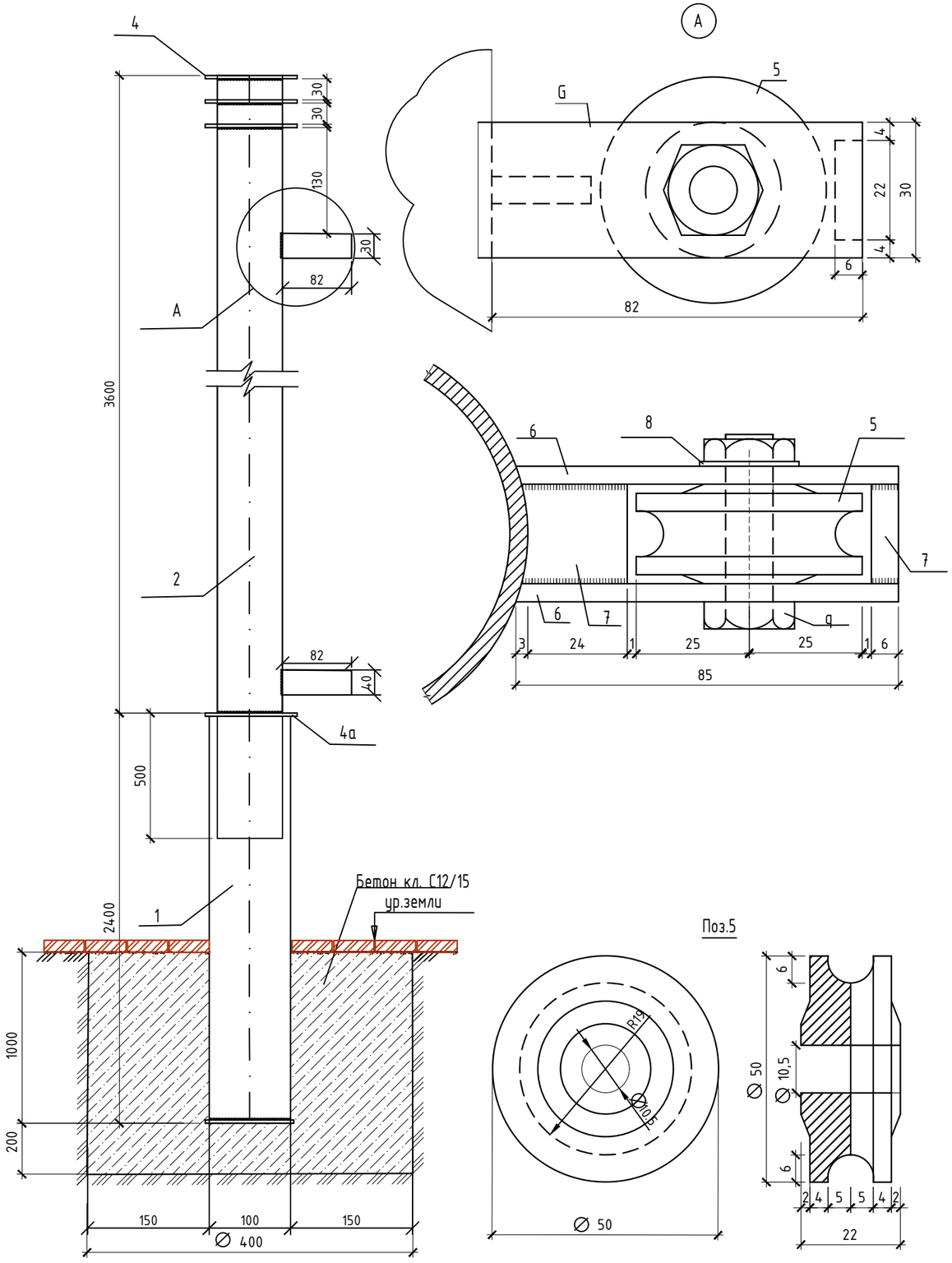

СПЕЦИФИКАЦИЯ МАТЕРИАЛОВ

Марка.	Обозначение.	Наименование.	Кол.	Масса ед. кг.	Примечание
		Детали	5 шт	82,0 кг	410,0 кг
1		Труба 100*4ГОСТ 3262-75* L=2400	1		32,26кг
2		Труба 80*4ГОСТ 3262-75* L=4100	1		38,21кг
4		Кольцо 4*210 ГОСТ 103-2006	3		0.94кг
4а		Кольцо 4а*210 ГОСТ 103-2006	1		10,09кг
5		Блочок ст.3 ГОСТ 380-71*	2		0.30кг
6		Полоса 6*30 ГОСТ 103-2006 L=85	4		0.12кг
7		Полоса 6*30 ГОСТ 103-2006 L=24	4		0.025кг
8		Шайба М10 ГОСТ 11371-78	2		0.01кг
9	ГОСТ 7798-70	Болт М10*50 со шплинтом			
		КЛ2-011 ГОСТ 7798-70* с гайкой			
		М10КЛ 2-011 ГОСТ 5915-70*	2		0.045кг
	СТ РК EN 206-2017	Бетон кл. С12/15 F50 400х1200	2	0.151 $м^3$	0.151 $м^3$

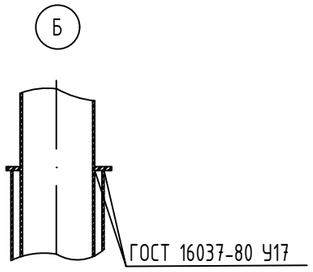

Примечание:

1. В верхней и нижней полостине поз. 4 отв.не делать
2. Металлические детали и конструкции после установки тщательно очистить, огрунтовать ГФ-021 и окрасить эмалью ПФ115 за 2 раза.
3. Боковые поверхности фундамента, соприкасающиеся с грунтом обмазать горячим битумом за два раза.
4. Бетонные и железобетонные конструкции соприкасающся с грунтом выполнить сульфатостойком цементе.
5. Данный лист смотреть совместно с листами ГП-

Изм.	Кол.уч	Лист	№док.	Подпись	Дата	37/22-0-ГП.АС			
						"Строительство футзал в селе Кызылозен"			
ГАП		Иманбаев			11.22	Генеральный план (Архитектурно-строительные решения)	Стадия	Лист	Листов
Разраб.		Балжигитов			11.22		РП	6	7
Н.контр.		Сапаралиева			11.22	Флагшток высотой 5м Спецификация материалов	ТОО "Ремстройпроект"		

Согласовано

Согласовано

Взамен инв. №

Подпись и дата

Инв. № подл.

А3 (420х297) Г

ФАСАД 1-2 М1:100

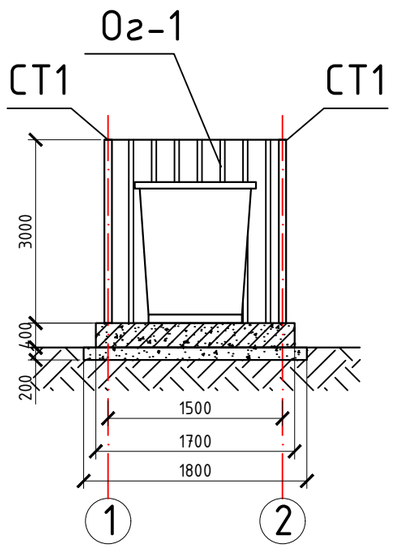

ПЛАН НА ОТМ. 0,00 М1:100

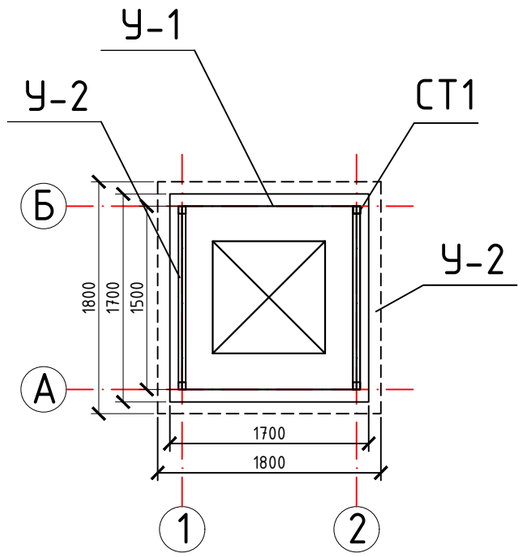

ПЛАН ФУНДАМЕНТА М1:100

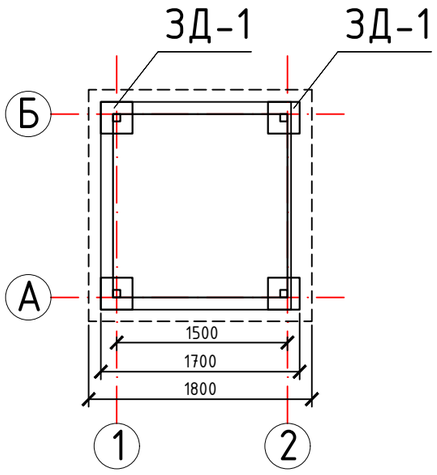

ЗАКЛАДНОЙ ДЕТАЛЬ ЗД 1

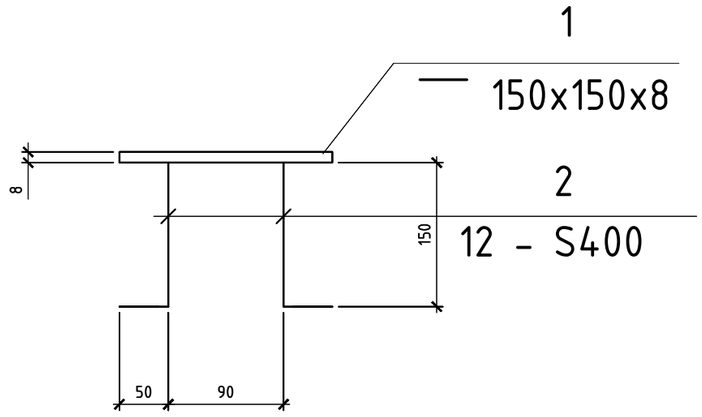

РАЗРЕЗ 1-1 М1:50

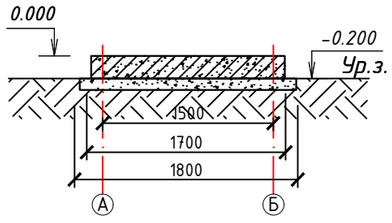

СПЕЦИФИКАЦИЯ МАТЕРИАЛОВ

Поз.	Обозначение	Наименование	Кол-во	Масса ед.,кг	Примечание
СТ-1	ГОСТ 30245-2012	□ 60x60x4 l=1500	4	10,48	41,92кг
У-1	ГОСТ 8509-93	∟ 50x50x4 l=1490	2	4,46	8,92кг
У-2	ГОСТ 8509-93	∟ 50x50x4 l=1500	4	4,49	17,96кг
О-1	ГОСТ 24045-2016	Профилированный лист С10-0,7-1000	7,55м^2	1м^2=6,36кг	48,02кг
ЗД-1		Закладная деталь ЗД-1	4	1,35	5,40кг
		Фундамент ФМ			
1.	СТ РК EN 206-2017	Бетон кл. С12/15 (1,7x1,63x0,2)	1		0,55м^3
2.	ГОСТ 8267-93*	Щебень (1,9x3,364x0,1)	1		0,35м^3

СПЕЦИФИКАЦИЯ МАТЕРИАЛОВ ЗД-1

Марка изд.	Поз.	Наименование	Кол-во	Масса 1 дет. кг	Масса изделия кг
ЗД-1	А	— 8x100 ГОСТ 19903-2015	1	0,63	1,35
	Б	12 - S400 СТ РК СТБ 1704-2011	1	0,72	

ПРИМЕЧАНИЯ:

Площадка для твердо-бытовых отходов размерами 1,7x1,63 м выполнена из бетона кл. С12/15 толщиной 200 мм по щебеночной подготовке. Бетоные и железобетоные конструкции соприкасающся с грунтом выполнить сульфатостойком цементе.

На площадке устанавливается металлический контейнер с крышкой для мусора размерами 820x820x1100мм по ГОСТ 12917-78.

Площадка с трех сторон ограждается профлистом на металлическом каркасе.

Металлические конструкции очистить от грязи, ржавчины, огрунтовать и покрыть эмалью 2 раза.

Сварку производить электродами марки Э-42 по ГОСТ 9467-75

Металлические конструкции были приняты согласно СТ РК EN 10025-3-2015, марка стали S275N

Изм.	Кол.уч	Лист	№док.	Подпись	Дата	37/22-0-ГП.АС			
						"Строительство футзал в селе Кызылозен"			
ГАП		Иманбаев			11.22	Генеральный план (Архитектурно-строительные решения)	Стадия	Лист	Листов
Разраб.		Балжигитов			11.22		РП	7	7
Н.контр.		Сапаралиева			11.22	Площадка для контейнеров твердо-бытовых отходов	ТОО "Ремстройпроект"		

Согласовано

Согласовано

Взамен инв. №

Подпись и дата

Инв. № подл.

А3 (420x297) Г