РЕСПУБЛИКА КАЗАХСТАН
ТОО "РЕМСТРОЙПРОЕКТ"
Лицензия № 17003461

Рабочий проект

Заказ № 37/22

«Строительство футзал в селе Кызылозен»
Газоснабжение(внутренние устройства)
37/22-1-ГСВ
ТОМ 2
Альбом 7

2022г.

РЕСПУБЛИКА КАЗАХСТАН
ТОО "РЕМСТРОЙПРОЕКТ"
Лицензия № 17003461

Рабочий проект

Заказ 37/22

«Строительство футзал в селе Кызылозен»

Газоснабжение(внутренние устройства)

37/22-1-ГСВ

ТОМ 2

Альбом 7

Директор ТОО "Ремстройпроект" Имандаев М.М.
Главный архитектор проекта Имандаев М.М.

2022г.

Ведомость основного комплекта рабочих чертежей		
№ п/п	Наименование	Примечание
1	Общие данные	*37/22-ГСВ-1*
2	План М1:50.Аксонометрическая схема	*37/22-ГСВ-2*

Ведомость ссылочных и прилагаемых документов		
Обозначение	Наименование	Примечание
	Ссылочные документы	
5.905-15	Оборудование, узлы и детали крепления газопроводов	
	Прилагаемые документы	
37/22-ГСВ.СО	Спецификаций оборудования	1л
37/22-ГСВ.Пр1	*Прокладка газопровода в футляре через стену*	1л

Общие данные.

Данный проект разработан на основании технических условий №3924-13/7-27 от 09.12.2022г, выданных АПФ АО "КазТрансГазАймак".

Существующие газовые оборудования в котельной:

-Котел водогрейный "Буран бойлер" ВВ-535

с газовой горелкой Max Gas 70- 2шт. Vn - 12 x 2 = 24м^3/ч.

Общий расход газа составляет Vn(общ.) = 24м3/час.

ВЫБОР СЧЕТЧИКА

Согласно исходных данных и технических характеристик устанавливаемого оборудования выбираем коммунально-бытовой счетчик G-65+30% = 32,5 м^3/час максимальный просчитываемый расход газа.

Перед газовыми отопительными аппаратами установлены отключающие устройства - краны шаровые ду=20мм.

Газопровод запроектирован из водогазопроводных труб по ГОСТ 3262-75 диаметрами Ду=159х4,0, 57х3,0, 32х2,8, 20х2,5 мм.

Автоматика безопасности поставляется вместе с котлом заводом изготовителем и срабатывает при:

а/ повышении температуры воды; б/ понижении давления воды;
в/ понижении давления воздуха; г/ понижении давления газа;
д/ повышении давления газа; е/повышении давления воды;
ж/ погасании пламени газогорелочного устройства; з/ падении разрежения в топке;
и/ исчезновении напряжения в цепях автоматики; к/ отраве пламени;
л/ останов котла.

В котельной устанавливается Система автономного контроля загазованности, которая предназначена для:

1. контроля содержания природного газа и оксида углерода в атмосфере помещений потребителей газа;
2. выдачи звуковой и световой сигнализации в случае возникновения в контролируемом помещении концентрации газа, соответствующих сигнальным уровням ПОРОГ 1, ПОРОГ 2;
3. перекрытия трубопровода подачи газа клапаном запорным САКЗ или КПЭГ-М или любым другим клапаном;
4. выдачу информации о состоянии системы на пульт контрольный ПК 3.

После монтажа трубы окрасить грунтовкой и масляной краской за 2 раза в светлый цвет.

Монтаж газопровода вести согласно МСН 4.03-01-2003г, СН РК 4.03-01-2011, и СП РК 4.03-101-2013, Технический регламент «Требований к безопасности систем газоснабжения» и "Требований по безопасности объектов систем газоснабжения".

Примечание:

1. На период проведения аварийных и ремонтных работ и понижения давления в магистральном газопроводе работа котлов будет производится от газовой горелкой Max Gas 70 P работающая на газе и дизель.
2. В случае снятия счетчика с реестра проектом предусматривается замена данного счетчика на любой другой счетчик, зарегистрированный в Реестр Республики Казахстан, аналогичный данному счетчику по всем техническим показателям.

Настоящий проект разработан в соответствии с нормами и правилами, действующими на территории республики Казахстан и предусматривает мероприятия, обеспечивающие пожарную, взрывопожарную, экологическую и санитарно-гигиеническую безопасность для жизни и здоровья людей при правильной эксплуатации зданий и сооружений.

Главный архитектор проекта _____ Имандаев М.М.

Изм.	Кол.уч	Лист	№док.	Подпись	Дата	37/22-1-ГСВ		
						"Строительство футзал в селе Кызылозен"		
ГАП		Имандаев				Футзал	Стадия	Лист	Листов
Разраб.		Шалабаева					РП	1	2
Н.контр.		Сапаралиева				Общие данные	ТОО "Ремстройпроект"		

Согласовано

Согласовано

Взамен инв. №

Подпись и дата

Инв. № подл.

План котельной М1:50

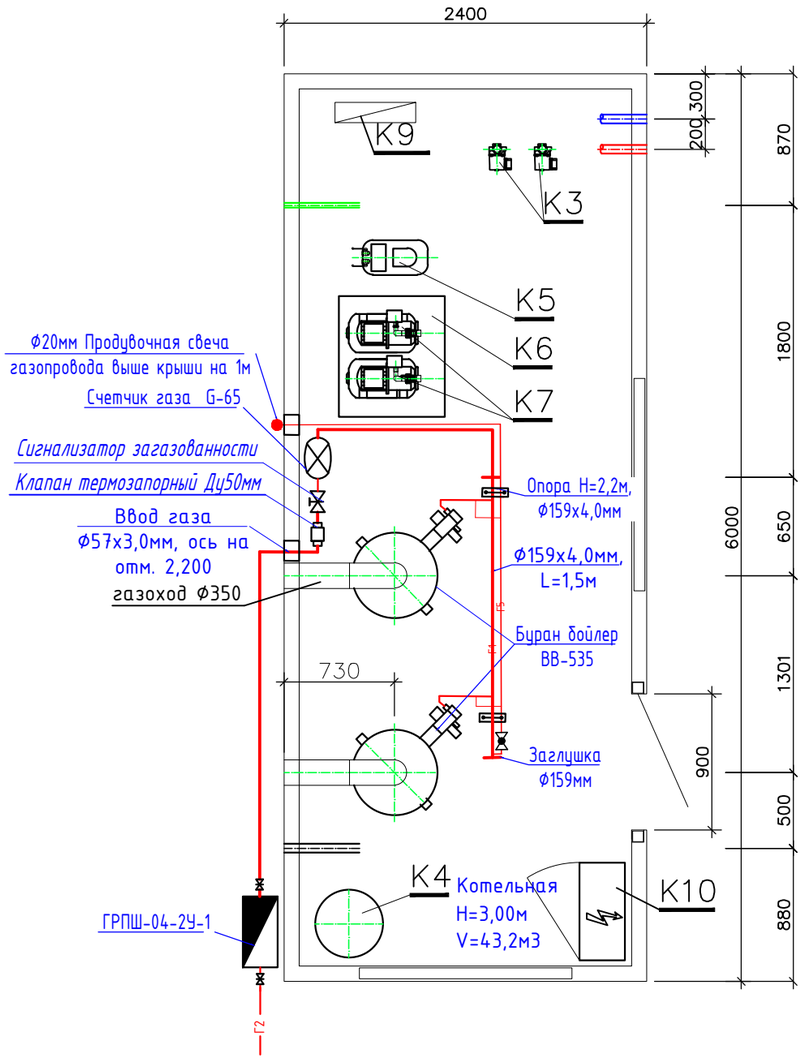

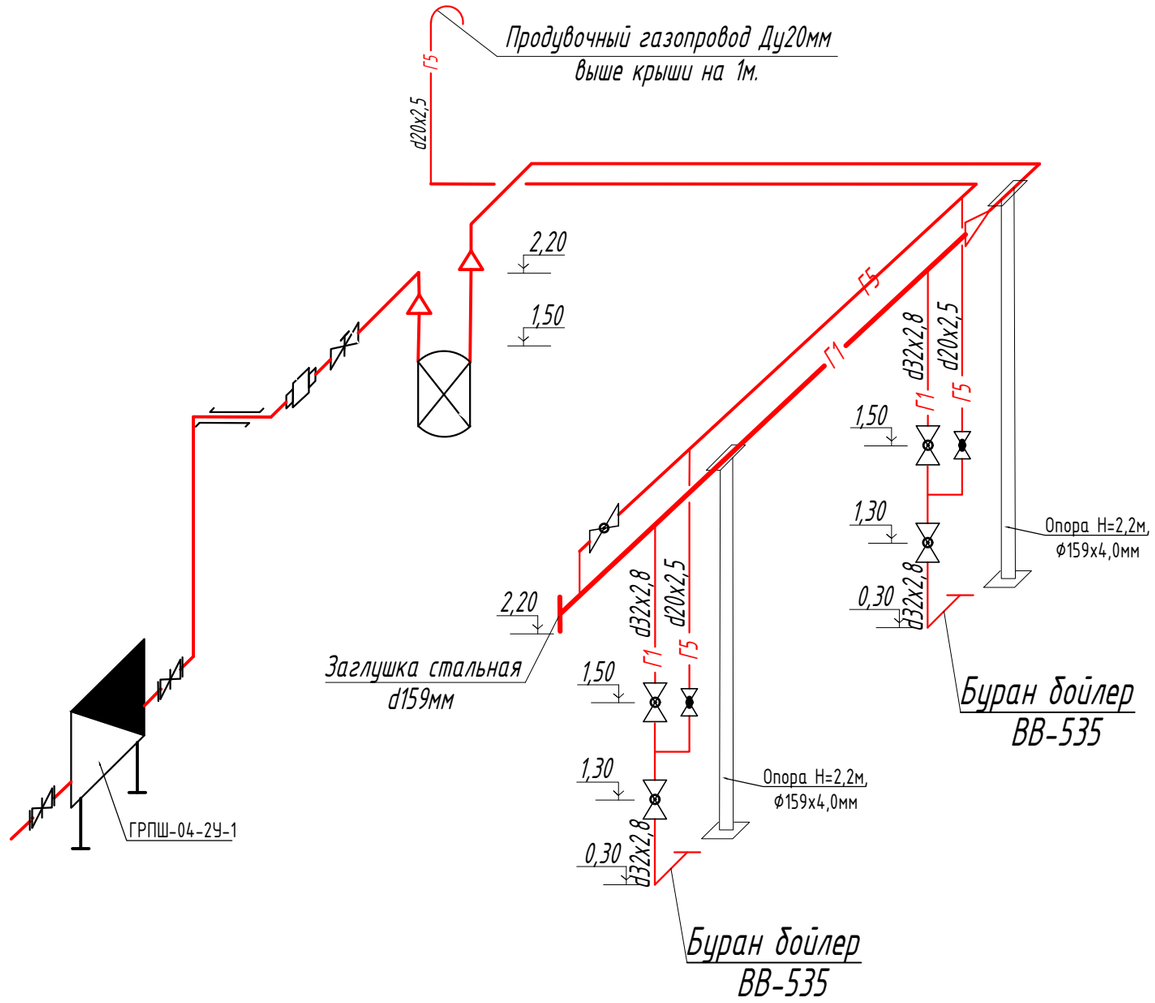

УЗЕЛ УЧЕТА ГАЗА

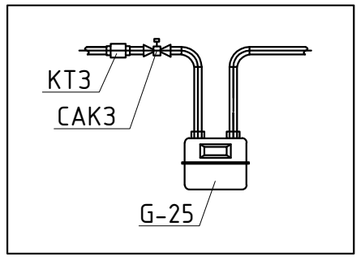

ИСХОДНЫЕ ДАННЫЕ

Проектируемое газовое оборудования в котельной:
-Котел водогрейный "Буран бойлер" ВВ-535
с газовой горелкой Max Gas 70- 2шт. Vn - 12 x 2 = 24м^3/ч.
Общий расход газа составляет Vn(общ.) = 24м3/час.

ВЫБОР СЧЕТЧИКА

Согласно исходных данных и технических характеристик устанавливаемого оборудования выбираем коммунально-бытовой счетчик G-25+30% = 32,5 м^3/час максимальный просчитываемый расход газа.

						37/22-1-ГСВ			
						"Строительство футзал в селе Кызылозен"			
Изм.	Кол.уч	Лист	№док.	Подпись	Дата				
ГАП		Иманбаев				Футзал	Стадия	Лист	Листов
Разраб.		Шалабаева					РП	2	
Н.контр.		Сапаралиева							
						План котельной М1:50 Аксонометрическая схема	ТОО "Ремстройпроект"		

Позиция	Наименование и техническая характеристика	Тип, марка, обозначение документа, опорного листа	Код оборудования, изделия,	Завод-изготовитель	Единица изме-рения	Коли-чество	Масса единицы, кг	Примечание
Внутренний газопровод низкого давления (сталь)								
1	Счетчик газовый G-25	мембранный			шт.	1		
2	Клапан термозапорный	КТЗ-50			шт.	1		
3	Клапан	КЗГЭМ-50 ду50			шт.	1		
4	Сигнализатор загазованности	СЗ-1			шт.	1		
5	Газовый котел ВВ-535 с газовой горелкой Max Gas-70				шт.	2		
6	Труба стальная d159х4,0мм электросварная	ГОСТ 10705-80			м	1,5		
7	Труба стальная d57х3,0мм электросварная	ГОСТ 10705-80			м	10		
8	Труба стальная d32х2,8мм водогазопроводная	ГОСТ 3262-75			м	10		
9	Труба стальная d20х2,5мм водогазопроводная	ГОСТ 3262-75			м	15		
10	Кран газовый d32мм	11Б27П1			шт.	4		
11	Кран газовый d20мм	11Б27П1			шт.	3		
12	Отводы 90° d57х5,0мм	ГОСТ 17375-2001			шт.	3		
13	Отводы 90° d32х3,0мм	ГОСТ 17375-2001			шт.	2		
14	Переход стальной d159-57мм	ГОСТ 17375-2001			шт.	1		
15	Переход стальной d57-32мм	ГОСТ 17375-2001			шт.	2		
16	Заглушка стальная d159мм	ГОСТ 17375-2001			шт.	1		
17	Футляр d108х4,0 L=600мм	ГОСТ 10705-80			шт.	1		
18	Футляр d57х3,0 L=600мм	ГОСТ 10705-80			шт.	1		
19	Окраска газопровода грунтовкой за 2 раза	ГФ-021			м2	5		
20	Окраска газопровода желтой масляной краской за 2 раза	ПФ-115			м2	5		
21	Окраска газопровода грунтовкой за 2 раза	ГФ-021			м2	5		
22	Окраска газопровода черной масляной краской за 2 раза	ПФ-115			м2	5		

Изм.	Кол.уч	Лист	№док.	Подпись	Дата
ГАП		Иманбаев			
Разраб.		Шалабаева			
Н.контр.		Сапаралиева			

37/22-1-ГСВ.СО

"Строительство футзал в селе Кызылозен"

Футзал

Стадия	Лист	Листов
РП	1	1

Спецификация

ТОО "Ремстройпроект"

УГ 8.00 СБ

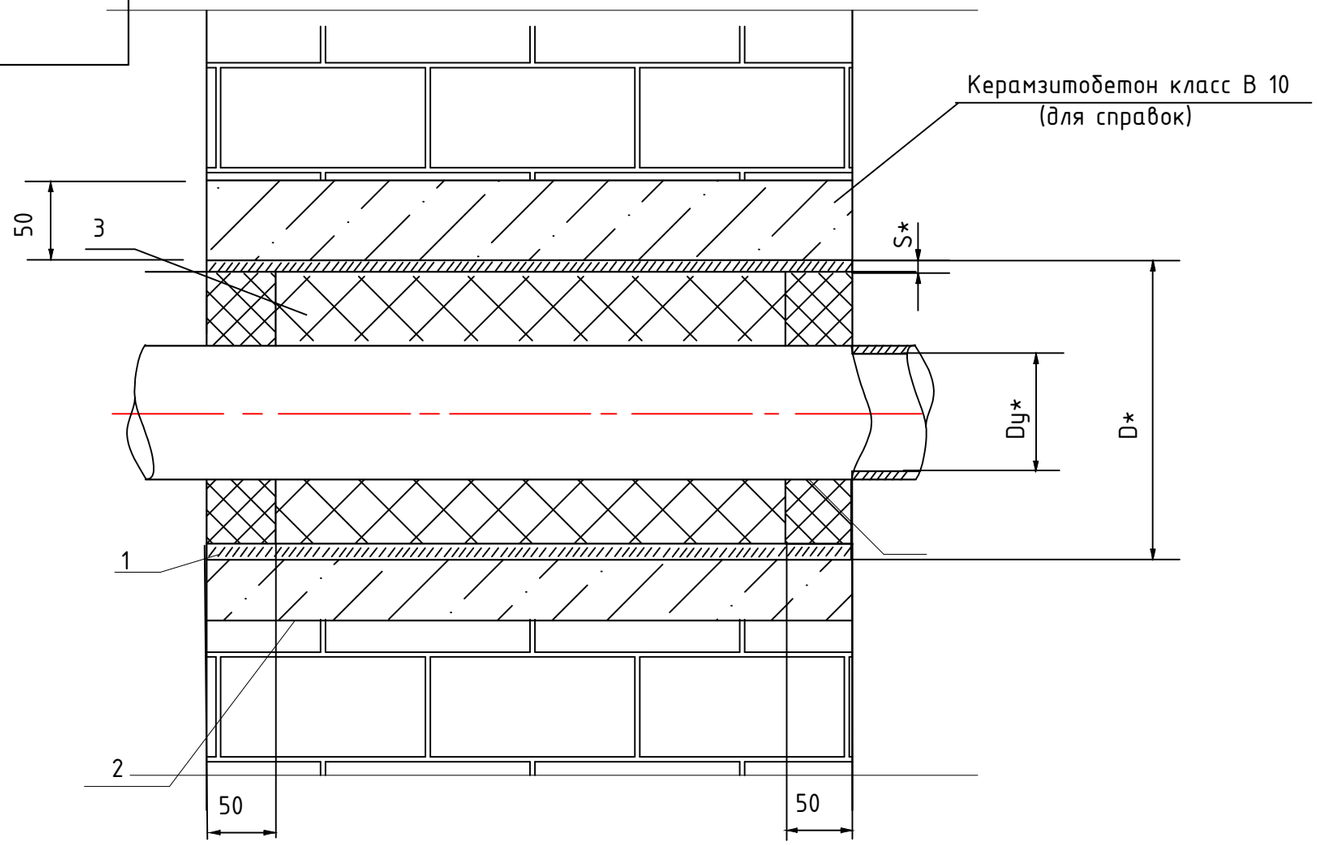

Таблица соотношений

Обозначение	Усл.прох dy, мм	D x S* мм	Масса ед. кг.
УГ 8.00	20	45х2,5	1.30
–01	~~25~~	~~57х3,5~~	~~2.40~~
–02	~~32~~	~~76х3,5~~	~~2.80~~
–03	~~50~~	~~89х3,5~~	~~3.30~~
–04	~~65~~	~~114х4~~	~~5.60~~
–05	~~80~~	~~159х5~~	~~10.00~~
–06	~~100~~	~~219х6~~	~~20.50~~
–07	~~150~~	~~273х6~~	~~26.30~~
–08	~~200~~	~~325х6~~	~~32.20~~
–09	~~250~~	~~377х6~~	~~32.80~~
–10	~~300~~	~~426х5~~	~~38.80~~
–11	~~400~~	~~530х6~~	~~50.54~~
–12	~~500~~	~~630х6~~	~~59х6~~
–13	~~600~~	~~720х10~~	~~104.80~~
–14	~~800~~	~~1020х8~~	~~152.40~~
–15	~~1000~~	~~1220х11~~	~~237.00~~

ОСНОВНЫЕ ПОКАЗАТЕЛИ

Формат	Зона	Позиция	Обозначение	Наименование	Количество на исполнение УГ 8.00										Примечание
				Документация	–	01	02	03	04	05	06				
А3			УГ 8.00 СБ	Сборочный чертеж											
А3				Общие указаия											
				Детали											
А4			УГ 8.01	Труба	1										
			–01	Труба		1									
			–02	Труба			1								
			–03	Труба				1							
			–04	Труба					1						
			–05	Труба						1					
			–06	Труба							1				
				Материалы											
				Битум нефтяной изоляции											
				БНИ–IV ГОСТ 9812–74*	0/02	0/04	0/03	0/04	0/06	0/16	0/35				Дм3
				Просмоленная пеньковая											
				Прядь ГОСТ 9993–74**	0.04	0.08	0.09	0.12	0.16	0.4	4.4				Дм3

Изм.	Кол.уч	Лист	№док.	Подпись	Дата	37/22-1-ГСВ.СО		
						"Строительство футзал в селе Кызылозен"		
ГАП		Иманбаев				Футзал	Стадия	Лист	Листов
Разраб.		Шалабаева					РП	1	1
Н.контр.		Сапаралиева				Прокладка газопровода в футляре через стену	ТОО "Ремстройпроект"		