РЕСПУБЛИКА КАЗАХСТАН
ТОО "РЕМСТРОЙПРОЕКТ"
Лицензия № 17003461

Рабочий проект

Заказ № 37/22

«Строительство футзал в селе Кызылозен»
Системы связи

37/22-1-СС
ТОМ 2
Альбом 6

2022г.

РЕСПУБЛИКА КАЗАХСТАН
ТОО "РЕМСТРОЙПРОЕКТ"
Лицензия № 17003461

Рабочий проект

Заказ 37/22

«Строительство футзал в селе Кызылозен»

Системы связи
37/22-1-СС

ТОМ 2
Альбом 6

Директор ТОО "Ремстройпроект" Имандаев М.М.
Главный архитектор проекта Имандаев М.М.

2022г.

ВЕДОМОСТЬ РАБОЧИХ ЧЕРТЕЖЕЙ ОСНОВНОГО КОМПЛЕКТА

Лист	Наименование	Примечание
1	Общие данные	
2	Скелетная схема сети пожарной сигнализации	
3	План сети пожарной сигнализации	
4	Скелетная схема сети видеонаблюдения	
5	План сети видеонаблюдения и свето-звукового оповещения	

ВЕДОМОСТЬ ССЫЛОЧНЫХ И ПРИЛАГАЕМЫХ ДОКУМЕНТОВ

Обозначение	Наименование	Примечание
	Ссылочные документы	
СН РК 3.02-18-2013 (с изменениями и дополнениями по состоянию на 15.11.2018 г.)	Закрытые спортивные залы	
СН РК 3.02-118-2013 (с изменениями и дополнениями по состоянию на 06.11.2019 г.)	Закрытые спортивные залы	
СП РК 2.02-104-2014 (с изменениями от 27.04.2021 г.)	Оборудование зданий, помещений и сооружений системами автоматической пожарной сигнализации, автоматическими установкамим пожаротушения и оповещения людей о пожаре	
СП РК 2.02-101-2014 (с изменениями по состоянию на 27.11.2019 г.)	Пожарная безопасность зданий и сооружений	
	Прилагаемые документы	
32/22-1-СС.СО	Спецификация оборудования	2 листа

Разработанная документация является конфиденциальным документом между ТОО "Ремстройпроект" и Заказчиком и не может полностью или частично тиражироваться и распространяться, а также передаваться третьим лицом без предварительного письменного согласия другой Стороны.

Настоящий проект соответствует требованиям экологических, санитарно-технических, противопожарных и других норм, действующих на территории Республики Казахстан и обеспечивает безопасную для жизни и здоровья людей эксплуатацию объекта при соблюдении требований настоящего проекта

Главный архитектор проекта Иманбаев М.М.

Общие указания

Пожарная сигнализация

В качестве приемно-контрольного устройства применена контрольная панель типа «Гранит-8», которая устанавливается в комнате охраны.
Контрольная панель контролирует целостность лучей и включает сигналы тревоги при их обрыве или коротком замыкании.
Пожарные извещатели устанавливаются во всех пожароопасных помещениях согласно СН РК 2.02-11-2002 «Нормы оборудования зданий, помещений и сооружений системами автоматической пожарной сигнализации, автоматическими установками пожаротушения и оповещения людей о пожаре», СН РК 2.02-02-2019, СП РК 2.02-102-2014«Пожарная автоматика зданий и сооружений».
Пожарные извещатели приняты типа ИП-212-45 (дымовые), ИПДЛ-52 (дымовые линейные), в качестве ручных пожарных извещателей приняты извещатели типа ИПР ЗСУ.
Количество устанавливаемых извещателей соответствует требованиям таблиц 5, 8 СНиП РК 2.02-15-2003.
Ручные пожарные извещатели устанавливаются на стене на высоте 1,5 м от уровня пола на путях эвакуации для ручной подачи сигнала о пожаре и для удобства проверки сигнальных линий.
Сети пожарной сигнализации выполняются кабелем КСПВГ-2х0,5 в кабельных каналах и частично в гофротрубе за подвесным потолком.
В межэтажных перекрытиях кабель прокладывается в поливинилхлоридных трубах d=20 мм.
Электропитание контрольной панели выполняется от аварийного щита кабелем ВВГ-3х1,5 мм2 скрыто под штукатуркой.
Резервное питание контрольной панели выполняется от блоков питания типа РИП-12.

Оповещение о пожаре

Для оповещения о пожаре предусмотрены свето-звуковые оповещатели НС-103 КП (LD-96). Оповещатели устанавливаются на высоте 2,5 м от пола. Сеть оповещения о пожаре выполняется кабелем ВВГ-3х1,5 скрыто под штукатуркой.
В межэтажных перекрытиях кабель прокладывается в поливинилхлоридных трубах d=25 мм.
Световые указатели "Выход" устанавливаются на путях эвакуации.
Световая сигнализация выполнена в электротехнической части проекта (см. чертежи марки ЭОМ).

Видеонаблюдение

Видеонаблюдение предназначено для обеспечения визуального контроля внутренних площадей и основного входа с улицы. Видеонаблюдение выполнено купольными камерами DS-2CE57D3T-VPITF (6mm) и уличными камерами DS-2CE16D3T-ITF, устанавливаемых на строительных конструкциях.
Для сбора, обработки и хранения информации с видеокамер в комнате охраны устанавливается видеорегистратор DS-7716NI-K4 с обемном хранения 4ТБ, достаточного для непрерывной видеозаписи до 15 дней. Наблюдение за видеокамерами осуществляется при помощи монитора 23".
Для обеспечения бесперебойного электропитания видеорегистратора в течении не менее 30 минут предусмотрена установка источника бесперебойного питания (ИБП) марки APC Smart-UPS X 750VA.
Видеорегистратор, коммутатор и ИБП устанавливаются в "19" шкафу.
Кабельные линии выполнены кабелем UTP 5е категории, прокладываемым по стенам и конструкциям в кабельных каналах и за подвесным потолком, на улице- в гофротрубе и металлорукаве.
Допускается замена марок оборудования и кабелей с сохранением технических характеристик.
Все работы по монтажу оборудования и прокладке кабелей выполнять в соответствии с действующими нормативными документами.

Интернет

Согласно техническим условиям №27/28-30 от 14.07.22, выданных АО "Казахтелеком" ЮРДТ предлагается организовать интернет по технологии радиомост, установка телефонного терминала CDMA 450 и предоставляется коммерческое предложение на оказание услуг широкополосного доступа к сети интернет по технологии радиомост.

Изм.	Кол.уч.	Лист	N°док	Подпись	Дата	37/22-1-СС			
						«Строительство футзал в селе Кызылозен»			
ГАП		Иманбаев			12.22	Футзал	Стадия	Лист	Листов
Разраб.		Байдрахман			12.22		РП	1	5
Н.контр.		Сапаралиева			12.22	Общие данные	ТОО "Ремстройпроект"		

Взам. инв. №
Подп. и дата
Инв. № подл.

Формат А3

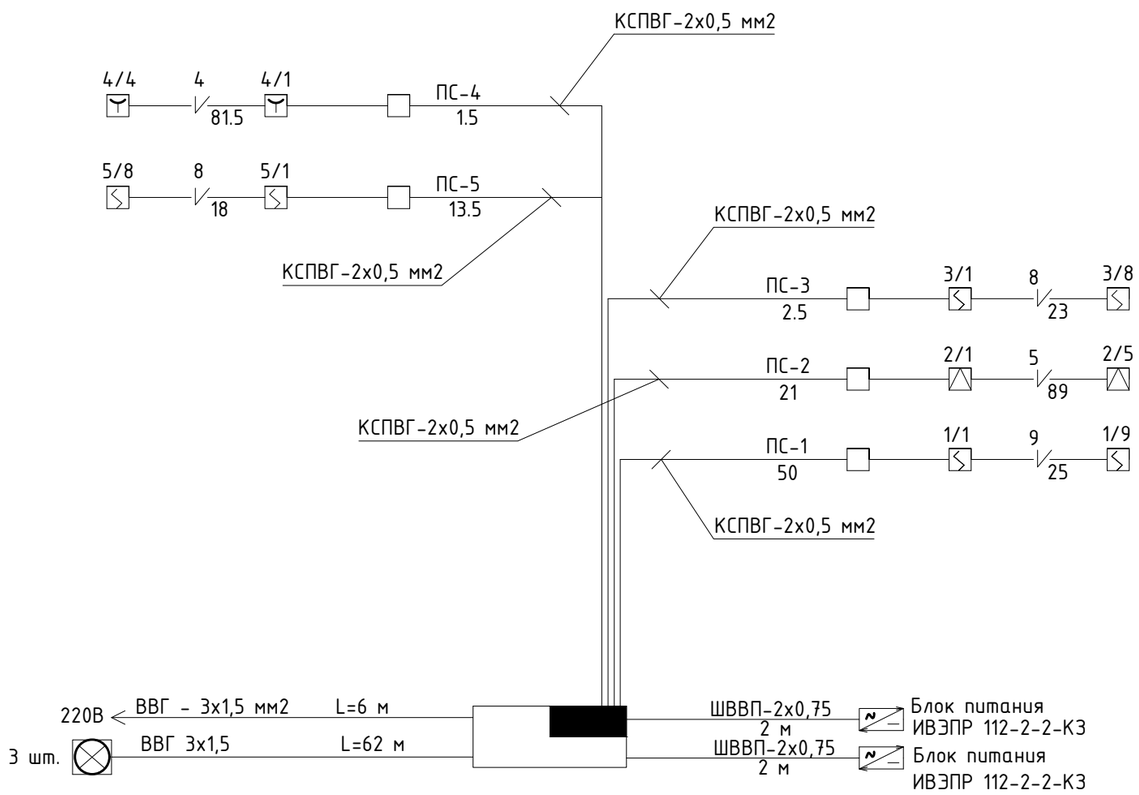

Условные обозначения

- Контрольная панель "Гранит-8"
- Коробка ответвительная
- Извещатель пожарный дымовой
- Извещатель пожарный дымовой линейный
- Линия охранно-пожарной сигнализации
- Извещатель пожарный ручной
- Световой звуковой оповещатель
- Блок питания ИВЭПР 112-2-2-КЗ

Взам. инв. №	Подп. и дата	Инв. № подл.

Изм.	Кол.уч.	Лист	N°док	Подпись	Дата	37/22-1-СС			
						«Строительство футзал в селе Кызылозен»			
ГАП		Иманбаев			12.22	Футзал	Стадия	Лист	Листов
Разраб.		Байдрахман			12.22		РП	2	
Н.контр.		Сапаралиева			12.22	Скелетная схема сети пожарной сигнализации	ТОО "Ремстройпроект"		

Формат А3

Экспликация помещений

Номер помещения	Наименование	Площадь, м2	Кат. помещения
1	Тамбур	9,9	Д
2	Вестибюль	37,47	Г
3	Гардероб	10,0	В3
4	Инвентарная(комната уборочного инвентаря)	4,33	Д
5	Раздевалка	32,3	В4
6	Душевая	1,45	Д
7	Душевая	1,45	Д
8	Душевая	1,45	Д
9	Душевая	1,45	Д
10	Сан.узел	4,16	Д
11	Методический кабинет	21,4	В3
12	Коридор	10,4	Д
13	Комната медицинской сестры	13,7	В3
14	Тех.помещение	3,66	Д
15	Электрощитовая	3,66	Г
16	Раздевалка	32,67	В4
17	Сан.узел	4,16	Д
18	Душевая	1,45	Д
19	Душевая	1,45	Д
20	Душевая	1,45	Д
21	Душевая	1,45	Д
22	Насосная	20,4	Д
23	Венткамера	23,2	Д
24	Коридор	10,74	Д
25.1	Туалет	1,63	Д
25.2	Тамбур шлюз	2,18	Д
26	С/у для МГН	3,85	Д
27	Душевая для МГН	4,27	Д
28	Универсальный игровой зал	793,87	В3
29	Тепловой пункт	29,21	Г
30	Кладовая спортинвентаря	36,0	В3
31	Тренерская	13,4	В3
32	Душевая	1,45	В3
33	Сан.узел	1,72	Д
34	Коридор	6,0	Д
35	Душевая	1,45	Д
36	Комната персонала	10,4	В3
37	Тамбур	2,6	Д
38	Тренажерный зал	29,9	В3
Итого:		1191,68	

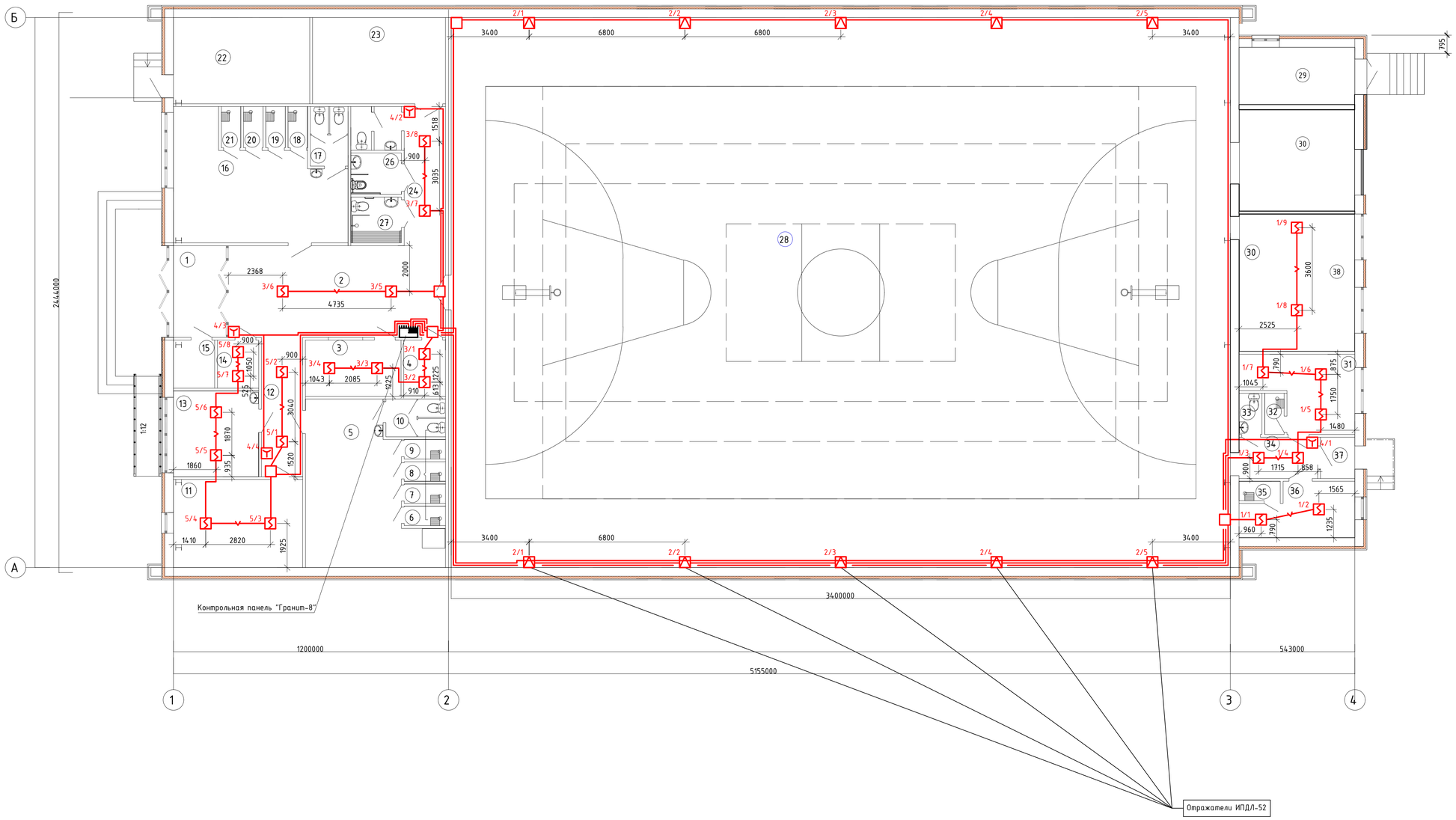

						37/22-1-СС		
						«Строительство футзал в селе Кызылозен»		
Изм.	Кол.уч.	Лист	Nедок.	Подп.	Дата			
ГАП		Иманбаев			12.22	Футзал	Стадия	Лист	Листов
Разработал		Байдрахман			12.22			3	
Н.котроль		Сапаралиева			12.22	План сети пожарной сигнализации	ТОО"Ремстройпроект"		

Взам. инв. №

Подп. и дата

Инв. № подл.

Формат А1

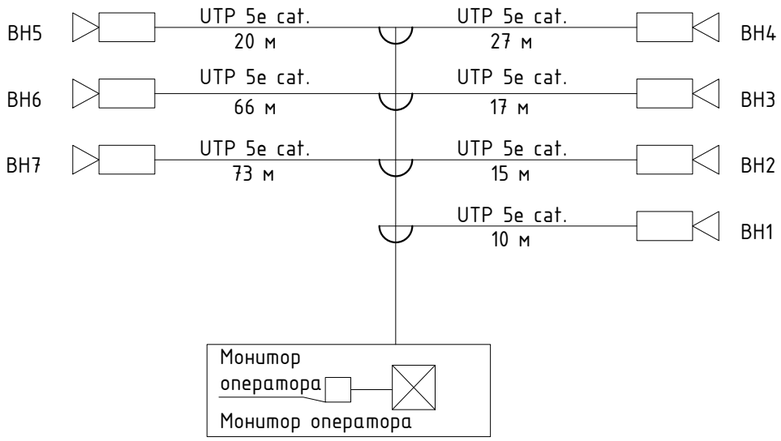

Таблица расхода кабельной продукции

N п/п	Наименование	Ед. изм.	К-во
1	UTP 5e cat.	м	228

Взам. инв. №

Подп. и дата

Инв. № подл.

Изм.	Кол.уч.	Лист	N°док	Подпись	Дата	37/22-1-СС			
						«Строительство футзал в селе Кызылозен»			
ГАП		Иманбаев			12.22	Футзал	Стадия	Лист	Листов
Разраб.		Байдрахман			12.22		РП	4	
Н.контр.		Сапаралиева			12.22	Скелетная схема сети видеонаблюдения	ТОО "Ремстройпроект"		

Формат А3

Экспликация помещений

Номер помещения	Наименование	Площадь, м2	Кат. помещения
1	Тамбур	9,9	Д
2	Вестибюль	37,47	Г
3	Гардероб	10,0	В3
4	Инвентарная(комната уборочного инвентаря)	4,33	Д
5	Раздевалка	32,3	В4
6	Душевая	1,45	Д
7	Душевая	1,45	Д
8	Душевая	1,45	Д
9	Душевая	1,45	Д
10	Сан.узел	4,16	Д
11	Методический кабинет	21,4	В3
12	Коридор	10,4	Д
13	Комната медицинской сестры	13,7	В3
14	Тех.помещение	3,66	Д
15	Электрощитовая	3,66	Г
16	Раздевалка	32,67	В4
17	Сан.узел	4,16	Д
18	Душевая	1,45	Д
19	Душевая	1,45	Д
20	Душевая	1,45	Д
21	Душевая	1,45	Д
22	Насосная	20,4	Д
23	Венткамера	23,2	Д
24	Коридор	10,74	Д
25.1	Туалет	1,63	Д
25.2	Тамбур шлюз	2,18	Д
26	С/у для МГН	3,85	Д
27	Душевая для МГН	4,27	Д
28	Универсальный игровой зал	793,87	В3
29	Тепловой пункт	29,21	Г
30	Кладовая спортинвентаря	36,0	В3
31	Тренерская	13,4	В3
32	Душевая	1,45	В3
33	Сан.узел	1,72	Д
34	Коридор	6,0	Д
35	Душевая	1,45	Д
36	Комната персонала	10,4	В3
37	Тамбур	2,6	Д
38	Тренажерный зал	29,9	В3
Итого:		1191,68	

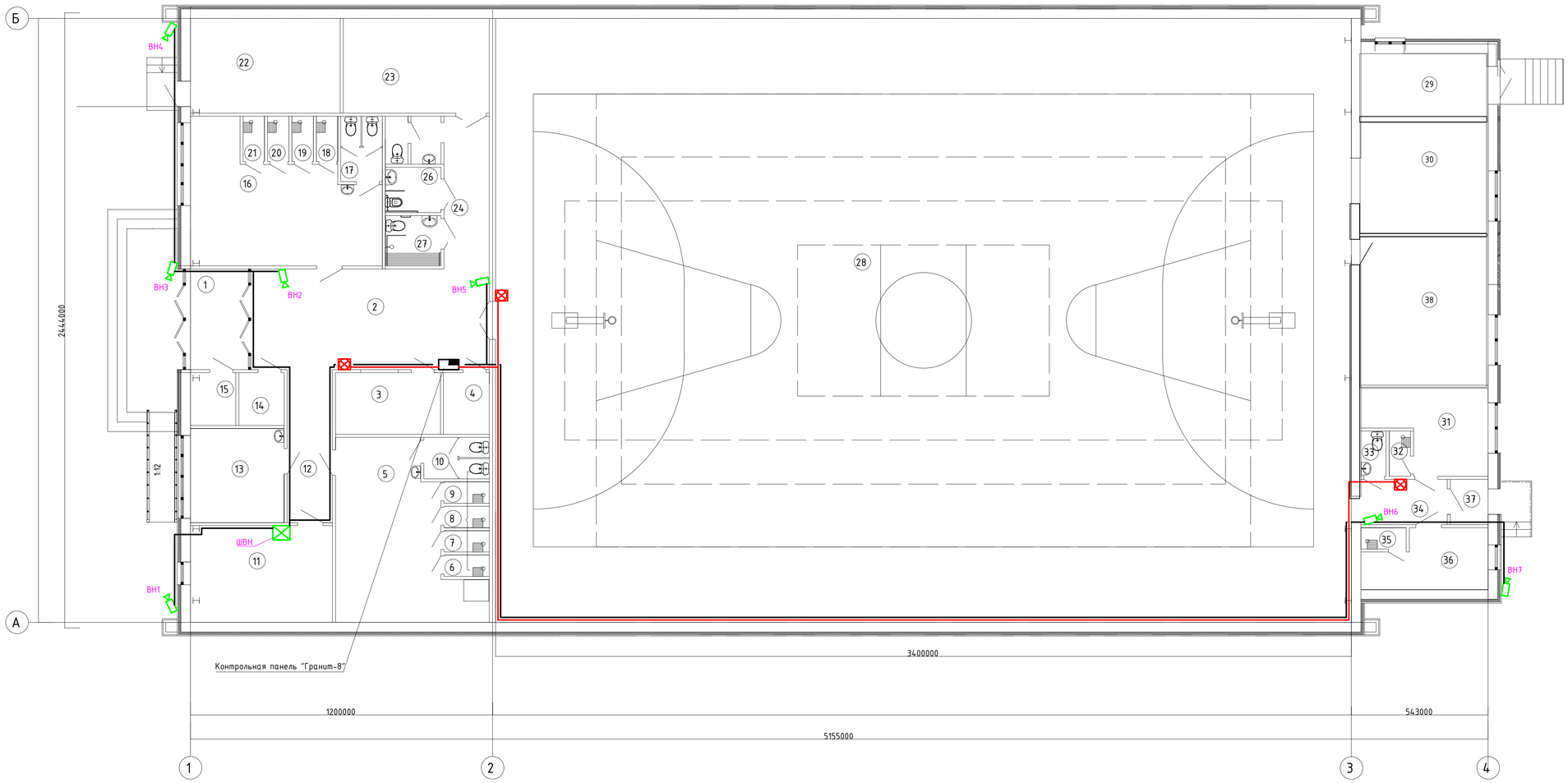

Изм.	Кол.уч.	Лист	Nодок.	Подп.	Дата				
						37/22-1-СС			
						«Строительство футзал в селе Кызылозен»			
ГАП		Иманбаев			12.22	Футзал	Стадия	Лист	Листов
Разработал		Байдрахман			12.22		РП	5	5
Н.котроль		Сапаралиева			12.22	План сети видеонаблюдения и свето-звукового оповещения	ТОО"Ремстройпроект"		

Взам. инв. №

Подп. и дата

Инв. № подл.

Формат А1

Позиция	Наименование и техническая характеристика	Тип, марка, обозначение документа, опросного листа	Код оборудования, изделия, материала	Поставщик	Единица измерения	Количество	Масса единицы	Примечания
1	2	3	4	5	6	7	8	9
	1. ОБОРУДОВАНИЕ И МАТЕРИАЛЫ, ПОСТАВЛЯЕМЫЕ ЗАКАЗЧИКОМ							
	Пожарная сигнализация							
	Контрольная панель	"Гранит-8"			шт.	1		
	Пожарный извещатель дымовой	ИП-212-45			шт.	25		
	Пожарный извещатель линейный с отражателем в комплекте	ИПДЛ-52			шт.	5		
	Ответвительная коробка	УК-2П			шт.	10		
	Пожарный извещатель ручной	ИПРЗСУ			шт.	4		
	Кабель сеч. 2х0,5 мм2	КСПВГ			м	342		
	Кабель сеч. 3х1,5 мм2	ВВГнг-LS			м	7		под штукатуркой
	Кабельный канал 12х12				м	117		
	Кабельный канал 25х16				м	57		
	Гофротруба диам.20 мм				м	37		
	Труба ПВХ d=20 мм				м	2		
	Аккумулятор 12В, 7 А/ч	TP 12V/7			шт.	1		
	Блок питания	ИВЭПР 112-2-2-К3			шт.	1		
	Провод 2х0,75 мм2	ШВВП			м	4		открыто по стене
	Свето-звуковое оповещение о пожаре							
	Световой звуковой оповещатель	НС-103 КП (LD-96)			шт.	3		
	Кабель сеч. 3х1,5 мм2	ВВГнг-LS			м	65		под штукатуркой
	Блок аварийного питания Rerlco	INVeRLUXPLUS SA			шт.	3		
	Труба ПВХ d=25 мм				м	1		
	Коробка ответвительная	У-191			шт.	3		

Взам. инв. №

Подп. и дата

Инв. № подл.

Изм.	Кол.уч.	Лист	№ док.	Подп.	Дата	37/22-1-СС.СО		
						«Строительство футзал в селе Кызылозен»		
ГАП		Имандаев			12.22	Футзал	Стадия	Лист	Листов
Разработал		Байдрахман			12.22		РП	1	2
Н.Контроль		Сапаралиева			12.22	Спецификация оборудования, изделий и материалов	ТОО "Ремстройпроект"		

Формат А3

Позиция	Наименование и техническая характеристика	Тип, марка, обозначение документа, опросного листа	Код оборудования, изделия, материала	Поставщик	Единица измерения	Количество	Масса единицы	Примечания
1	2	3	4	5	6	7	8	9
	Видеонаблюдение							
	Видеорегистратор 16-канальный	Hikvision DS-7716NI-K4			шт.	1		
	2 Мп уличная цилиндрическая HD-TVI камера (2,8 мм)	Hikvision DS-2CE16D3T-ITF			шт.	4		
	2 Мп купольная HD-TVI камера с EXIR-подсветкой до 30 м	DS-2CE57D3T-VPITF (6mm)			шт.	3		
	Монитор 23", 1920x1080, 250кд/м2, 1000:1, HDMI, D-Sub, LED	Samsung S23C350H			шт.	1		
	Жесткий диск HDD 4000 Gb				шт.	1		
	Настенный телекоммуникационный шкаф, 19", 6U, 600x600x368	Toten W2.6606.9000			шт	1		
	Источник бесперебойного питания APC Smart-UPS X 750VA	APC SMX750I			шт	1		
	Приемопередатчик видеосигнала и питания	Dahua DH-PFM801-4MP			шт	14		
	Кабельный канал, 25x16				м	21		
	Кабельный канал, 12x12				м	62		
	Труба ПВХ d=25 мм				м	2		
	Гофротруба диам.20 мм				м	30		
	Кабель витой пары	UTP 5e cat.			м	240		

Взам. инв. №

Подп. и дата

Инв. № подл.