РЕСПУБЛИКА КАЗАХСТАН
ТОО "РЕМСТРОЙПРОЕКТ"
Лицензия № 17003461

Рабочий проект

Заказ № 37/22

«Строительствофутзал в селе Кызылозен»
Конструктивные решения
37/22-1-КРЗ
ТОМ 2
Альбом 2.2

2022г.

РЕСПУБЛИКА КАЗАХСТАН
ТОО "РЕМСТРОЙПРОЕКТ"
Лицензия № 17003461

Рабочий проект

Заказ 37/22

«Строительствофутзал в селе Кызылозен»
Конструктивные решения
37/22-1-КРЗ

ТОМ 2
Альбом 2.2

Директор ТОО "Ремстройпроект" Имандаев М.М.
Главный архитектор проекта Имандаев М.М.

2022г.

ВЕДОМОСТЬ ОСНОВНЫХ КОМПЛЕКТОВ РАБОЧИХ ЧЕРТЕЖЕЙ

Обозначение	Наименование	Примечание
КР	Конструктивные решения	

ВЕДОМОСТЬ РАБОЧИХ ЧЕРТЕЖЕЙ ОСНОВНОГО КОМПЛЕКТА

Лист	Наименование	Приме-чание
1	Общие данные	
2	Схема выгреба V=16,964^3	
3	Крышка выгреба	
4	Вентиляционная колонка	

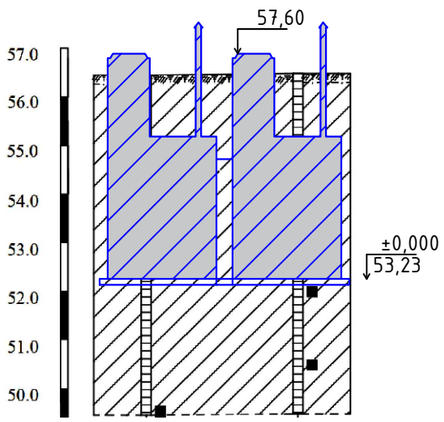

ОБЩИЕ УКАЗАНИЯ

Рабочий проект "Строительствофутзал в селе Кызылозен"разработан наосновании технического задания на проектирование.

Район строительства относится к IVГ климатическому району (согласно СП РК 2.04-01-2017* Приложение А) со следующими природно-климатическими характеристиками:

Снеговая нагрузка на грунт (I район) -0,8 кПа (согласно НТП РК 01-01-3.1 (4.1)-2017. Приложение В)
Давление ветра (III район)- 0,56 кПа (согласно НТП РК 01-01-3.1 (4.1)-2017. Приложение Ж)
Средняя температура наиболее холодной пятидневки 0,92 (СП РК 2.04-01-2017*) -23,44°С
Уровень ответственности -II(технический не сложный) по утв. приказом МНЭ РК от 28.02.2015г. №165
Степень огнестойкости -II

Конструктивные решения

Выгреб- двойной, закрытый, заглубленный колодезного типа емкостью 16,964 м^3 предназначен для приема сточных вод.
Стены выгреба запроектированы из сборного ж/бетона, а горловина из сборных колец по ГОСТ 8020-2016. Для повышения водонепроницаемости и герметичности выгреба стыки заделываются раствором на напрягающем цементе НЦ 20 (по ТУ 21-20-18-80) состава 1:15 (НЦ песок); по массе при В/ц = 0,45 дополнительно в стыки укладывается шнур гермита диаметром 30 мм.
Все сборные и железобетонные элементы и стыки между ними выполняются из бетона пониженной проницаемости на сульфатостойком цементе ГОСТ 22265-76*, по водонепроницаемости- W4, по морозостойкости - F50.
Закладные детали выполнять оцинкованными с толщиной покрытия 120 мм.
По периметру выгреба необходимо устройство замка из жирной глины толщиной 150 мм.
Диаметр выгребы -Ф2000 и диаметр горлавины выгреба-Ф700. За условную отметку 0,000 принят уровень абсолютной отметке 53,35 на генплане .
Для выгреба предусмотрено вентиляционная колонка. Для вентиляции применяется асбестцементная труба диаметром 100 мм и высотой 2900мм. По периметру выгреба запроектирована отмостка толщиной 100мм.
Кольцо стеновое КС7.9, КС20,9, КС7.6 для стеновых колец на определенную глубину и опорное К06 применяется для выравнивания люков с уровнем дорожного покрытия по ГОСТ 8020-2016.
Фундамент- сборный ПН-20 по ГОСТ 8020-2016.
Перекрытия- 2ПП20-1 согласно ГОСТ 8020-2016.
Чугунный люк с диаметром Ф700 по ГОСТ 3634-2019 для установки на колодцах выгреба.
Опорные скобы выполнить из арматуры Ф6 S400 согласно СТ РК СТБ 1704-2011.
Крышка деревянная с диаметром 610мм согласно ГОСТ 20850-84.

Фундамент -основанием под сборный фундамент служит щебеночная подготовка толщиной 100 уложенная по уплотненному грунту основания .
Бетон для работ принят на сульфатостойком портландцементе.

Указания по защите конструкций от коррозии

Все открытые поверхности стальных элементов , анкера и закладные элементы покрыть эмалью ПФ -115 (два слоя) толщиной 55 мкм по грунту ГФ -021 по ГОСТ 25129-82* (один слой) в соответствии с СП РК 5.01-101-2013 " Защита строительных конструкций от коррозии ".
Боковые поверхности выгреба,соприкасающиеся с грунтом,обмазать горячим битумом 2 раза по грунтовке из 40% раствора битума в керосине-59,7 м^2. Гидроизоляция днища колодцев - штукатурная асфальтовая из горячего асфальтного раствора толщиной 10мм по огрунтовке разжиженным битумом-50,2 м^2. Закладные элементы , оговоренные в проекте , покрасить эмалью ПФ -115 за 2 раза ГОСТ 6465-76 по грунту ГФ -021.
Зашита деревянных конструкций от коррозий (СН РК 2.01-01-2013) поверхностной пропитки древесины марками пропиточных составов БК (буроугольная композиция) или ТХЭФ-ПТ (с защитными свойствами-влагозашитное, биохимзашитное, огнезащитное).

Указания по производству работ

Все работы выполнять в полном соответствии с требованиями СН РК 5.01-01-2013, СП РК 5.01-101-2013 " Земляные сооружения, основания и фундаменты ", СН РК 5.03-07-2013, СН РК 2.04-05-2014, СП РК 2.04-108-2014 " Изоляционные и отделочные " покрытия , СН РК 2.01-01-2013, СП РК 2.01-101-2013 " Защита строительных конструкций от коррозии ". При производстве работ обеспечить их высокое качество с применением высококачественных материалов .

Разработанная документация является конфиденциальным документом между ТОО " Ремстройпроект " и Заказчиком и не может полностью или частично тиражироваться и распространяться , а также передаваться третьим лицом без предварительного письменного согласия другой Стороны .

Настоящая часть проекта разработана в соответствии с действующими нормами и правилами проектирования и предусматривает решения , обеспечивающие взрывную . взрывопожарную и пожарную безопасность при соблюдении установленных правил безопасности при эксплуатации здания .

Гл . архитектор проекта _____ Иманбаев. М. М

Изм.	Кол.уч.	Лист	N:Док.	Подпись	Дата	37/22-1-КРЗ		
						«Строительство футзал в селе Кызылозен»		
ГАП		Иманбаев			12.22	Выгреб	Стадия	Лист	Листов
Разраб		Муратова			12.22		РП	1	4
Н.контр.		Сапаралиева А.			12.22	Общие данные	ТОО "Ремстройпроект"		

Согласовано:

Взам.инв.№

Подп. и дата

Инв.№ подл.

Формат А3

Выгреб
ϕ2000

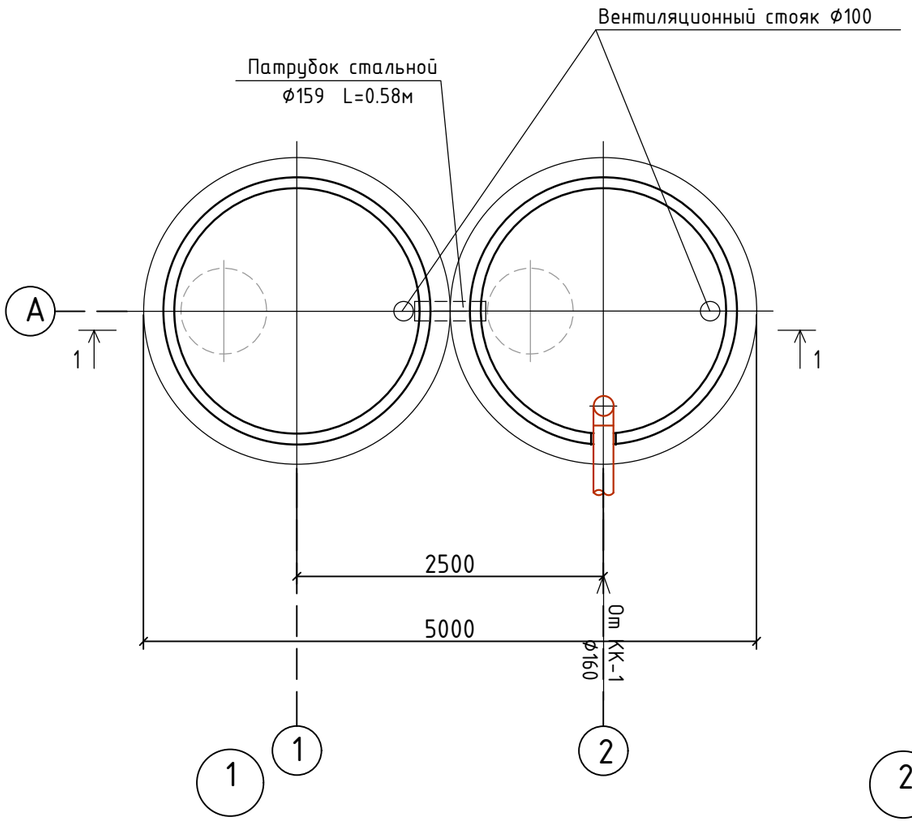

1-1

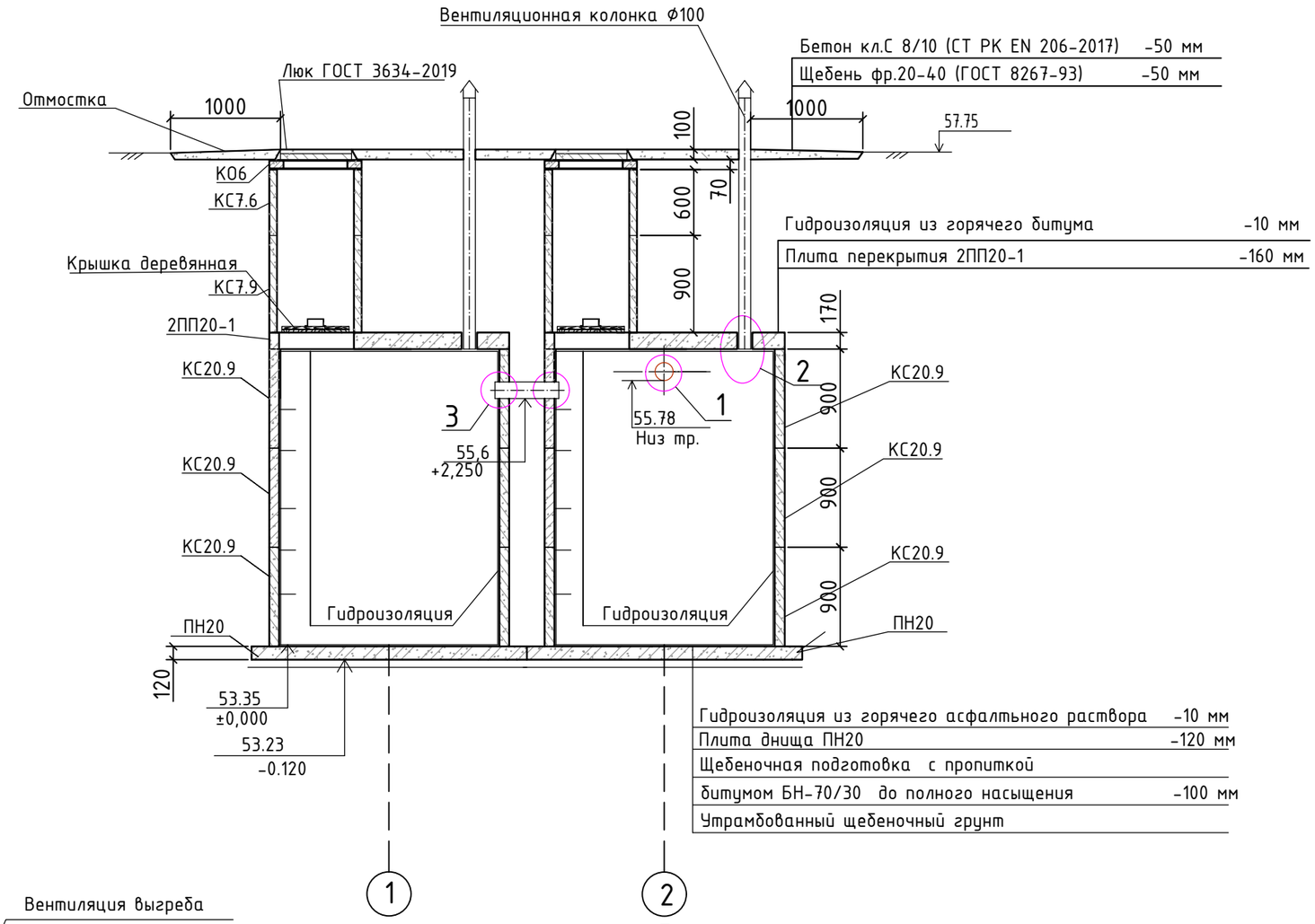

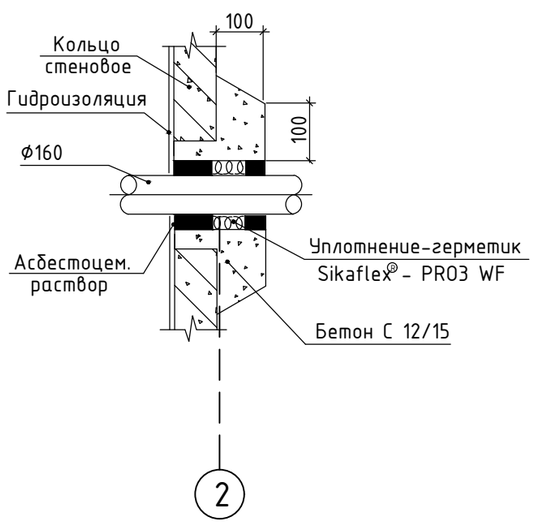

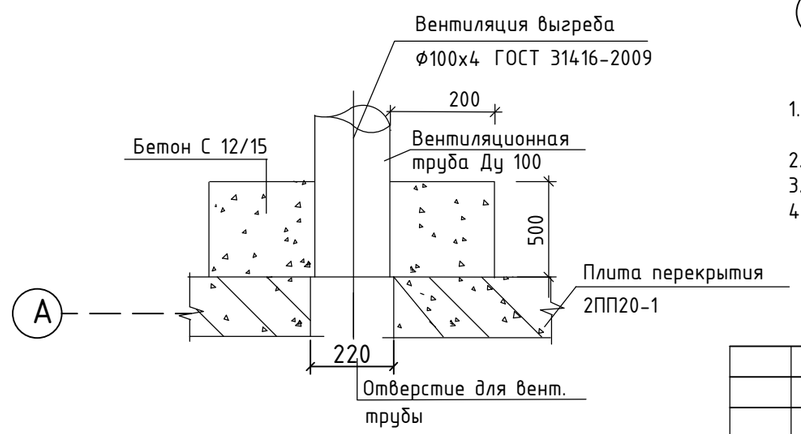

Примечания:

1. Отверстия для труб в стеновых кольцах и плите покрытия выполняются по месту методом рассверловки с последующей вырезкой арматуры.
2. Вместо ходовых скоб допускается применение переставных лестниц.
3. Крепление остальных деталей на гвоздях. Доски антисептировать.
4. Боковые поверхности выгреба , соприкасающиеся с грунтом , обмазать горячим битумом 2 раза по грунтовке из 40% раствора битума в керосине -59,7 м^2. Гидроизоляция днища колодцев -штукатурная асфальтовая из горячего асфальтного раствора толщиной 10 мм по огрунтовке разжиженным битумом -50,2 м^2.

Изм.	Кол.уч.	Лист	N:Док.	Подпись	Дата	37/22-1-КРЗ		
						«Строительство футзал в селе Кызылозен»		
ГАП		Иманбаев			12.22	Выгреб	Стадия	Лист	Листов
Разраб		Муратова			12.22		РП	2	
Н.контр.		Сапаралиева А.			12.22	Схема выгреба V=16,964 м3	ТОО "Ремстройпроект"		

Согласовано:

Взам.инв.№

Подп. и дата

Инв.№ подл.

Формат А3

3

Крышка деревянная утепленная
М(1:20)

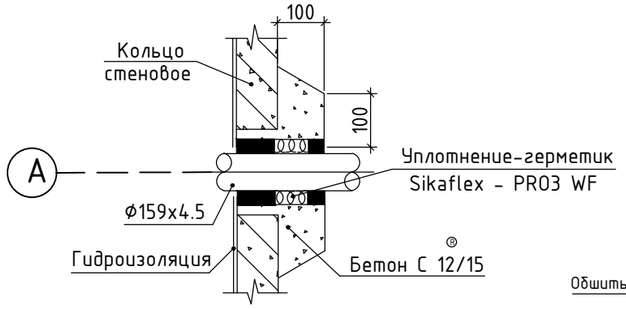

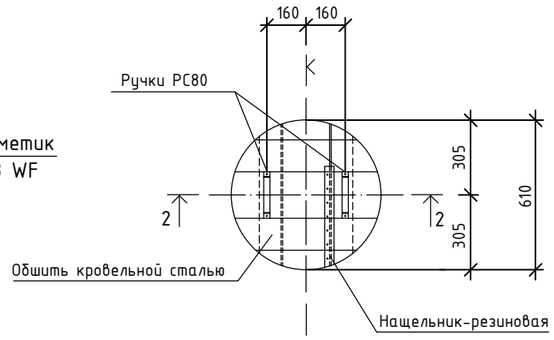

Спецификация материалов на одну утепленную крышку выгреба.

Марка	Обозначение	Наименование	Колич.шт	Масса ед. кг	Приме-чание
1		Доска-сосна толщиной 25 мм	0,015	-	$м^3$
2	ГОСТ 5087-80	Болт М6х70, гайка, к-т	10 к-т	0,2	
3		Войлок δ=5мм	0,002	-	$м^3$
4		Сталь кровельная оцинкованная 0.7 мм		1,75	0,3 $м^2$
5		Нащельник-резиновая полоса 600х50х5	0,03 $м^2$	-	
6	СТ РК СТБ 1704-2011	Опорные скобы из арматуры Ф6 S400 длиной 300 мм	6	0,07	0,42
7	ГОСТ 5087-80	Ручки РС80	2		

Спецификация элементов на выгребе

Марка	Обозначение	Наименование	Колич.	Масса ед. кг	Приме-чание
		Сборные железобетонные конструкции			
1	ГОСТ 8020-2016	Кольцо стеновое КС 20.9	6		
2	ГОСТ 8020-2016	Плита перекрытия 2ПП20-1	2		
3	ГОСТ 8020-2016	Плита низа ПН 20	2		
4		Кольцо стеновое КС 7.6	2		
5		Кольцо стеновое КС 7.9	2		
6		Кольцо опорное КО 6	2		
		Металлические изделия			
7	ГОСТ 24190-80	Патрубок стальной Ф159, L=580	1	0,07	
8	ГОСТ 3634-2019	Чугунный люк Д 700	2	80	
		Деревянное изделие			
9	КР - 3	Крышка деревянная К 1	2		
		Асбестоцементное изделие			
10	КР- 4	Вентиляционная колонка Ф100	2		
		Материалы			
	ГОСТ 8267-93	Щебень фр.20-40 $м^3$	1,25		
	СТ РК EN 206-2017	Бетон кл. С 12/15, $м^3$	4,8		
	СТ РК EN 206-2017	Бетон для отмостка кл.С8/10, $м^3$	0,78		
	ГОСТ 8267-93	Щебень для отмостка фр.20-40, $м^3$	0,78		

План установки скоб для опирания деревянной крышки

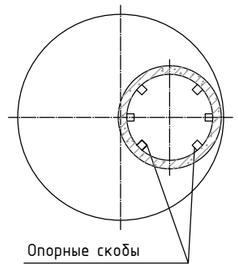

2-2
М(1:20)

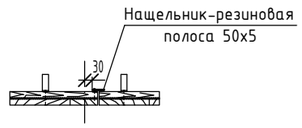

Примечания:

1. Опорные скобы из арматуры Ф6 S400 12 шт длиной 300 мм уложить в шов между КС 7,9 и плитой перекрытия.
2. Крепление ручек крышки производится на шурупах 1-4х25 (16 штук).
3. Зашита деревянных конструкций от коррозий (СН РК 2.01-01-2013) поверхностной пропитки древесины марками пропиточных составов БК (буроугольная композиция) или ТХЭФ-ПТ (с защитными свойствами-влагозашитное, биохимзашитное, огнезащитное).

Изм.	Кол.уч.	Лист	N:Док.	Подпись	Дата	37/22-1-КР3			
						«Строительство футзал в селе Кызылозен»			
ГАП		Иманбаев			12.22	Выгреб	Стадия	Лист	Листов
Разработал		Муратова			12.22		РП	3	
Н.контр.		Сапаралиева А.			12.22	Крышка выгреба	ТОО "Ремстройпроект"		

Формат А3

Вентиляционная колонка

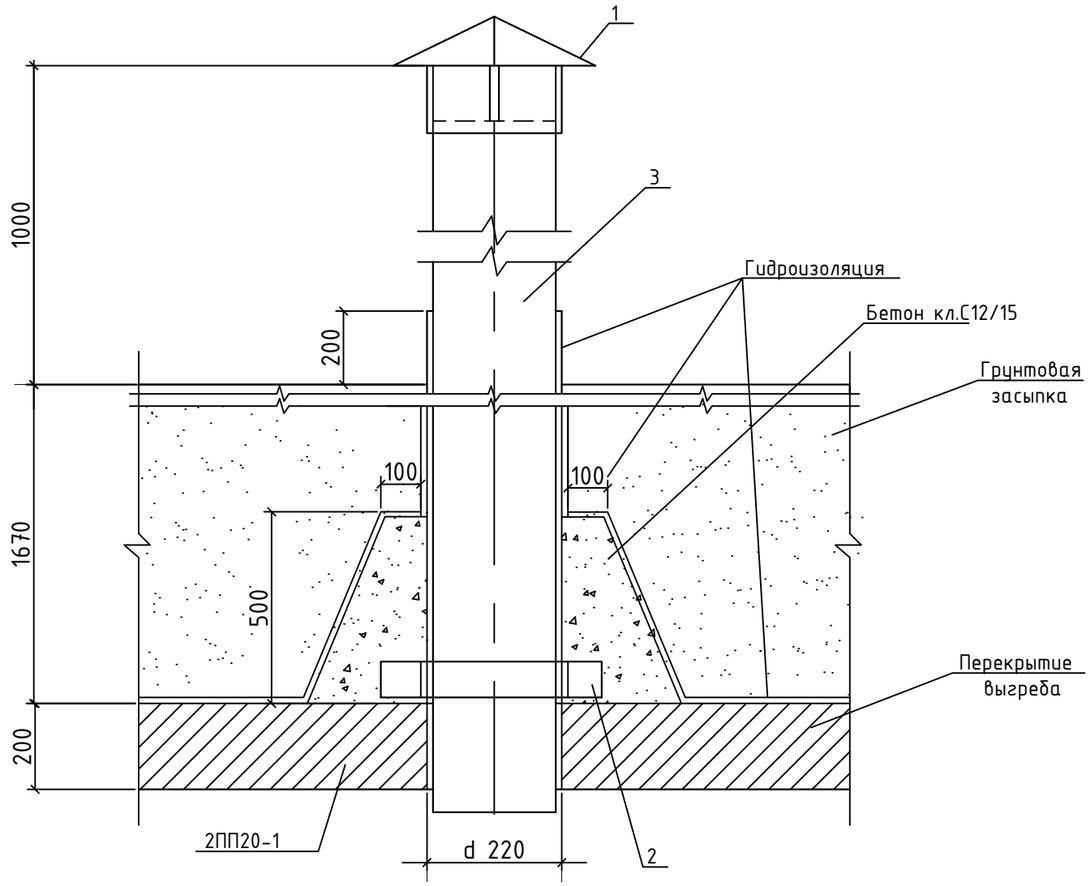

Опорное кольцо

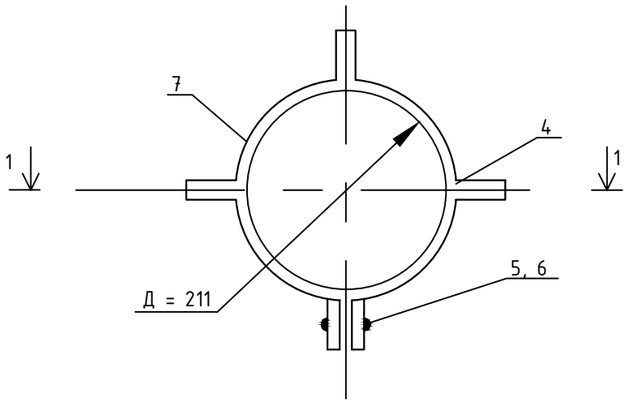

1-1

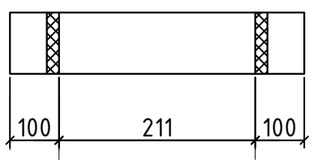

Спецификация элементов на одну вентиляционную колонку

Поз.	Обозначение	Наименование	Колич.	Масса ед. кг	Примечание
		Вентиляционная колонка	1		
1		Зонт круглый из стали 0,7 мм d = 350	1		0,096м^2
2		Опорное кольцо d=211	1	1,42	
3	ГОСТ 31416-2009	Труба асбестоцементная d=100 L = 2900 мм	1		
		Опорное кольцо			
4		Полоса 4х50 ГОСТ 103-2006 / В Ст3 ГОСТ 380-2005 L=100	3	0,16	
5		Болт М 16 х100 ГОСТ 7798-70*	1		
6		Гайка М 16 .5.01 ГОСТ 5915-70*	1		
7		Полоса 4х50 ГОСТ 103-2006 / В Ст3 ГОСТ 380-2005 L=803	1	1,26	
		Материалы			
	СТ РК EN 206-2017	Бетон кл. С12/15, м3	0,38		

Примечания:

1. Металлические элементы , покрасить эмалью ПФ -115 за 2 раза по ГОСТ 6465-76 по грунту ГФ -021

Изм.	Кол.уч.	Лист	N:Док.	Подпись	Дата	37/22-1-КРЗ			
						«Строительство футзал в селе Кызылозен»			
ГАП		Иманбаев			12.22	Выгреб	Стадия	Лист	Листов
Разработал		Муратова			12.22		РП	4	
Н.контр.		Сапаралиева А.			12.22	Вентиляционная колонка	ТОО "Ремстройпроект"		

Формат А3