РЕСПУБЛИКА КАЗАХСТАН
ТОО "РЕМСТРОЙПРОЕКТ"
Лицензия № 17003461

Рабочий проект

Заказ № 37/22

«Строительство футзал в селе Кызылозен»
Архитектурные решения
37/22-1-АР
ТОМ 2
Альбом 1

2022г.

РЕСПУБЛИКА КАЗАХСТАН
ТОО "РЕМСТРОЙПРОЕКТ"
Лицензия № 17003461

Рабочий проект

Заказ 37/22

«Строительство футзал в селе Кызылозен»
Архитектурные решения
37/22-1-АР
ТОМ 2
Альбом 1

Директор ТОО "Ремстройпроект" Иманбаев М.М.
Главный архитектор проекта Иманбаев М.М.

2022г.

Ведомость ссылочных документов

Обозначение	Наименование	Примечание
СН РК 3.01-00-2011	Инструкция о порядке разработки, согласования, утверждения и составе проектной документации на строительство предприятий, зданий и сооружений	
СП РК 3.02-107-2014	Общественные здания и сооружения	
СТ РК 949-92	Плиты перекрытия железобетонные многопустотные для зданий и сооружений	
ГОСТ 30674-99	Блоки оконные из поливинилхлоридных профилей.	
СН РК 2.02-01-2019	Пожарная безопасность зданий и сооружений	
СП РК 2.04-104-2012	Естественное и искусственное освещение	
СП РК 2.04-01-2017	Строительная климатология	
СП РК 2.04-107-2013	Строительная теплотехника	
СН РК 2.01-01-2013	Защита строительных конструкций от коррозий	
СН РК 3.02-136-2012	Полы	
СН РК 3.02-137-2013	Крыши и кровли	
СН РК 5.03-07-2013	Несущие и ограждающие конструкции	
СНиП РК 5.04-23-2002	Стальные конструкции. Нормы проектирования	
СН РК 2.04-02-2011	Защита от шума	
СНиП 2.01.07-85	Нагрузки и воздействия	
Серия 1.038.1 вып.1 согласно ГОСТ 948-84.	Перемычки.Таблица подбора перемычек для кирпичных жилых и общественных зданий	
СП РК 3.06-101-2012	Проектирование зданий и сооружений с учетом доступности для маломобильных групп населения	
СН РК 3.06-01-2011	Доступность зданий и сооружений для маломобильных групп	

Ведомость рабочих чертежей основного комплекта

Лист	Наименование	Примечание
1	Общие данные	
2	План на отм.0,000.Экспликация помещений	
3	Разрез 1-1, Разрез 2-2	
4	Фасад Б-А,Фасад 1-4.Спецификация материалов наружная отделка	
5	Фасад А-Б,Фасад 4-1Ведомость наружной отделки	
6	План кровли	
7	Кладочный план и маркировочный план перемычек	
8	Экспликация полов. Решетки на радиаторы	
9	Ведомость отделки помещений	
10	Ведомость окон, витражей и дверей	
11	Спецификации окон, витражей и дверей	
12	Разрез 3-3. Спецификация элементов кровли в осях 3-4	
13	Крыльцо К-1	
14	Козырек К1	
15	Крыльцо К-2. Козырек К2	
16	Крыльцо К-3. Козырек К3	
17	Крыльцо К-4. Козырек К4	

Согласовано

Взам. инв. №

Подп. и дата

Инв. № подл.

Настоящий проект соответствует требованиям экологических, санитарно-технических, противопожарных и других норм, действующих на территории Республики Казахстан, обеспечивает безопасную для жизни и здоровья людей эксплуатацию объекта при выполнении требований настоящего проекта.

Главный архитектор проекта Иманбаев М.М.

Ведомость основных комплектов рабочих чертежей

Обозначение	Наименование	Примечание
ГП	Генеральный план	
НВК	Наружные сети водоснабжения и канализации	
ЭС	Электроснабжение	
ЭН	Наружное электроосвещение	
НСС	Наружные системы связи	
ТХ	Технологические решения	
АР	Архитектурные решения	
КР	Конструктивные решения	
ТМ	Тепломеханические решения котельной	
ОВ	Отопление, вентиляция и кондиционирование	
ВК	Водоснабжение и канализация	
АПТ	Пожаротушение	
ЭО	Электроосвещение	
ЭМ	Электротехнические решения	
ОПС	Охранно-пожарная сигнализация	
СС	Системы связи	
ПЗ	Общая пояснительная записка	
ПОС	Проект организации строительства	
ЭП	Энергетический паспорт	
ПРП	Паспорт проекта	
ОВОС	Оценка воздействия на окружающую среду	
СД	Сметная документация	
Р	Расчет несущих конструкций здания	

Продолжение

18	Пандус	
19	Перегородки из металлопластикового профиля (помещение 17)	
20	Перегородки из металлопластикового профиля (помещение 10)	
21	Загродительная сетка на окна спортзала	

ТЕХНИКО-ЭКОНОМИЧЕСКИЕ ПОКАЗАТЕЛИ

№ п.п.	Наименование	Един. изм.	Коли-чество	Приме-чание
1	Мощность, вместимость, пропускная способность	мест	20	
2	Общая площадь земельного участка	га	0,5	
3	Общая площадь здания	$м^2$	1195,43	
4	Полезная площадь здания	$м^2$	1195,66	
5	Строительный объем	$м^3$	11449,5	
8	Продолжительность строительства	мес.	8	

Общие данные

Рабочий проект "Строительство футзал в селе Кызылозен"
разработан на основании задания на проектирование Проект разработан для строительства IVГ климатическом районе

-наиболее холодной пятидневки обеспеченностью 0,92 -минус 15,08 С
-базовая скорость ветра (V район согласно НТП РК 01-01-3.1(4.1)-2017) -40 м/с
-давление ветра (V район согласно НТП РК 01-01-3.1(4.1)-2017) -1,0 кПа
-снеговая нагрузка на покрытия (I район согласно НТП РК 01-01-3.1 (4.1)-2017) -0,8кПа

Уровень ответственности -II(технический не сложный) по утв. приказом МНЭ РК от 28.02.2015г. №165
Класс конструктивной пожарной опасности -С2
Класс функциональной пожарной опасности -Ф3.6.
Категория здания (сооружения) по взрывопожарной и пожарной опасности - Д
Степень огнестойкости здания - IIIа.
Расчетный срок службы здания - 50лет
Класс пожарной опасности строительных конструкции -К0 (согласно СП РК 2.02-101-2014)

За отметку чистого пола 1-го этажа принять - 11,8 согласно ГП

Здание физкультурно-оздоровительного комплекса ангарного типа одноэтажное с пристройкой общими размерами в осях 24,0х51,55м, прямоугольного очертания в плане. Здание бескаркасное, арочное в осях 1-3 с пристройкой в осях 3-4. Отметка низа ограждающих конструкций арочного типа +11,000. Высота здания 12,3 м. За отметку чистого пола принят уровень 1-го этажа здания.

Во встроенной части здания в осях 1-2/А-Б на отм.0.000 расположена входная зона с вестибюлем, раздевалки для занимающихся, сан.узлы, сан.узел для МГН, кабинет медика, методический кабинет, технические помещения. В части здания в осях 2-3/А-Б запроектирован универсальный спортивный зал с размерами 34,12х24,0м. Зал предусмотрен для занятий волейболом и баскетболом. В осях 3-4/А-Б расположены тепловой пункт, тренерская, кладовая спорт.инвентаря.

Основной несущий и ограждающий элемент конструкции - панель арочного очертания из оцинкованного стального листа толщиной 1,2мм. Согласно СТО 97217441-001-2014 приняли конструкцию двухслойного арочного покрытия профиль П-1,2 толщиной заготовки 1,2мм. Утеплитель арочных конструкций - минераловатные плиты на базальтовой основе, толщиной 200мм. Арочная конструкция (панель) внутриплощадочного изготовления из стальных оцинкованных листов толщиной 1,2 мм шириной готового изделия 300мм. Укрупненные блоки из гнутых профилей устанавливают на место в покрытии последовательно с помощью автокрана. Арочные панели опираются на монолитный ж/б пояс сечением 500х400(h), расположенный в наружных кирпичных стенах толщиной 380 мм, высотой 2,0 м от уровня чистого пола. Арочные элементы при монтаже опираются на уголок обвязки и крепятся к его полке с помощью болтов М12 через 600 мм. Наружные кирпичные стены толщиной 380 с утеплением минераловатные плиты толщиной 100 мм и облицовкой профлистом по каркасу по принципу навесного фасада.

Стены пристроенной части здания выполнены из кирпича толщиной 380 мм с утеплением минераловатные плиты толщиной 100 мм и облицовкой профлистом по каркасу по принципу навесного фасада.

Торцевые стены здания аналогично выполняются согласно СТО 97217441-001-2014 из панелей шириной 300 мм, изготовляемых из стальных оцинкованных листов толщиной 1,2 мм, с утеплителем минераловатные плиты толщиной 150 мм, крепятся к металлокаркасу фахверка.

Перекрытие помещений в осях 1-2 - потолок подвиднвой из гипсокартона ГКЛВО по серии 1.045.9-2.08.1 по деревянным балкам с шагом 600 мм для обеспечения доступа к витражу в торцевой стене для мытья стекол. Потолки помещений в осях 1-2 звукоизолируются минераловатными плитами на синтетическом связующем ПМ-50 толщиной 100 мм по гипсокартону по ГОСТ 9573-2012; плиты утеплителя обернуть в полиэтиленовую пленку по ГОСТ 10354-82.

Перекрытие в осях 3-4 сборное из ж/б плит толщиной 220 мм. Покрытие из профилированного стального листа по деревянной стропильной системе с обеспечением уклона кровли 10 % согласно п.5 б) табл. 1 СП РК 3.02-137-2013.

Стены, отделяющие спортзал от бытовой части, выполняются из кирпича М100 на цементно-песчаном растворе М50 толщиной 250мм по оси 2 и толщиной 380мм по оси 3.

Перегородки в помещениях с влажным режимом выполняются из керамического кирпича М100 на цементно-песчаном растворе М50 толщиной 120мм. В остальных помещениях запроектированы перегородки из силикатного кирпича М100 на цементно-песчаном растворе М50 толщиной 120мм. Стена между котельной и кладовой спорт.инвентаря 250мм.

Перемычки - сборные железобетонные по серии 1.038.1-1 согласно ГОСТ 948-2016

Оконные блоки приняты из ПВХ профилей с заполнением двухкамерным стеклопакетом.
Подоконные доски приняты из ПВХ-профилей (ГОСТ 30673-99). Наружные отливы окон выполнить из оцинкованной стали по ГОСТ 14918-80.

Дверные блоки в здании деревянные по ГОСТ 475-2016 ,дверные блоки из ПВХ профилей по ГОСТ 30674-99. Двери наружные - металлические утепленные (по ГОСТ 31173-2003), а также витражные по ГОСТ 21519-2003.

Также предусмотрено заполнение оконных проемов в соответствии с эскизным проектом витражами по стоечно-ригельной системе по ГОСТ 21519-2003 с заполнением двухкамерным стеклопакетом.

Внутренняя отделка помещений и отделка полов выполнена в соответствии с ведомостью отделки помещений и ведомости полов по требованиям норм, перечисленных в ведомости ссылочных документов.

Утеплитель цоколя - ПЛЖ-140 по ГОСТ 9573-2012 толщиной 100мм.

По периметру здания устраивается отмостка шириной 1,5 м из бетона класса С8/ 10 по СТ РК EN 206-2017 с уклоном не менее 3%.

Проектом предусмотрены мероприятия по обеспечению доступа инвалидов к объекту с учетом требований действующих нормативов в следующем объеме:

- предусмотрен въездной пандус шириной 1,2м с уклоном 5% на входную площадку перед основным входом для обеспечения доступа в здание инвалидов-колясочников;
- двери основного входа в здание двухстворчатые с шириной одного из двух полотен 0,9м;
- дверные проемы в помещения, посещаемые инвалидами приняты 0,9м без порогов;
- в раздевальных предусмотрены специально оборудованные санитарные кабины для посещения инвалидов на креслах-колясках.

К противопожарным мероприятиям относится применение негорючих материалов в соответствии с классом конструктивной пожарной опасности С0, а именно: в конструкции стен применен утеплитель минераловатные плиты по ГОСТ 9573-2012 разных марок по прочности в зависимости от расположения конструкции.

Изм.	Кол. уч.	Лист	№ док.	Подп.	Дата	37/22-1-АР		
						Строительство футзал в селе Кызылозен		
ГАП		Иманбаев			12.22	Футзал	Стадия	Лист	Листов
Разраб.		Назыметулы			12.22		РП	1	21
Н.контр.		Сапаралиева			12.22	Общие данные	ТОО "Ремстройпроект"		

Формат А2

ПЛАН НА ОТМЕТКЕ 0,000

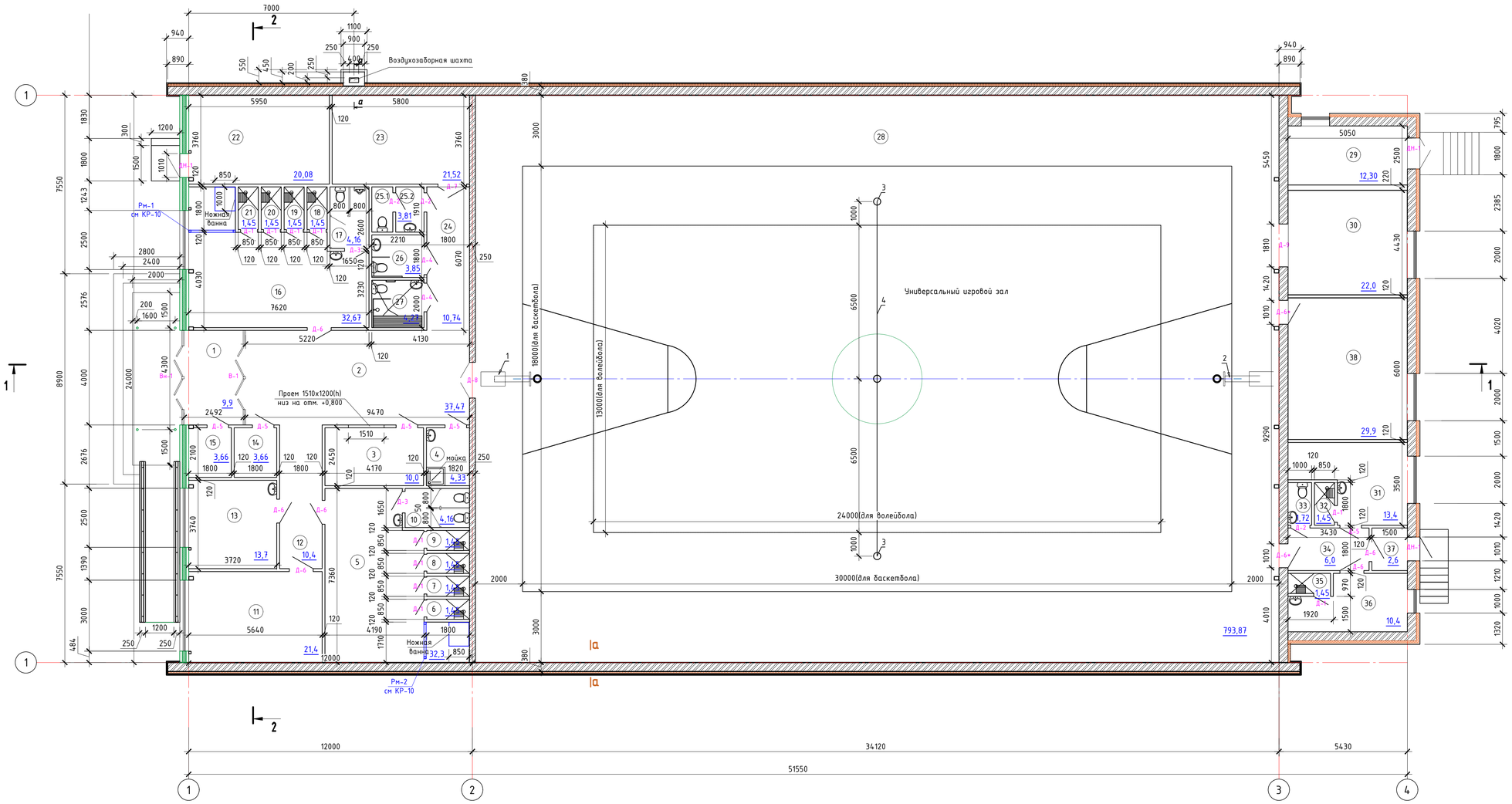

Экспликация помещений

Номер помещения	Наименование	Площадь, м2	Кат. помещения
1	Тамбур	9,9	Д
2	Вестибюль	37,47	Г
3	Гардероб	10,0	В3
4	Инвентарная(комната уборочного инвентаря)	4,33	Д
5	Раздевалка	32,3	В4
6	Душевая	1,45	Д
7	Душевая	1,45	Д
8	Душевая	1,45	Д
9	Душевая	1,45	Д
10	Сан.узел	4,16	Д
11	Методический кабинет	21,4	В3
12	Коридор	10,4	Д
13	Комната медицинской сестры	13,7	В3
14	Тех.помещение	3,66	Д
15	Электрощитовая	3,66	Г
16	Раздевалка	32,67	В4
17	Сан.узел	4,16	Д
18	Душевая	1,45	Д
19	Душевая	1,45	Д
20	Душевая	1,45	Д
21	Душевая	1,45	Д
22	Насосная	20,4	Д
23	Венткамера	23,2	Д
24	Коридор	10,74	Д
25.1	Туалет	1,63	Д
25.2	Тамбур шлюз	2,18	Д
26	С/у для МГН	3,85	Д
27	Душевая для МГН	4,27	Д
28	Универсальный игровой зал	793,87	В3
29	Тепловой пункт	29,21	Г
30	Кладовая спортинвентаря	36,0	В3
31	Тренерская	13,4	В3
32	Душевая	1,45	В3
33	Сан.узел	1,72	Д
34	Коридор	6,0	Д
35	Душевая	1,45	Д
36	Комната персонала	10,4	В3
37	Тамбур	2,6	Д
38	Тренажерный зал	29,9	В3
Итого:		1191,68	

Спецификация элементов стен ограждающих конструкций

Марка, поз.	Обозначение	Наименование	Кол.,шт	Масса ед., кг	Примечание
		основной купол			
	ГОСТ 30547-97	Пароизоляционная мембрана			3303,3 $м^2$
	ГОСТ 9573-2012	Утеплитель ППХ-140, толщ. 200 мм			1524,6 $м^2$
		торцевая стена (главный фасад)			
	ГОСТ 30547-97	Пароизоляционная мембрана			322,3 $м^2$
	ГОСТ 9573-2012	Утеплитель ППХ-140, толщ. 150 мм			161,13 $м^2$
		торцевая стена (задний фасад)			
	ГОСТ 30547-97	Пароизоляционная мембрана			117,07 $м^2$
	ГОСТ 9573-2012	Утеплитель ППХ-140, толщ. 150 мм			58,53 $м^2$
	СТ РК 615-2-2011	Покрытие огнезащитной краской внутренней поверхности стен купола и торцевых стен			1744,26 $м^2$

Бетон кл. В15(W4F50) t=200мм м3

Спецификация элементов воздухозаборной шахты

Марка, поз.	Обозначение	Наименование	Кол.,шт	Масса ед., кг	Примечание
		Воздухозаборная шахта			
	ГОСТ 8267-93	Щебеночная подготовка фракции 10-20мм толщиной 100мм м3	-		0,09 м3
	СТ РК EN 206-2017	Бетон кл С12/15 W450, t=200мм,	-		0,1 м3
	ГОСТ 530-2012	Стены наружные из керамического кирпича КР-р-по250х120х65/1Н0/150/2,0/50,толщ. 250мм м3	-		2,6 м3
	ГОСТ 8509-93	Уголок $\frac{50х50х4\ ГОСТ\ 8509-93}{С245\ ГОСТ\ 27772-2015}$ L=1500мм	2	9,15	
	ГОСТ 24045-94	Профлист (кровля шахты)(С21-1000-0,7 , м2	-		1,5 м2
	ГОСТ 8509-93	Воздухозаборная решетка 400х200(h) Уголок $\frac{50х50х4\ ГОСТ\ 8509-93}{С245\ ГОСТ\ 27772-2015}$ Lобщ=2800мм	-	17,1	

а-а
Устройство воздухозаборной шахты

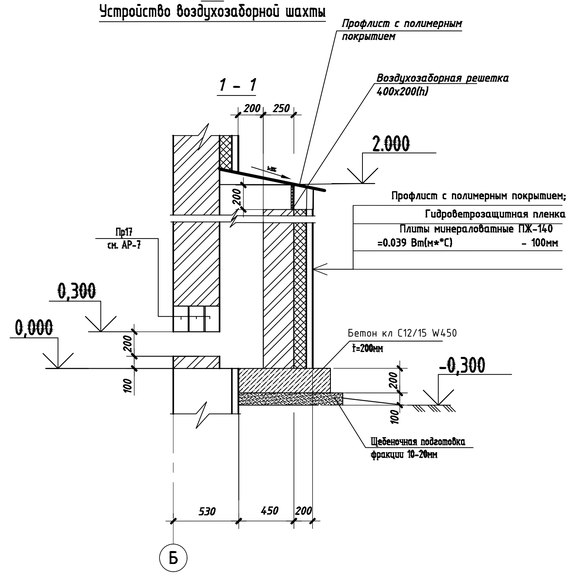

Примечание:
1. Панели из оцинкованного стального листа, применяемые для стен в осях 1-3 в качестве ограждающих конструкций см. раздел КР.
2. Сечение а-а см. АР-22.

						37/22-1-АР
						Строительство футзала в селе Кызылозен
Изм.	Кол.уч.	Лист	№ док.	Подп.	Дата	
ГАП		Иманбаев			12.22	Футзал
Исполн.		Назыметулы			12.22	
Н. контр.		Сапаралиева			12.22	

Стадия	Лист	Листов
РП	2	

План на отм. 0,000.
Экспликация помещений

ТОО "Ремстройпроект"

Согласовано

Взам. инв. №

Подп. и дата

Инв. № подл.

РАЗРЕЗ 1-1

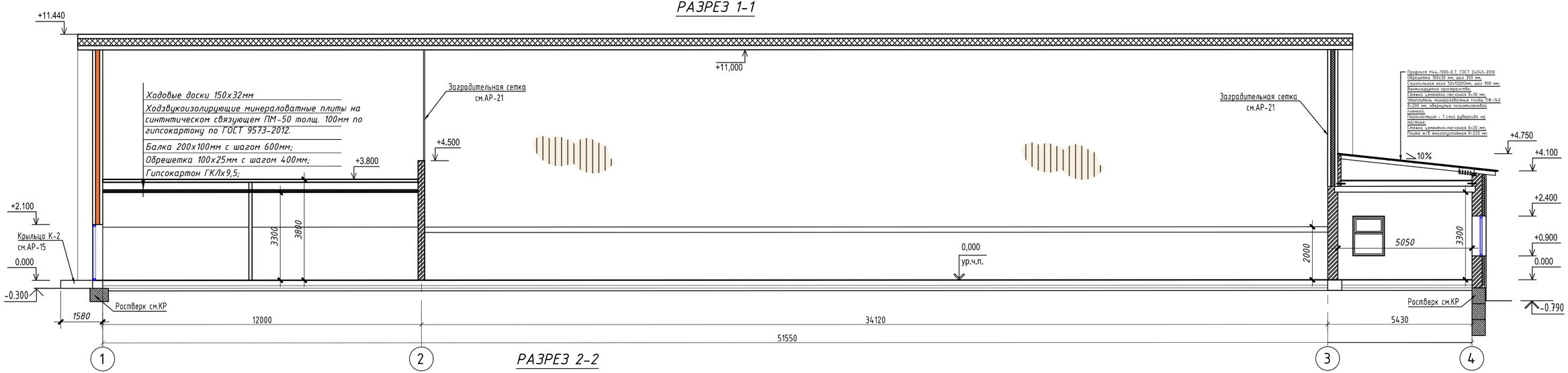

РАЗРЕЗ 2-2

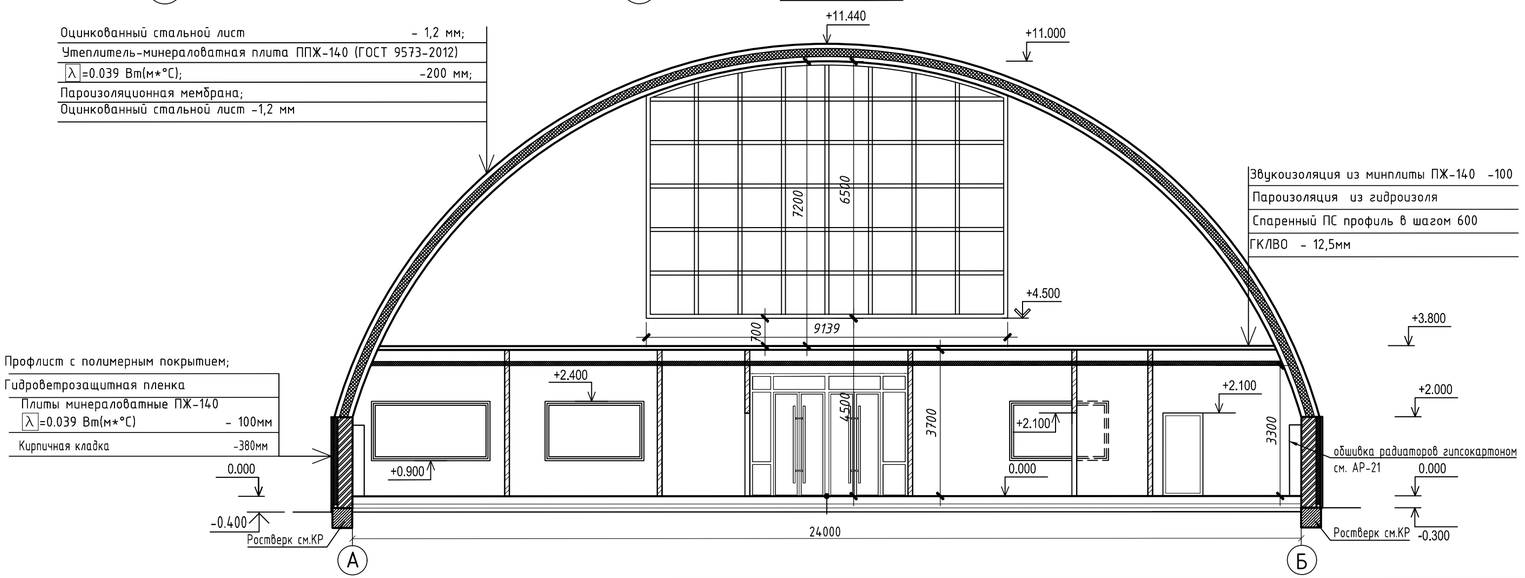

Примечание:

1. Внутренняя стена по оси "2" из силикатного кирпича СУРПо-М150/F50/2.0 ГОСТ 379-2015 толщ. 250мм армирована кладочной сеткой 4С ЗВр-50 25х100 .Расход: 46,4кг.
   ЗВр-50
2. Внутренняя стена по оси "3" из силикатного кирпича СУРПо-М150/F50/2.0 ГОСТ 379-2015 толщ. 380мм армирована кладочной сеткой 4С ЗВр-50 38х100 .Расход: 194,0кг.
   ЗВр-50
3. Наружная стена по оси "А. Б. 4. из силикатного кирпича СУРПо-М150/F50/2.0 ГОСТ 379-2015 толщ. 380 армирована /кладочной сеткой 4С ЗВр-50 38х100 .Расход: 480.2кг.
   ЗВр-50

						37/22-1-АР		
						Строительство футзал в селе Кызылозен		
Изм.	Кол. уч.	Лист	№ док.	Подп.	Дата			
ГАП		Иманбаев			12.22	Футзал	Стадия	Лист	Листов
Разраб.		Нагыметулы			12.22		РП	3	
Н.контр.		Сапаралиева			12.22				
						Разрез 1-1, Разрез 2-2	ТОО "Ремстройпроект"		

Согласовано

Взам. инв. №

Подп. и дата

Инв. № подл.

Формат А3

Фасад Б-А

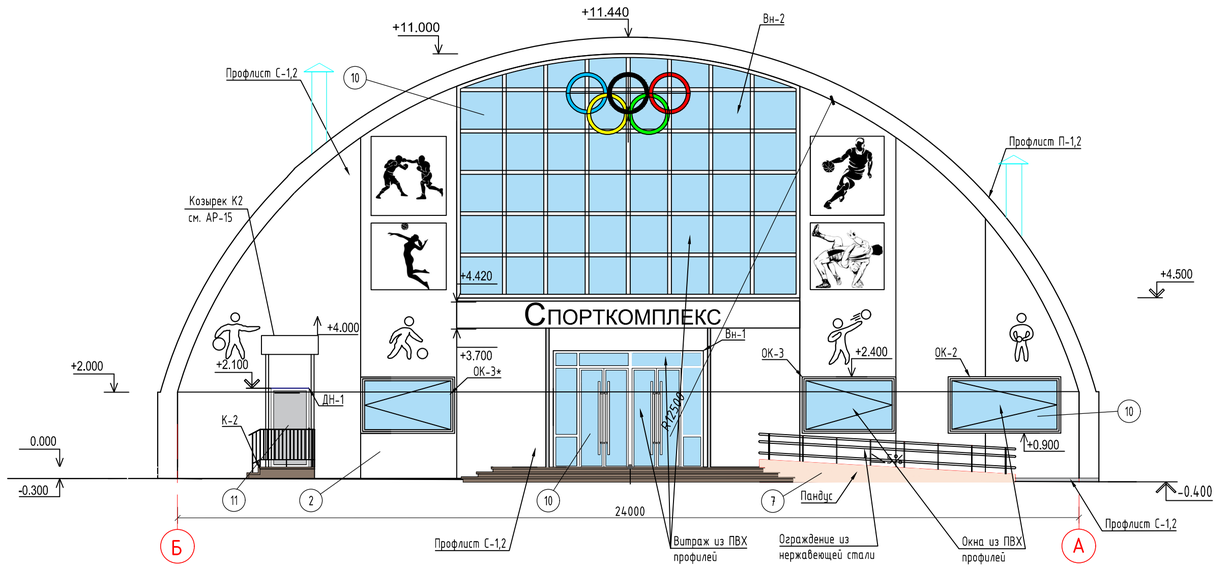

ФАСАД 1-4

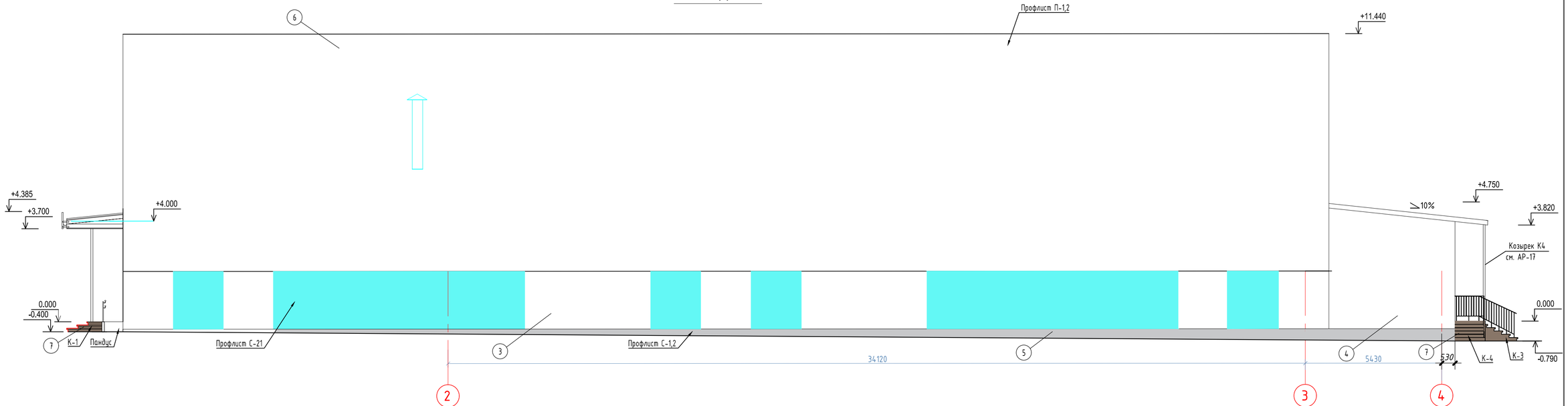

Спецификация материалов стен и отделки фасада

Поз.	Обозначение	Наименование	Кол. шт.	Масса ед. кг.	Примечание
	ГОСТ 24045-94	Профлист (стены)С21-1000-0,7 , м2			531 $м^2$
	ГОСТ 30547-97	Гидроветрозащитная пленка, $м^2$			531 $м^2$
	ГОСТ 9573-2012	Утеплитель плиты минераловатные ППЖ-140,толщ.100мм λ=0.039 Вт(м•°С)=0.039			340,76$м^2$
	ГОСТ 9573-2012	Утеплитель плиты минераловатные ППЖ-140,толщ.150мм λ=0.039 Вт(м•°С) =0.039			178,1$м^2$
	ГОСТ 530-2012	Перегородки внутренние(армированные) КР-р-по 250х120х65/1НФ/100/2,0/50, толщиной 120мм		429,2 $м^2$	51,5 м3
	ГОСТ 530-2012	Стены внутренние(армированные)из керамического кирпича КР-р-по 250х120х65/1НФ/100/2,0/50,толщ. 250мм		92,72 $м^2$	23,18 м3
	ГОСТ 530-2012	Стены внутренние(армированные)из керамического кирпича КР-р-по250х120х65/1НФ/150/2,0/50,толщ. 380мм		86,32 $м^2$	32,80 м3
	ГОСТ 530-2012	Стены наружные(армированные)из керамического кирпича КР-р-по250х120х65/1НФ/150/2,0/50,толщ. 380мм			216,3 $м^2$
	ГОСТ 24045-94	Профлист (цоколь)С21-1000-0,7 , м2			45,51 $м^2$

Согласовано

Взам. инв. №

Подп. и дата

Инв. № подл.

Изм.	Кол. уч.	Лист	№ док.	Подп.	Дата
ГАП		Иманбаев			12.22
Разраб.		Нагыметулы			12.22
Н.контр.		Сапаралиева			12.22

37/22-1-АР

Строительство футзал в селе Кызылозен

Футзал

Стадия	Лист	Листов
РП	4	

Фасад в осях Б-А.Фасад в осях 1-4. Спецификация материалов отделки наружней и внутренней

ТОО "Ремстройпроект"

Формат А2

Фасад А-Б

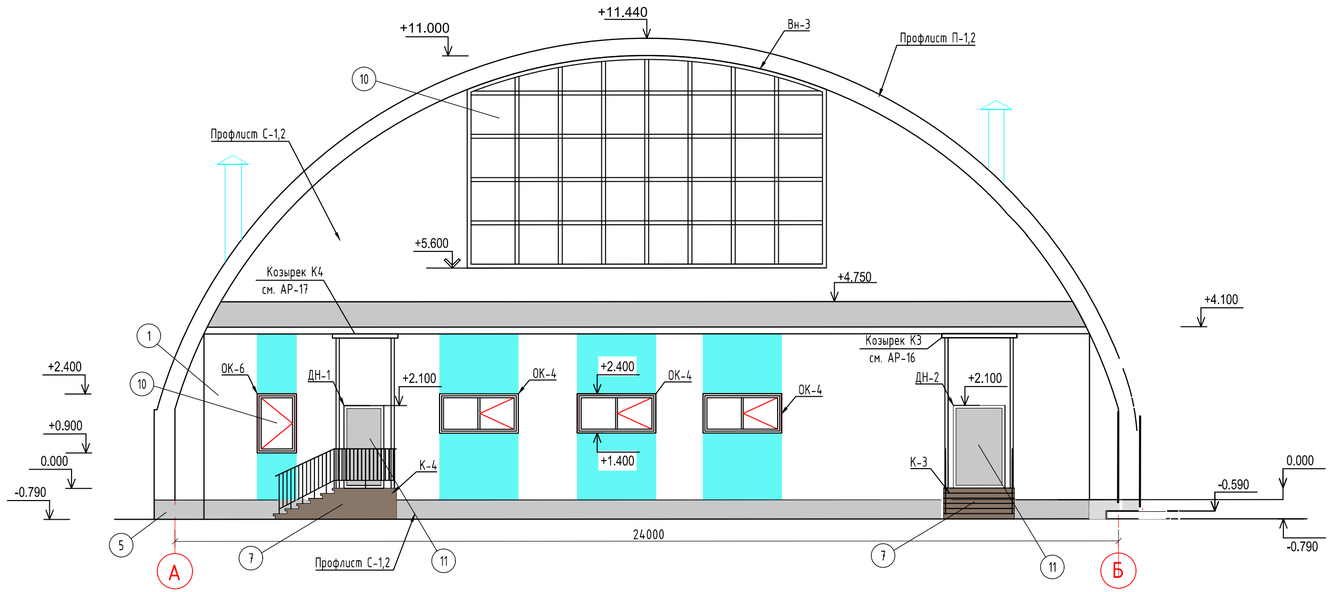

Ведомость наружной отделки

Поз. отделки	Наименование элемента фасада	Наименование материала отделки	Наименование и номер эталона цвета или образец колера	
1	Стена со стороны пристройки	Профлист С-21	Ral 9010	
2	Стена со стороны главного входа	Панель из оцинкованного листа	Ral 9006	
3	Отделка стен по оси 1-3, по оси 3-1	Профлист С-21	Ral 9010	
4	Отделка стен пристройки по оси 3-4, по оси 4-3	Профлист С-21	Ral 5012	
5	Цоколь	Профлист С-21	Ral 7042	
6	Кровля	Оцинкованный стальной лист	Ral 9006	
7	Площадки и ступени	Плитка из керамогранита	Ral 1019	
8	Боковые стороны крылец	Плитка из керамогранита	Ral 1019	
9	Ограждение лестницы	Металлические	Ral 9010	
10	Окна и витражи	ПВХ,алюминиевый профиль	Ral 9010	
11	Двери	Металлические с утеплением	Ral 7042	

ФАСАД 4-1

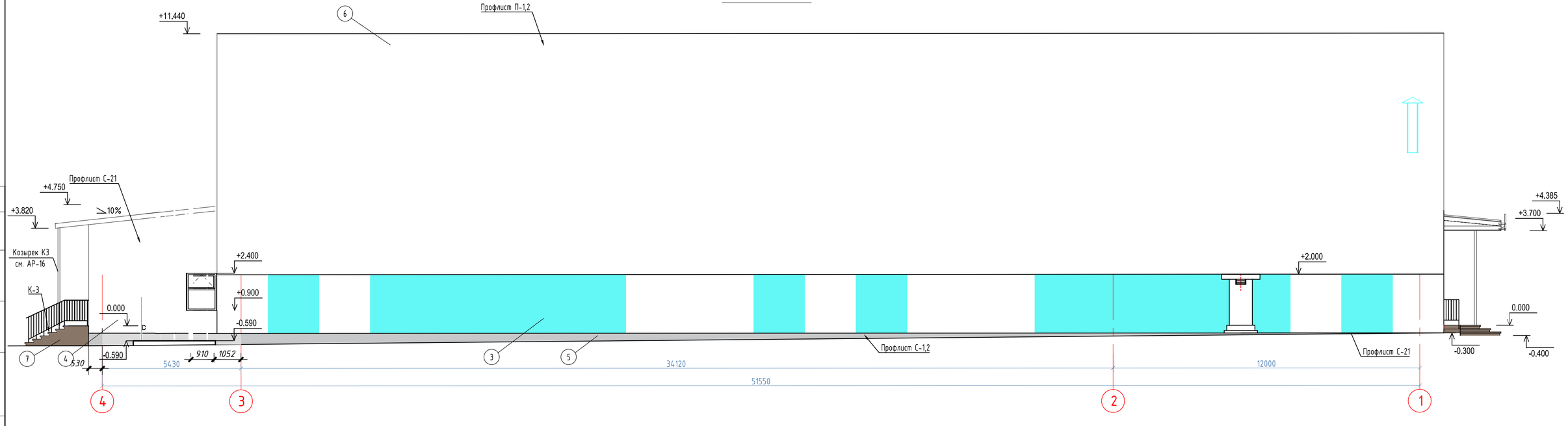

						37/22-1-АР		
						Строительство футзал в селе Кызылозен		
Изм.	Кол. уч.	Лист	№ док.	Подп.	Дата			
ГАП		Иманбаев			12.22	Футзал	Стадия	Лист	Листов
Разраб.		Нагыметулы			12.22		РП	5	
Н.контр.		Сапаралиева			12.22				
						Фасад в осях А-Б Фасад в осях 4-1 Ведомость наружной отделки	ТОО "Ремстройпроект"		

Согласовано

Взам. инв. №

Подп. и дата

Инв. № подл.

Формат А2

ПЛАН КРОВЛИ
М1:200

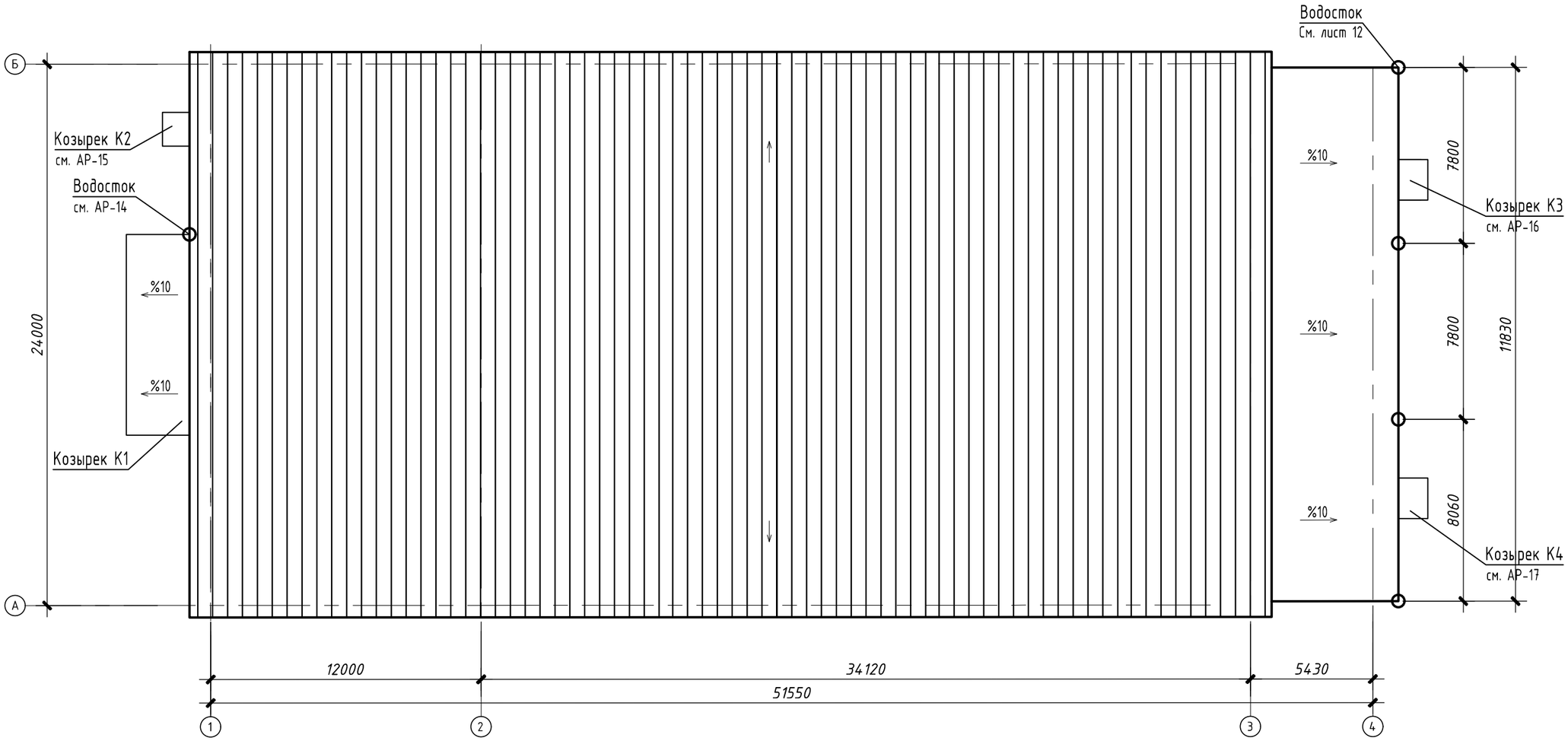

						37/22-1-АР		
						Строительство футзал в селе Кызылозен		
Изм.	Кол. уч.	Лист	№ док.	Подп.	Дата			
ГАП		Иманбаев			12.22	Футзал	Стадия	Лист	Листов
Разраб.		Нагыметуль			12.22		РП	6	
Н.контр.		Сапаралиева			12.22				
						План кровли	ТОО "Ремстройпроект"		

Согласовано

Взам. инв. №

Подп. и дата

Инв. № подл.

Формат А3

КЛАДОЧНЫЙ ПЛАН И МАРКИРОВОЧНЫЙ ПЛАН ПЕРЕМЫЧЕК

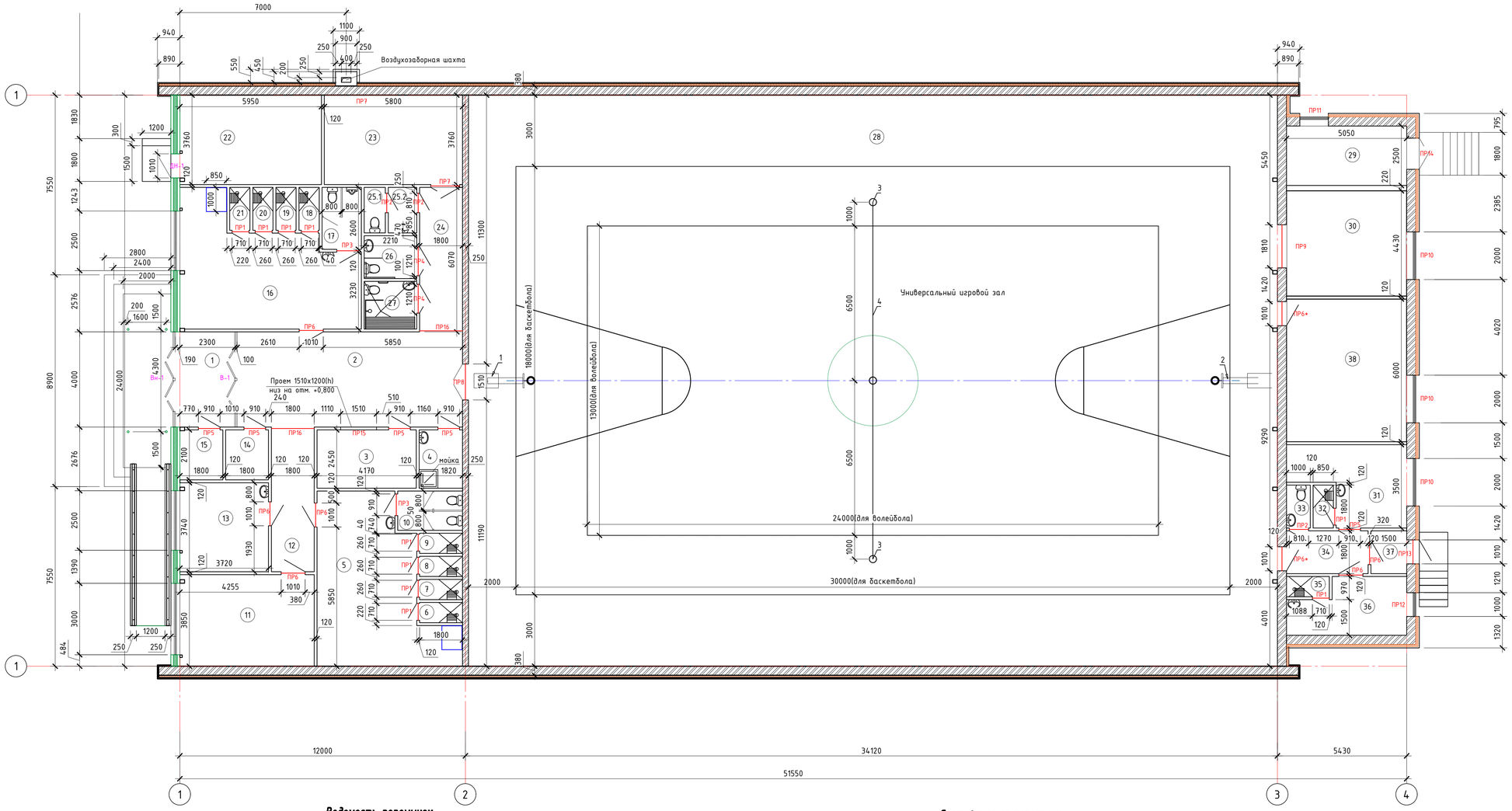

Детали армирования внутренних стен

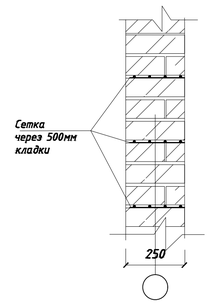

Ведомость перемычек

Марка	Схема сечения
Пр1 (10шт)	+2.050 — 1ПБ 10-1
Пр2 (3шт)	+2.050 — 1ПБ 10-1
Пр3 (2шт)	+2.050 — 3ПБ 13-37
Пр4 (2шт)	+2.050 — 3ПБ 16-37
Пр5 (5шт)	+2.100 — 3ПБ 13-37
Пр6 (5шт)	+2.100 — 2ПБ 13-1
Пр6* (2шт)	+2.100 — 2ПБ 13-1
Пр7 (1шт)	+2.100 — 3ПБ 16-37
Пр8 (1шт)	+2.100 — 2ПБ 19-3
Пр9 (1шт)	+2.100 — 2ПБ 22-3
Пр10 (3шт)	+2.400 — 2ПБ 22-3
Пр11 (1шт)	+2.400 — 2ПБ 16-2
Пр12 (1шт)	+2.400 — 2ПБ 13-1
Пр13 (1шт)	+2.100 — 2ПБ 13-1
Пр14 (1шт)	+2.100 — 2ПБ 16-2
Пр15 (1шт)	+0.800 — 2ПБ 19-3
Пр16 (2шт)	+3.335 — 3ПБ 21-8
Пр17 (1шт)	+0.300 — 1ПБ 10-1

Спецификация перемычек

Марка по проекту	Обозначение	Наименование	Кол. шт.	Масса ед. кг.	Примечание
	ГОСТ 948-2016	1ПБ 10-1	16	20	0,008м³
	ГОСТ 948-2016	2ПБ 13-1	17	54	0,022м³
	ГОСТ 948-2016	2ПБ 16-2	6	65	0,026м³
	ГОСТ 948-2016	2ПБ 19-3	3	81	0,033м³
	ГОСТ 948-2016	2ПБ 22-3	12	92	0,037м³
	ГОСТ 948-2016	3ПБ 13-37	7	85	0,034м³
	ГОСТ 948-2016	3ПБ 16-37	3	102	0,041³
	ГОСТ 948-2016	3ПБ 21-8	2	137	0,055м³

Согласовано

Взам. инв. №

Подп. и дата

Инв. № подл.

Изм.	Кол.уч.	Лист	№ док.	Подп.	Дата	37/22-1-АР		
						Строительство футзал в селе Кызылозен		
ГАП		Иманбаев			12.22	Футзал	Стадия	Лист	Листов
Исполн.		Нагыметулы			12.22		РП	7	
Н. контр.		Сапаралиева			12.22	Кладочный план и маркировочный план перемычек	ТОО "Ремстройпроект"		

Экспликация полов

Номер помещения	Тип пола	Схема пола или тип пола по серии	Данные элементов пола (наименование, толщина, основание и др.), мм	Площадь, $м^2$
на отметке 0.000				
1,2,12,24	I	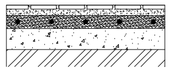	Керамогранитная плитка на клею - 15; Стяжка цементно-песчаная М150 - 30; Стяжка цементно-песчаная М150 армированная сеткой ф4 Вр-1 200х200 - 50; Подстилающий слой бетона кл. С8/10 - 100; Уплотненный с щебнем грунт.	68,51
3,11,15,30	II	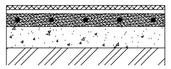	Линолеум гомогенный - 3; Прослойка из клеящей мастики; Стяжка цементно-песчаная М150 - 40; Стяжка цементно-песчаная М150 армированная сеткой ф4 Вр-1 200х200 - 50; Подстилающий слой бетона кл. С8/10 - 100; Уплотненный с щебнем грунт.	57,06
14	II*	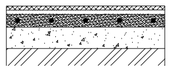	Линолеум гомогенный - 3; Прослойка из клеящей мастики; Стяжка цементно-песчаная М150 - 60; Стяжка цементно-песчаная М150 армированная сеткой ф4 Вр-1 200х200 - 50; Подстилающий слой бетона кл. С8/10 - 100; Уплотненный с щебнем грунт.	3,66
13, 29, 34, 22, 23	III	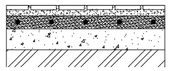	Керамическая плитка на клею - 10; Стяжка цементно-песчаная М150 армированная сеткой ф4 Стяжка цементно-песчаная М150 - 30; Вр-1 200х200 - 50; Подстилающий слой бетона кл. С8/10 - 100; Уплотненный с щебнем грунт.	73,6
4,6,7,8,9,10,17,18, 19,20,21,25,26,27, ,32,33,35,37	III*	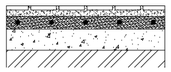	Керамическая плитка на клею - 10; Стяжка цементно-песчаная М150 армированная сеткой ф4 Вр-1 200х200 - 60; Подстилающий слой бетона кл. С8/10 - 100; Уплотненный с щебнем грунт.	43,4
28, 38	IV	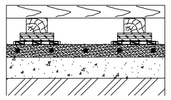	Полы из бруса 60х60 - 60; Лаги 100х75 с шагом 500мм - 75; Прокладки из ДВП марки М-2 200х100х25 в два слоя - 50 2 слоя рубероида; Стяжка цементно-песчаная М150 армированная сеткой ф4 Вр-1 200х200 - 50; Подстилающий слой бетона кл. С8/10 - 100; Уплотненный с щебнем грунт.	823,77
5,16,31,36	V	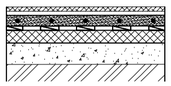	Линолеум гомогенный - 3; Прослойка из клеящей мастики; Стяжка цементно-песчаная М150 армированная сеткой ф4 Вр-1 200х200 - 40; Пленка полиэтиленовая; Минплита ППЖ-200 - 50; Подстилающий слой бетона кл. С8/10 - 100; Уплотненный с щебнем грунт.	88,77
Плинтус для полов из дерева - ПВХ профиль, п.м				133,0
Плинтус для полов из линолеума - ПВХ профиль, п.м				137,0
Плинтус для полов из керамической плитки - плитки керамические h=70мм, п.м				139.5
Плинтус для полов из керамогранита - керамогранит h=70мм, п.м				39,5
Засыпка керамзита γ=800кг/$м^3$ δ=250мм по внутреннему периметру наружных стен на ширину 2м, $м^3$, (S=286,2 $м^2$)				71,55

Обшивка радиаторов решетками из гипсокартона
М1:20

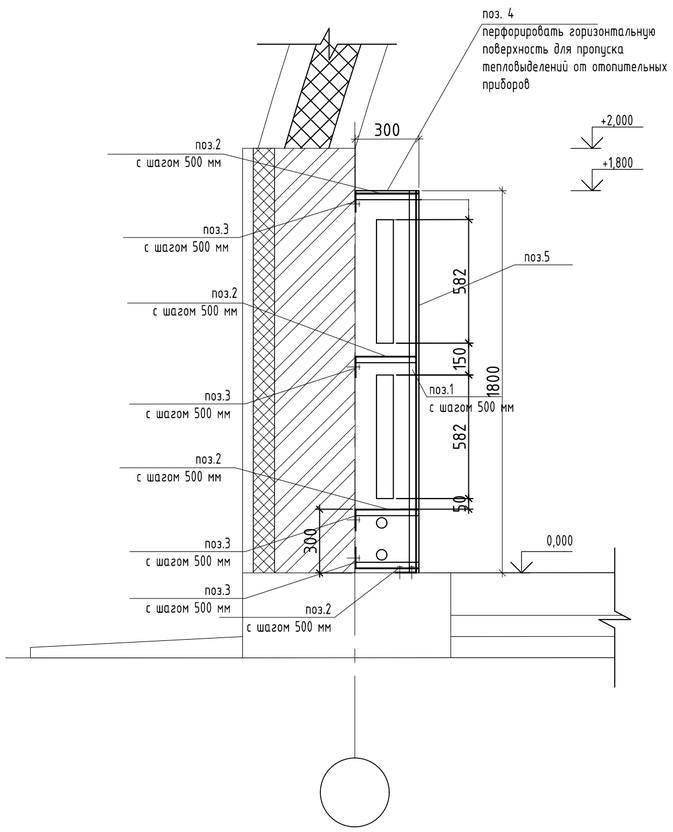

Спецификация материалов на устройство решеток на радиаторы

Поз.	Обозначение	Наименование	Кол. шт.	Масса ед. кг.	Примечание
		Каркас решеток			
1	ГОСТ 13738-91; ГОСТ 22233-2001	∟45х30х3,0 L=1800 мм (АД31Т)	136	1,11	150.96 кг
2	ГОСТ 13738-91; ГОСТ 22233-2001	∟45х30х3,0 L=300 мм (АД31Т)	544	0,19	103.36 кг
3	ГОСТ 22233-2001	-3х30х100мм (АД31Т)	544	0,25	136.00 кг
		Гипсокартон			
4	ГОСТ 6266-97(перфорировать)	ГКЛ t=12 мм, в=300 мм, L=68 м			20,4 $м^2$
5	ГОСТ 6266-97	ГКЛ t=12 мм, в=1800 мм, L=68 м			122,4 $м^2$
		Детали крепления			
6		Дюбель 2В ДГПШ 4,5х40	544	0,0058	3.16 кг
7	ГОСТ 11650-80*	Винт самонарезающий 4х35мм	544	0,003	1.63 кг
8	ГОСТ 11650-80*	Винт самонарезающий 4х30мм, крепление гипсокартона	2856	0,0022	6.28 кг

Примечание:
1. Покрытия пола приняты из керамической плитки, керамогранита, линолеума и деревянного бруса.
2. Укладку керамической плитки вести по слою свежеуложенного цементно-песчаного раствора М150. В помещениях с покрытием из керамической плитки выполнить устройство керамических плинтусов.
3. Линолеум перед укладкой должен вылежаться до исчезновения волн и полностью прилегать к основанию. Кромки стыкуемых полотнищ линолеума должны быть сварены или приклеены. В помещениях с покрытием из линолеума выполнить устройство плинтусов из ПВХ профилей.
4. Работы по устройству полов выполнить согласно требований СП РК 3.02-136-2012 "Полы", СП РК 3.02-136-2012 "Изоляционные и отделочные покрытия".
5. Полы на путях эвакуации (коридоры, вестибюль, тамбур) выполнить с антискользящим покрытием.
6. Данный лист смотреть совместно с АР-2
7. Решетки на радиаторы в спортивном зале выполнить из гипсокартона на каркасе из прессованных алюминиевых сплавов.
8. Каркас для решеток выполнить из уголков прессованного алюминиевого сплава по ГОСТ 22233-2001. Каркас крепить к полу с помощью уголка поз.2 самонарезающими винтами 4х35мм для металла и пластмассы по ГОСТ 11650-80*, а также с помощью уголков поз.3.
9. Сварку и контроль выполнять согласно ГОСТ 5264-80.
10. Сварка ручная электрическая электродами типа Э-42. Высота катета сварных швов по наименьшей толщине свариваемых деталей.
11. В местах установки радиаторов выполнить перфорирование на горизонтальной поверхности из гипсокартона.
12. Поверхности решеток из гипсокартона выровнять гипсовыми сухими смесями, грунтовка грунтовой пропиткой, шпатлевать финишными смесями и окрасить моющей дисперсионной краской (142,8 $м^2$). Данный лист смотреть совместсно с листами раздела ОВ.

Изм.	Кол.уч.	Лист	N док.	Подпись	Дата	37/22-1-АР			
						Строительство футзал в селе Кызылозен			
ГАП		Иманбаев			12.22	Футзал	Стадия	Лист	Листов
Разраб.		Нагыметулы			12.22		РП	8	
Н.контр.		Сапаралиева			12.22				
						Экспликация полов Решетки на радиаторы	ТОО "Ремстройпроект"		

Согласовано

Согласовано

Взамен инв. №

Подпись и дата

Инв. № подл.

А2 (594х420) Г

Ведомость отделки помещений

Наименование	Вид отделки элементов интерьеров									
	Потолок	Площадь, $м^2$	Стены	Площадь, $м^2$	Низ стены	Высота, м	Площадь, $м^2$	Откосы	Площадь, $м^2$	Примечание
ПЕРВЫЙ ЭТАЖ:										
кладовая уборочного инвентаря (4), санузел (10, 17, 25.1 25.2), санузел для МГН (26), кабинет медсестры (13)	-огрунтовка водостойкая; -шпаклевка сухими влагостойкими смесями; -окраска водно-дисперсионной краской за 2 раза	34,99	-Улучшенная штукатурка; -Огрунтовка; -Сплошное выравнивание гипсовыми сухими смесями; -Улучшенная штукатурка сухими смесями; -Окраска водно-дисперсионной краской за 2 раза	83,6	цементно-песчаным раствором; -Облицовка керамической плиткой	на высоту 1,8 м	88,5			
санузел (33)	-Огрунтовка; -Сплошное выравнивание гипсовыми сухими смесями; -Улучшенная штукатурка сухими смесями; -Акриловая моющаяся за 2 раза	1,8	-Улучшенная штукатурка; -Огрунтовка; -Сплошное выравнивание гипсовыми сухими смесями; -Улучшенная штукатурка сухими смесями; -Окраска водно-дисперсионной краской за 2 раза	8,04	-Простая штукатурка цементно-песчаным раствором; -Облицовка керамической плиткой	на высоту 1,8 м	8,35			
душевые (6,7,8,9,18,19,20,21,27)	-огрунтовка водостойкая; -шпаклевка сухими влагостойкими смесями; -окраска водно-дисперсионной краской за 2 раза	16,66	-Улучшенная штукатурка; -Огрунтовка; -Сплошное выравнивание гипсовыми сухими смесями; -Улучшенная штукатурка сухими смесями; -Окраска водно-дисперсионной краской за 2 раза	64,71	-Простая штукатурка цементно-песчаным раствором; -Облицовка керамической плиткой	на высоту 2,0 м	85,25			
тамбур (1), вестибюль (2), гардероб (3), раздевалка (5), методический кабинет (11), коридор (12), раздевалка (16), коридор (24)	-огрунтовка; -шпаклевка сухими смесями; -окраска водно-дисперсионной краской за 2 раза	165,27	-Улучшенная штукатурка; -Огрунтовка; -Сплошное выравнивание гипсовыми сухими смесями; -Улучшенная штукатурка сухими смесями; -Окраска водно-дисперсионной краской за 2 раза	349,39	-	-	-			
инвентарная (30), тренерская (31), коридор (34), тренерская (36), тамбур (37), тренажерный зал (38)	-Огрунтовка; -Сплошное выравнивание гипсовыми сухими смесями; -Улучшенная штукатурка сухими смесями; -Акриловая моющаяся за 2 раза	69,73	-Улучшенная штукатурка; -Огрунтовка; -Сплошное выравнивание гипсовыми сухими смесями; -Улучшенная штукатурка сухими смесями; -Окраска водно-дисперсионной краской за 2 раза	209,93	-	-	-			
электрощитовая (14), техпомещение (15), насосная (22), венткамера (23)	-огрунтовка; -шпаклевка сухими смесями; -окраска водно-дисперсионной краской за 2 раза	51,74	-Простая штукатурка; -Побелка за 2 раза	41,04	-	-	-			
котельная (29)	-Огрунтовка; -Сплошное выравнивание гипсовыми сухими смесями; -Улучшенная штукатурка сухими смесями; -Акриловая моющаяся за 2 раза	29,39	-Простая штукатурка; -Побелка за 2 раза	66,86	-	-	-			
спортивный зал (28)	-	-	-Улучшенная штукатурка; -Огрунтовка; -Сплошное выравнивание гипсовыми сухими смесями; -Улучшенная штукатурка сухими смесями; -Окраска акриловой водно-дисперсионной краской за 2 раза	160,13	-	-	-			

Примечание:

1. В раздевальных в местах установки раковин и ножных ванн выполнить отделку стен керамической плиткой на высоту 1,8 м шириной 1,0 м на каждый санитарный прибор (Всего на помещения №5 и №16 расход 10,8 $м^2$);
2. Потолки помещений в осях 1-2 звукоизолируются минераловатными плитами на синтетическом связующем ПМ-50 толщиной 100 мм по гипсокартону по ГОСТ 9573-2012 (Всего в осях 1-2 расход 274,2 $м^2$); плиты утеплителя обернуть в полиэтиленовую пленку по ГОСТ 10354-82 (расход пленки 555,4 $м^2$);
3. Данный лист смотреть совместно с АР-2

Согласовано

Согласовано

Взамен инв. №

Подпись и дата

Инв. № подл.

Изм.	Кол.уч.	Лист	Nдок.	Подпись	Дата	37/22-1-АР			
						Строительство футзал в селе Кызылозен			
ГАП		Иманбаев			12.22	Футзал	Стадия	Лист	Листов
Разраб.		Нагыметулы			12.22		РП	9	
Н.контр.		Сапаралиева			12.22				
						Ведомость отделки помещений	ТОО "Ремстройпроект"		

А2 (594х420) Г

Ведомость окон и витражей (начало)

Поз.	Обозначение	Наименование	Общ. кол., шт.	Масса ед., кг	Примечание
ОК-1	ГОСТ 30674-99 ОП 1450(h)-950	профиль поливинилхлоридный, цвет белый, комплект: ручки, навес; оконный блок с двухкамерным стеклопакетом из обычного стекла с межстекольным расстоянием 12 мм	1		
ОК-2	ГОСТ 30674-99 ОП 1450(h)-2950	-//-	1		
ОК-3	ГОСТ 30674-99 ОП 1450(h)-2450	-//-	1		
ОК-3*	ГОСТ 30674-99 ОП 1450(h)-2450	профиль поливинилхлоридный, цвет белый, комплект: ручки, навес; оконный блок с двухкамерным стеклопакетом из обычного стекла с межстекольным расстоянием 12 мм, наружное стекло тонированное	1		
ОК-4	ГОСТ 30674-99 ОП 950(h)-1950	профиль поливинилхлоридный, цвет белый, комплект: ручки, навес; оконный блок с двухкамерным стеклопакетом из обычного стекла с межстекольным расстоянием 12 мм	3		
ОК-5	ГОСТ 30674-99 ОП 1450(h)-1150	-//-	1		

*открывающиеся фрамуги окон оснастить москитными сетками

Ведомость окон и витражей (окончание)

Поз.	Обозначение	Наименование	Общ. кол., шт.	Масса ед., кг	Примечание
Вн-1	ГОСТ 21519-2003 О АКУ СПД 3100(h)-4000-	профиль металлический из алюминиевого сплава, комбинированный профиль с термоизоляционной вставкой, заполненной утеплителем, цвет белый; комплект: ручки, навес; оконный и дверной блок с двухкамерным стеклопакетом из обычного стекла с межстекольным расстоянием 12 мм	1		
Вн-2	ГОСТ 21519-2003 О АКУ СПД 6500(h)-9140-	профиль металлический из алюминиевого сплава, комбинированный профиль с термоизоляционной вставкой, заполненной утеплителем, цвет белый; оконный блок с двухкамерным стеклопакетом из обычного стекла с межстекольным расстоянием 12 мм	1		
В-1	ГОСТ 21519-2003 О АКУ СПО 3100(h)-4000-	профиль металлический из алюминиевого сплава, комбинированный профиль с термоизоляционной вставкой, заполненной утеплителем, цвет белый, комплект: ручки, навес; оконный и дверной блок с однокамерным стеклопакетом из обычного стекла с межстекольным расстоянием 12 мм	1		
Вн-3	ГОСТ 21519-2003 О АКУ СПД 5400(h)-9140-	профиль металлический из алюминиевого сплава, комбинированный профиль с термоизоляционной вставкой, заполненной утеплителем, цвет белый; оконный блок с двухкамерным стеклопакетом из обычного стекла с межстекольным расстоянием 12 мм	1		

Ведомость дверей

Поз.	Обозначение	Наименование	Общ. кол., шт.	Масса ед., кг	Примечание
Д-1	ГОСТ 30674-99 ДП 2050(h)-660	Дверной блок из ПВХ профилей, правый/левый однопольный, открывание наружу, без порога; дверной блок глухой; цвет белый, комплект: навесы, ручки	10		
Д-2	ГОСТ 30674-99 ДП 2050(h)-760	Дверной блок из ПВХ профилей, правый/левый однопольный, открывание наружу, без порога; дверной блок глухой; цвет белый, комплект: навесы, ручки	2		
Д-3	ГОСТ 30674-99 ДП 2050(h)-860	Дверной блок из ПВХ профилей, правый/левый однопольный, открывание наружу, без порога; дверной блок глухой; цвет белый, комплект: навесы, ручки	2		
Д-4	ГОСТ 30674-99 ДП 2050(h)-1160	Дверной блок из ПВХ профилей, двупольный, открывание наружу, без порога; дверной блок глухой; цвет белый, комплект: навесы, ручки	2		
Д-5	ГОСТ 475-2016 ДГ 21-9	Внутренняя дверь деревянная, глухая, однопольная, без порога; комплект: навесы, ручка-задвижка, замок	5		
Д-6	ГОСТ 475-2016 ДГ 21-10	Внутренняя дверь деревянная, глухая, однопольная, без порога; комплект: навесы, ручка-задвижка, замок	6		
Д-6*	ГОСТ Р 57327-2016 ДПС 01 2100-1010 EI60	Дверь противопожарная стальная глухая однопольная высотой 2100 мм, шириной 1010 мм, предел огнестойкости EI60	1		
Д-7	ГОСТ 475-2016 ДГ 21-12	Внутренняя дверь деревянная, глухая, двупольная, правое открывание, без порога; комплект: навесы, ручка-задвижка, замок	1		
Д-8	ГОСТ Р 57327-2016 ДПС 02 2100-1510 EI60	Дверь противопожарная стальная глухая двупольная высотой 2100 мм, шириной 1510 мм, предел огнестойкости EI60	1		
Д-9	ГОСТ 475-2016 ДГ 21-18	Внутренняя дверь деревянная, глухая, двупольная, правое открывание, без порога; комплект: навесы, ручка-задвижка, замок	1		
Дн-1	ГОСТ 31173-2003 ДСН ПН 2100-1010	Наружная дверь стальная, однопольная правого открывания, открывание наружу, без порога, утепленная; комплект: навесы, ручка-задвижка, замок	2		
Дн-2	ГОСТ 31173-2003 ДСН ДН 2100-1310	Наружная дверь стальная, двупольная, открывание наружу, без порога, утепленная; комплект: навесы, ручка-задвижка, замок, с доводчиком	1		

Примечание:
1. Данный лист смотреть совместно с АР-11 ;
2. Размеры окон, витражей и дверей предварительно уточнить по месту.
3. Все открываемые фрамуги выполнить с москитными сетками.

Согласовано

Согласовано

Взамен инв. №

Подпись и дата

Инв. № подл.

Изм.	Кол.уч.	Лист	Nдок.	Подпись	Дата	37/22-1-АР		
						Строительство футзал в селе Кызылозен		
ГАП		Иманбаев			12.22	Футзал	Стадия	Лист	Листов
Разраб.		Нагыметулы			12.22		РП	10	
Н.контр.		Сапаралиева			12.22				
						Ведомость окон, витражей и дверей	ТОО "Ремстройпроект"		

А3х1,5 (420х297) Г

Спецификация заполнения оконных и дверных проемов

Поз.	Обозначение	Наименование	Кол., шт.	Примечание
		Окна		
ОК-1	ГОСТ 30674-99	ОП 1450(h)-950	1	ПВХ, цвет белый,тонированное стекло
ОК-2	ГОСТ 30674-99	ОП 1450(h)-2950	1	-//-
ОК-3	ГОСТ 30674-99	ОП 1450(h)-2450	1	-//-
ОК-3*	ГОСТ 30674-99	ОП 1450(h)-2450	1	ПВХ, цвет белый,тонированное стекло
ОК-4	ГОСТ 30674-99	ОП 950(h)-1950	3	-//-
ОК-5	ГОСТ 30674-99	ОП 1450(h)-1150	2	-//-
		Доски подоконные		
ДП-1	ГОСТ 30673-2013	2350x400x45	22	ПВХ, цвет белый
ДП-2	ГОСТ 30673-2013	2950x400x45	1	-//-
ДП-3	ГОСТ 30673-2013	2450x400x45	2	-//-
ДП-4	ГОСТ 30673-2013	1950x400x45	3	-//-
ДП-5	ГОСТ 30673-2013	1150x400x45	1	-//-
ДП-6	ГОСТ 30673-2013	950x400x45	1	-//-
		Наружные отливы окон		
	ГОСТ 14918-2020	ОЦ-А-О-0,7х220х1000	1	оцинк. лист
	ГОСТ 14918-2020	ОЦ-А-О-0,7х220х3000	1	-//-
	ГОСТ 14918-2020	ОЦ-А-О-0,7х220х2500	2	-//-
	ГОСТ 14918-2020	ОЦ-А-О-0,7х220х2000	3	-//-
	ГОСТ 14918-2020	ОЦ-А-О-0,7х220х1200	2	-//-
				-//-

Спецификация заполнения оконных проёмов

Поз.	Обозначение	Наименование	Кол-во., шт.	Примечание
		двери внутренние		
Д-1	ГОСТ 30674-99	ДП 2050(h)-660	10	
Д-2	ГОСТ 30674-99	ДП 2050(h)-760	2	
Д-3	ГОСТ 30674-99	ДП 2050(h)-860	2	
Д-4	ГОСТ 30674-99	ДП 2050(h)-1160	2	
Д-5	ГОСТ 475-2016	ДГ 21-9	5	
Д-6	ГОСТ 475-2016	ДГ 21-10	6	
Д-6*	ГОСТ Р 57327-2016	ДПС 01 2100-1010 EI60	2	
Д-7	ГОСТ 475-2016	ДГ 21-12	1	
Д-8	ГОСТ Р 57327-2016	ДПС 02 2100-1510 EI60	1	
Д-9	ГОСТ 475-2016	ДГ 21-18	1	
		двери наружные		
ДН-1	ГОСТ 31173-2003	ДСН ПН 2100-1010	2	утепленные
ДН-2	ГОСТ 31173-2003	ДСН ПН 2100-1310	1	утепленная, с доводчиком
		Витражи наружные		
Вн-1	ГОСТ 21519-2003	О АКУ СПД 3100(h)-4000-	1	
Вн-2	ГОСТ 21519-2003	О АКУ СПД 6500(h)-9140-	1	
Вн-3	ГОСТ 21519-2003	О АКУ СПД 5400(h)-9140-	1	
		Витражи внутренние		
В-1	ГОСТ 21519-2003	О АКУ СПО 3100(h)-4000-	1	

Вн-2
1:100

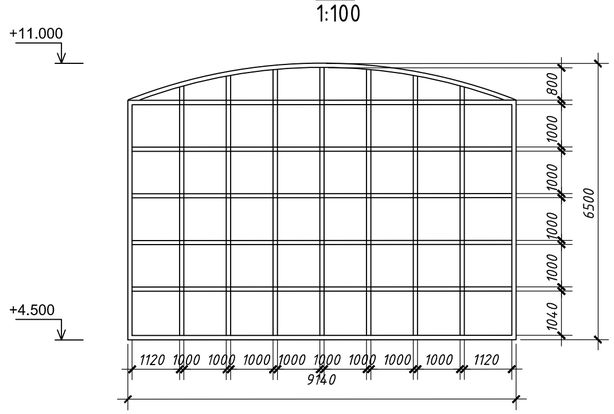

Вн-3

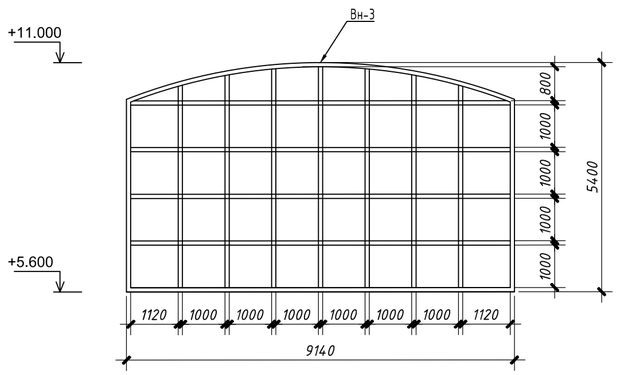

Схемы окон и витражей

ОК-1

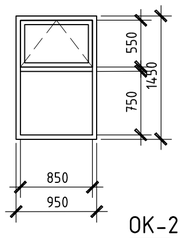

ОК-2
1:50

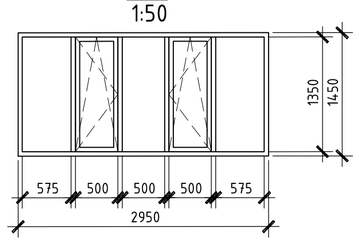

ОК-3
1:50

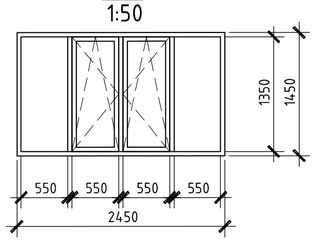

Вн-1, В-1
1:100

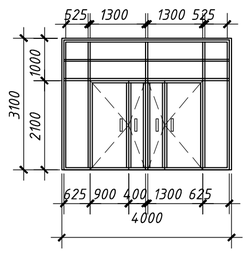

ОК-4
1:50

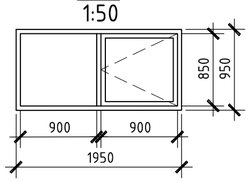

ОК-5
1:50

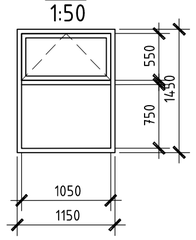

Спецификация материалов

Поз.	Обозначение	Наименование	Кол. шт.	Масса ед. кг.	Примечание
	ГОСТ 21519-2003	Витраж (наружный) ВН-1 3100(h)-4000			12,4 $м^2$
	ГОСТ 21519-2003	Витраж (наружный) ВН-2 6500(h)-9140			57,0 $м^2$
	ГОСТ 21519-2003	Витраж (наружный) ВН-3 5400(h)-9140			46,8 $м^2$
	ГОСТ 21519-2003	Витраж (внутренний) В-1 3100(h)-4000			12,4 $м^2$
	ГОСТ 30547-97	Лента пароизоляционная(для уст.-ки витражей), п.м.			85,74 п.м.

Примечание:
1. *Данный лист смотреть совместно с планом АР-2;*
2. *Ведомость см. АР-10 ;*
3. *Размеры окон, витражей и дверей предварительно уточнить по месту.*

						37/22-1-АР
						Строительство футзал в селе Кызылозен
Изм.	Кол.уч.	Лист	Nдок.	Подпись	Дата	
ГАП		Иманбаев			12.22	Футзал — Стадия: РП; Лист: 11; Листов:
Разраб.		Нагыметулы			12.22	
Н.контр.		Сапаралиева			12.22	
						Спецификации окон, витражей и дверей Спецификации материалов — ТОО "Ремстройпроект"

Согласовано

Согласовано

Взамен инв. №

Подпись и дата

Инв. № подл.

А2 (594x420) Г

Разрез 3-3
М1:50

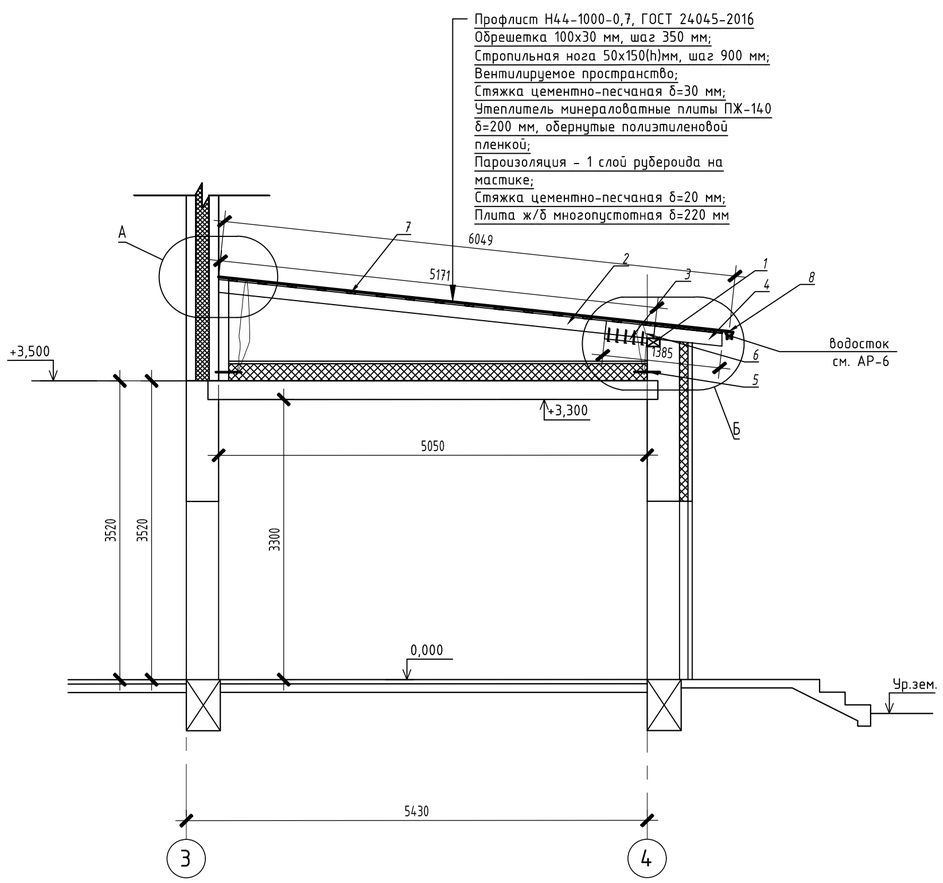

Наружный организованный водосток

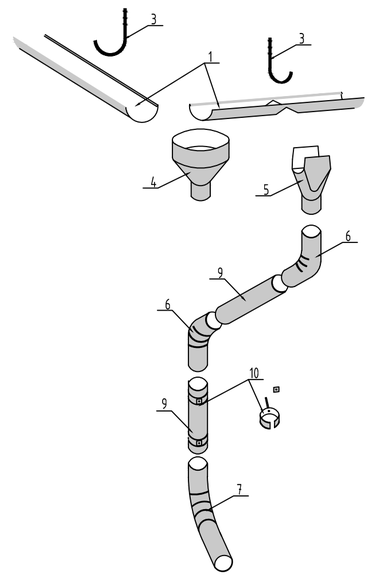

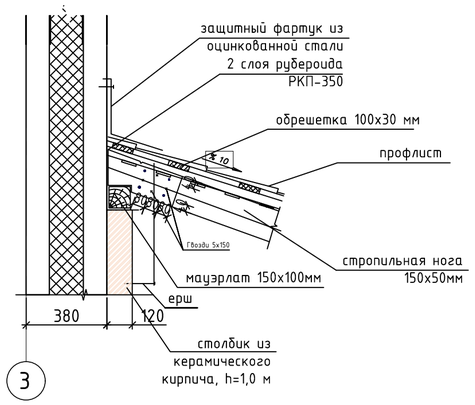

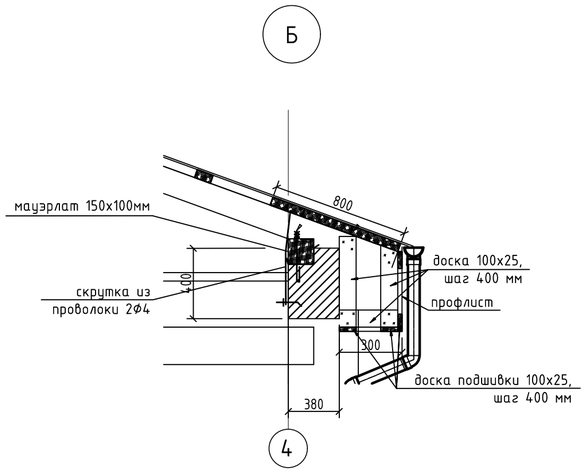

Примечание:

Внутренняя и наружная отделка столярных изделий - 2 слоя эмали ПФ-115 по грунтовке ГФ-021.

Для защиты пиломатериалов от биоразрушения предусматривается пропитка водным раствором антисептического препарата ХМФ (ГОСТ 23787.9-84) - 5-8% концентрации.

Деревянные конструкции, соприкасающиеся с кладкой, защитить от гниения прокладкой из двух слоев толя и тщательно антисептировать.

Все деревянные конструкции подвергнуть глубокой пропитке антипиренами.

Влажность древесных материалов не должна превышать 20%.

Спецификация элементов кровли в осях 3-4

Марка, поз.	Обозначение	Наименование	Кол.,шт	Масса ед., кг	Примечание
		покрытие			
	ГОСТ 28013-98*	цементно-песчаная стяжка М150, δ=20 мм, $м^2$			108,1
	ГОСТ 10923-93	пароизоляция - 1 слой рубероида на мастике, $м^2$			108,1
	ГОСТ 9573-2012	утеплитель - минплита жесткая "ПЖ-140",γ=140 кг/$м^3$, δ=200 мм, $м^2$			108,1
	ГОСТ 10354-82	полиэтиленовая пленка, $м^2$			226,8
	ГОСТ 28013-98*	цементно-песчаная стяжка М150, δ=30 мм, $м^2$			108,1
1	ГОСТ 8486-86	мауэрлат □100х150(h) мм, L=42,8 пог. м, $м^3$			0,642
2	ГОСТ 8486-86	стропильная нога □50х150(h) мм, L=5200 мм, шаг 900 мм, $м^3$	25	0.039	0.98
3	ГОСТ 8486-86	опорный брусок □70х60(h) мм, L=500 мм, $м^3$	25	0.002	0.05
4	ГОСТ 8486-86	кобылка □50х120(h) мм, L=1420 мм, $м^3$	25	0.008	0.20
5	ГОСТ 34028-2016	ерш из арматуры Ø10А400, L=300 мм	13	0.185	2.41
6	ГОСТ 2333-80*	скрутка из проволок 2Ф4, L=1100 мм	13	0.217	2.82
7	ГОСТ 8486-86	обрешетка доска □100х30(h) мм, L=517,0 пог.м, $м^3$			1.551
8	ГОСТ 8486-86	доска подшивки 100х25мм, $м^3$			0,4
9	ГОСТ 8486-86	доска 100х25мм, $м^3$			0,3
10	ГОСТ 24045-2016 СТ РК EN 508-1-2012	профилированный лист Н44-1000-0,7, $м^2$			169,62
11	ГОСТ 14918-80	защитный фартук из оцинкованной стали, в=300 мм, δ=0,7, п.м.			22,5
12	ГОСТ 530-2012	столбики из керамического кирпича М150 , $м^3$			0,75

Элементы водосточной системы

Марка, поз.	Обозначение	Наименование	Кол.,шт	Масса ед., кг	Примечание
1	ГОСТ 14918-2020	Желоб водосточный D100, пог. м			12
2	ГОСТ 14918-2020	Заглушка желоба,шт			4
3	ГОСТ 14918-2020	Держатель желоба D100х350 (шаг 500 мм),шт.			24
4	ГОСТ 14918-2020	Воронка водосборная D200/ 150,шт.			4
5	ГОСТ 14918-2020	Воронка выпускная D100/ 150,шт.			4
6	ГОСТ 14918-2020	Колено трубы D75 (60°)			4
7	ГОСТ 14918-2020	Колено трубы сливное D75 (60°)			4
8	ГОСТ 14918-2020	Угол желоба внешний D100/(90°)			4
9	ГОСТ 14918-2020	Труба водосточная D75, пог. м			14
10	ГОСТ 14918-2020	Держатель трубы D75 (шаг 1000 мм)			16

Изм.	Кол.уч.	Лист	Nдок.	Подпись	Дата			
						37/22-1-АР		
						Строительство футзал в селе Кызылозен		
ГАП		Иманбаев			12.22	Футзал	Стадия	Лист	Листов
Разраб.		Нагыметулы			12.22		РП	12	
Н.контр.		Сапаралиева			12.22				
						Разрез 3-3. Спецификация элементов кровли в осях 3-4	ТОО "Ремстройпроект"	

Согласовано

Согласовано

Взамен инв. №

Подпись и дата

Инв. № подл.

А2 (594х420) Г

Крыльцо главного входа К-1

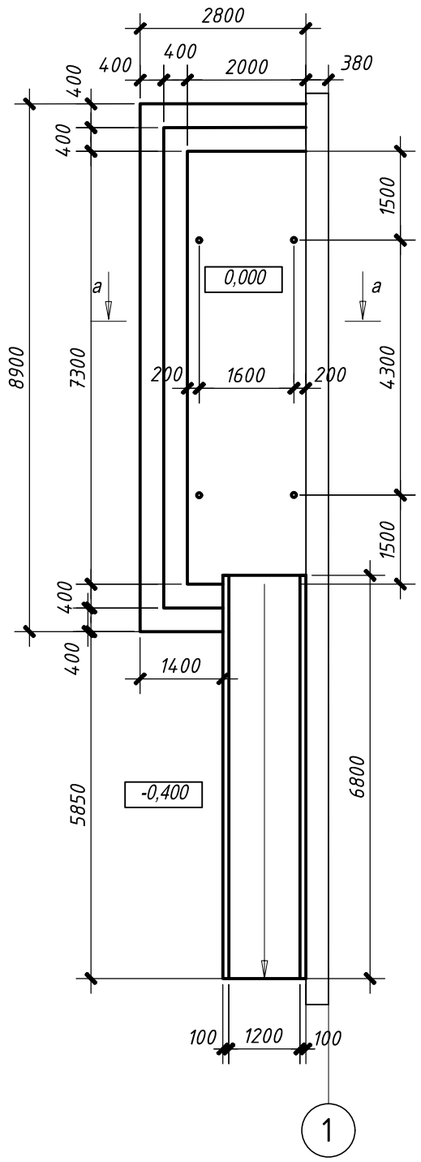

а-а

Облицовка антискользящей плиткой	-50мм
Бетон класса С16/20(В15) F75,W6 на сульфатостойком цементе, армированный сеткой из ⌀10AI с ячейкой 200х200	-150мм
Щебеночная подготовка	-100мм
Уплотненный до γ =1,65 тс/м^3	
грунт обратной засыпки	

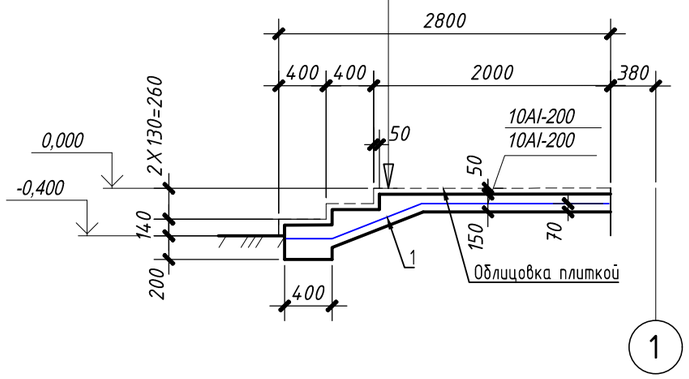

Спецификация элементов главного входа

Марка, поз.	Обозначение	Наименование	Кол.,шт	Масса ед., кг	Примечание
		крыльцо главного входа К-1			
1	ГОСТ 6787-2001	плитка керамогранита антискользящая (площадка и лестница), м^2			28,4 м^2
2	СТ РК EN 206-2017 (ГОСТ 26633-2015)	бетон класса С16/20(В15) F75,W6 на сульфатостойком цементе, м^3 (площадка и лестница)			4,800м^3
3	ГОСТ 23279-2012	сетка 4С ⌀10AI-200 ⌀10AI-200			152,38 кг
4	СТ РК 948-92	щебеночная подготовка, пропитанная битумом, t=100мм, м3(подготовка под площадку и лестницу)			2,844м^3
5	ГОСТ 6617-76	поверхности конструкций соприкасающихся с грунтом,м2			3,93м2

Примечание:

1. Крыльца выполнить из бетона класса С16/20(В15) F75,W6 на сульфатостойком цементе, по ГОСТ 26633-2015,армированные сетками 4С ⌀10 S400 с шагом стержней 200мм в обоих направлениях.
2. Под крыльца входов выполнить щебеночную подготовку толщиной 100 мм, пропитанную битумом.
3. Все поверхности конструкций, соприкасающиеся с грунтом, обмазать горячим битумом марки БН 70/30 по ГОСТ 6617-76 за 2 раза по холодной битумной мастике ГФ115, площадь покрытия 3,93 м^2.
4. Обратную засыпку выполнить местным грунтом без включения растительного слоя и строительного мусора с послойным уплотнением грунта с доведением до γ=1,65тс/м^3.
5. Для защиты пиломатериалов от биоразрушения предусматривается пропитка водным раствором антисептического препарата ХМФ (ГОСТ 23787.9-84) -5-8% концентрации.Все деревянные конструкции подвергнуть глубокой пропитке антипиренами.Влажность древесных материалов не должна превышать 20%.
6. Сварку металлических конструкций производить электродами Э-42 по ГОСТ 9467-75,высоту швов принять равной наименьшей толщине двух свариваемых элементов.
7. После монтажа всех металлических конструкций и закладных изделий выполнить мероприятия по их антикоррозийной защите путем нанесения на эти поверхности эмалевой краски ПФ-115,ГОСТ 6465-76* по грунту из лака ГФ-021,ГОСТ 25129-82* в соответствии со СН РК 2.01-01-2013.

Изм.	Кол. уч.	Лист	№ док.	Подп.	Дата	37/22-1-АР		
						Строительство футзал в селе Кызылозен		
ГАП		Иманбаев			12.22	Футзал	Стадия	Лист	Листов
Разраб.		Нагыметулы			12.22		РП	13	
Н.контр.		Сапаралиева			12.22				
						Крыльцо К-1	ТОО "Ремстройпроект"		

Согласовано

Взам. инв. №

Подп. и дата

Инв. № подл.

Формат А3

План козырька главного входа К-1
М1:50

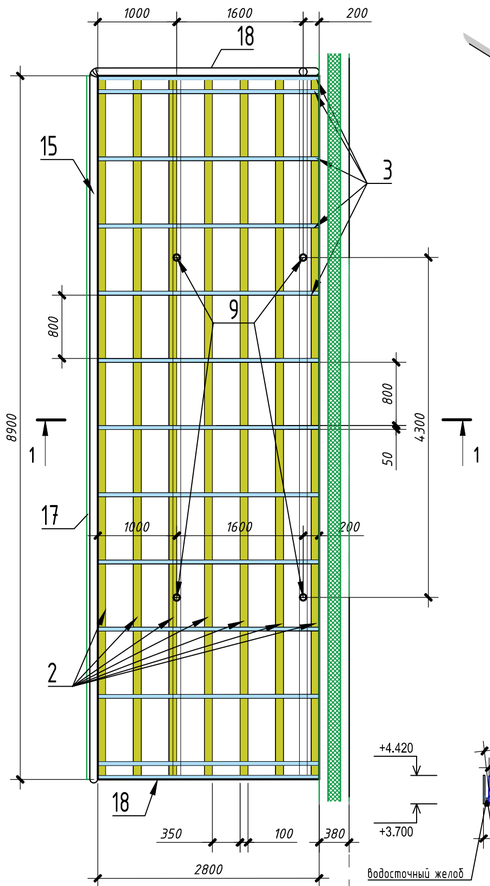

Наружный организованный водосток

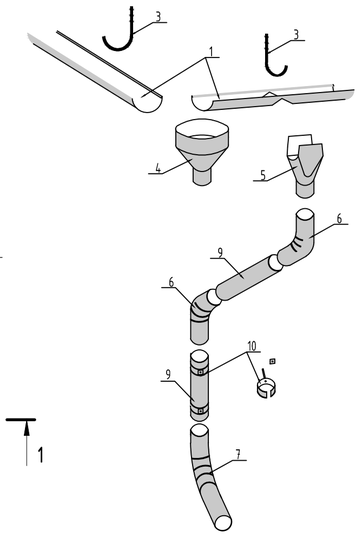

Разрез 1-1

профлист НС 44-1000-0,7	-44
Обрешетка 25х100 с шагом 350	-25
стропильная нога 50х150 с шагом 800	-150
балка 50х150 с шагом 800	-150
Обрешетка 25х100 с шагом 350	-25
профлист С10-1000-0.5	-10

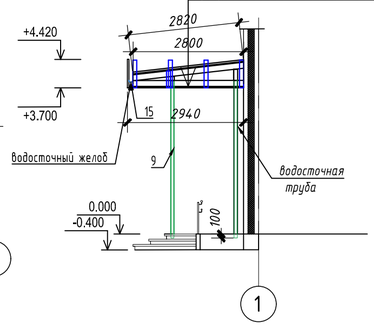

Элементы водосточной системы

Марка, поз.	Обозначение	Наименование	Кол.,шт	Масса ед., кг	Примечание
1	ГОСТ 14918-2020	Желоб водосточный D100, пог. м			12
2	ГОСТ 14918-2020	Заглушка желоба,шт			2
3	ГОСТ 14918-2020	Держатель желоба D100х350 (шаг 500 мм),шт.			24
4	ГОСТ 14918-2020	Воронка водосборная D200/ 150,шт.			1
5	ГОСТ 14918-2020	Воронка выпускная D100/ 150,шт.			1
6	ГОСТ 14918-2020	Колено трубы D75 (60°)			1
7	ГОСТ 14918-2020	Колено трубы сливное D75 (60°)			1
8	ГОСТ 14918-2020	Угол желоба внешний D100/(90°)			1
9	ГОСТ 14918-2020	Труба водосточная D75, пог. м			4
10	ГОСТ 14918-2020	Держатель трубы D75 (шаг 1000 мм)			4

Спецификация элементов козырька главного входа

Марка, поз.	Обозначение	Наименование	Кол.,шт	Масса ед., кг	Примечание
		козырек			
1	ГОСТ 24045-2016	профилированый лист С10-1000-0,5; (потолок) 8,900х2,940мм	1		26,17м2
2	ГОСТ 8486-86	обрешетка 25х100 с шагом 350,L=8,900мм	7		0,156м3
3	ГОСТ 8486-86	балка Б-1 50х150 с шагом 800,L=2,800мм	13		0,273м3
4	ГОСТ 8486-86	стропильная нога 50х150 с шагом 800,L=2,820мм	13		0,278м3
5	ГОСТ 8486-86	обрешетка 25х100 с шагом 350,L=8,900мм	7		0,156м3
6	ГОСТ 24045-2016	профилированый лист НС 44-1000-0,7; (покрытие) 8,900х2,820мм	1		25,1м2
7	ГОСТ 8486-86	балка Б-2 280х100,L=8,900мм	1		0,25м3
8	ГОСТ 8486-86	балка Б-3 100х100,L=8,900мм	1		0,089м3
9	ГОСТ 8734-75	стойка сеч.Ф83х3,L=3,985мм	4	23,59	94,36кг
10	ГОСТ 8509-93	уголок ∠100х8,L=250мм	4	3,06	12,25кг
11	ГОСТ 8486-86	накладка сеч.25х100,L=425мм	11		0,012м3
12	ГОСТ 8486-86	накладка сеч.25х100,L=700мм(по двум сторонам торцов)	8		0,014м3
13	ГОСТ 8509-93	уголок ∠40х5,L=720мм,с шагом 800мм	13	2,146	28кг
14	ГОСТ 8509-93	уголок ∠40х5,L=240мм	26	0,715	19кг
15		желоб ОЦ с полимерным покрытием Ф100мм,п.м.	1		12 п.м.
16	ГОСТ 8509-93	уголок ∠40х5,L=8,900мм	2	26,522	53кг
17	ГОСТ 24045-2016	парапет козырька,профлист С10-1000-0,5;L=2,950мм;h=720мм	2		4,25м2
18	ГОСТ 24045-2016	парапет козырька,профлист С10-1000-0,5;L=8,900мм;h=720мм	1		6,4м2

Примечание:

1. Конструкция козырька главного входа выполняется из деревянных элементов с соблюдением уклона 10%. Конструкцию козырька см. разрез 1-1.
2. Для защиты пиломатериалов от биоразрушения предусматривается пропитка водным раствором антисептического препарата ХМФ (ГОСТ 23787.9-84) -5-8% концентрации.Все деревянные конструкции подвергнуть глубокой пропитке антипиренами.Влажность древесных материалов не должна превышать 20%.
3. Сварку металлических конструкций производить электродами Э-42 по ГОСТ 9467-75,высоту швов принять равной наименьшей толщине двух свариваемых элементов.
4. После монтажа всех металлических конструкций и закладных изделий выполнить мероприятия по их антикоррозийной защите путем нанесения на эти поверхности эмалевой краски ПФ-115,ГОСТ 6465-76* по грунту из лака ГФ-021,ГОСТ 25129-82* в соответствии со СН РК 2.01-01-2013.

						37/22-1-АР
						Строительство футзал в селе Кызылозен
Изм.	Кол. уч.	Лист	№ док.	Подп.	Дата	
ГАП		Иманбаев			12.22	Футзал — Стадия: РП; Лист: 14; Листов:
Разраб.		Нагыметулы			12.22	
Н.контр.		Сапаралиева			12.22	
						Козырек К1 — ТОО "Ремстройпроект"

Согласовано

Взам. инв. №

Подп. и дата

Инв. № подл.

Формат А3

Схема расположения крыльца К-2
М1:50

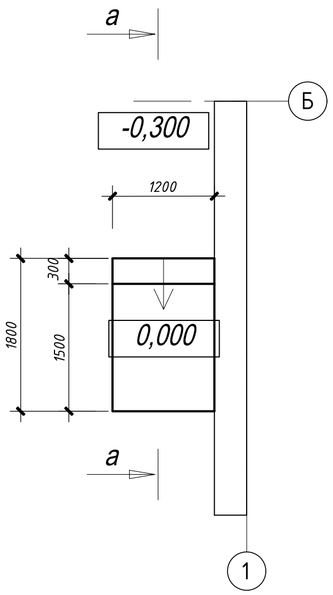

а-а

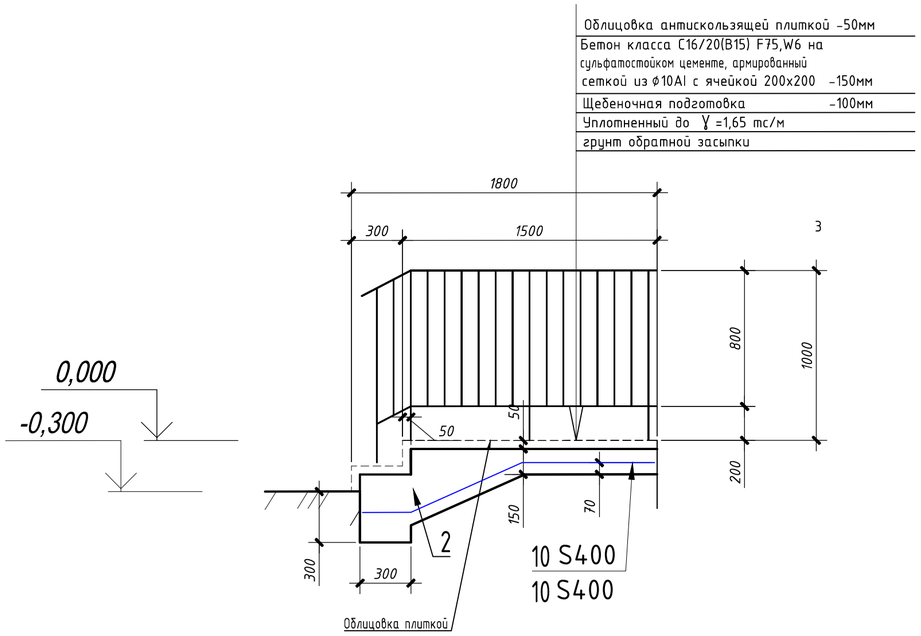

Козырек К2
М1:50

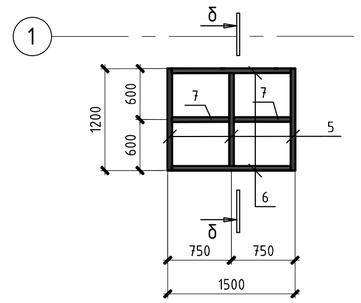

б-б

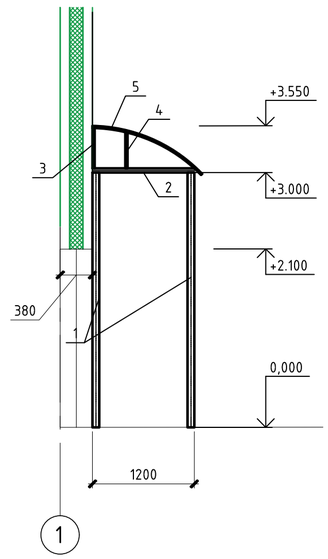

Спецификация элементов крыльца К-2

Марка, поз.	Обозначение	Наименование	Кол.,шт	Масса ед., кг	Примечание
		крыльцо К-2			
1	ГОСТ 6787-2001	плитка керамогранита антискользящая (площадка и лестница), м2			3 м^2
2	СТ РК EN 206-2017 (ГОСТ 26633-2015)	бетон класса С16/20(В15) F75,W6 на сульфатостойком цементе, м^3 (площадка и лестница)			0,53 м^3
3	ГОСТ 23279-2012	сетка 4С ф10 S400 - 200 / ф10 S400 - 200			13,2 кг
4	СТ РК 948-92	щебеночная подготовка, пропитанная битумом, t=100мм, м3(подготовка под площадку и лестницу)			0,3м^3
5	ГОСТ 6617-76	поверхности конструкций соприкасающихся с грунтом,м2			1,26м2
6	ГОСТ 57141-2016	плитка из керамогранита(боковые стороны крыльца),м2			0,86м2

Спецификация элементов

Поз.	Обозначение	Наименование	Кол.	Масса, ед., кг	Приме-чание
		Козырек К2	1		
1	ГОСТ 8639-82	Труба 80х80х5 ГОСТ 8639-82 / С245 ГОСТ 27772-2015 L=4000	4	45,73	182,92
2	ГОСТ 8639-82	Труба 50х50х5 ГОСТ 8639-82 / С245 ГОСТ 27772-2015 L=1200	2	8.08	16.2
3	ГОСТ 8639-82	Труба 50х25х3 ГОСТ 8639-82 / С245 ГОСТ 27772-2015 L=425	3	2.86	8.58
4	ГОСТ 8639-82	Труба 50х25х3 ГОСТ 8639-82 / С245 ГОСТ 27772-2015 L=400	3	2.69	8.07
5	ГОСТ 8639-82	Труба 50х25х3 ГОСТ 8639-82 / С245 ГОСТ 27772-2015 L=1450	3	9.76	29.3
6	ГОСТ 8639-82	Труба 50х25х3 ГОСТ 8639-82 / С245 ГОСТ 27772-2015 L=1500	2	10.1	20.2
7	ГОСТ 8639-82	Труба 50х25х3 ГОСТ 8639-82 / С245 ГОСТ 27772-2015 L=675	2	4.54	9.08
	ГОСТ 24045-2016	Профлист С-21			1.9м2

Примечание:

1. Крыльца выполнить из бетона класса С16/20(В15) F75,W6 на сульфатостойком цементе по ГОСТ 26633-2015,армированные сетками 4С ф10 АI, с шагом стержней 200мм в обоих направлениях.
2. Под крыльца входов выполнить щебеночную подготовку толщиной 100 мм, пропитанную битумом.
3. Все поверхности конструкций, соприкасающиеся с грунтом, обмазать горячим битумом марки БН 70/30 по ГОСТ 6617-76 за 2 раза по холодной битумной мастике ГФ115, площадь покрытия 1,26м^2.
4. Обратную засыпку выполнить местным грунтом без включения растительного слоя и строительного мусора с послойным уплотнением грунта с доведением до γ=1,65тс/м^3.
5. Для защиты пиломатериалов от биоразрушения предусматривается пропитка водным раствором антисептического препарата ХМФ (ГОСТ 23787.9-84) -5-8% концентрации.Все деревянные конструкции подвергнуть глубокой пропитке антипиренами.Влажность древесных материалов не должна превышать 20%.
6. Сварку металлических конструкций производить электродами Э-42 по ГОСТ 9467-75,высоту швов принять равной наименьшей толщине двух свариваемых элементов.
7. После монтажа всех металлических конструкций и закладных изделий выполнить мероприятия по их антикоррозийной защите путем нанесения на эти поверхности эмалевой краски ПФ-115,ГОСТ 6465-76* по грунту из лака ГФ-021,ГОСТ 25129-82* в соответствии со СН РК 2.01-01-2013.
8. Ограждение крыльца выполнить из нержавеющей стали высотой 1,0м.Длина ограждения 3м.

Изм.	Кол. уч.	Лист	№ док.	Подп.	Дата			
						37/22-1-АР		
						Строительство футзал в селе Кызылозен		
ГАП		Иманбаев			12.22	Футзал	Стадия	Лист	Листов
Разраб.		Нагыметулы			12.22		РП	15	
Н.контр.		Сапаралиева			12.22				
						Крыльцо К-2. Козырек К2	ТОО "Ремстройпроект"		

Согласовано

Согласовано

Взамен инв. №

Подпись и дата

Инв. № подл.

А2 (594х420) Г

Схема расположения крыльца К-3

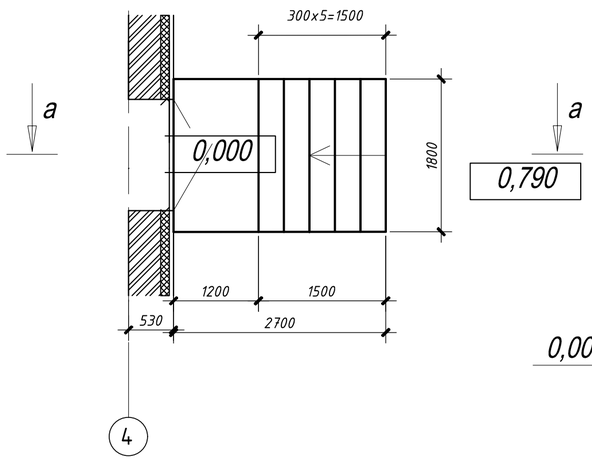

а-а

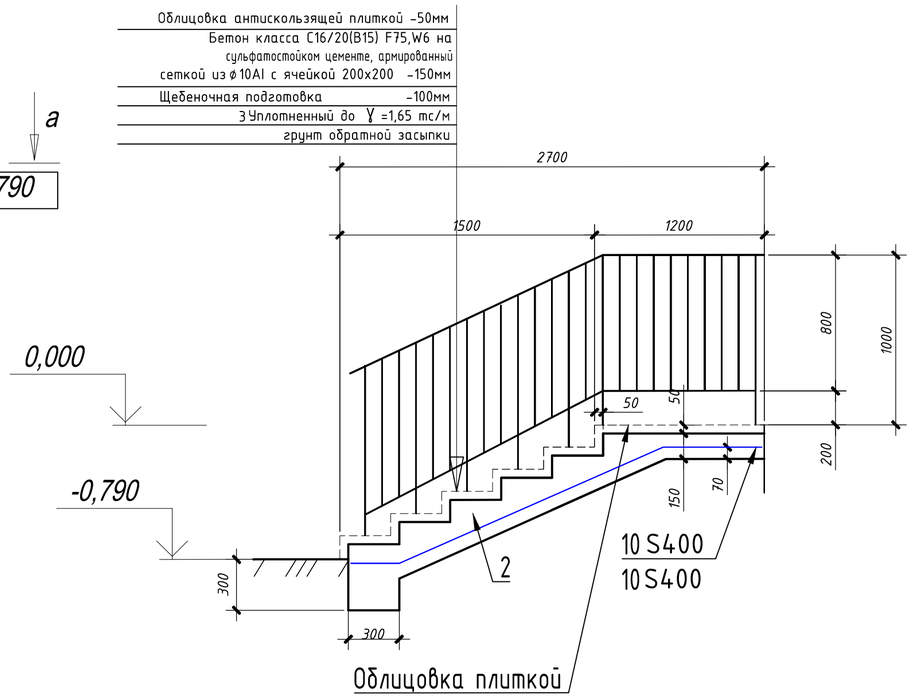

Козырек К3
М1:50

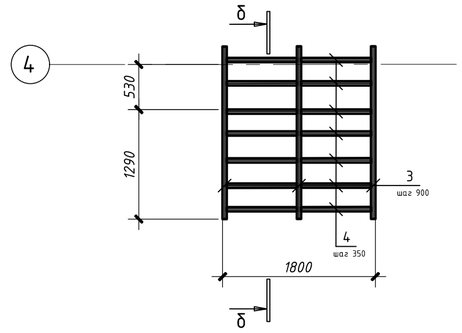

б-б

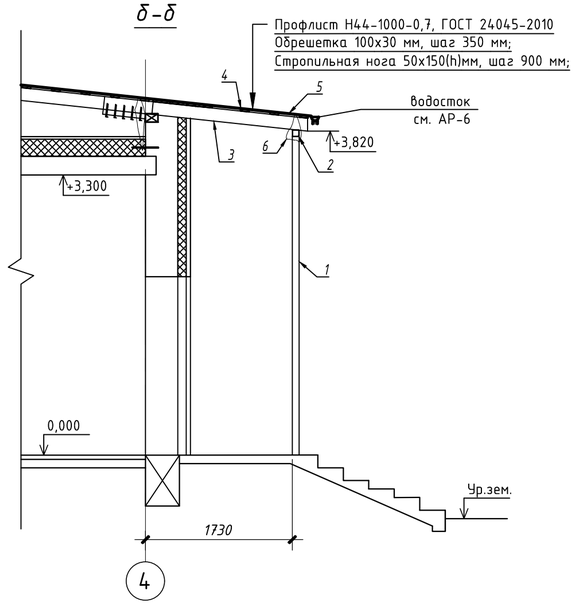

Спецификация элементов крыльца К-3

Марка, поз.	Обозначение	Наименование	Кол.,шт	Масса ед., кг	Примечание
		крыльцо К-3			
1	ГОСТ 6787-2001	плитка керамогранита антискользящая (площадка и лестница), м2			5,92 $м^2$
2	СТ РК EN 206-2017 (ГОСТ 26633-2015)	бетон класса С16/20(В15) F75,W6 на сульфатостойком цементе, $м^3$ (площадка и лестница)			1,03 $м^3$
3	ГОСТ 23279-2012	сетка 4С ⌀10 S400-200 ⌀10 S400-200			28,48 кг
4	СТ РК 948-92	щебеночная подготовка, пропитанная битумом, t=100мм, м3(подготовка под площадку и лестницу)			0,54$м^3$
5	ГОСТ 6617-76	поверхности конструкций соприкасающихся с грунтом,м2			2,04м2
6	ГОСТ 57141-2016	плитка из керамогранита(боковые стороны крыльца),м2			2,78м2

Спецификация элементов

Марка, поз.	Обозначение	Наименование	Кол.,шт	Масса ед., кг	Примечание
		Козырек К3			
1	ГОСТ 8639-82	Труба 80х80х5 ГОСТ 8639-82 / С245 ГОСТ 27772-2015 L=3840	2	43.900	87.80
2	ГОСТ 8639-82	Труба 80х80х5 ГОСТ 8639-82 / С245 ГОСТ 27772-2015 L=1900	1	21.700	21.70
3	ГОСТ 8486-86	стропильная нога □50х150(h) мм, L=2400 мм, шаг 900 мм, $м^3$	3	0.018	0.05
7	ГОСТ 8486-86	обрешетка доска □100х30(h) мм, L=1800 мм, шаг 350 мм. $м^3$	7	0.005	0.04
6	ГОСТ 2333-80*	скрутка из проволок 2⌀4, L=1100 мм	2	0.217	0.43
10	ГОСТ 24045-2010 СТ РК EN 508-1-2012	профилированный лист Н44-1000-0,7, $м^2$			3,2

Примечание:

1. Крыльца выполнить из бетона класса С16/20(В15) F75,W6 на сульфатостойком цементе по ГОСТ 26633-2015,армированные сетками 4С ⌀10 S400 с шагом стержней 200мм в обоих направлениях.
2. Под крыльца входов выполнить щебеночную подготовку толщиной 100 мм, пропитанную битумом.
3. Все поверхности конструкций, соприкасающиеся с грунтом, обмазать горячим битумом марки БН 70/30 по ГОСТ 6617-76 за 2 раза по холодной битумной мастике ГФ115, площадь покрытия 2,04 $м^2$.
4. Обратную засыпку выполнить местным грунтом без включения растительного слоя и строительного мусора с послойным уплотнением грунта с доведением до γ=1,65тс/$м^3$.
5. Для защиты пиломатериалов от биоразрушения предусматривается пропитка водным раствором антисептического препарата ХМФ (ГОСТ 23787.9-84) -5-8% концентрациии.Все деревянные конструкции подвергнуть глубокой пропитке антипиренами.Влажность древесных материалов не должна превышать 20%.
6. Сварку металлических конструкций производить электродами Э-42 по ГОСТ 9467-75,высоту швов принять равной наименьшей толщине двух свариваемых элементов.
7. После монтажа всех металлических конструкций и закладных изделий выполнить мероприятия по их антикоррозийной защите путем нанесения на эти поверхности эмалевой краски ПФ-115,ГОСТ 6465-76* по грунту из лака ГФ-021,ГОСТ 25129-82* в соответствии со СН РК 2.01-01-2013.
8. Ограждение крыльца выполнить высотой 1,0м.Длина ограждения 5.19м.

Согласовано

Согласовано

Взамен инв. №

Подпись и дата

Инв. № подл.

Изм.	Кол. уч.	Лист	№ док.	Подп.	Дата	37/22-1-АР		
						Строительство футзал в селе Кызылозен		
ГАП		Иманбаев			12.22	Футзал	Стадия	Лист	Листов
Разраб.		Нагыметулы			12.22		РП	16	
Н.контр.		Сапаралиева			12.22	Крыльцо К-3. Козырек К3	ТОО "Ремстройпроект"		

А2 (594х420) Г

Схема расположения крыльца К-4

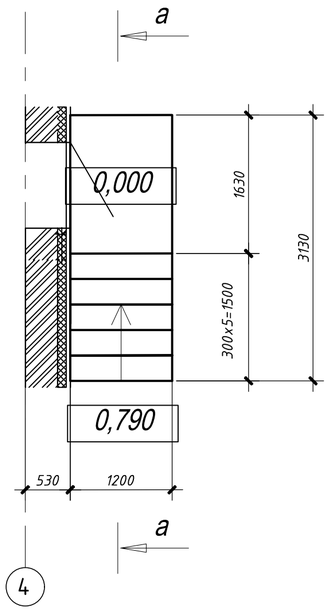

а-а

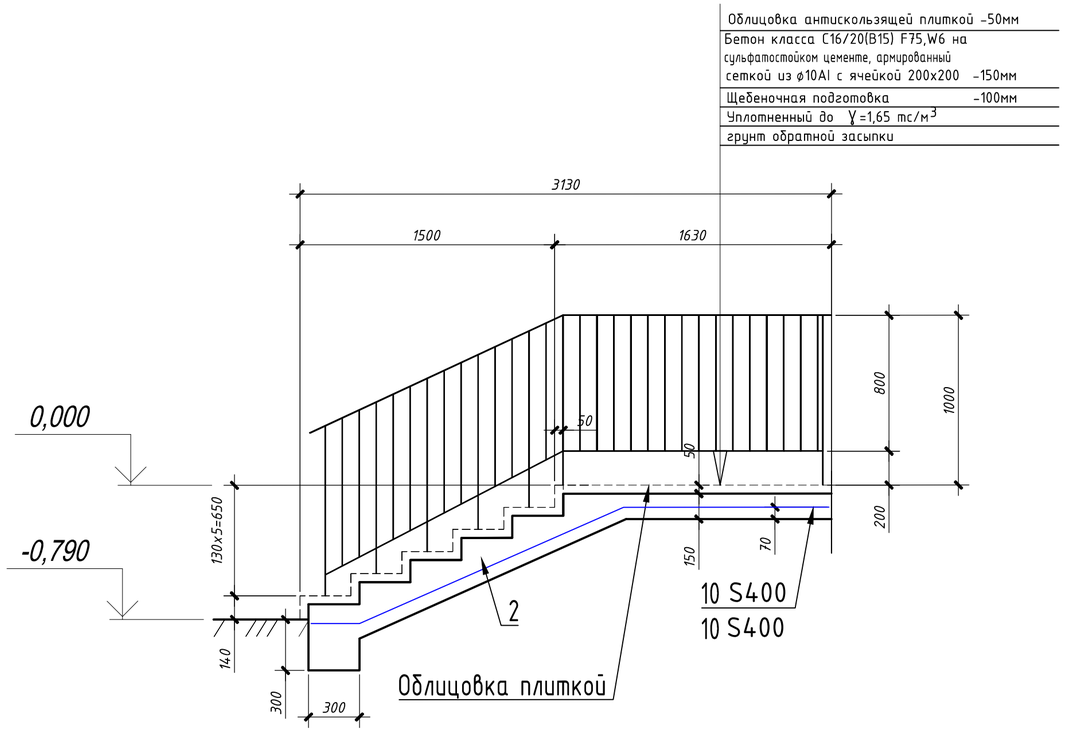

Козырек К4
М1:50

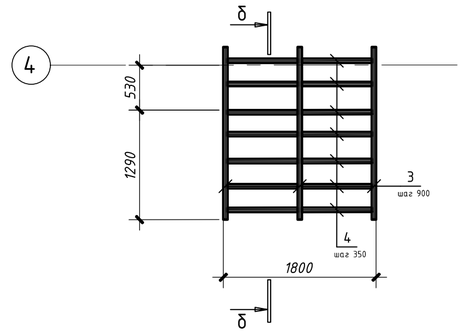

б-б

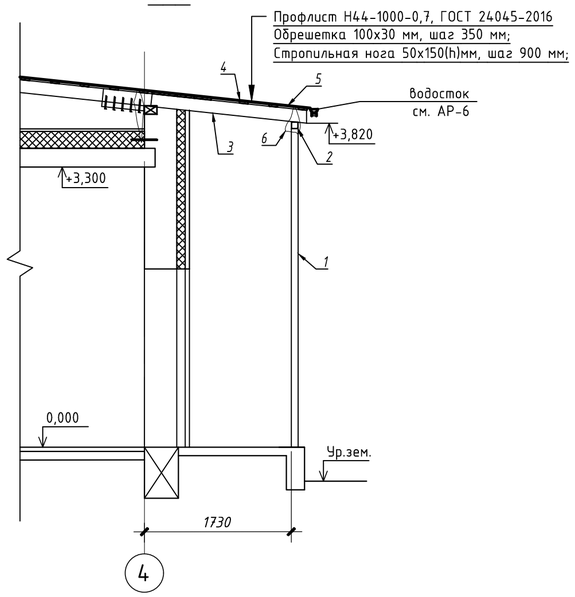

Спецификация элементов крыльца К-4

Марка, поз.	Обозначение	Наименование	Кол.,шт	Масса ед., кг	Примечание
		крыльцо К-4			
1	ГОСТ 6787-2001	плитка керамогранита антискользящая (площадка и лестница), м2			5 м^2
2	СТ РК EN 206-2017 (ГОСТ 26633-2015)	бетон класса С16/20(В15) F75,W6 на сульфатостойком цементе, м^3 (площадка и лестница)			0,84м^3
3	ГОСТ 23279-2012	сетка 4С ф10АI-200 ф10АI-200			23,65 кг
4	СТ РК 948-92	щебеночная подготовка, пропитанная битумом, t=100мм, м3(подготовка под площадку и лестницу)			0,456м^3
5	ГОСТ 6617-76	поверхности конструкций соприкасающихся с грунтом,м2			1,66м2
6	ГОСТ 57141-2016	плитка из керамогранита(боковые стороны крыльца),м2			3м2

Спецификация элементов

Марка, поз.	Обозначение	Наименование	Кол.,шт	Масса ед., кг	Примечание
		Козырек К4			
1	ГОСТ 8639-82	Труба 80х80х5 ГОСТ 8639-82 / С245 ГОСТ 27772-2015 L=3840	2	43.900	87.80
2	ГОСТ 8639-82	Труба 80х80х5 ГОСТ 8639-82 / С245 ГОСТ 27772-2015 L=1900	1	21.700	21.70
3	ГОСТ 8486-86	стропильная нога ◻50х150(h) мм, L=2400 мм, шаг 900 мм, м^3	3	0.018	0.05
7	ГОСТ 8486-86	обрешетка доска ◻100х30(h) мм, L=1800 мм, шаг 350 мм. м^3	7	0.005	0.04
6	ГОСТ 2333-80*	скрутка из проволок 2ф4, L=1100 мм	2	0.217	0.43
10	ГОСТ 24045-2010 СТ РК EN 508-1-2012	профилированный лист Н44-1000-0,7, м^2			3,2

Примечание:

1. Крыльца выполнить из бетона класса С16/20(В15) F75,W6 на сульфатостойком цементе по ГОСТ 26633-2015,армированные сетками 4С ф10 АI, с шагом стержней 200мм в обоих направлениях.
2. Под крыльца входов выполнить щебеночную подготовку толщиной 100 мм, пропитанную битумом.
3. Все поверхности конструкций, соприкасающиеся с грунтом, обмазать горячим битумом марки БН 70/30 по ГОСТ 6617-76 за 2 раза по холодной битумной мастике ГФ115, площадь покрытия 1,66м^2.
4. Обратную засыпку выполнить местным грунтом без включения растительного слоя и строительного мусора с послойным уплотнением грунта с доведением до γ=1,65тс/м^3.
5. Для защиты пиломатериалов от биоразрушения предусматривается пропитка водным раствором антисептического препарата ХМФ (ГОСТ 23787.9-84) -5-8% концентрации.Все деревянные конструкции подвергнуть глубокой пропитке антипиренами.Влажность древесных материалов не должна превышать 20%.
6. Сварку металлических конструкций производить электродами Э-42 по ГОСТ 9467-75,высоту швов принять равной наименьшей толщине двух свариваемых элементов.
7. После монтажа всех металлических конструкций и закладных изделий выполнить мероприятия по их антикоррозийной защите путем нанесения на эти поверхности эмалевой краски ПФ-115,ГОСТ 6465-76* по грунту из лака ГФ-021,ГОСТ 25129-82* в соответствии со СН РК 2.01-01-2013.
8. Ограждение крыльца выполнить высотой 1,0м.Длина ограждения 4.424м.

Согласовано

Согласовано

Взамен инв. №

Подпись и дата

Инв. № подл.

Изм.	Кол. уч.	Лист	№ док.	Подп.	Дата	37/22-1-АР		
						Строительство футзал в селе Кызылозен		
ГАП		Иманбаев			12.22	Футзал	Стадия	Лист	Листов
Разраб.		Нагыметулы			12.22		РП	17	
Н.контр.		Сапаралиева			12.22	Крыльцо К-4. Козырек К4	ТОО "Ремстройпроект"		

А2 (594х420) Г

Фрагмент плана пандуса

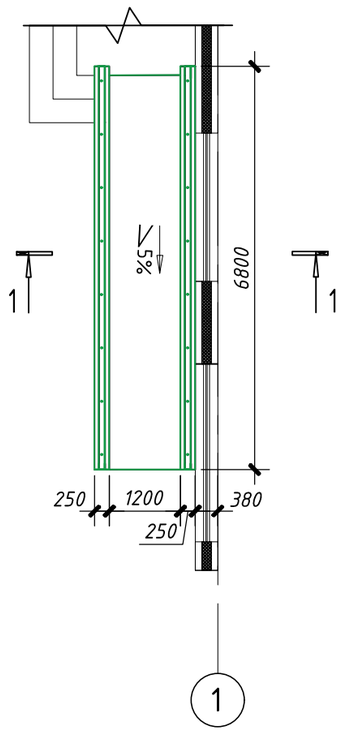

Узел А М1:10

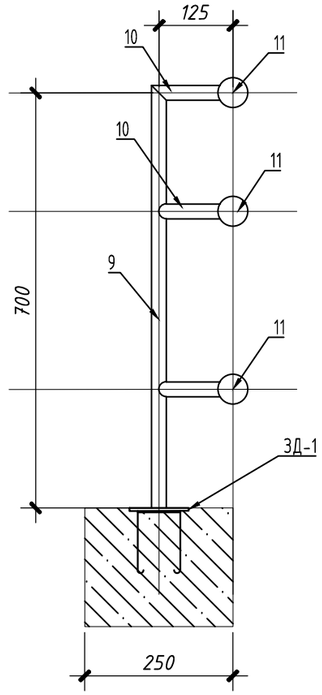

ЗД-1 М1:10

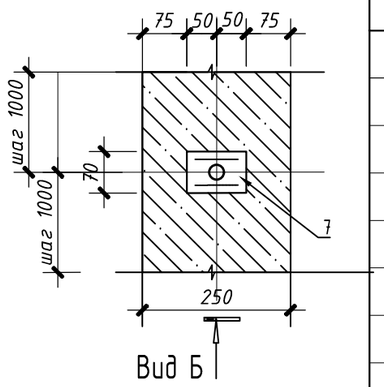

Вид Б М1:10

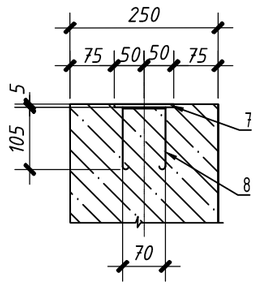

1-1 М1:3

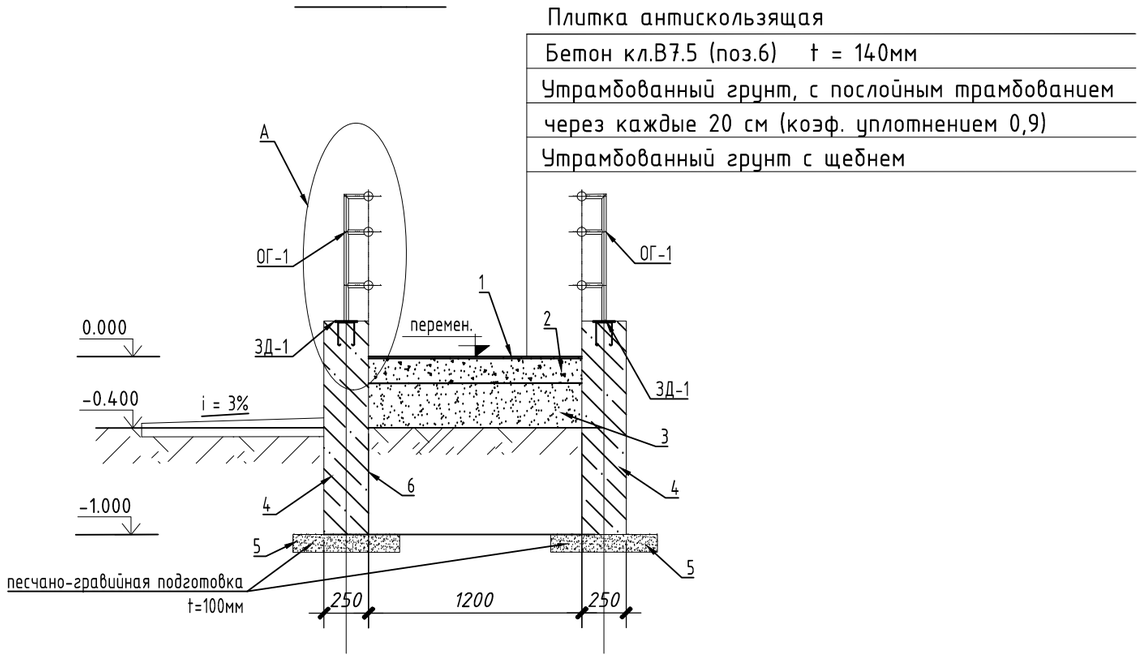

Спецификация элементов пандуса

Марка по проекту	Обозначение	Наименование	Кол. шт.	Масса ед. кг.	Приме-чание
		Пандус	1		
1	ГОСТ 6787-2001	Плитка керамическая антискользящая,м2			8,16м2
2	СТ РК EN 206-2017	Бетон класса С12/15 t=140мм,м3			1,142м3
3		Насыпной утрамбованый грунт			2,04м3
4	СТ РК EN 206-2017	Бетон класса С12/15 (стенка),м3			3,4м3
5	ГОСТ 23735-79	Песчано-гравийная подготовка,м3			0,42м3
6	ГОСТ 6617-76	Битум БН 70/30,м2			19,64м2
		Закладная деталь ЗД-1	16	0,55	8,8 кг
7	ГОСТ 19903-2015	- 5х70х100 мм	1	0,27	0,27 кг
8	ГОСТ 34028-2016	Ø8АII L=350 мм	2	0,14	0,28 кг
		Ограждение ОГ-1	1	162,54	162,54 кг
9	ГОСТ 10704-91	Ø 25х2,5 L= 700 мм с шагом 0,9 м	16	0,97	15,57 кг
10	ГОСТ 10704-91	Ø 25х2,5 L= 130мм с шагом 0,9 м	48	0,2	8,67 кг
11	ГОСТ 10704-91	Ø 57х2,5 L=6,86х6шт.=41,16 п.м.	1	138,3	138,3 кг

Примечание:
1. За условную отметку 0.000 принят уровень чистого пола здания.
2. Засыпку грунта выполнять с послойным трамбованием увлажненного грунта без твердых включений через 20 см, с коэффициентом уплотнения 0,9.
3. Сварка ручная электрическая электродами типа Э-42 (ГОСТ 9467-75). Сварка металлических деталей и конструкций производится согласно требованиям ГОСТ 11534-75 и ГОСТ 3242-79. Длину сварных швов принимать по длине контактных поверхностей стыкуемых элементов. Высоту сварных швов принимать минимальной толщине стыкуемых элементов.
4. Конструкция пандуса предусмотрена из бетона класса В15 по ГОСТ 26633-91.
5. Боковые внутренние поверхности стенок входа обмазать горячим битумом за два раза.
6. Металлические поверхности закладных деталей очистить металлическими щетками и окрасить железным суриком за два раза.

Изм.	Кол. уч.	Лист	№ док.	Подп.	Дата	37/22-1-АР			
						Строительство футзал в селе Кызылозен			
ГАП		Иманбаев			12.22	Футзал	Стадия	Лист	Листов
Разраб.		Нагыметулы			12.22		РП	18	
Н.контр.		Сапаралиева			12.22				
						Пандус	ТОО "Ремстройпроект"		

Согласовано

Взам. инв. №

Подп. и дата

Инв. № подл.

Формат А3

Схема расположения разделительной перегородки металлопластикового профиля

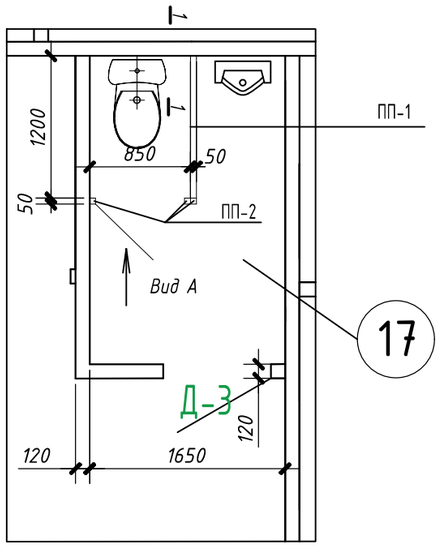

Вид А

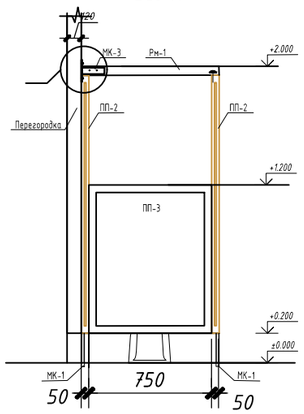

МК-1
М1:10

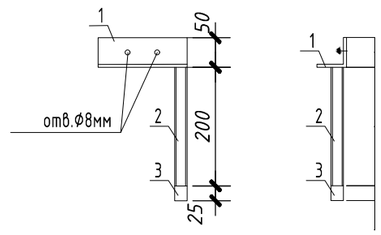

МК-3
М1:10

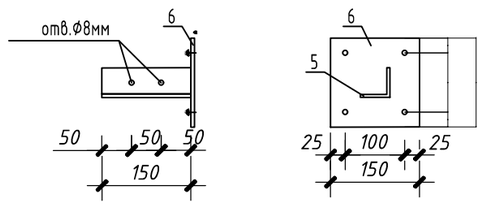

1-1

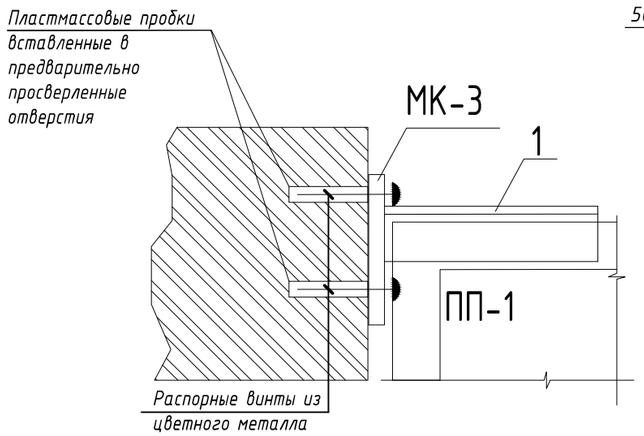

Спецификация элементов устройства перегородок (пом.17)

Марка по проекту	Обозначение	Наименование	Кол. шт.	Масса ед. кг.	Приме-чание
		Полотна пластиковые			
ПП-1	ТУ640 РК 01244419-АО-05-2000	П 12х18 1200х1800(h)мм	1		
ПП-2	ТУ640 РК 01244419-АО-05-2000	П 0,5х17,4 50х1740(h)мм	3		
ПП-3	ТУ640 РК 01244419-АО-05-2000	П 7,5х10 750х1000(h)мм	1		
РМ-1	ТУ640 РК 01244419-АО-05-2000	Ригель из пластика L=1,2м	1		
РМ-2	ТУ640 РК 01244419-АО-05-2000	Ригель из пластика L=0,90м	1		
		Металлические консоли			
		Металлическая консоль МК-1	14		
1	ГОСТ 8509-93	уг. 50х50х5мм L= 150мм	1	0,57	
2	ГОСТ 3262-75	труба наружный Ø15х2,8мм. L= 200мм	1	0,22	
3	ГОСТ 2590-2006	сталь круглая Ø15мм. L= 25мм	1	0,03	
		Металлическая консоль МК-3	14		
1	ГОСТ 8509-93	уг. 50х50х5мм L= 150мм	1	0,57	
2	ГОСТ 19903-2015	- 6х150х150мм	1	1,06	

Согласовано

Взам. инв. №

Подп. и дата

Инв. № подл.

Изм.	Кол. уч.	Лист	№ док.	Подп.	Дата
ГАП		Иманбаев			12.22
Разраб.		Нагыметулы			12.22
Н.контр.		Сапаралиева			12.22

37/22-1-АР

Строительство футзал в селе Кызылозен

Футзал

Стадия	Лист	Листов
РП	19	

Перегородки из металлопластикового профиля (помещение 17)

ТОО "Ремстройпроект"

Схема расположения разделительной перегородки металлопластикового профиля

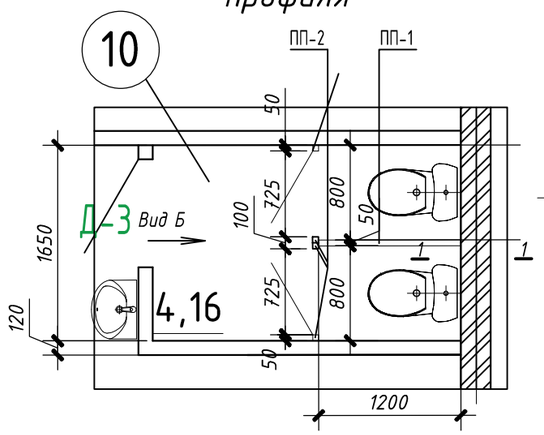

Вид Б

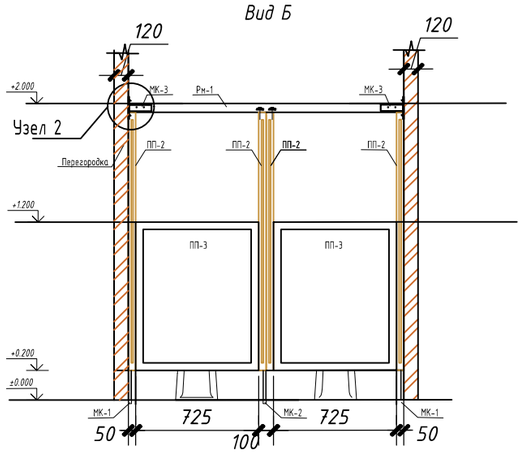

МК-1
М1:10

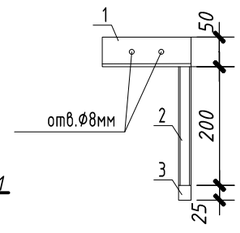

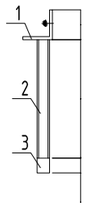

МК-2
М1:10

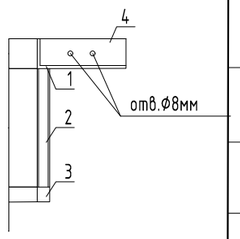

МК-3
М1:10

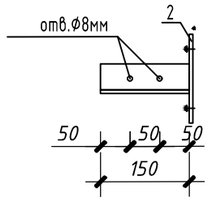

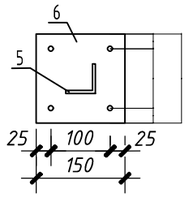

1-1

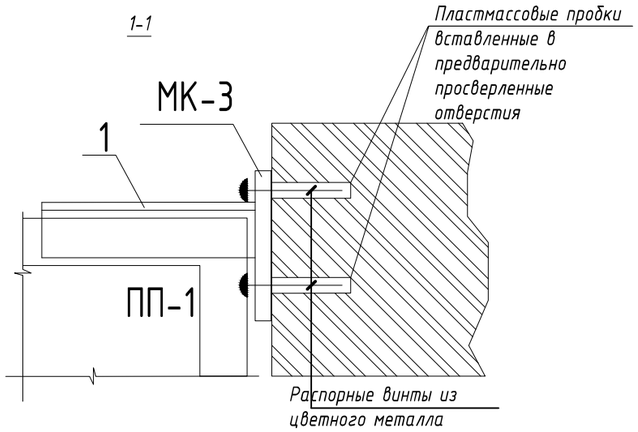

Спецификация элементов устройства перегородок (пом.10)

Марка по проекту	Обозначение	Наименование	Кол. шт.	Масса ед. кг.	Приме-чание
		Полотна пластиковые			
ПП-1	ТУ640 РК 01244419-АО-05-2000	П 12х18 1200х1800(h)мм	1		
ПП-2	ТУ640 РК 01244419-АО-05-2000	П 0,5х17,4 50х1740(h)мм	4		
ПП-3	ТУ640 РК 01244419-АО-05-2000	П 7,5х10 750х1000(h)мм	2		
РМ-1	ТУ640 РК 01244419-АО-05-2000	Ригель из пластика L=1,2м	1		
РМ-2	ТУ640 РК 01244419-АО-05-2000	Ригель из пластика L=1,65м	1		
		Металлические консоли			
		Металлическая консоль МК-1	2		
	ГОСТ 8509-93	уг. 50х50х5мм L= 150мм	1	0,57	
	ГОСТ 3262-75	труба наружный Ф21.3мм. L= 200мм	1	0,22	
	ГОСТ 2590-2006	сталь круглая Ф15мм. L= 25мм	1	0,03	
		Металлическая консоль МК-2	1		
	ГОСТ 8509-93	уг. 50х50х5мм L= 150мм	1	0,57	
	ГОСТ 3262-75	труба наружный Ф21.3мм. L= 200мм	1	0,22	
	ГОСТ 2590-2006	сталь круглая Ф15мм. L= 25мм	1	0,03	
	ГОСТ 8509-93	уг. 50х50х5мм L= 150мм	1	0,57	
		Металлическая консоль МК-3	3		
	ГОСТ 8509-93	уг. 50х50х5мм L= 150мм	1	0,57	
	ГОСТ 19903-2015	- 6х150х150мм	1	1,06	

Изм.	Кол. уч.	Лист	№ док.	Подп.	Дата
ГАП		Иманбаев			12.22
Разраб.		Нагыметулы			12.22
Н.контр.		Сапаралиева			12.22

37/22-1-АР

Строительство футзал в селе Кызылозен

Футзал

Стадия	Лист	Листов
РП	20	

Перегородки из металлопластикового профиля (помещение 10)

ТОО "Ремстройпроект"

Согласовано

Взам. инв. №

Подп. и дата

Инв. № подл.

Схема ограждения защитной сеткой по оси 2-А-Б

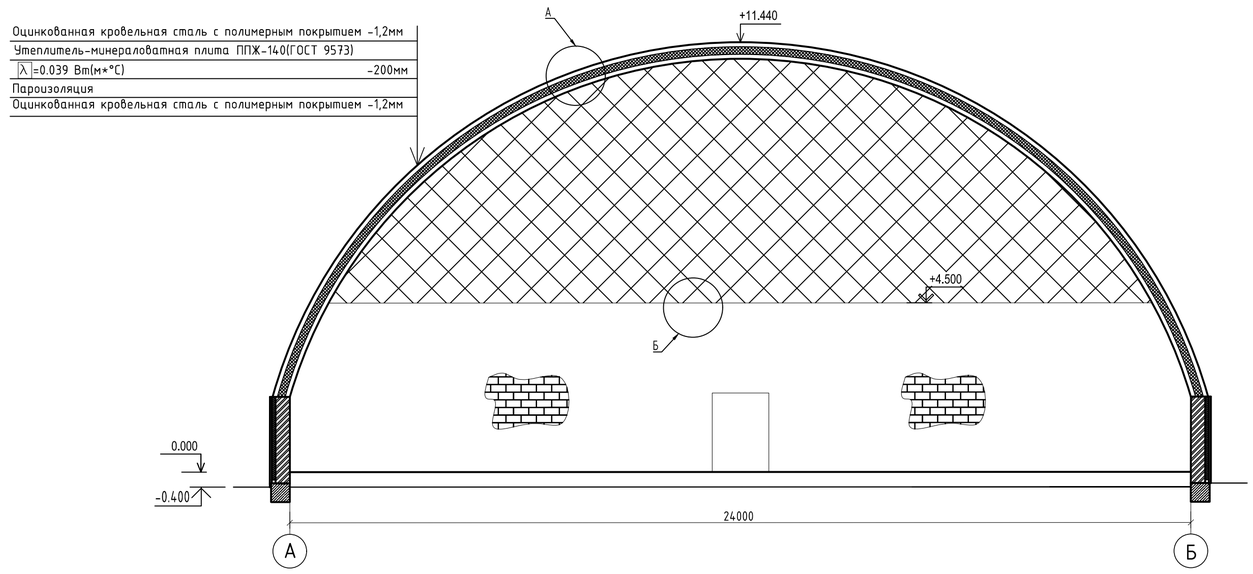

Схема ограждения защитной сеткой витража Вн-3 по оси 3-Б-А

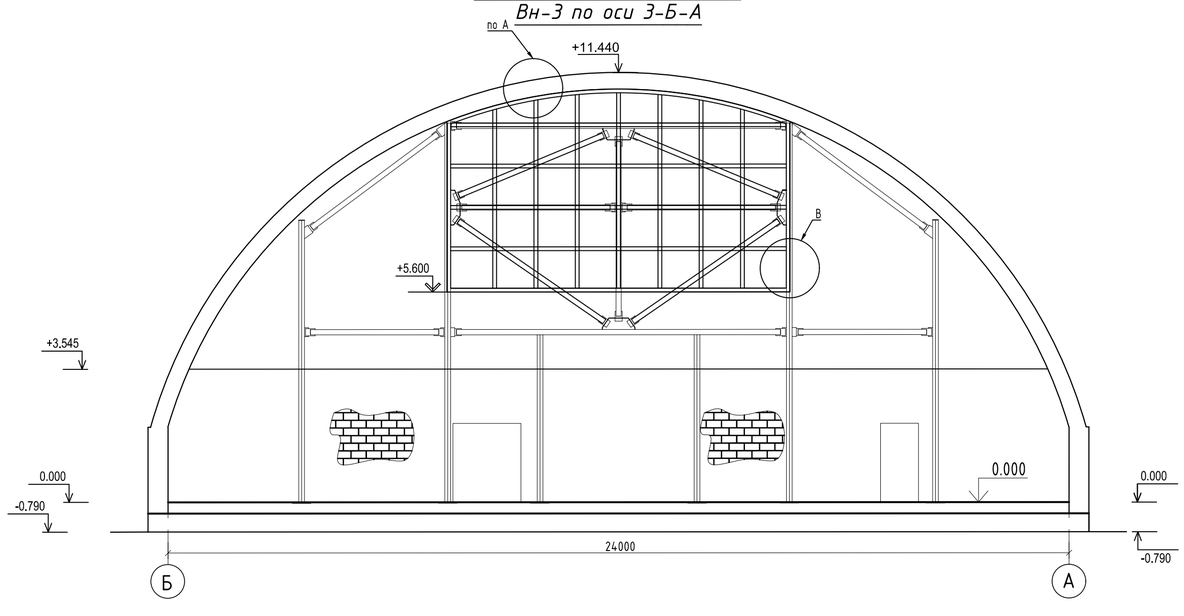

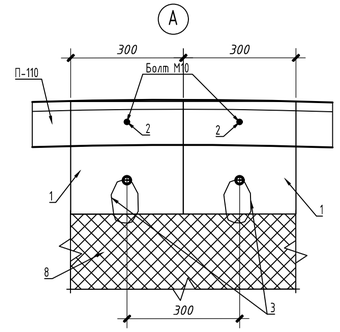

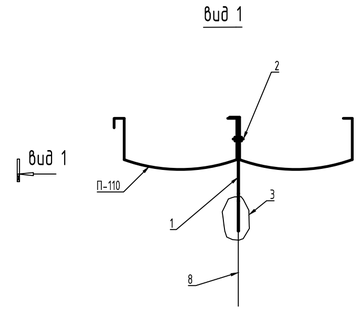

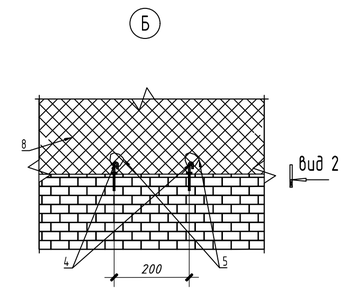

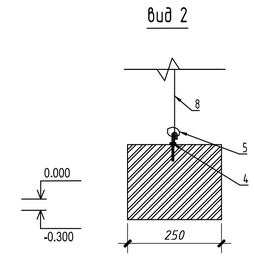

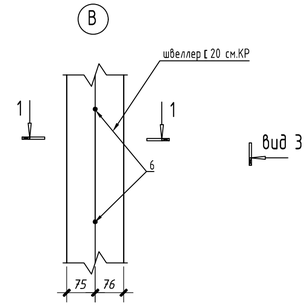

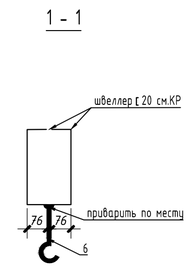

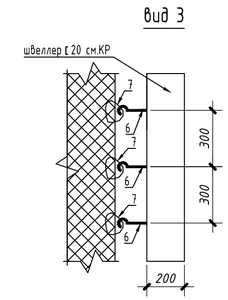

Ведомость деталей

Поз.	Эскиз
1	300
4	
6	200

Спецификация

Марка по проекту	Обозначение	Наименование	Кол. шт.	Масса ед. кг.	Приме-чание
		Детали крепления сетки			
1	ГОСТ 14918-80	Закладная деталь из оцинкованной стали 1,2мм;размером 300х1,2 L=300мм; с шагом 300мм.	121	0,87кг	105,27кг
2	ГОСТ 7805-70	Болт М10	121	0,017кг	2,02кг
3		Хомут пластмассовый стяжка	121		
4		Анкер с крючком;общая длина анкера с крючком 170мм;12х130	110	0,1566кг	17,266кг
5		Хомут пластмассовый стяжка	110		
6	СТ РК СТБ 1704-2011	Арматура Ф10 S400 ;L=200мм с шагом 300мм;1п.м.-0,617кг	68	0,1234кг	8,39кг
7		Хомут пластмассовый стяжка	68		
		Материал			
8		Заградительная сетка			157,4м2

Общие указания

1. Все стальные конструкции окрасить эмалью ПФ-115 ГОСТ 6465-76* за два раза по грунту ГФ-021 ГОСТ 25129-82* (общей толщиной 55 мкм) в соответствии с главой СНиП РК 2.01-19-2004 "Защита строительных конструкций от коррозии".
2. Сварка ручная электрическая электродами типа Э-42. Высота катета сварных швов по наименьшей толщине свариваемых деталей.
3. Все металлические конструкции покрыть огнезащитной краской по металлическим поверхностям.

Согласовано

Взам. инв. №

Подп. и дата

Инв. № подл.

Изм	Кол уч	Лист	№ док	Подп	Дата	37/22-1-АР			
						Строительство футзал в селе Кызылозен			
ГАП		Иманбаев			12.22	Футзал	Стадия	Лист	Листов
Разраб.		Нагыметулы			12.22		РП	21	
Н.контр.		Сапаралиева			12.22				
						Заградительная сеткана окна спортзала	ТОО "Ремстройпроект"		

Формат А2