РЕСПУБЛИКА КАЗАХСТАН
ТОО "РЕМСТРОЙПРОЕКТ"
Лицензия № 17003461

Рабочий проект

Заказ № 37/22

«Строительство футзал в селе Кызылозен»
Конструктивные решения
37/22-1-АР
ТОМ 2
Альбом 2

2022г.

РЕСПУБЛИКА КАЗАХСТАН
ТОО "РЕМСТРОЙПРОЕКТ"
Лицензия № 17003461

Рабочий проект

Заказ 37/22

«Строительство футзал в селе Кызылозен»

Конструктивные решения

37/22-1-АР

ТОМ 2

Альбом 2

Директор ТОО "Ремстройпроект" Иманбаев М.М.
Главный архитектор проекта Иманбаев М.М.

2022г.

ВЕДОМОСТЬ РАБОЧИХ ЧЕРТЕЖЕЙ ОСНОВНОГО КОМПЛЕКТА КР

Лист	Наименование	Прим.
1	Общие данные.	
2	Схема расположения буронабивных свай	
3	Инженерно-геологические разрезы. Свая буронабивная Бм-1	
4	Свая буронабивная Бм-1.Каркасы пространственные КП-1	
5	Схема расположения фундамента(ростверка)	
6	Раскладка блоков Виды Б,В,Г	
7	Сечение 2,3,4. Вид Д. Фрагмент 1	
8	Схема расположения стены Стм-1	
9	Схема расположения ж/б пояса	
10	Фрагменты 3,4,Рамы,1,2	
11	План перекрытия на отм. +3.300	
12	Спецификация к разрезу по оси 3	
13	Спецификация к разрезу по оси 1	
14	Ограждающие конструкции на отм. +2.000	
15	Ограждающие конструкции Узлы А, Б, В	
16	Фасады Б-А, А-Б	
17	План покрытия	
18	Установка вентиляционных коробов в зале. Узел крепления воздушно-отопительного агрегата	
19	Узлы крепления освещения	

ПЕРЕЧЕНЬ АКТОВ ОСВИДЕТЕЛЬСТВОВАНИЯ СКРЫТЫХ РАБОТ

Наименование актов	Обоснование	Примечание
Геодезические работы. По СН РК 1.03-03-2018		
Акт приемки геодезической разбивочной основы		С исполнительной схемой
для строительства.	Приложение 12	
Акт приемки-передачи результатов геодезических		С исполнительной схемой
работ при строительстве зданий и сооружений.	Приложение 13	
Монолитные бетонные и железобетонные конструкции по СП РК 5.03-107-2013		
Акт приемки опалубки.	П. 2.109	
Акт приемки арматурной стали, закладных		
изделий и анкеров.	ПП, 1.6, 2.95	
Акт приемки смонтированной арматуры закладных		
деталей и конструкций, закрываемых при		
бетонировании.	П. 2.9	
Акт приемки сварочных работ.	ПП, 1.22, 3.43, 8.77	
Акт приемки качества законченных бетоннных		С исполнительной схемой
и железобетонных конструкций .	П. 2.112	

Проект выполнен в соответствии с действующими нормами и правилами, обеспечивающими пожарную, санитарную и экологическкую безопасность при соблюдении мероприятий, предусмотренных настоящим проектом.

Главный архитектор проекта _____ Имандаев М.М.

ОБЩИЕ УКАЗАНИЯ (начало)

Рабочие чертежи комплекта КР разработаны на основании архитектурно-строительного задания на проектирование. При разработке проекта принято:
- уровень ответственности здания II;
- степень огнестойкости здания IIIа.

Проект разработан для строительства IVГ климатическом районе

-наиболее холодной пятидневки обеспеченностью 0,92	-минус 15,08 С
-базовая скорость ветра (V район согласно НТП РК 01-01-3.1(4.1)-2017)	-40 м/с
-давление ветра (V район согласно НТП РК 01-01-3.1(4.1)-2017)	-1,0 кПа
-снеговая нагрузка на покрытия (I район согласно НТП РК 01-01-3.1 (4.1)-2017)	-0,8кПа

За относительную отметку 0,000 принят уровень чистого пола первого этажа, что соответствует абсолютной отметке - 11,8

Согласно технического отчета об инженерно-геологических изысканиях, геолого-литологический разрез участка сложен следующими грунтами:

Согласно ГОСТ 25100-2011 «Грунты. Классификация» в геологическом разрезе выделены следующие инженерно- геологические элементы (ИГЭ).

ИГЭ - 1. Почвенно-растительный слой.
ИГЭ – 2. Супесь.ИГЭ – 3.
Известняк-ракушечник.
ИГЭ-2 Супесь серо-коричневая, с включениями карбонатных стяжений

Мероприятия против просадочности грунта:

Вертикальная планировка территории обеспечивает надежный сток атмосферных вод;

Обратную засыпку пазух производить местным грунтом оптимальной влажности; засыпка производится слоями 0,15-0,2м с уплотнением до плотности сухого грунта не менее 1,6т/м3.Уплотнение производить без поливки водой;

Во время строительства и эксплуатации недопускать замачивания основания.

Запроектирована отмостка вокруг здания шириной 1,5 м с уклоном не менее 3%. Бетон кл. С8/10, перекрывающая пазухи отрытого котлована на 0,4м;

Спортивная здания ангарного типа с размерами в осях 24,0х51,55м. Отметка низа ограждающих конструкции +11,000. Каркас здания решен бескаркасное, арочное. Ростверк – монолитные, железобетонные ленточные .Сваи буронабивные - монолитные ж.б. диаметром Ф400 мм. Все несущие конструкции выполнить из тяжелого бетона класса С20/25 с рабочей арматурой класса А400. Все работы по монтажу, возведению монолитных бетонных и железобетонных конструкций, по сварке металлических конструкций, по сварке монтажных соединений строительных конструкций, соединений арматуры и закладных деталей выполнять в соответствии со СП РК 5.03-107-2013 "Несущие и ограждающие конструкции" и других действующих нормативных и инструктивных документов.

Основной несущий и ограждающий элемент конструкции - панель арочного очертания из оцинкованного стального листа толщиной 1,2мм. Согласно СТО 97217441-001-2014 приняли конструкцию двухслойного арочного покрытия профиль П-1,2 толщиной заготовки 1,2мм. Утеплитель арочных конструкций - минераловатные плиты на базальтовой основе, толщиной 200мм. Арочная конструкция (панель) внутриплощадочного изготовления из стальных оцинкованных листов толщиной 1,2 мм шириной готового изделия 300мм. Укрупненные блоки из гнутых профилей устанавливают на место в покрытии последовательно с помощью автокрана. Арочные панели опираются на монолитный ж/б пояс сечением 500х400(h), расположенный в наружных кирпичных стенах толщиной 380 мм, высотой 2,0 м от уровня чистого пола. Арочные элементы при монтаже опираются на уголок обвязки и крепятся к его полке с помощью болтов М12 через 600 мм. Наружные кирпичные стены толщиной 380 с утеплением минераловатные плиты толщиной 100 мм и облицовкой профлистом по каркасу по принципу навесного фасада.

Каркас фахверка по осям 1,3 из коробка швеллера по ГОСТ 8240-97. Связи между фахверками принята из квадратных профиля по ГОСТ 30245-2012. Заводские соединения элементов конструкции - сварные. Монтажные - сварные и на болтах нормальной точности согласно узлам. Монтаж конструкций производить на болтах нормальной точности класса В.

Материал и электроды для сварки принимать по таблице 55, расчетные сопротивления сварных швов по таблице 56, катеты сварных швов по расчету, но не менее толщине свариваемых деталей. Болты - по ГОСТ 7798-70*, класса точности В, класса прочности 5.8 по ГОСТ 1759.4-87*; гайки - по ГОСТ 5915-70* класса прочности 5 и 8 по ГОСТ 1759.5-87*; шайбы - по ГОСТ 11371-78*.

Для предотвращения раскручивания под гайки постоянных болтов устанавливать одну пружинную шайбу по ГОСТ 6402-70*, при установке круглой шайбы по ГОСТ 11371-78* - контргайку.

Каркас металлические дымовых труб- стоек из труб по ГОСТ 8732-78, связи и распорок из угольков по ГОСТ8509-93. Сварку вести электродами Э42 по ГОСТ 9467-75*. Высоту сварного шва принять по наименьшей толщине свариваемых элементов. Все металлические конструкции окрасить эмалью ПФ-115 по грунтовке ГФ-021.

Указания о производстве работ в зимнее время

Все работы по возведению зданий и сооружений в зимнее время при отрицательных температурах должны выполняться в полном соответствии с требованиями СП РК EN 1996 «Проектирование каменных конструкций» и СП РК 5.03-107-2013 «Несущие и ограждающие конструкции» и технических условий на производство и приемку строительных и монтажных работ.

При бетонировании элементов каркасных и рамных конструкций в сооружениях с жестким сопряжением узлов (опор) необходимость устройства разрывов в пролетах в зависимости от температуры тепловой обработки, с учетом возникающих температурных напряжений, следует согласовывать с проектной организацией. Не опалубленные поверхности конструкций следует укрывать пара- и теплоизоляционными материалами непосредственно по окончании бетонирования.

Выпуски арматуры забетонированных конструкций должны быть укрыты или утеплены на высоту (длину) не менее чем 0,5 м.

Перед укладкой бетонной (растворной) смеси поверхности полостей стыков сборных железобетонных элементов должны быть очищены от снега и наледи.Выбор способа выдерживания бетона при зимнем бетонировании монолитных конструкций следует производить в соответствии (СП РК 5.03-107-2013).

Обратную засыпку выполнить с послойным трамбованием местным не агрессивным грунтом без органических включений с уплотнением до плотности сухого грунта не менее 1,95т/м3. С уплотнением вибрационными машинами. Коэффициент уплотнения должен быть не менее 0.95 с инструментальным контролем плотности при производстве работ и соответствовать требованиям СН РК 5.01-01-2013 "Земляные сооружения, основания и фундаменты.

ОБЩИЕ УКАЗАНИЯ (продолжение)

Антикоррозийная защита

Все закладные детали и соединительные элементы, расположенные внутри помещения и не обетонируемые, покрыть эмалью ГФ820 по грунтовке ГФ 024. Лакокрасочные покрытие наносится 2 слоями толщиной 120 мкм закраской за 2 раза (30%), цинковое- толщиной 120 мкм. Общая толщина покрытии 55 мкм -в заводских условиях.

Нарушенные в процессе электросварочных работ цинковые или лакокасочные покрытия должны быть восстановлены. Перед выполнением работ по восстановлению антикоррозийного покрытия поврежденная поверхность должна быть зачищена щетками и произведено обеспыливание.

Мероприятия по защите конструкций от коррозии и возгорания

Мероприятия по борьбе с коррозией при изготовлении железобетонных конструкций и строительство здания выполнены в соответствии с требованиями СН РК 2.01-01-2013 "Защита строительных конструкций от коррозии".

Противопожарные мероприятия

Выполнены в полном соответствии со СП РК 2.02-20-2006 "Пожарная безопасность зданий и сооружений."

Мероприятия по защите от шума учтены согласно пп 4.4.8 СП РК 3.02-101-2012 "Здания жилые многоквартирные".

ВЕДОМОСТЬ ССЫЛОЧНЫХ И ПРИЛАГАЕМЫХ ДОКУМЕНТОВ

Обозначение	Наименование	Примечание
	Ссылочные документы.	
Серия 1.400-15	Унифицированные закладные изделия железобетонных конструкций.	
ГОСТ 23279-2012	Сетки арматурные сварные для железобетонных конструкций и изделий	
ГОСТ 34028-2016	Прокат арматурный для железобетонных конструкций Технические условия	
ГОСТ 14098-2014	Соединения сварные арматуры и закладных изделий железобетонных конструкций.	
СН РК 5.03-07-2013	Несущие и ограждающие конструкции	
СП РК 5.03-107-2013	Несущие и ограждающие конструкции	
ГОСТ 8240-97	Швеллеры стальные горячекатаные	
ГОСТ 30245-2012	Профили стальные гнутые замкнутые сварные квадратные и прямоугольные	

Изм.	Кол.уч.	Лист	№док.	Подпись	Дата	37/22-1-КР		
						Строительство футзал в селе Кызылозен		
ГАП		Имандаев			12.22	Футзал	Стадия	Лист	Листов
Разраб.		Нагыметулы			12.22		РП	1	19
Н.контр.		Сапаралиева			12.22				
						Общие данные	ТОО "Ремстройпроект"		

Согласовано

Согласовано

Взамен инв. №

Подпись и дата

Инв. № подл.

А2 (594х420) Г

Схема расположения буронабивных свай

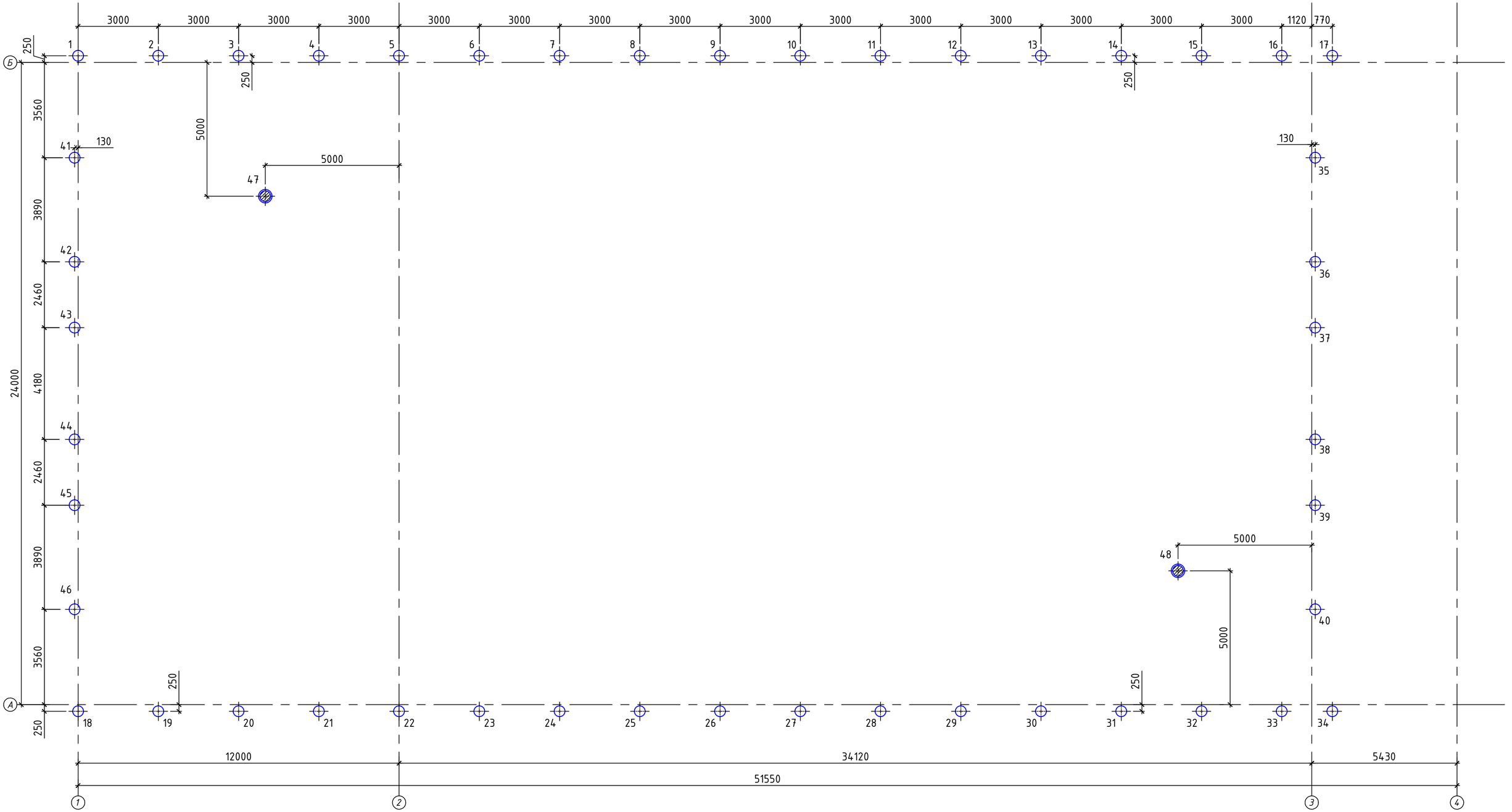

Спецификация к схеме расположения свай

Поз.	Обозначение	Наименование	Кол.	Масса ед.,кг	Примечание
1-48	Листы КР-3, КР-4	Свая буронабивная Бм1	48		

Ведомость свай

Марка сваи	Условное обозначение	№№ свай	Количество свай, шт.	Абсолютная отметка, м		Длина сваи, м	Сечение сваи, мм	Примечание
				Верха сваи	низа сваи			
Бм1	⊕	1-46	46	+239,07	+236,32	2,75	d=400	
Бм1	⊕	47-48	2	+239,07	+236,32	2,75	d=400	2 штук контр.свай

1. Данный лист смотреть совместно с комплектом чертежей марки АР и ГП.

Фундаменты фока запроектированы из монолитной ростверки, опертой на свайное основание (сваи буронабивные диаметром 400 мм).

2. Бетон для свай принят класса по прочности С20/25(В25) , марки по водонепроницамости W8, марки по морозостойкости F200.
3. За относительную отметку 0,000 принят уровень чистого пола пола первого этажа, который соответсвует абсолютной отметке 58.40
4. Несущая способность свай (Fd) по результатам расчета 23.79 т. без учета коэффициента надежности.

Изм.	Кол.уч.	Лист	№док.	Подпись	Дата	37/22-1-КР		
						Строительство футзал в селе Кызылозен		
ГАП		Иманбаев			12.22	Футзал	Стадия: РП	Лист: 2	Листов:
Разраб.		Нагыметулы			12.22				
Н.контр.		Сапаралиева			12.22	Схема расположения буронабивных свай	ТОО "Ремстройпроект"		

Согласовано

Согласовано

Взамен инв. №

Подпись и дата

Инв. № подл.

А2 (594х420) Г

Инженерно-геологические разрезы.

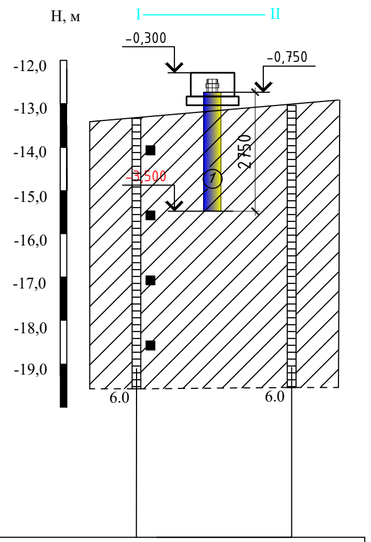

Вид и № выработки	Скв-1	Скв-2
Отметка устья, м	-13,12	-12,90
Расстояние, м	15.8	

Свая буронабивная Бм1

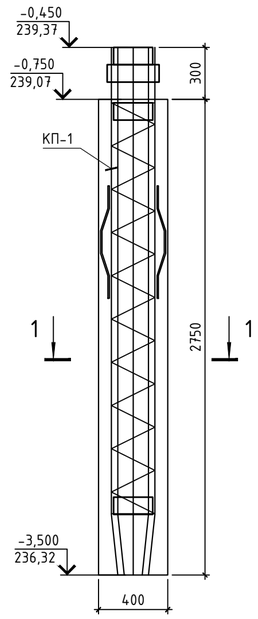

1-1

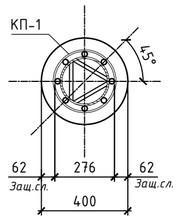

Спецификация элементов сваи буронабивной Бм-1

Поз.	Обозначение	Наименование	Кол.	Масса ед.,кг.	Примечание
		Сборочные элементы			
КП-1	Лист КР-4	Каркас пространственный КП-1	1	110.09	
		Материалы			
		Бетон С20/25(B25), F200, W8	0.35		

Ведомость расхода стали на элемент, кг.

Марка элемента	Изделия арматурные								Изделия закладные					Общий расход
	Арматура класса			Арматура класса				Всего	Прокат марки				Всего	
	S240			S400					С245					
	СТ РК СТБ 1704-2011			СТ РК СТБ 1704-2011					ГОСТ 19903-2015					
	ф8		Итого	ф16	ф25		Итого		-6	-12		Итого		
КП-1	4.16		4.16	1.74	94		95.74	99.90	7.08	3.11		10.19	10.19	110.09
Общий расход на сваю	4.16		4.16	1.74	94		95.74	99.90	7.08	3.11		10.19	10.19	110.09

ВЕДОМОСТЬ ОБЪЕМОВ ЗЕМЛЯНЫХ МАСС

Наименование грунта	Количество, м³		Приме-чание
	Насыпь (+)	Выемка (-)	
1. Вынутой грунт		168,63	

1. Данный лист смотреть совместно с листами КР-2...4.
2. Строительно-монтажные работы должны выполняться в соответствии с утвержденным и согласованным с проектной организацией проектом производства работ (ППР), разработанного на основании данного проекта в соответствии с требованиями нормативных документов:
- СП РК 5.03-107-2013 "Несущие и ограждающие конструкции";
- СП РК 5.01-102-2013 "Основания зданий сооружений";
- СП РК 5.01-103-2013 "Свайные фундаменты";
3. При строительстве в зимних условиях, работы выполнять в соответствии с указаниями СП РК 5.03-107-2013.
4. Приемка арматурных каркасов должна выполняться до укладки в бетон и оформляется актами на скрытые работы (СН РК 01.03-00-2011) с участием технического надзора и представителями проектной организации.
5. Бетонирование вести в соответствие с требованиями СП РК 5.03-107-2013.
6. Сваи выполнять из бетона плотной структуры на цементных вяжущих объемной массой 2400 кг/м3, класса по прочности на сжатие С20/25 ГОСТ 26633-2015 , марки по водонепроницаемости W8, марки по морозостойкости F200.
7. При бетонировании использовать бетон на щебне мелкой фракции 5-10 мм с подвижностью бетонной смеси П5.
8. К устройству ростверков (монолитной балки) приступать при наборе прочности бетоном сваи не менее 80% от проектной.
9. Класс бетона по прочности должен быть подтвержден лабораторными исследованиями.
10. Данные контрольных образцов бетона, заложенного в монолитные конструкции, предоставить техническому надзору.

Изм.	Кол.уч.	Лист	Nдок.	Подпись	Дата	37/22-1-КР		
						Строительство футзал в селе Кызылозен		
ГАП		Иманбаев			12.22	Футзал	Стадия: РП	Лист: 3	Листов:
Разраб.		Нагыметулы			12.22				
Н.контр.		Сапаралиева			12.22	Инженерно-геологические разрезы. Свая буронабивная Бм-1	ТОО "Ремстройпроект"		

Согласовано

Согласовано

Взамен инв. №

Подпись и дата

Инв. № подл.

КП-1

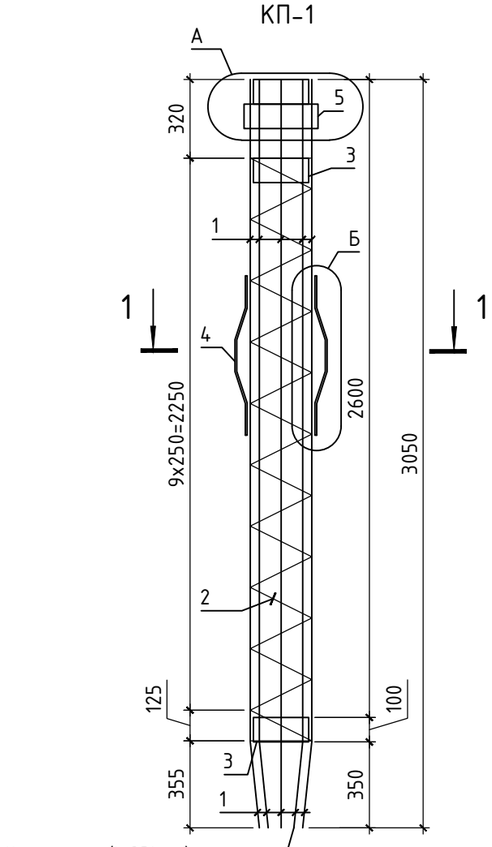

Низ каркаса (L=350 мм) отогнуть на 15-20°

1-1

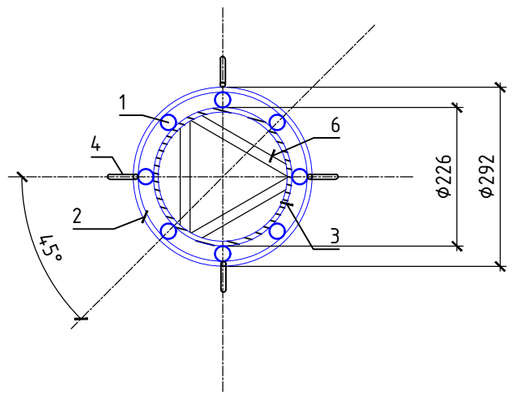

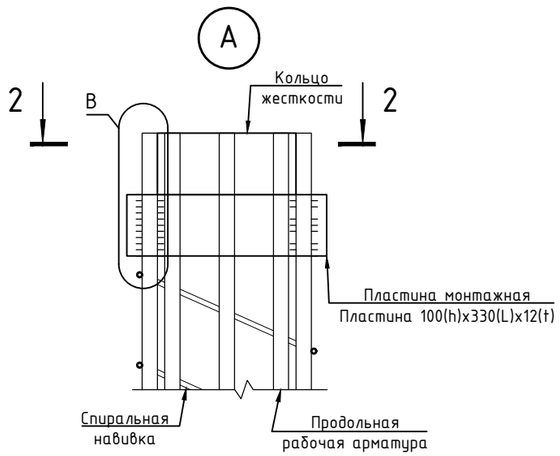

Спецификация на элементы каркаса

Поз.	Обозначение	Наименование	Кол.	Масса ед.,кг.	Примечание
		КП-1			110.09
1	ГОСТ СТ РК СТБ 1704-2011	⌀25 S400 L=3050	8	11.752	94
2	ГОСТ СТ РК СТБ 1704-2011	⌀8 S240 м.п.	8.92	0.395	3.52
3	ГОСТ 19903-2015	Лист 6x100x750 ГОСТ 19903-2015 / С245 ГОСТ 27772-2015	2	3.54	7.08
4	ГОСТ СТ РК СТБ 1704-2011	⌀8 S240 L=415	4	0.16	0.64
5	ГОСТ 19903-2015	Лист 12x100x330 ГОСТ 19903-2015 / С245 ГОСТ 27772-2015	1	3.11	3.11
6	ГОСТ СТ РК СТБ 1704-2011	⌀16 S400 L=180	6	0.29	1.74

Ведомость деталей

Поз.	Эскиз
3	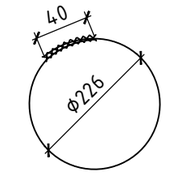
4	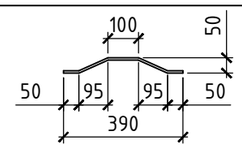

Б

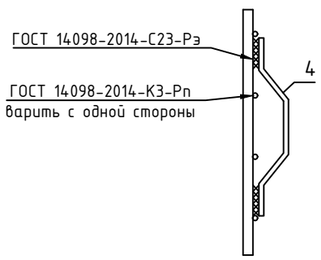

Г

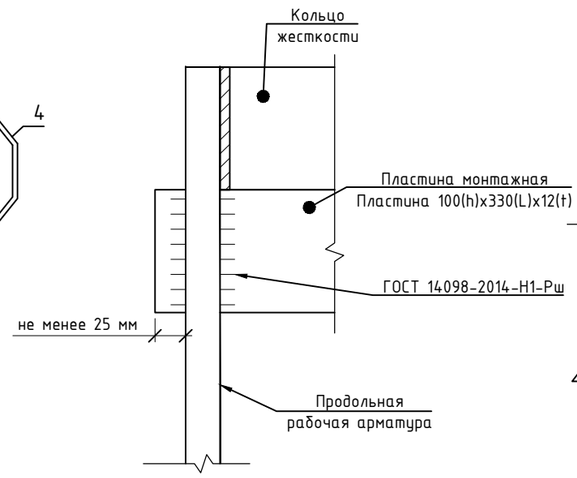

2-2

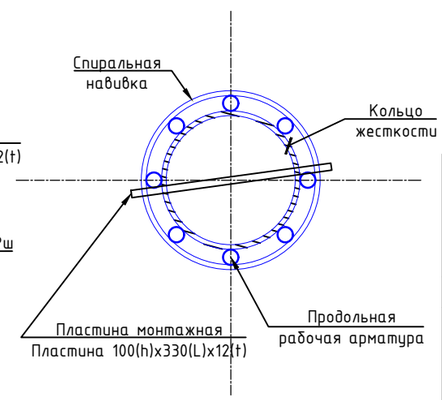

1. Данный лист смотреть совместно с листом КР-3.
2. Ведомость расхода стали см. лист КР-3.

Изм.	Кол.уч.	Лист	Nдок.	Подпись	Дата	37/22-1-КР			
						Строительство футзал в селе Кызылозен			
ГАП		Иманбаев			12.22	Футзал	Стадия	Лист	Листов
Разраб.		Нагыметулы			12.22		РП	4	
Н.контр.		Сапаралиева			12.22				
						Свая буронабивная Бм-1.Каркасы пространственные КП-1	ТОО "Ремстройпроект"		

Согласовано

Взамен инв. №

Подпись и дата

Инв. № подл.

Схема расположения фундамента(ростверка)

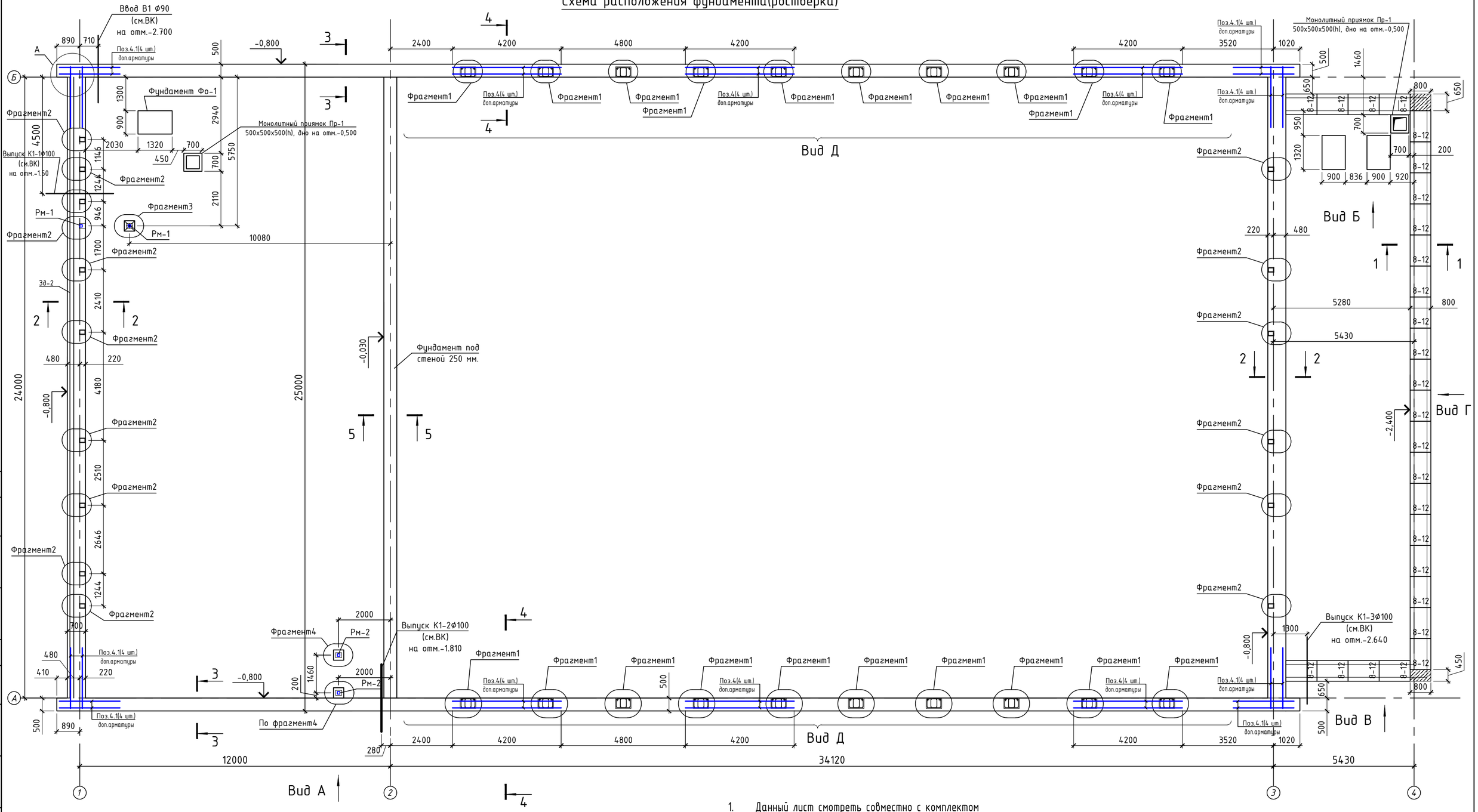

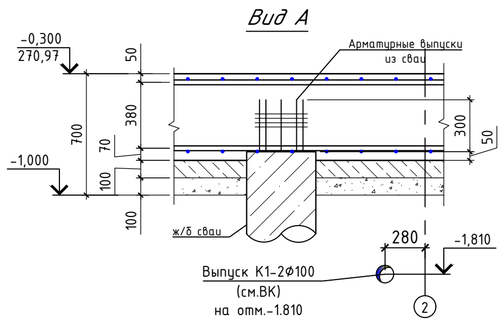

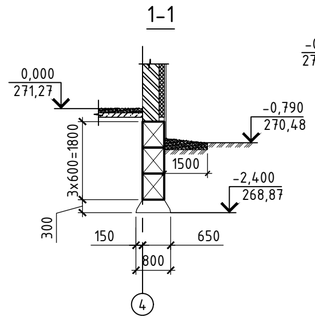

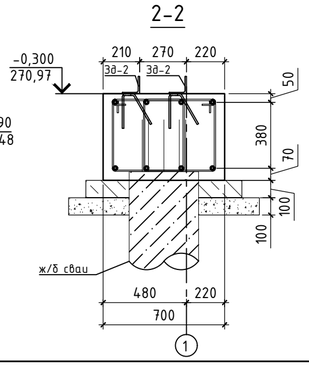

1. Данный лист смотреть совместно с комплектом чертежей марки АР и ГП.

Фундаменты фока запроектированы из монолитной ростверки, опертой на свайное основание (сваи буронабивные диаметром 400 мм).

2. Бетон для свай принят класса по прочности С20/25(В25) , марки по водонепроницамости W8, марки по морозостойкости F200.
3. За относительную отметку 0,000 принят уровень чистого пола пола первого этажа, который соответсвует абсолютной отметке 58.40.

Изм.	Кол.уч.	Лист	Nдок.	Подпись	Дата
ГАП		Иманбаев			12.22
Разраб.		Нагыметулы			12.22
Н.контр.		Сапаралиева			12.22

37/22-1-КР

Строительство футзал в селе Кызылозен

Футзал	Стадия	Лист	Листов
	РП	5	

Схема расположения фундамента(ростверка)

ТОО "Ремстройпроект"

Согласовано

Согласовано

Уразва

29.06.21

ВК

Взамен инв. №

Подпись и дата

Инв. № подл.

А2 (594x420) Г

Вид Б

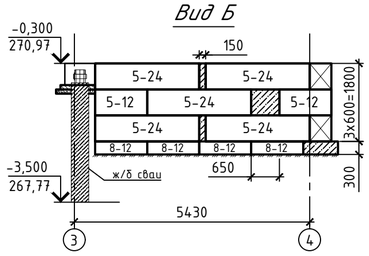

Вид В

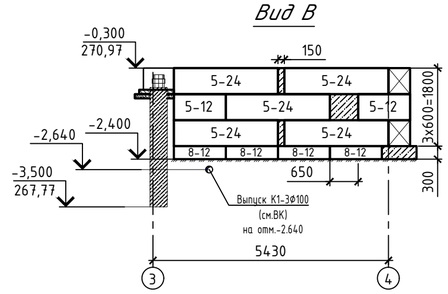

Сетка СС1

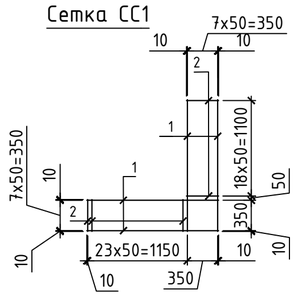

Вид Г

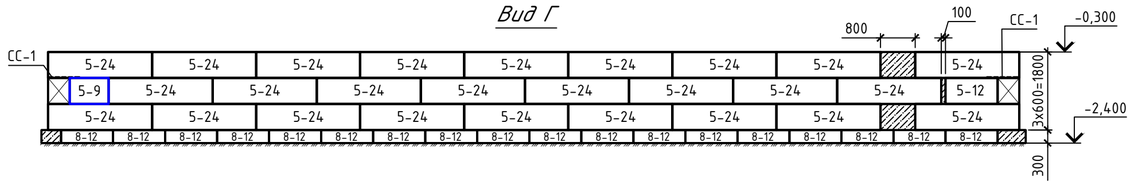

Фундамент Фо-1

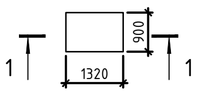

1-1

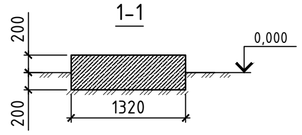

Монолитный приямок Пр-1

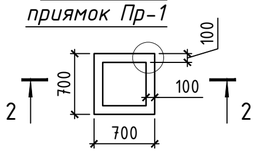

2-2

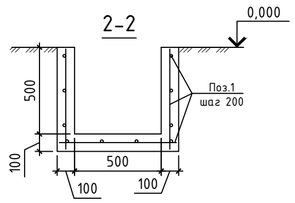

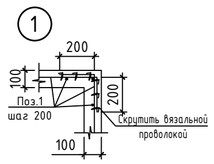

Фундамент под перегородки 120мм. М1:20

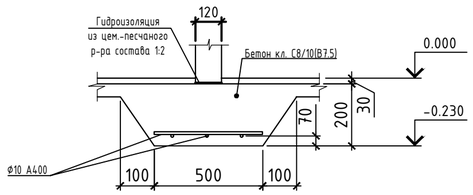

5-5 Фундамент под стеной 250мм. М1:20

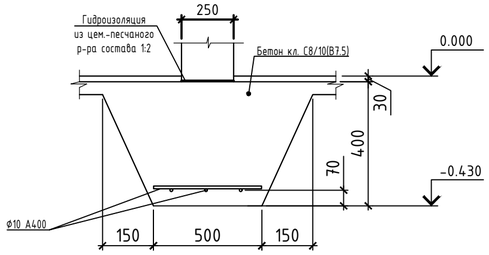

Спецификация элементов.

Марка поз.	Обозначение	Наименование	Кол.	Масса ед., кг.	Примеч.
		Фундаментные плиты			
8-12	СТ РК 956-93	Ф18.12-3	26	550	
		Монол.заделки из бетона кл.С16/20(В15),	-	-	0.3 м3
		F75,W6			
		Фундаментные плиты			
5-9	ГОСТ 13579-78	ФБС 9.5.6-т	1	590	
5-12	ГОСТ 13579-78	ФБС 12.5.6-т	5	790	
5-24	ГОСТ 13579-78	ФБС 24.5.6-т	36	1630	
		Монол.заделки из бетона кл.С8/10(В7,5)	-	-	1.2 м3
		F75,W6,.			
		Фундаментные сетки			
		Сетка СС1	2		
1	ГОСТ 6727-80	Проволока Ф4Bpl, L=1520 мм	16	0,14	2.240
2	ГОСТ 6727-80	Проволока Ф4Bpl, L=370 мм	42	0.034	1.428
		Фундамент под перегородки 120 мм.			
1	СТ РК СТБ 1704-2011	Ф10 S400, L=1000 мм	597	0,617	368.3
	СТ РК EN 206-2017	Бетон кл.С8/10(В7,5), F75,W6 м3	16		
		Гидроизоляция из цем.-песчаного р-ра , м2	15,4		
		Фундамент под стеной 250 мм.			
1	СТ РК СТБ 1704-2011	Ф10 S400, L=1000 мм	112	0,617	69.1
	СТ РК EN 206-2017	Бетон кл.С8/10(В7,5), F75,W6 м3	6,5		
		Гидроизоляция из цем.-песчаного р-ра , м2	6		
		Фундаменты под оборудование Фо-1	3		
	СТ РК EN 206-2017	Бетон кл.С20/25(В25), F75,W6 м3	0,5		
		Монолитный приямок Пр-1	2		
1	СТ РК СТБ 1704-2011	Ф 10 S400, L=п.м.	25.6	0.617	15.8
	СТ РК EN 206-2017	Бетон кл.С20/25(В25), F75,W6 м3	0.2		куб. м

1. Бетонирование монолитных ж.б. элементов вести согласно СН РК 5.03-07-2013.
2. За относительную отметку 0,000 принят уровень чистого пола первого этажа, что соответствует абсолютной отметке
3. Работать совместно с листами КР-5.
4. Обратную засыпку выполнить с послойным трамбованием местным не агрессивным грунтом без органических включений с уплотнением до плотности сухого грунта не менее 1,95т/м3. Уплотнение производить без поливки водой;
5. Основаниями для фундаментов служат грунты инженерно-геологического элемента ИГЭ-2.
   Физико-механические свойства супеси песчанистые (ИГЭ-2) в естественном состоянии при доверительной вероятности 0,85:
   угол внутреннего трения ϕII= 28°;
   модуль деформации E = 19,2 МПа;
   расчетное сопротивление грунта R0 = 300 кПа.
6. Для защиты от агрессивного воздействия грунта все бетонные и ж /бетонные элементы фундаментов выполнить из бетона нормальной плотности на W4
7. Горизонтальная гидроизоляция на отм. -0,300 из 2-х слоев гидроизола на битумной мастике S=16,2 м2
8. Вертикальную гидроизоляцию фундамента с отм . -2.100 до отм. верха отмостки выполнить обмазкой горячим битумом за 2 раза S=116,28 м2.
9. Кладку блоков выполнить по свежеуложенному цементно -песчаному раствору М75.
10. Фундаментные плиты укладывать на песчанную подсыпку , толщ. 100 мм, на отм. -2.400. V=3,4 м^3
11. При раскладке фундаментных блоков должна быть обеспечена перевязка блоков на глубину не менее 1/3 высоты блока.

Изм.	Кол.уч.	Лист	Nдок.	Подпись	Дата	37/22-1-КР		
						Строительство футзал в селе Кызылозен		
ГАП		Иманбаев			12.22	Футзал	Стадия: РП	Лист: 6	Листов:
Разраб.		Нагыметулы			12.22				
Н.контр.		Сапаралиева			12.22	Раскладка блоков Виды Б,В,Г	ТОО "Ремстройпроект"		

Согласовано

Согласовано

Взамен инв. №

Подпись и дата

Инв. № подл.

2-2

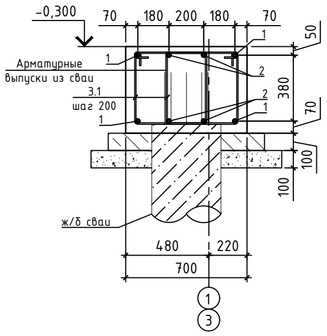

3-3

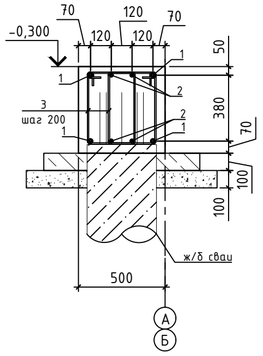

4-4

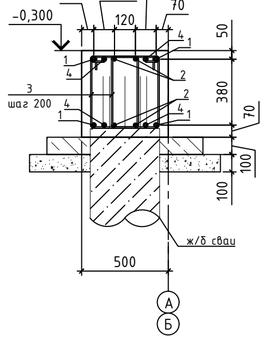

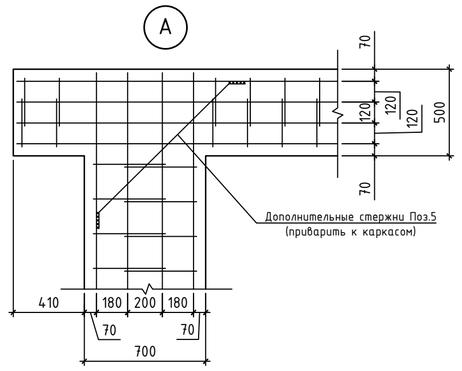

Вид Д

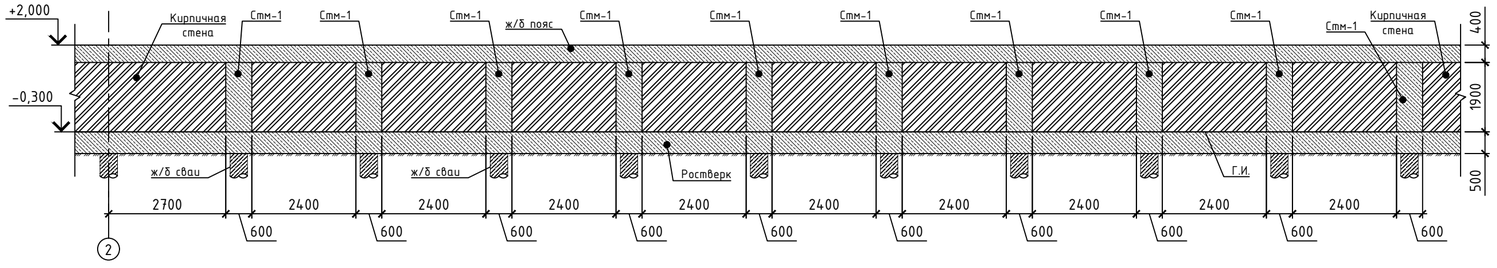

Спецификация элементов

Поз.	Обозначение	Наименование	Кол., шт.	Масса ед., кг	Примечание
		Ростверк			5589,2
ЗД-1	см. дан. лист	Закладная деталь ЗД-1	15	8,03	120,5
ЗД-1	см. дан. лист	Закладная деталь ЗД-2	48	13,70	657,6
1	СТ РК СТБ 1704-2011	ф20, S400 L=1000	624	2,47	1538,8
2	СТ РК СТБ 1704-2011	ф16, S400 L=1000	617	1,58	973,6
3	СТ РК СТБ 1704-2011	ф8, S240 L=1540	960	0,61	584,0
3.1	СТ РК СТБ 1704-2011	ф8, S240 L=1820	480	0,72	345,1
4	СТ РК СТБ 1704-2011	ф20, S400 L=4200	24	10,36	248,6
4.1	СТ РК СТБ 1704-2011	ф20, S400 L=2340	32	5,77	184,7
5	СТ РК СТБ 1704-2011	ф10, S400 L=1260	8	0,78	6,2
6	СТ РК СТБ 1704-2011	ф18, S400 L=2910	160	5,81	930,3
		Материалы			
	СТ РК EN 206-2017	Бетон кл.С20/25 W6, F75 м³			41
		Подготовка из бетона С8/10, м3			11,0
		Обмазка горячим битумом за 2 раза м2			144,0
		Отмостки			
		Бетон кл. С8/10,W6,F75 м3			24,5
		Щебеночная под-ка из щебня, δ=100мм. м3			24,5

Спецификация элементов

Марка Поз.	Обозначение	Наименование	Кол-во	Масса 1 дет. кг.	Масса изделия кг.
		Закладной детали 3д1			
7	ГОСТ 103-2006	Полоса 20х195 ГОСТ 103-2006 / С255 ГОСТ 27772-2015 L=240	1	7.35	8.03
8	СТ РК СТБ 1704-2011	ф10 А400 L=290	2	0.18	
9	СТ РК СТБ 1704-2011	ф10 А400 L=260	2	0.16	

Фрагмент 1

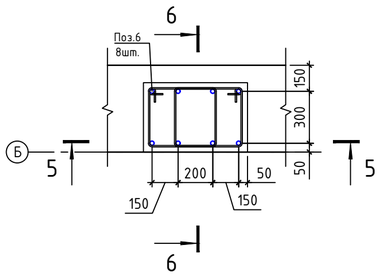

5-5

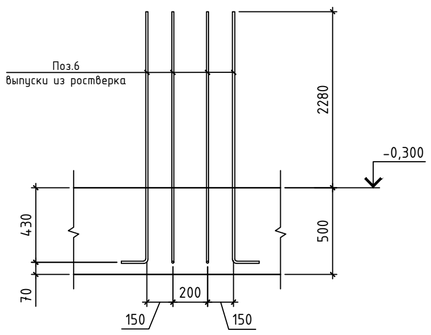

6-6

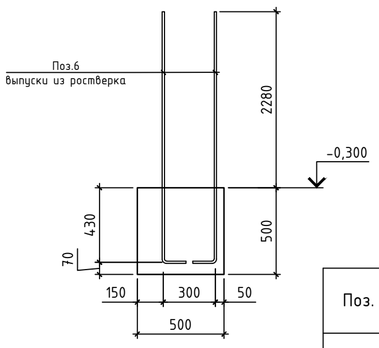

Фрагмент 2

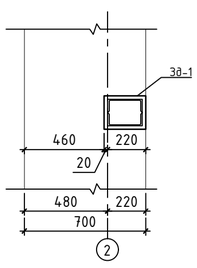

3д-1

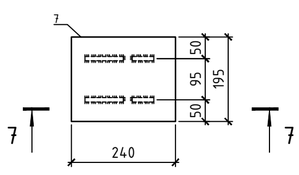

7-7

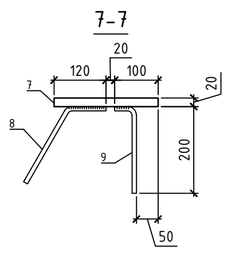

Поз.8

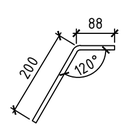

Поз.9

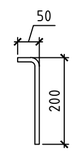

Ведомость деталей

Поз.	Эскиз
3 L= 1540	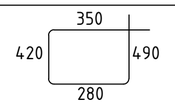
3.1 L= 1820	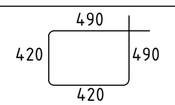
5 L= 1260	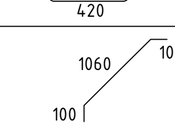
6 L= 2910	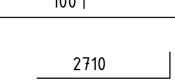

1. За относительную отметку 0,000 принят уровень чистого пола первого этажа, что соответствует абсолютной отметке
2. Общие данные см. лист 1.
3. Монолитный ростверк выполнить из бетона С20/25(В25) W4, F50.
4. Бетонирование монолитных элементов вести согласно СН РК 5.03-07-2013.
5. Под ростверк выполнить подготовку из бетона кл. С8/10(В7,5) толщиной 100мм.
6. Под бетонную подготовку выполнить уплотненный слой из щебня толщиной 100 мм,V=11 м^3
7. Поверхности ростверка соприкасающиеся с грунтом, обмазать горячим битумом за 2 раза.
8. Обратную засыпку пазух выполнить с послойным уплотнением грунтом без твердых включений.
9. Схему расположения фундамента(ростверка) см. лист КР-5
10. Данный лист смотреть совместно с листом КР-5,8.
11. Горизонтальная гидроизоляция на отм. 0,000 из 2-х слоев гидроизола на битумной мастике S=81,63 м2
12. Запроектирована отмостка вокруг здания шириной 1,5м с уклоном не менее 3%,

Изм.	Кол.уч.	Лист	Nдок.	Подпись	Дата	37/22-1-КР		
						Строительство футзал в селе Кызылозен		
ГАП		Иманбаев			12.22	Футзал	Стадия	Лист	Листов
Разраб.		Нагыметулы			12.22		РП	7	
Н.контр.		Сапаралиева			12.22				
						Сечение 2,3,4. Вид Д. Фрагмент 1	ТОО "Ремстройпроект"		

Согласовано

Согласовано

Взамен инв. №

Подпись и дата

Инв. № подл.

А2 (594х420) Г

Схема расположения стены Стм-1

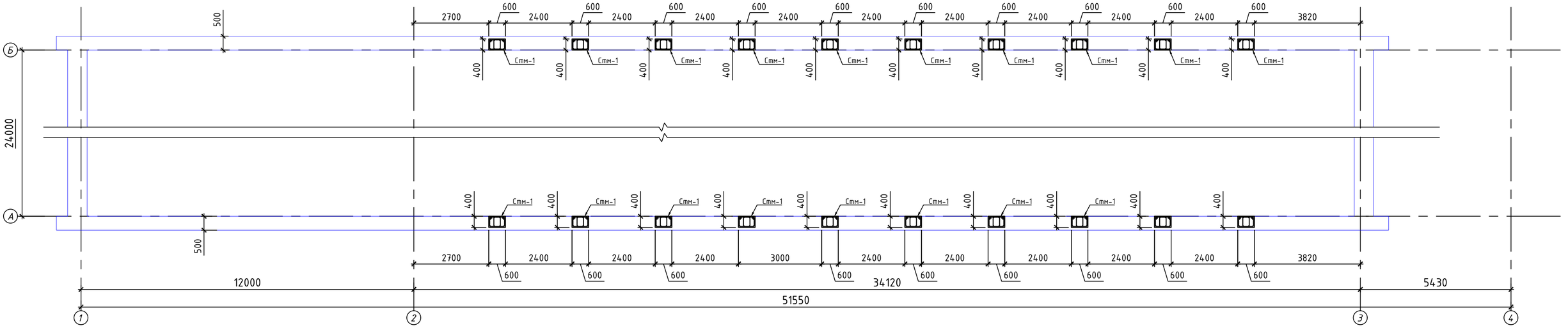

Фрагмент 1

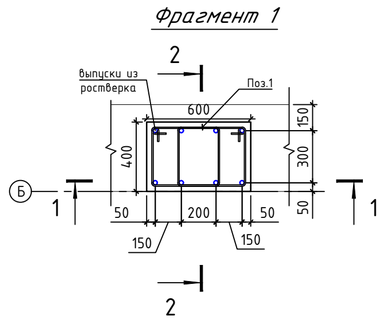

1-1

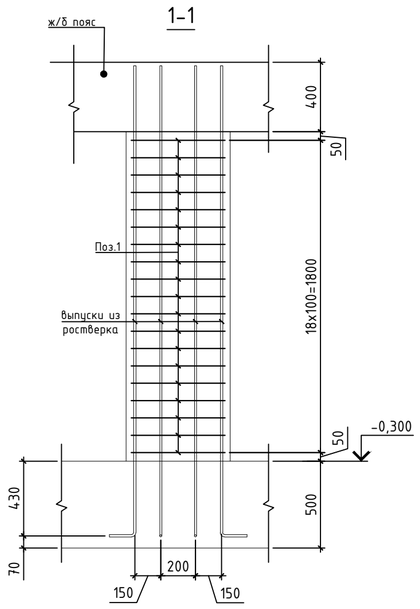

2-2

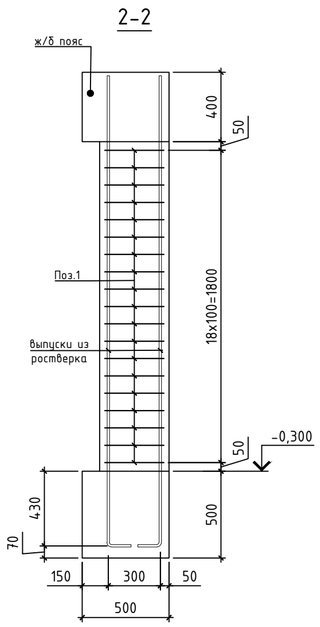

Ведомость деталей

Поз.	Эскиз
1 L= 1560	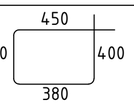

Спецификация элементов.

Марка поз.	Обозначение	Наименование	Кол.	Масса ед., кг.	Примеч.
Стм-1	см. данный лист	Стена Стм-1	20		
		Стена Стм-1			
1	СТ РК СТБ 1704-2011	ф10 S400 L=1560	38	0,96	36.5
		Бетона класса С20/25(В25)	-	-	0.46 м3
		Закладной детали Зд2 на 1 п.м			13.7
1	ГОСТ 8509-93	Уголок ∟ 100х8 L=1000	1	12	12
2	СТ РК СТБ 1704-2011	ф10 S400 L=290	5	0.18	0.9
3	СТ РК СТБ 1704-2011	ф10 S400 L=260	5	0.16	0.8

Зд-2

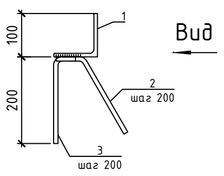

Вид А

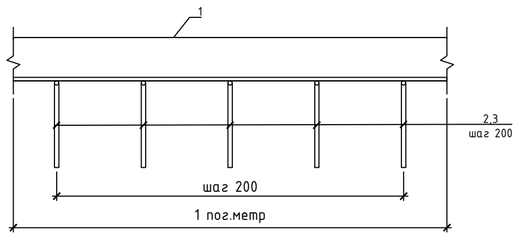

Поз.2

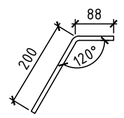

Поз.3

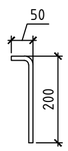

1. За относительную отметку 0,000 принят уровень чистого пола первого этажа, что соответствует абсолютной отметке 58.40
2. Общие данные см. лист 1.
3. Монолитный стены Стм выполнить из бетона С20/25(В25).
4. Бетонирование монолитных элементов вести согласно СН РК 5.03-07-2013.
5. Данный лист смотреть совместно с листом КР-7.

Изм.	Кол.уч.	Лист	Nдок.	Подпись	Дата	37/22-1-КР		
						Строительство футзал в селе Кызылозен		
ГАП		Иманбаев			12.22	Футзал	Стадия	Лист	Листов
Разраб.		Нагыметулы			12.22		РП	8	
Н.контр.		Сапаралиева			12.22				
						Схема расположения стены Стм-1	ТОО "Ремстройпроект"		

Согласовано

Согласовано

Взамен инв. №

Подпись и дата

Инв. № подл.

Схема расположения ж/б пояса

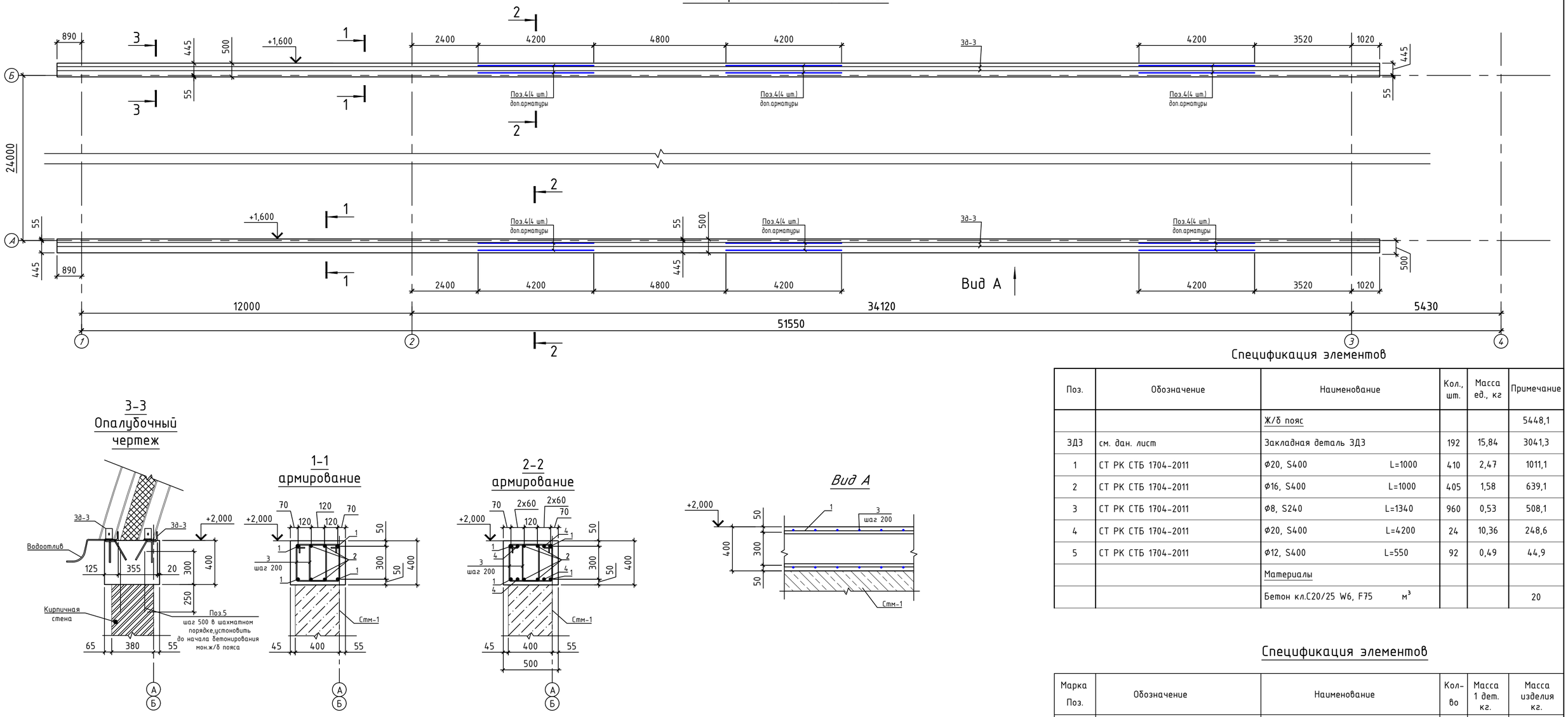

Спецификация элементов

Поз.	Обозначение	Наименование	Кол., шт.	Масса ед., кг	Примечание
		Ж/б пояс			5448,1
ЗД3	см. дан. лист	Закладная деталь ЗД3	192	15,84	3041,3
1	СТ РК СТБ 1704-2011	ф20, S400 L=1000	410	2,47	1011,1
2	СТ РК СТБ 1704-2011	ф16, S400 L=1000	405	1,58	639,1
3	СТ РК СТБ 1704-2011	ф8, S240 L=1340	960	0,53	508,1
4	СТ РК СТБ 1704-2011	ф20, S400 L=4200	24	10,36	248,6
5	СТ РК СТБ 1704-2011	ф12, S400 L=550	92	0,49	44,9
		Материалы			
		Бетон кл.С20/25 W6, F75 м³			20

3-3 Опалубочный чертеж

1-1 армирование

2-2 армирование

Вид А

Ведомость деталей

Поз.	Эскиз
3 L= 1340	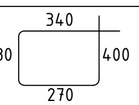

Спецификация элементов

Марка Поз.	Обозначение	Наименование	Кол-во	Масса 1 дет. кг.	Масса изделия кг.
		Закладной детали ЗД3			
6	ГОСТ 8510-86	Уголок ∟ 125x80x8 L=1000	1	13	15.84
7	СТ РК СТБ 1704-2011	ф10 S400 L=290	5	0.18	
8	СТ РК СТБ 1704-2011	ф10 S400 L=260	5	0.16	
9	ГОСТ 103-2006	Полоса 12x60 ГОСТ 103-2006 / С255 ГОСТ 27772-2015 L=100	2	0.57	
		Закладной детали ЗД4			
10	ГОСТ 8509-93	Уголок ∟ 100x8 L=1000	1	12	12.96
8	СТ РК СТБ 1704-2011	ф10 S400 L=260	6	0.16	

3д-3

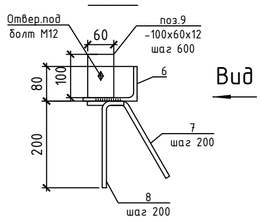

Вид Б

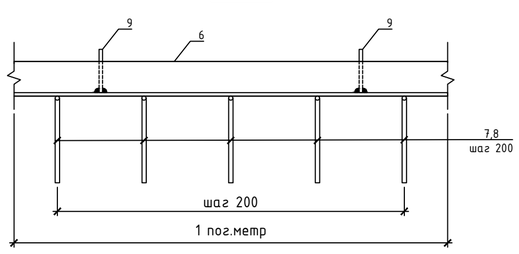

Поз.7

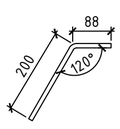

Поз.8

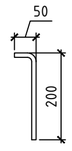

3д-4

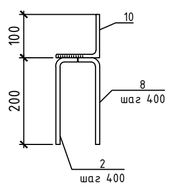

Вид В

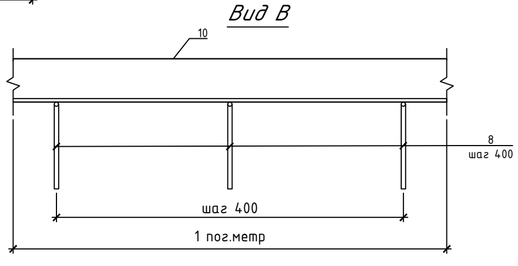

Изм.	Кол.уч.	Лист	Nдок.	Подпись	Дата	37/22-1-КР		
						Строительство футзал в селе Кызылозен		
ГАП		Иманбаев			12.22	Футзал	Стадия: РП	Лист: 9
Разраб.		Нагыметулы			12.22			Листов:
Н.контр.		Сапаралиева			12.22	Схема расположения ж/б пояса	ТОО "Ремстройпроект"	

Согласовано

Согласовано

Взамен инв. №

Подпись и дата

Инв. № подл.

А2 (594x420) Г

Фрагмент 3

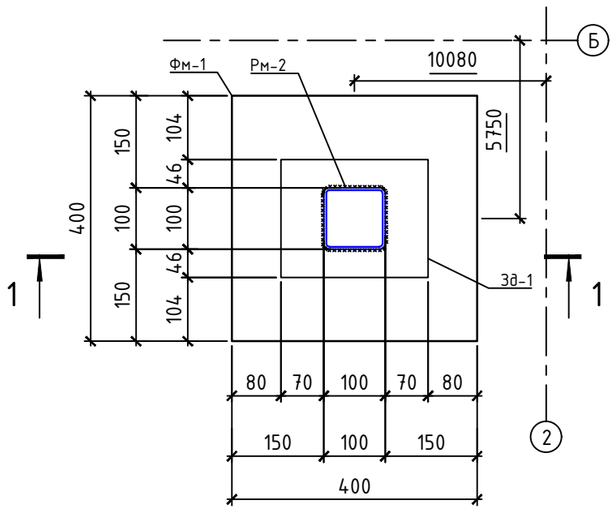

Фрагмент 4

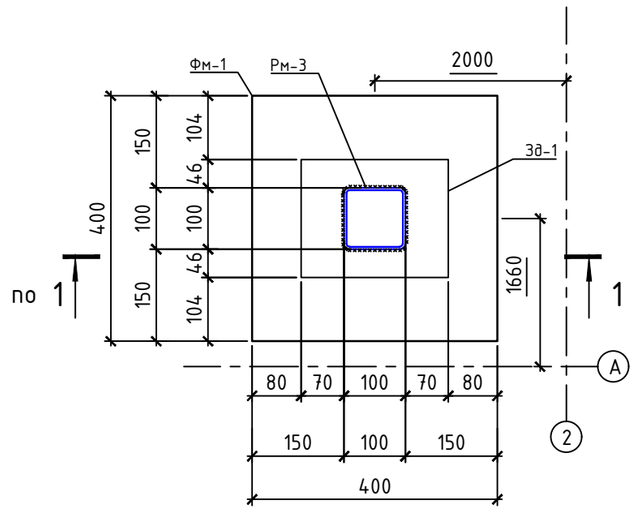

1-1

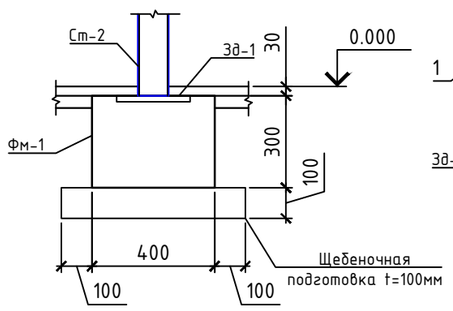

Рм-1

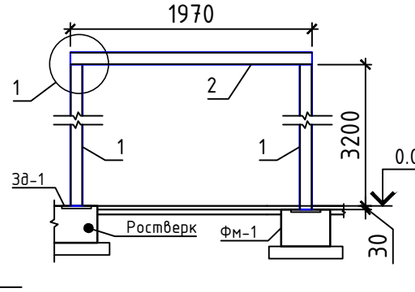

Рм-2

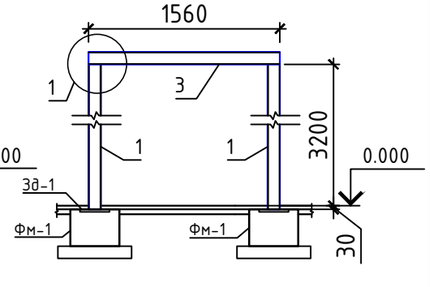

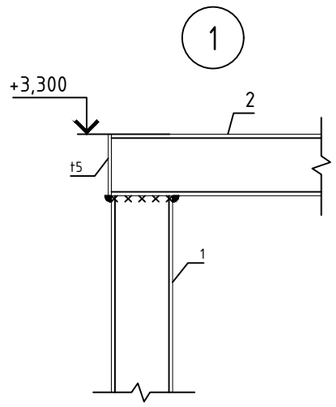

Примечание:

1. *Сварка принята ручная электрическая электродами типа Э-42.*
2. *Высота катета сварных швов принята по наименьшей толщине свариваемых деталей.*
3. *Стальные конструкции очистить от пыли и ржавчины, огрунтовать ГФ-021 (ГОСТ 25129-82).*
5. *Все металлические конструкции окрасить огнезащитными красками СТ РК 615-2-2011.*
6. *Работы вести согласно требований СП РК EN 1993 "Проектирование стальных конструкций*
7. *Данный лист смотреть с листом КР5*
8. *Бетонирование монолитных элементов вести согласно СН РК 5.03-07-2013.*

Спецификация элементов.

Марка поз.	Обозначение	Наименование	Кол.	Масса ед., кг.	Примеч.
		Фундамент Фм-1	3		
3д-1	см.лист КР7	Закладная деталь 3Д-1	1	8,03	8,03
	СТ РК EN 206-2017	Бетон кл.С8/10(В7,5), F75,W6 м3	0,05		
	ГОСТ 8267-93*	Щебеночная подготовка из щебня,м3	0,04		
		Рама Рм-1			149.68
1	ГОСТ 30245-2012	Профиль 100х100х6 ГОСТ 30245-2012 / С245 ГОСТ 27772-2015 L=3230	2	57.2	114
2	ГОСТ 30245-2012	Профиль 100х100х6 ГОСТ 30245-2012 / С245 ГОСТ 27772-2015 L=1970	1	34.9	34.9
4	ГОСТ 19903-2015	Лист 5х100х100 ГОСТ 19903-2015 / С245 ГОСТ 27772-2015	2	0.39	0.78
		Рама Рм-2			142.38
1	ГОСТ 30245-2012	Профиль 100х100х6 ГОСТ 30245-2012 / С245 ГОСТ 27772-2015 L=3230	2	57.2	114
3	ГОСТ 30245-2012	Профиль 100х100х6 ГОСТ 30245-2012 / С245 ГОСТ 27772-2015 L=1560	1	27.6	27.6
4	ГОСТ 19903-2015	Лист 5х100х100 ГОСТ 19903-2015 / С245 ГОСТ 27772-2015	2	0.39	0.78

Изм.	Кол.уч.	Лист	Nдок.	Подпись	Дата	37/22-1-КР			
						Строительство футзал в селе Кызылозен			
ГАП		Иманбаев			12.22	Футзал	Стадия	Лист	Листов
Разраб.		Нагыметулы			12.22		РП	10	
Н.контр.		Сапаралиева			12.22	Фрагменты 3,4,Рамы,1,2	ТОО "Ремстройпроект"		

Согласовано

Взамен инв. №

Подпись и дата

Инв. № подл.

План перекрытия на отм. +3.300

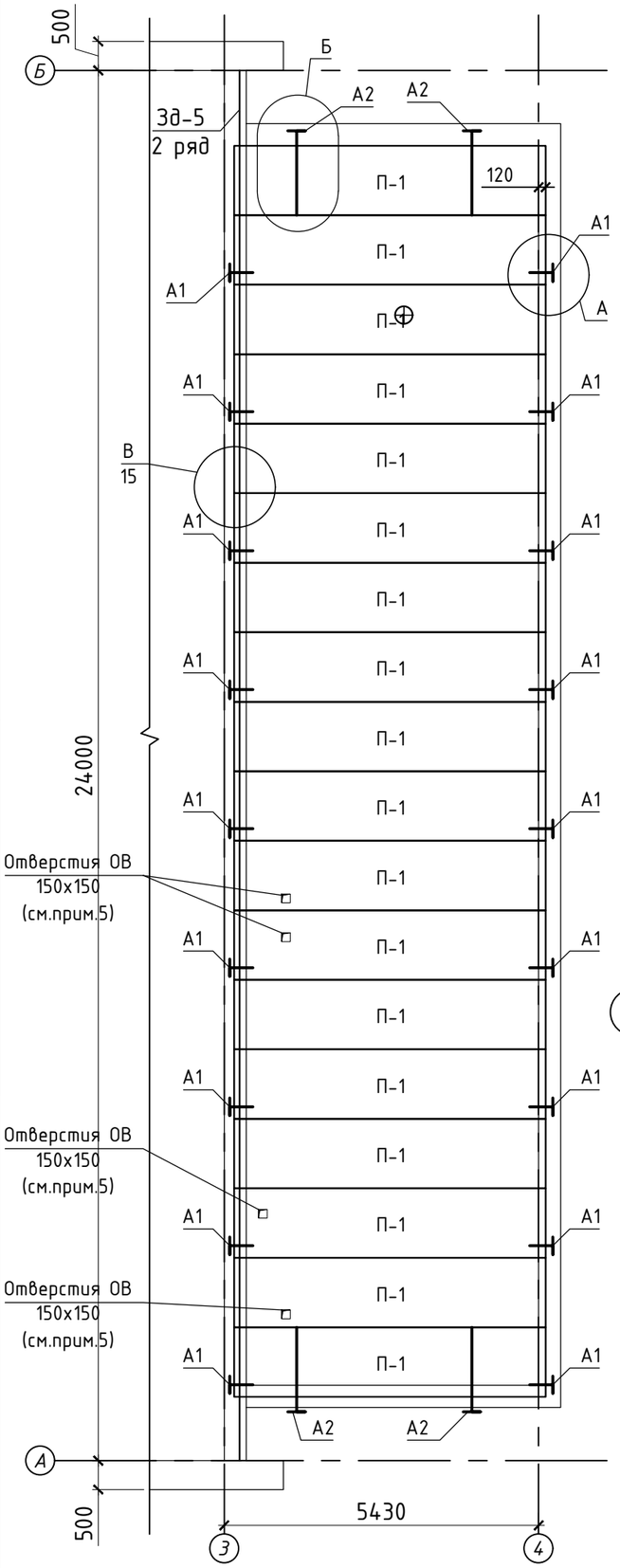

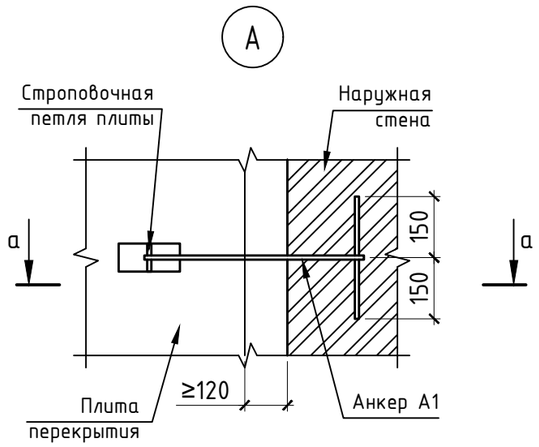

а–а

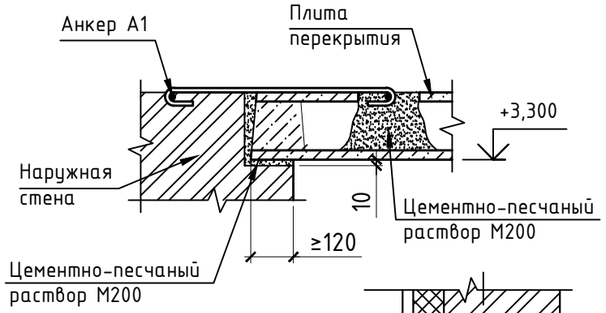

б–б

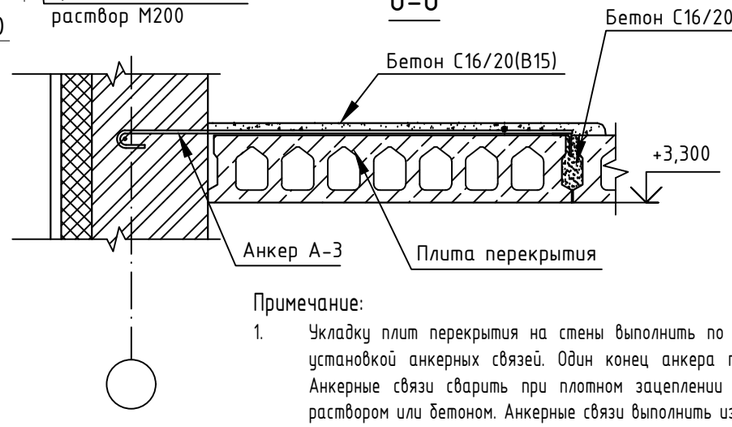

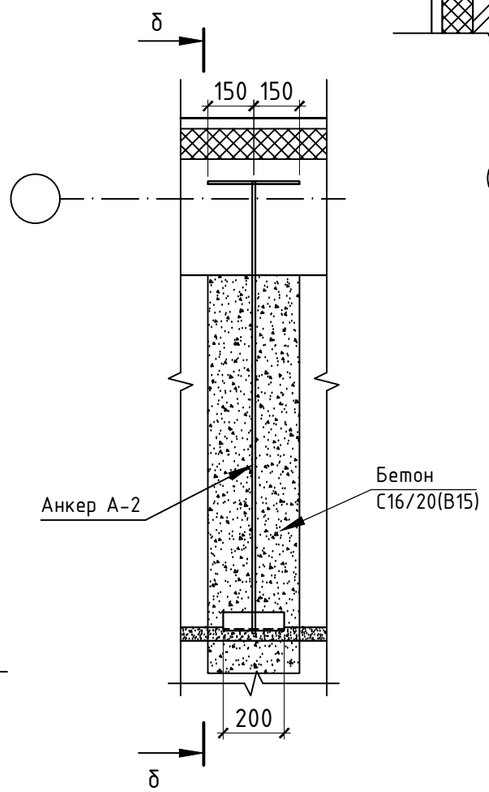

Спецификация элементов.

Марка поз.	Обозначение	Наименование	Кол.	Масса ед., кг.	Примеч.
		Плиты перекрытий			
П-1	ГОСТ 9561-2016	ПБ 54-12-8	18	1910	
		Материалы			
3д-2	см.лист КР-15	Закладная деталь 3Д-5	48	12.72	610,56
		Анкера А1	18	1,03	18.54
	СТ РК СТБ 1704-2011	ф12 S400, l=1160мм	1	1,03	1,03
		Анкера А2	4	2.83	11.32
	СТ РК СТБ 1704-2011	ф12 S400, l=1900мм	1	1,69	1,69
	ГОСТ 8510-86	Уголок ∟75х60х6мм L=200мм	1	1,14	1,14

Ведомость деталей

Поз.	Эскиз
А1 (l=1160мм)	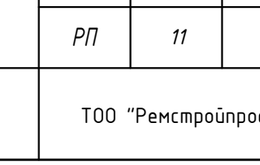
А2	

Примечание:

1. Укладку плит перекрытия на стены выполнить по свежеуложенному слою цементно-песчаного раствора М200 (ГОСТ 28013-98*) и установкой анкерных связей. Один конец анкера приварить к монтажной петле панели, второй заложить в кирпичную стену. Анкерные связи сварить при плотном зацеплении за монтажные петли с последующим антикоррозийным покрытием цементным раствором или бетоном. Анкерные связи выполнить из горячекатаной арматуры ф12мм S400.
2. Швы между плитами перекрытия заполнить цементно-песчаным раствором М200 (ГОСТ 28013-98*).

Монолитные участки выполняются согласно требованиям СП РК 5.03-107-2013 "Несущие и ограждающие конструкции". Требования к качеству поверхностей и внешнему виду монолитных участков согласно требований ГОСТ 13015-2012.

3. Сварные арматурные изделия должны соответствовать требованиям ГОСТ 10922-2012.
4. Сварку элементов производить электродами Э42.
5. Необходимые для пропуска технических коммуникаций отверстия формировать по месту, не нарушая несущих ребер, с последующей заделкой их цементным раствором.
6. Арматурные стержнеи поз.8 сажать на растворе,в предварительно просверленные,продутые и очищенные от пыли и мусора отверстия ф15мм. Глубину отверстия принять равной глубине посадки арматурного стержня закладного детали (3д-4)

Изм.	Кол.уч.	Лист	Nдок.	Подпись	Дата	37/22-1-КР			
						Строительство футзал в селе Кызылозен			
ГАП		Иманбаев			12.22	Футзал	Стадия	Лист	Листов
Разраб.		Нагыметулы			12.22		РП	11	
Н.контр.		Сапаралиева			12.22	План перекрытия на отм. +3.300	ТОО "Ремстройпроект"		

Согласовано
29.06.21
Уразалина
ОВ
Взамен инв. №
Подпись и дата
Инв. № подл.

А3 (420х297) Г

Спецификация к разрезу по оси 3

Поз.	Обозначение	Наименование	Кол.	Масса ед.,кг.	Примечание
		Детали			
Рф-1-1	ГОСТ 30245-2012	Профиль 140х100х6 ГОСТ 30245-2012 / С245 ГОСТ 27772-2015 L=3420	1	73.5	73.5
Рф-1-2	ГОСТ 30245-2012	Профиль 140х100х6 ГОСТ 30245-2012 / С245 ГОСТ 27772-2015 L=8630	1	186	186
Рф-1-3	ГОСТ 30245-2012	Профиль 140х100х6 ГОСТ 30245-2012 / С245 ГОСТ 27772-2015 L=8630	1	186	186
Рф-1-4	ГОСТ 30245-2012	Профиль 140х100х6 ГОСТ 30245-2012 / С245 ГОСТ 27772-2015 L=3945	1	84.8	84.8
Рф-1-5	ГОСТ 30245-2012	Профиль 140х100х6 ГОСТ 30245-2012 / С245 ГОСТ 27772-2015 L=4185	1	90.0	90.0
Ф-1-1	ГОСТ 8240-97	Швеллер 20П ГОСТ 8240-97 / С245 ГОСТ 27772-2015 L=7810	2	144	288
Ф-1-2	ГОСТ 8240-97	Швеллер 20П ГОСТ 8240-97 / С245 ГОСТ 27772-2015 L=10390	2	191	382
Ф-1-3	ГОСТ 8240-97	Швеллер 20П ГОСТ 8240-97 / С245 ГОСТ 27772-2015 L=4760	2	87.6	175.2
С-1-1	ГОСТ 30245-2012	Профиль 140х100х6 ГОСТ 30245-2012 / С245 ГОСТ 27772-2015 L=4165	1	89.5	89.5
С-1-2	ГОСТ 30245-2012	Профиль 140х100х6 ГОСТ 30245-2012 / С245 ГОСТ 27772-2015 L=4710	1	101	101
С-1-3	ГОСТ 30245-2012	Профиль 140х100х6 ГОСТ 30245-2012 / С245 ГОСТ 27772-2015 L=4650	1	100.0	100
1	ГОСТ 8509-93	Уголок 100х100х8 ГОСТ 8509-93 / С245 ГОСТ 27772-2015 L=100	4	1.23	4.92
2	ГОСТ 19903-2015	Лист 3х80х170 ГОСТ 19903-2015 / С245 ГОСТ 27772-2015	4	0.32	1.28
3	ГОСТ 19903-2015	Лист 5х50х140 ГОСТ 19903-2015 / С245 ГОСТ 27772-2015	52	0.27	14.0
4	ГОСТ 19903-2015	Лист 10х152х200 ГОСТ 19903-2015 / С245 ГОСТ 27772-2015	4	2.39	9.56
5	ГОСТ 19903-2015	Лист 10х190х265 ГОСТ 19903-2015 / С245 ГОСТ 27772-2015	26	3.95	103
6	ГОСТ 19903-2015	Лист 10х110х240 ГОСТ 19903-2015 / С245 ГОСТ 27772-2015	8	2.07	16.6
7	ГОСТ 19903-2015	Лист 10х280х240 ГОСТ 19903-2015 / С245 ГОСТ 27772-2015	4	5.28	21.1
8	ГОСТ 19903-2015	Лист 10х250х930 ГОСТ 19903-2015 / С245 ГОСТ 27772-2015	2	18.3	36.6
9	ГОСТ 19903-2015	Лист 10х300х870 ГОСТ 19903-2015 / С245 ГОСТ 27772-2015	2	20.5	41.0
		Метизы			
		Болт М16 - 6g50.58 ГОСТ 7798-70	56		
		Болт М10 - 6g30.58 ГОСТ 7798-70	8		
		Гайка М16 - 6Н.5 ГОСТ 5915-70	112		
		Гайка М10 - 6Н.5 ГОСТ 5915-70	16		
		Шайба А.16.01.08кп. ГОСТ 11371-78	112		
		Шайба А.10.01.08кп. ГОСТ 11371-78	16		

Разрез по оси 3

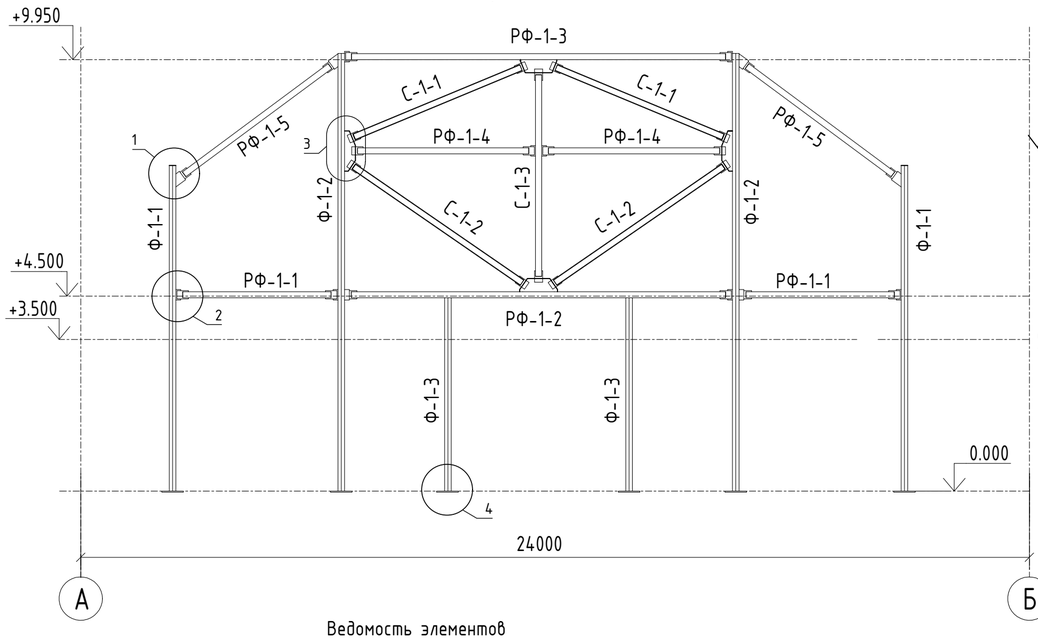

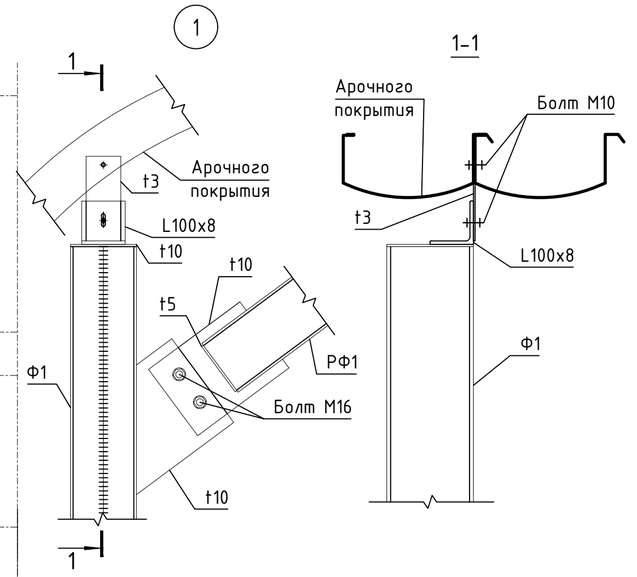

Ведомость элементов

Марка элемента	Сечение: эскиз	поз.	состав	Усилие для прикрепления: A, кН	N, кН	M,кН*м	Наименование или марка металла	Примечание
РФ-1			□ 140х100х6	±1,04	-	-	С245	
РФ-2			□ 100х100х6	±0,34	-	-	С245	
С-1			□ 140х100х6	-	±1,81	-	С245	
Ф-1	[]		[] 20П	-0,01	8,66	0,165	С245	
Ст-1	□		□ 100х100х6	-	-	-	С245	

Спецификация изделий

Марка поз.	Обозначение	Наименование	Кол. шт.	Масса кг.	Сримеч.
Ф-1	Ф-1-1	Фахверк металлическая Ф-1-1	2		
Ф-1	Ф-1-2	Фахверк металлическая Ф-1-2	2		
Ф-1	Ф-1-3	Фахверк металлическая Ф-1-3	2		
РФ-1	РФ-1-1	Ригель металлическая РФ-1-1	2		
РФ-1	РФ-1-2	Ригель металлическая РФ-1-2	1		
РФ-1	РФ-1-3	Ригель металлическая РФ-1-3	1		
РФ-1	РФ-1-4	Ригель металлическая РФ-1-4	2		
РФ-1	РФ-1-5	Ригель металлическая РФ-1-5	2		
С-1	С-1-1	Связи металлическая С-1-1	2		
С-1	С-1-2	Связи металлическая С-1-2	2		
С-1	С-1-3	Связи металлическая С-1-3	1		

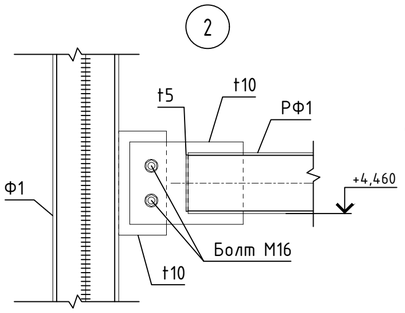

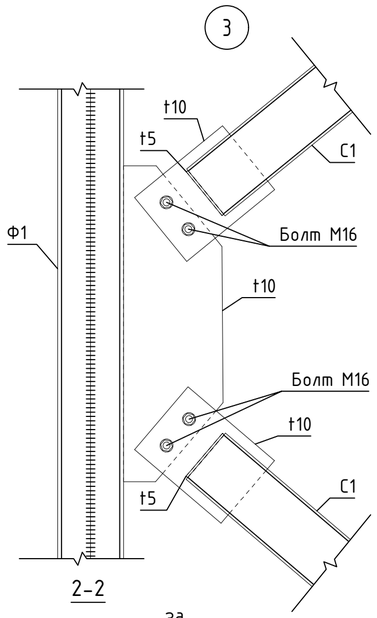

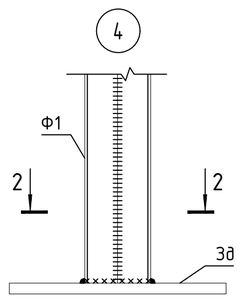

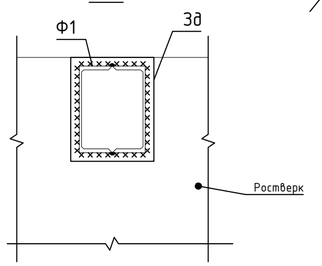

Примечание:

1. *Сварка принята ручная электрическая электродами типа Э-42.*
2. *Высота катета сварных швов принята по наименьшей толщине свариваемых деталей.*
3. *Стальные конструкции очистить от пыли и ржавчины, огрунтовать ГФ-021 (ГОСТ 25129-82).*
5. *Все металлические конструкции окрасить огнезащитными красками СТ РК 615-2-2011.*
6. *Работы вести согласно требований СП РК EN 1993 "Проектирование стальных конструкций*
7. *Данный лист смотреть с листом КР12*

Изм.	Кол.уч.	Лист	Nдок.	Подпись	Дата	37/22-1-КР		
						Строительство футзал в селе Кызылозен		
ГАП		Иманбаев			12.22			
Разраб.		Нагыметулы			12.22	Футзал	Стадия: РП	Лист: 12 / Листов:
Н.контр.		Сапаралиева			12.22			
						Спецификация к разрезу по оси 3	ТОО "Ремстройпроект"	

Согласовано

Взамен инв. №

Подпись и дата

Инв. № подл.

Спецификация к разрезу по оси 1(начало)

Поз.	Обозначение	Наименование	Кол.	Масса ед.,кг.	Примечание
		Детали			
Рф-1-1	ГОСТ 30245-2012	Профиль 140х100х6 ГОСТ 30245-2012 / С245 ГОСТ 27772-2015 L=3420	1	73.5	73.5
Рф-1-2	ГОСТ 30245-2012	Профиль 140х100х6 ГОСТ 30245-2012 / С245 ГОСТ 27772-2015 L=8630	1	186	186
Рф-1-3	ГОСТ 30245-2012	Профиль 140х100х6 ГОСТ 30245-2012 / С245 ГОСТ 27772-2015 L=8630	1	186	186
Рф-1-4	ГОСТ 30245-2012	Профиль 140х100х6 ГОСТ 30245-2012 / С245 ГОСТ 27772-2015 L=3945	1	84.8	84.8
Рф-1-5	ГОСТ 30245-2012	Профиль 140х100х6 ГОСТ 30245-2012 / С245 ГОСТ 27772-2015 L=4185	1	90.0	90.0
Ф-1-1	ГОСТ 8240-97	Швеллер 20П ГОСТ 8240-97 / С245 ГОСТ 27772-2015 L=7810	2	144	288
Ф-1-2	ГОСТ 8240-97	Швеллер 20П ГОСТ 8240-97 / С245 ГОСТ 27772-2015 L=10390	2	191	382
Ф-1-3	ГОСТ 8240-97	Швеллер 20П ГОСТ 8240-97 / С245 ГОСТ 27772-2015 L=4760	2	87.6	175.2
С-1-1	ГОСТ 30245-2012	Профиль 140х100х6 ГОСТ 30245-2012 / С245 ГОСТ 27772-2015 L=4165	1	89.5	89.5
С-1-2	ГОСТ 30245-2012	Профиль 140х100х6 ГОСТ 30245-2012 / С245 ГОСТ 27772-2015 L=4710	1	101	101
С-1-3	ГОСТ 30245-2012	Профиль 140х100х6 ГОСТ 30245-2012 / С245 ГОСТ 27772-2015 L=4650	1	100.0	100
1	ГОСТ 8509-93	Уголок 100х100х8 ГОСТ 8509-93 / С245 ГОСТ 27772-2015 L=100	4	1.23	4.92
2	ГОСТ 19903-2015	Лист 3х80х170 ГОСТ 19903-2015 / С245 ГОСТ 27772-2015	4	0.32	1.28
3	ГОСТ 19903-2015	Лист 5х50х140 ГОСТ 19903-2015 / С245 ГОСТ 27772-2015	52	0.27	14.0
4	ГОСТ 19903-2015	Лист 10х152х200 ГОСТ 19903-2015 / С245 ГОСТ 27772-2015	4	2.39	9.56
5	ГОСТ 19903-2015	Лист 10х190х265 ГОСТ 19903-2015 / С245 ГОСТ 27772-2015	26	3.95	103
6	ГОСТ 19903-2015	Лист 10х110х240 ГОСТ 19903-2015 / С245 ГОСТ 27772-2015	8	2.07	16.6
7	ГОСТ 19903-2015	Лист 10х280х240 ГОСТ 19903-2015 / С245 ГОСТ 27772-2015	4	5.28	21.1
8	ГОСТ 19903-2015	Лист 10х250х930 ГОСТ 19903-2015 / С245 ГОСТ 27772-2015	2	18.3	36.6
9	ГОСТ 19903-2015	Лист 10х300х870 ГОСТ 19903-2015 / С245 ГОСТ 27772-2015	2	20.5	41.0
		Метизы			
		Болт М16 - 6g50.58 ГОСТ 7798-70	56		
		Болт М10 - 6g30.58 ГОСТ 7798-70	8		
		Гайка М16 - 6Н.5 ГОСТ 5915-70	112		
		Гайка М10 - 6Н.5 ГОСТ 5915-70	16		
		Шайба А.16.01.08кп. ГОСТ 11371-78	112		
		Шайба А.10.01.08кп. ГОСТ 11371-78	16		

Спецификация к разрезу по оси 1(продолжение)

Поз.	Обозначение	Наименование	Кол.	Масса ед.,кг.	Примечание
		Детали			
Рф-1-6	ГОСТ 30245-2012	Профиль 140х100х6 ГОСТ 30245-2012 / С245 ГОСТ 27772-2015 L=2308	1	49.6	49.6
Рф-1-7	ГОСТ 30245-2012	Профиль 140х100х6 ГОСТ 30245-2012 / С245 ГОСТ 27772-2015 L=3735	1	80.3	80.3
Рф-1-8	ГОСТ 30245-2012	Профиль 140х100х6 ГОСТ 30245-2012 / С245 ГОСТ 27772-2015 L=4028	1	86.6	86.6
Рф-2-1	ГОСТ 30245-2012	Профиль 100х100х6 ГОСТ 30245-2012 / С245 ГОСТ 27772-2015 L=3020	1	53.5	53.5
Рф-2-2	ГОСТ 30245-2012	Профиль 100х100х6 ГОСТ 30245-2012 / С245 ГОСТ 27772-2015 L=2520	1	44.6	44.6
Рф-2-4	ГОСТ 30245-2012	Профиль 100х100х6 ГОСТ 30245-2012 / С245 ГОСТ 27772-2015 L=2520	1	44.6	44.6
Рф-2-5	ГОСТ 30245-2012	Профиль 100х100х6 ГОСТ 30245-2012 / С245 ГОСТ 27772-2015 L=1020	1	18.1	18.1
Ст-1-1	ГОСТ 30245-2012	Профиль 100х100х6 ГОСТ 30245-2012 / С245 ГОСТ 27772-2015 L=2860	1	50.6	50.6
Ст-1-2	ГОСТ 30245-2012	Профиль 100х100х6 ГОСТ 30245-2012 / С245 ГОСТ 27772-2015 L=2560	1	45.3	45.3
10	ГОСТ 19903-2015	Лист 5х100х100 ГОСТ 19903-2015 / С245 ГОСТ 27772-2015	3	0.39	1.17

Спецификация изделий

Марка поз.	Обозначение	Наименование	Кол. шт.	Масса кг.	Сримеч.
Ф-1	Ф-1-1	Фахверк металлическая Ф-1-1	2		
Ф-1	Ф-1-2	Фахверк металлическая Ф-1-2	2		
Ф-1	Ф-1-3	Фахверк металлическая Ф-1-3	2		
РФ-1	РФ-1-1	Ригель металлическая РФ-1-1	2		
РФ-1	РФ-1-2	Ригель металлическая РФ-1-2	1		
РФ-1	РФ-1-3	Ригель металлическая РФ-1-3	1		
РФ-1	РФ-1-4	Ригель металлическая РФ-1-4	2		
РФ-1	РФ-1-5	Ригель металлическая РФ-1-5	2		
РФ-1	РФ-1-6	Ригель металлическая РФ-1-6	2		
РФ-1	РФ-1-7	Ригель металлическая РФ-1-7	2		
РФ-1	РФ-1-8	Ригель металлическая РФ-1-8	1		
РФ-2	РФ-2-1	Ригель металлическая РФ-2-1	2		
РФ-2	РФ-2-2	Ригель металлическая РФ-2-2	2		
РФ-2	РФ-2-4	Ригель металлическая РФ-2-4	2		
РФ-2	РФ-2-5	Ригель металлическая РФ-2-5	1		
С-1	С-1-1	Связи металлическая С-1-1	2		
С-1	С-1-2	Связи металлическая С-1-2	2		
С-1	С-1-3	Связи металлическая С-1-3	1		
Ст-1	Ст-1-1	Стойки металлическая Ст-1-1	3		
Ст-1	Ст-1-2	Стойки металлическая Ст-1-2	1		

Разрез по оси 1

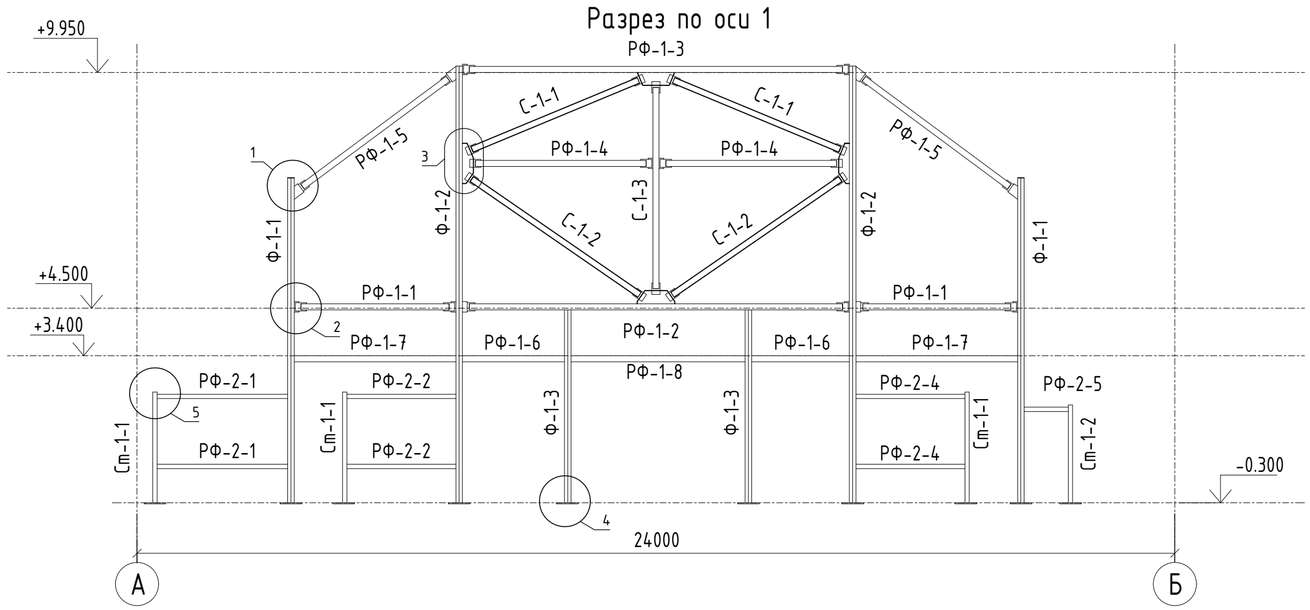

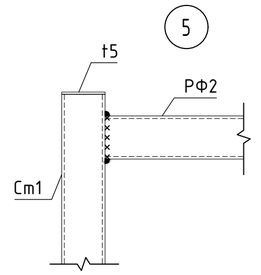

Примечание:

1. *Сварка принята ручная электрическая электродами типа Э-42.*
2. *Высота катета сварных швов принята по наименьшей толщине свариваемых деталей.*
3. *Стальные конструкции очистить от пыли и ржавчины, огрунтовать ГФ-021 (ГОСТ 25129-82).*
5. *Все металлические конструкции окрасить огнезащитными красками СТ РК 615-2-2011.*
6. *Работы вести согласно требований СП РК EN 1993 "Проектирование стальных конструкций*
7. *Данный лист смотреть с листом КР11*

Изм.	Кол.уч.	Лист	Nдок.	Подпись	Дата	37/22-1-КР		
						Строительство футзал в селе Кызылозен		
ГАП		Иманбаев			12.22	Футзал	Стадия: РП	Лист: 13	Листов:
Разраб.		Нагыметулы			12.22				
Н.контр.		Сапаралиева			12.22	Спецификация к разрезу по оси 1	ТОО "Ремстройпроект"		

Согласовано

Согласовано

Взамен инв. №

Подпись и дата

Инв. № подл.

Ограждающие конструкции на отм. +2.000

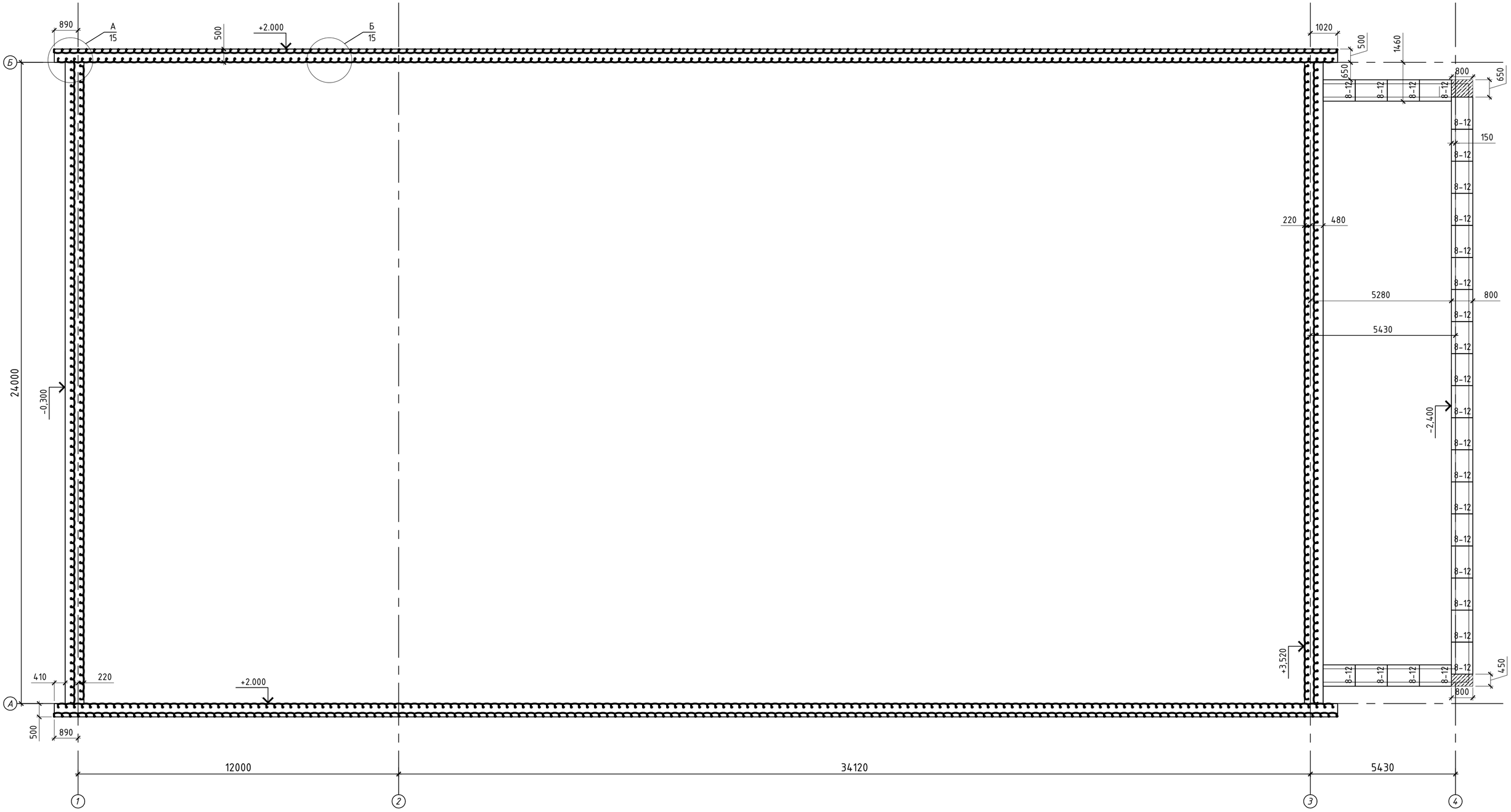

						37/22-1-КР	
						Строительство футзал в селе Кызылозен	
Изм.	Кол.уч.	Лист	Nдок.	Подпись	Дата		
ГАП		Иманбаев			12.22	Футзал	Стадия: РП; Лист: 14; Листов:
Разраб.		Нагыметулы			12.22		
Н.контр.		Сапаралиева			12.22		
						Ограждающие конструкции на отм. +2.000	ТОО "Ремстройпроект"

Согласовано

Согласовано

Взамен инв. №

Подпись и дата

Инв. № подл.

А2 (594х420) Г

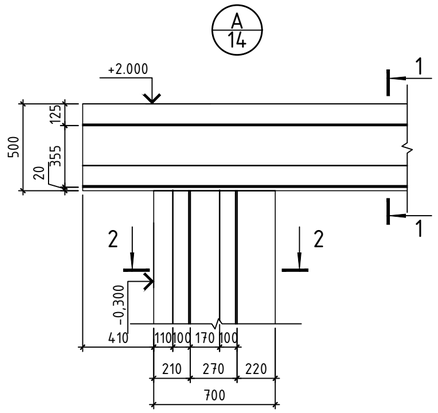

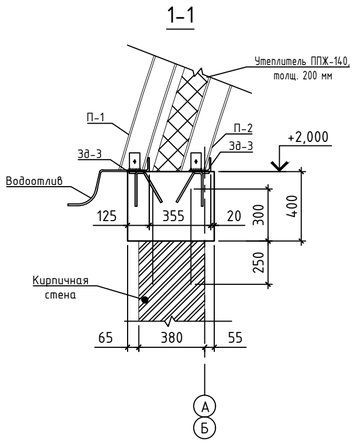

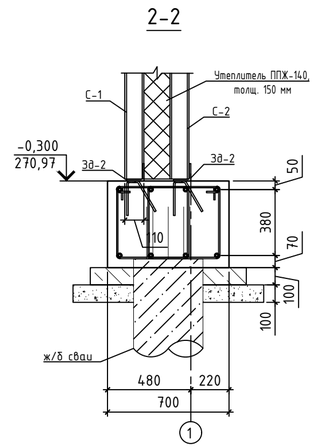

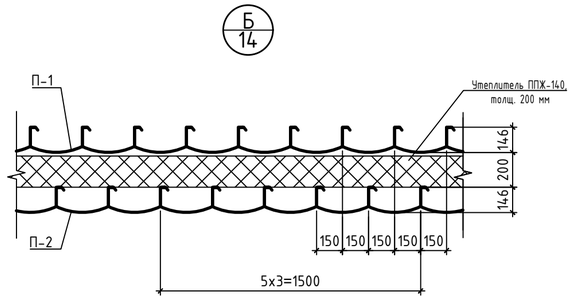

Конструкция примыкания двухслойного покрытия к торцевой стене из профилей "С"

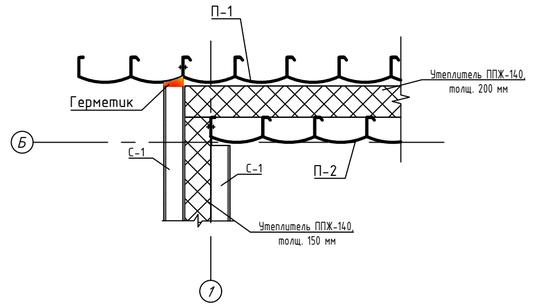

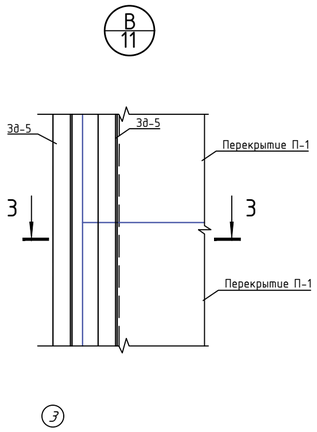

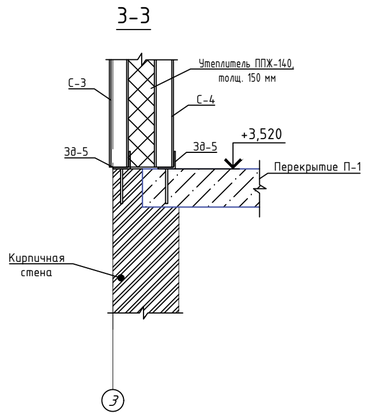

Спецификация элементов

Марка Поз.	Обозначение	Наименование	Кол-во	Масса 1 дет. кг.	Масса изделия кг.
		Закладной детали Зд5 на 1 пог.м.			
1	ГОСТ 8509-93	Уголок ∟ 100х8 L=1000	1	12	12.72
2	СТ РК СТБ 1704-2011	⌀10 S400 L=200	6	0.12	

Зд-5

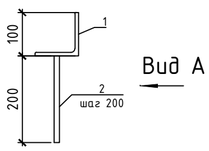

Вид А

Вид А

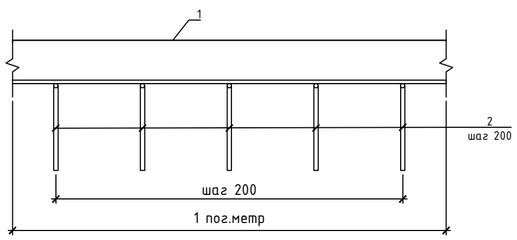

Изм.	Кол.уч.	Лист	№док.	Подпись	Дата	37/22-1-КР		
						Строительство футзал в селе Кызылозен		
ГАП		Иманбаев			12.22	Футзал	Стадия	Лист	Листов
Разраб.		Нагыметулы			12.22		РП	15	
Н.контр.		Сапаралиева			12.22	Ограждающие конструкции Узлы А, Б, В	ТОО "Ремстройпроект"		

Согласовано

Согласовано

Взамен инв. №

Подпись и дата

Инв. № подл.

Фасад Б-А

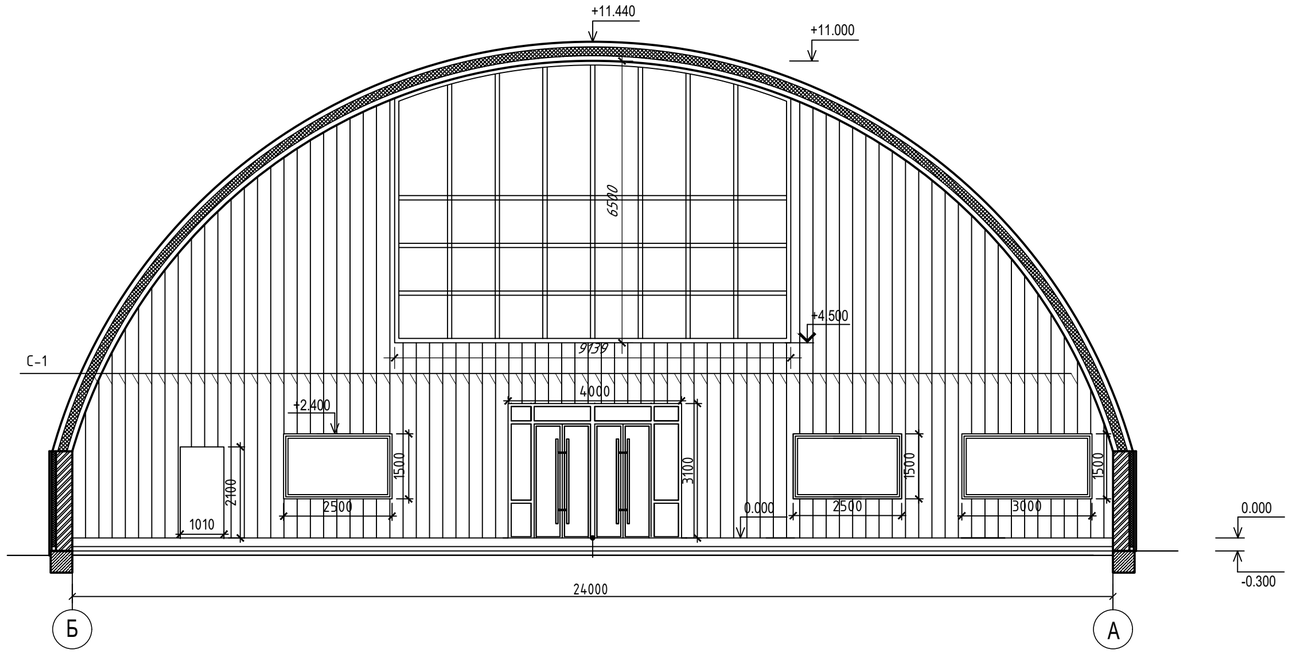

Фасад А-Б

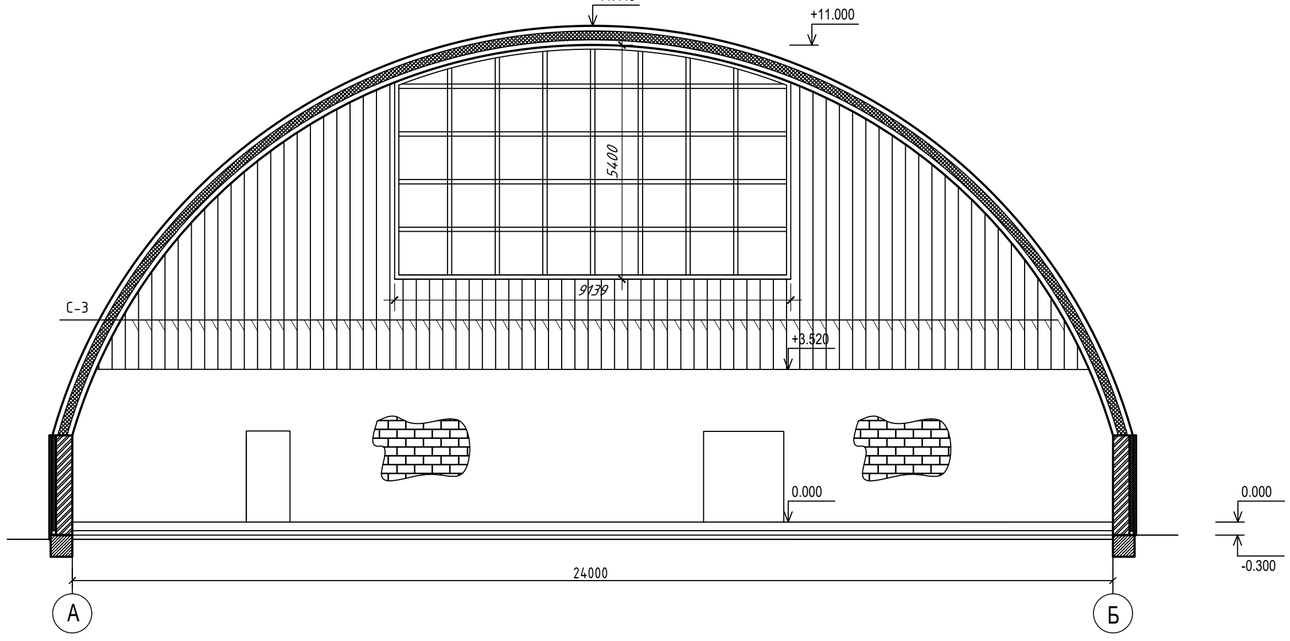

Поз.	Сечение			Длина м.	Кол-во.	Общая масса, кг	Расчетные усилия			Марка металла	Примеч.
	Эскиз	Марка	Состав				H, тсм	Q, тс	N, тс		
П-1	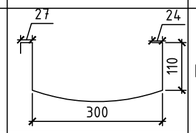	П-110	s=1.0 B=603	34	160	29331	2.50	0.2	6.9	БСт3 ГОСТ 14918	
П-2	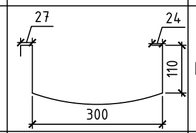	П-110	s=1.0 B=603	33	154	31400	2.50	0.2	6.9		
С-1	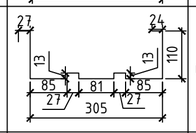	С-110	s=1.0 B=603	537,12 пог.м.	-	3100					
С-2	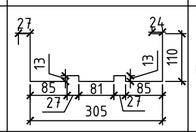	С-110	s=1.0 B=603	537,12 пог.м.	-	3100					
С-3	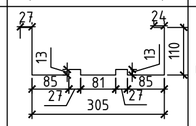	С-110	s=1.0 B=603	195,13 пог.м.	-	1127					
С-4	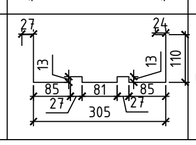	С-110	s=1.0 B=603	195,13 пог.м.	-	1127					

1) П-1, П-2 панели основного купола из оцинкованного стального листа.
2) С-1, С-2 панели торцовой стены главного фасада.
3) С-3, С-4 панели торцовой стены заднего фасада.
4) Основной несущий и ограждающий элемент конструкции - панель арочного очертания из оцинкованного стального листа толщиной 1,2мм. Согласно СТО 97217441-001-2014 приняли конструкцию двухслойного арочного покрытия профиль П-1,2 толщиной заготовки 1,2мм. Утеплитель арочных конструкций - минераловатные плиты на базальтовой основе, толщиной 200мм. Арочная конструкция (панель) внутриплощадочного изготовления из стальных оцинкованных листов толщиной 1,2 мм шириной готового изделия 300мм. Укрупненные блоки из гнутых профилей устанавливают на место в покрытии последовательно с помощью автокрана. Арочные панели опираются на монолитный ж/б пояс сечением 500х400(h),
5) Остальные элементы ограждающей конструкции смотреть в разделе АР.

Изм.	Кол.уч.	Лист	Ндок.	Подпись	Дата	37/22-1-КР			
						Строительство футзал в селе Кызылозен			
ГАП		Иманбаев			12.22	Футзал	Стадия	Лист	Листов
Разраб.		Нагыметулы			12.22		РП	16	
Н.контр.		Сапаралиева			12.22				
						Фасады Б-А, А-Б	ТОО "Ремстройпроект"		

Согласовано

Согласовано

Взамен инв. №

Подпись и дата

Инв. № подл.

План Покрытия

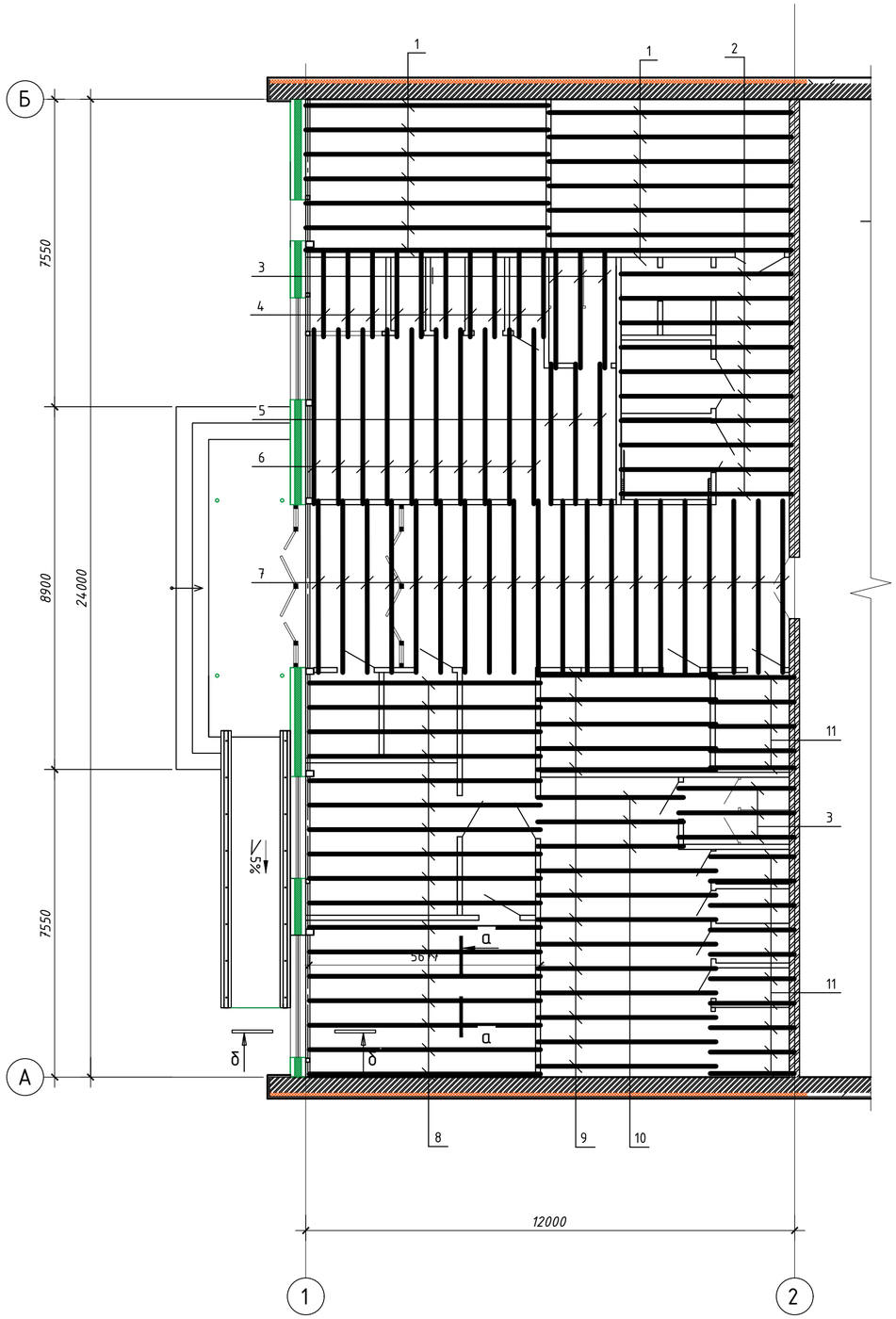

Сечение а-а
М 1:20

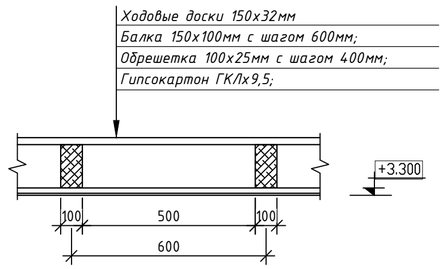

Сечение б-б
М 1:10

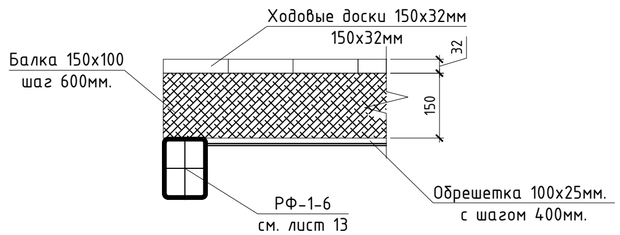

Спецификация элементов

Поз.	Обозначение	Наименование	Кол.	Масса, ед., кг	Приме-чание
1	ГОСТ 24454-80*	Балка 150х100мм. L=6000мм.	14	0.09м3	1.26м3
2	ГОСТ 24454-80*	Балка 150х100мм. L=4200мм.	10	0.063м3	0.63м3
3	ГОСТ 24454-80*	Балка 150х100мм. L=2840мм.	3	0.04м3	0.12м3
4	ГОСТ 24454-80*	Балка 150х100мм. L=2040мм.	10	0.03м3	0.3м3
5	ГОСТ 24454-80*	Балка 150х100мм. L=3480мм.	3	0.05м3	0.15м3
6	ГОСТ 24454-80*	Балка 150х100мм. L=4270мм.	10	0.064м3	0.64м3
7	ГОСТ 24454-80*	Балка 150х100мм. L=4240мм.	20	0.063м3	1.26м3
8	ГОСТ 24454-80*	Балка 150х100мм. L=5760мм.	17	0.086м3	1.46м3
9	ГОСТ 24454-80*	Балка 150х100мм. L=4380мм.	14	0.065м3	0.91м3
10	ГОСТ 24454-80*	Балка 150х100мм. L=3580мм.	3	0.053м3	0.16м3
11	ГОСТ 24454-80*	Балка 150х100мм. L=2060мм.	15	0.03м3	0.45м3
	ГОСТ 24454-80*	Обрешетка 100х25мм. с шагом 400мм.	288 м2	0.03м3	1.8м3
	ГОСТ 24454-80*	Ходовые доски 150х32мм. L=1 п.м.	938	0.0048м3	4.5м3
		Итого леса:			13.721м3
		Материалы			
	ГОСТ 6266-97	Гипсокартон ГКЛх9.5			288 м2

Примечание:
1. Покрытие выполнить из деревянный балки сечением 150х100мм;
2. Места соприкасновения балок с кирпичной кладкой;
3. Выполнить антисептирование и огнезащиту (глубокая пропитка) всех деревянных элементов конструкции согласно СП РК 2.01-101-2013 "Защита строительных конструкций от коррозии";
4. Крепление выполнить шурупами по ГОСТ 1145-80*.

Изм.	Кол.уч.	Лист	Nдок.	Подпись	Дата	37/22-1-КР		
						Строительство футзал в селе Кызылозен		
ГАП		Иманбаев			12.22	Футзал	Стадия	Лист	Листов
Разраб.		Нагыметулы			12.22		РП	17	
Н.контр.		Сапаралиева			12.22				
						План Покрытия	ТОО "Ремстройпроект"		

Согласовано

Согласовано

Взамен инв. №

Подпись и дата

Инв. № подл.

Установка вентиляционных коробов в зале

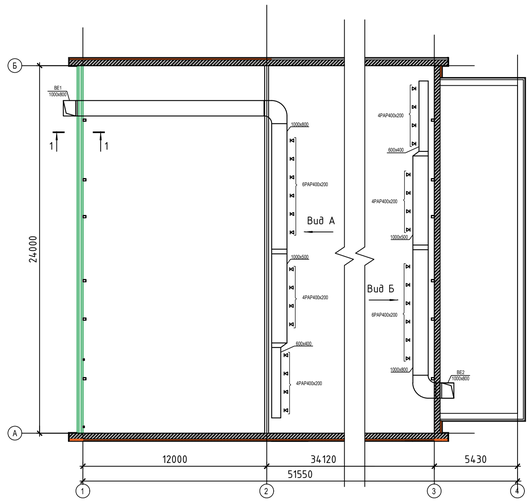

Вид А

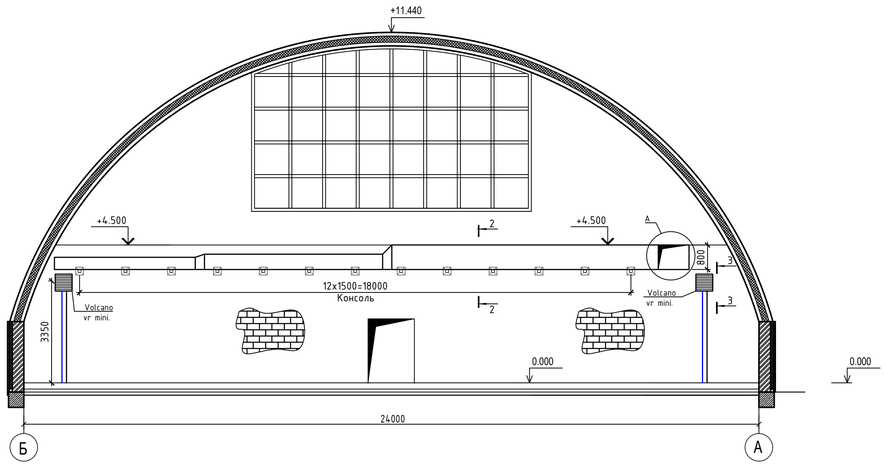

2-2

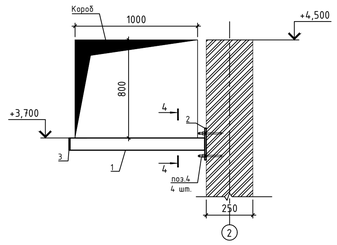

3-3
Узел крепления воздушно-отопительного агрегата

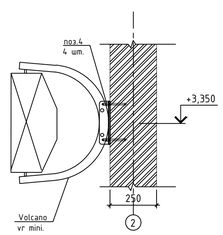

Вид Б

4-4

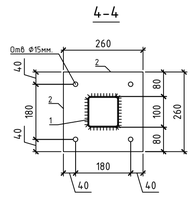

А

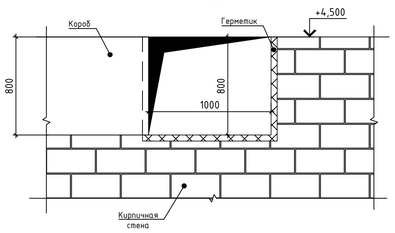

5-5

1-1

Спецификация изделий

Поз.	Обозначение	Наименование	Кол.	Масса ед.,кг.	Примечание
		Детали			
1	ГОСТ 30245-2012	Профиль 100х100х4 ГОСТ30245-2012 / С245 ГОСТ 27772-2015 L=1100	26	13.2	343.2
1.1	ГОСТ 30245- 2012	Профиль 100х100х4ГОСТ 30245-2012 / С245 ГОСТ 27772-2015 L=1600	4	19.2	76.8
2	ГОСТ 19903-2015	Лист 12х260х260 ГОСТ 19903-2015 / С245 ГОСТ 27772-2015	30	6.37	191.1
3	ГОСТ 19903-2015	Лист 5х100х100 ГОСТ 19903-2015 / С245 ГОСТ 27772-2015	30	0.39	11.7
		Метизы			
4		БСР 12х110 У3 ГОСТ 28778-90	68		
5		Болт М12 - 6g130.58 ГОСТ 7798-70	68		

Примечание:

1. *Сварка принята ручная электрическая электродами типа Э-42.*
2. *Высота катета сварных швов принята по наименьшей толщине свариваемых деталей.*
3. *Стальные конструкции очистить от пыли и ржавчины, огрунтовать ГФ-021 (ГОСТ 25129-82).*
5. *Все металлические конструкции окрасить огнезащитными красками СТ РК 615-2-2011.*
6. *Работы вести согласно требований СП РК EN 1993 "Проектирование стальных конструкций*
7. *Данный лист смотреть совместно раздел ОВ*

Изм.	Кол.уч.	Лист	№док.	Подпись	Дата		
						37/22-1-КР	
						Строительство футзал в селе Кызылозен	
ГАП		Иманбаев			12.22	Футзал	Стадия: РП; Лист: 18; Листов:
Разраб.		Нагыметулы			12.22		
Н.контр.		Сапаралиева			12.22		
						Установка вентиляционных коробов в зале. Узел крепления воздушно-отопительного агрегата	ТОО "Ремстройпроект"

Согласовано

Согласовано

Взамен инв. №

Подпись и дата

Инв. № подл.

РАЗРЕЗ ЗДАНИЯ

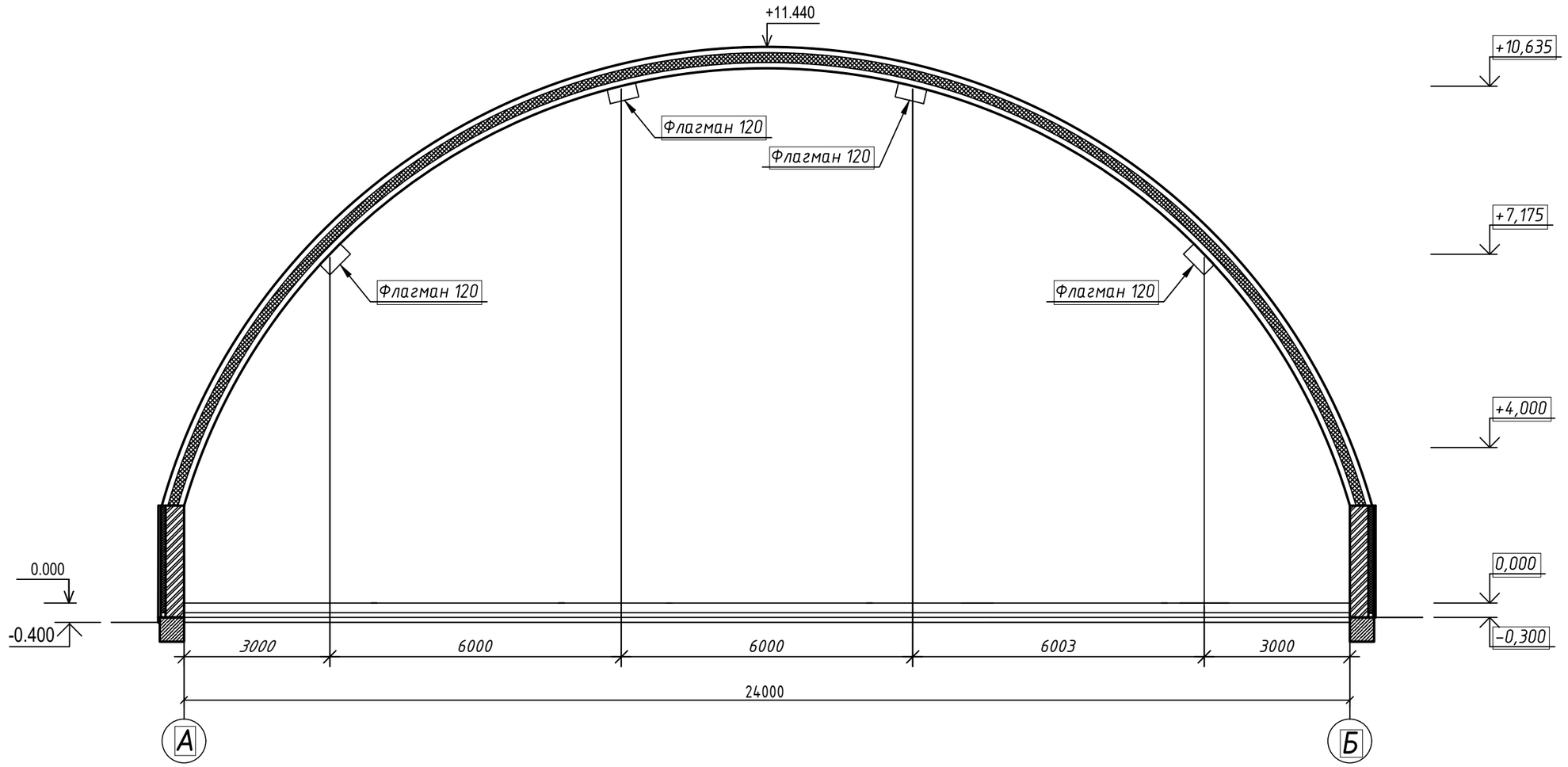

Узед крепления освещения

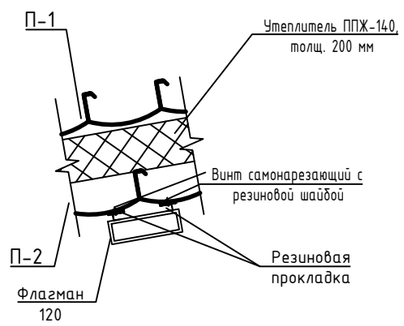

Все материалы крепления предоставляется в месте с оборудованием

						37/22-1-КР		
						Строительство футзал в селе Кызылозен		
Изм.	Кол.уч.	Лист	Ndок.	Подпись	Дата			
ГАП		Иманбаев			12.22	Футзал	Стадия	Лист	Листов
Разраб.		Нагыметулы			12.22		РП	19	
Н.контр.		Сапаралиева			12.22				
						Узлы крепления освещения	ТОО "Ремстройпроект"		

Формат А3

Согласовано

Взам. инв. №

Подп. и дата

Инв. № подл.